Manual de instrucciones 2025

TXT RACING 125
TXT RACING 250
TXT RACING 280
TXT RACING 300
TXT GP 250
TXT GP 300

Cód. árt.: 3215232es



GASGAS

Estimado cliente de GASGAS:

Enhorabuena por haberse decidido por una moto de GASGAS. Ahora es propietario de un vehículo moderno y deportivo del que podrá disfrutar durante mucho tiempo si lo cuida debidamente.

Le deseamos una conducción agradable y segura en todo momento.

Puede introducir abajo los números de serie de su vehículo para encontrarlos rápidamente cuando los necesite.

Número de chasis (pág. 17)	Sello del socio comercial
Número del motor (pág. 17)	

En el momento de su publicación, el manual de instrucciones respondía a los últimos avances técnicos de esta serie de vehículos. No obstante, pueden existir pequeñas diferencias, debidas al perfeccionamiento continuo.
Todas las indicaciones de este manual se publican sin compromiso. En especial, GASGAS GmbH se reserva el derecho a introducir, sin previo anuncio y sin dar a conocer los motivos, cambios en los datos técnicos, los precios, los colores, las formas, los materiales, el diseño, el equipamiento, las prestaciones del servicio, etc., o, en su caso, a cancelarlos; también se reserva el derecho a adaptar sus vehículos a las condiciones locales en determinados mercados y a finalizar la producción de un modelo determinado sin previo anuncio. GASGAS no asume responsabilidad alguna en relación con dificultades en la disponibilidad de los vehículos, con diferencias entre las imágenes o descripciones y el vehículo concreto, ni con errores u omisiones en esta publicación. Los modelos reproducidos cuentan en parte con equipos opcionales que no forman parte del suministro de serie.

© 2026 GASGAS GmbH, Mattighofen Austria
Todos los derechos reservados. Figuras: Mitterbauer / Visus Studios / KISKA / GASGAS
Para cualquier reproducción o copia se requiere la autorización por escrito del autor.

GASGAS GmbH
Stallhofnerstraße 3
5230 Mattighofen, Austria

Este documento es válido para:

TXT RACING 125 EU (F0103YG)

TXT RACING 250 EU (F0303YH)

TXT RACING 250 US (F0375YH)

TXT RACING 280 EU (F0303YI)

TXT RACING 300 EU (F0403YJ)

TXT RACING 300 US (F0475YJ)

TXT GP 250 EU (F0303YL)

TXT GP 250 US (F0375YL)

TXT GP 300 EU (F0403YN)

TXT GP 300 US (F0475YN)

3215232es

12/05/2026

Indice

1 Leyenda ... 9

1.1 Convenciones ... 9
1.1.1 Iconos ... 9
1.1.2 Formatos ... 9
1.1.3 Abreviaturas ... 9

2 Seguridad ... 10

2.1 Indicaciones de seguridad ... 10
2.2 Prohibición de manipulaciones ... 10
2.3 Seguridad de funcionamiento ... 10
2.4 Ropa de protección ... 11
2.5 Normas de trabajo ... 11
2.6 Medio ambiente ... 12
2.7 Manual de instrucciones ... 12
2.8 Definición del uso conforme a lo previsto ... 12
2.9 Uso indebido ... 13

3 Avisos importantes ... 14

3.1 Garantía legal y garantía voluntaria ... 14
3.2 Agentes de servicio, medios auxiliares ... 14
3.3 Recambios, accesorios ... 14
3.4 Servicio ... 14
3.5 Imágenes ... 14
3.6 Servicio de atención al cliente ... 14

4 Vista del vehículo ... 15

4.1 Vista frontal izquierda del vehículo (ejemplo) ... 15
4.2 Vista trasera derecha del vehículo (ejemplo) ... 16

5 Números de serie ... 17

5.1 Número de chasis ... 17
5.2 Etiqueta del chasis ... 17
5.3 Número del motor ... 17
5.4 Referencia de la horquilla ... 17
5.5 Referencia del amortiguador ... 18

6 Elementos de mando ... 19

6.1 Maneta de embrague ... 19
6.2 Maneta de freno ... 19
6.3 Puño del acelerador ... 19
6.4 Interruptor magnético **(Opción: no homologada)** ... 20
6.5 Interruptor de masa **(Opción: homologada)** ... 20
6.6 Mando de las luces **(Opción: no homologada)** ... 20
6.7 Mando de las luces **(Opción: homologada)** ... 21
6.8 Botón de la bocina **(Opción: homologada)** ... 21
6.9 Interruptor de los intermitentes **(Opción: homologada)** ... 21
6.10 Interruptor de curva de encendido **(Opción: no homologada)** ... 22
6.11 Vista general de los testigos de control ... 22
6.12 Cerradura del manillar **(Opción: homologada)** ... 22
6.13 Grifo de la gasolina ... 22
6.14 Botón de arranque en frío **(Opción: no homologada)** ... 23
6.15 Palanca de arranque en frío **(Opción: homologada)** ... 23
6.16 Palanca de cambio ... 23
6.17 Palanca de arranque ... 24
6.18 Pedal de freno ... 24
6.19 Caballete lateral ... 24
6.20 Bloquear la dirección **(Opción: homologada)** ... 25
6.21 Desbloquear la dirección **(Opción: homologada)** ... 25
6.22 Abrir el tapón del depósito de gasolina ... 25
6.23 Cerrar el tapón del depósito de gasolina ... 26

7 Instrumentación **(Opción: homologada)** ... 27

7.1 Visión general ... 27
7.2 Activación ... 27
7.2.1 Activar el cuadro de instrumentos ... 27
7.3 Mensajes en el cuadro de instrumentos ... 27
7.4 Ajustar el cuadro de instrumentos ... 27
7.5 Ajustar kilómetros o millas ... 29
7.6 Ajustar la hora ... 29
7.7 Ajustar la visualización del mantenimiento ... 30
7.8 Velocidad, hora y kilometraje parcial 1 **DST** ... 31
7.9 Velocidad, hora y kilometraje parcial 2 **DST2** ... 31
7.10 Velocidad media **AVG**, horas de servicio **ART** y kilometraje total **ODO** ... 32

8 Puesta en servicio ... 33

8.1 Instrucciones para la primera puesta en servicio ... 33
8.2 Realizar rodaje del motor ... 34
8.3 Preparar el vehículo para condiciones de uso difíciles ... 34

9 Instrucción de conducción ... 35

9.1 Trabajos de revisión y cuidado antes de cada puesta en servicio ... 35
9.2 Arrancar el motor ... 35
9.3 Ponerse en marcha ... 36
9.4 Cambiar de marcha, conducir ... 36
9.5 Frenar ... 37
9.6 Parar y estacionar el vehículo ... 38
9.7 Transporte ... 38
9.8 Repostar gasolina ... 39

10 Programa de mantenimiento 41

10.1 Programa de mantenimiento 41

11 Adaptar la parte ciclo 44

11.1 Controlar el reglaje de la parte ciclo respecto al peso del conductor 44
11.2 Ajustar la amortiguación de la extensión del amortiguador 44
11.3 Ajustar la amortiguación de la compresión del amortiguador **(Todos los modelos GP)** 45
11.4 Determinar la cota de la rueda trasera estando descargada 46
11.5 Controlar el SAG estático del amortiguador 46
11.6 Ajustar el pretensado del muelle del amortiguador 47
11.7 Comprobar el SAG dinámico del amortiguador 49
11.8 Ajustar el SAG dinámico 49
11.9 Reglaje básico de la horquilla 50
11.10 Ajustar la amortiguación de la extensión de la horquilla 51
11.11 Ajustar la amortiguación de la compresión de la horquilla **(Todos los modelos GP)** 51
11.12 Ajustar el pretensado del muelle de la horquilla 52
11.13 Ajustar el tope hidráulico en la horquilla 52

12 Trabajos de mantenimiento en la parte ciclo 54

12.1 Levantar la moto con caballete elevador 54
12.2 Bajar la moto del caballete elevador 54
12.3 Limpiar los manguitos antipolvo de las botellas de la horquilla 54
12.4 Desmontar las botellas de la horquilla 55
12.5 Montar las botellas de la horquilla 56
12.6 Desmontar la pletina de dirección inferior 57
12.7 Montar la pletina de dirección inferior 58
12.8 Controlar la holgura del cojinete de dirección 60
12.9 Ajustar la holgura del cojinete de dirección 61
12.10 Lubricar el cojinete de dirección 63
12.11 Desmontar la cubierta del faro 63
12.12 Montar la cubierta del faro 64
12.13 Comprobar el ajuste del faro **(Opción: homologada)** 65
12.14 Desmontar el guardabarros delantero 66
12.15 Montar el guardabarros delantero 66
12.16 Desmontar el guardabarros trasero 66
12.17 Montar el guardabarros trasero 67
12.18 Desmontar el amortiguador 67
12.19 Montar el amortiguador 68
12.20 Desmontar la caja del filtro de aire 68
12.21 Montar la caja del filtro de aire 69
12.22 Desmontar el filtro de aire. 70
12.23 Montar el filtro de aire 71
12.24 Limpiar el filtro de aire y la caja del filtro de aire 71
12.25 Desmontar el colector 72
12.26 Montar el colector 73
12.27 Desmontar el silenciador 75
12.28 Montar el silenciador 75
12.29 Sustituir el relleno de fibra de vidrio del silenciador 76
12.30 Desmontar el depósito de combustible 78
12.31 Montar el depósito de gasolina 79
12.32 Comprobar si hay suciedad de la cadena 80
12.33 Limpiar la cadena 80
12.34 Comprobar la tensión de la cadena 81
12.35 Ajustar la tensión de la cadena 82
12.36 Comprobar la cadena, la corona trasera, el piñón de ataque y la guía de cadena 83
12.37 Controlar el chasis 84
12.38 Controlar el basculante 84
12.39 Comprobar el puño de goma 84
12.40 Comprobar la carrera en vacío en la maneta del embrague 84
12.41 Ajustar el juego libre en la maneta de embrague 85
12.42 Ajustar la posición inicial de la maneta de embrague 85
12.43 Controlar y corregir el nivel de líquido del embrague hidráulico 85
12.44 Cambiar el líquido del embrague hidráulico 86

13 Equipo de frenos 88

13.1 Controlar el juego libre en la maneta de freno 88
13.2 Ajustar la carrera en vacío en la maneta del freno de mano 88
13.3 Ajustar la posición inicial de la maneta de freno 88
13.4 Desmontar el protector del disco de freno delantero 89
13.5 Montar el protector del disco de freno delantero 89
13.6 Desmontar la pinza del freno delantero 89
13.7 Montar la pinza del freno delantero 89

13.8 Controlar el nivel del líquido de frenos del freno delantero 90
13.9 Rellenar líquido para el freno delantero 90
13.10 Comprobar las pastillas de freno y el seguro de las pastillas de freno de la rueda delantera 92
13.11 Sustituir las pastillas de freno de la rueda delantera 93
13.12 Controlar los discos de freno 95
13.13 Controlar el juego libre en el pedal de freno 96
13.14 Ajustar la posición inicial del pedal de freno 97
13.15 Controlar el nivel del líquido de frenos del freno trasero 97
13.16 Rellenar líquido para el freno trasero 98
13.17 Comprobar las pastillas de freno y el seguro de las pastillas de freno de la rueda trasera 100
13.18 Sustituir las pastillas de freno del freno trasero 100

14 Ruedas, neumáticos 104

14.1 Desmontar la rueda delantera 104
14.2 Montar la rueda delantera 104
14.3 Desmontar la rueda trasera 105
14.4 Montar la rueda trasera 106
14.5 Comprobar el estado de los neumáticos 107
14.6 Controlar la presión de los neumáticos 108
14.7 Controlar la tensión de los radios 109

15 Sistema de refrigeración 110

15.1 Sistema de refrigeración 110
15.2 Controlar el nivel de líquido refrigerante 110
15.3 Controlar el anticongelante y el nivel de líquido refrigerante 111
15.4 Purgar el líquido refrigerante 112
15.5 Llenar líquido refrigerante 113
15.6 Cambiar el líquido refrigerante 114

16 Sistema eléctrico 116

16.1 Conector de diagnóstico 116
16.2 Sustituir la bombilla del faro **(Opción: homologada)** 116
16.3 Sustituir la bombilla de la luz de posición **(Opción: homologada)** 117
16.4 Sustituir la bombilla del intermitente **(Opción: homologada)** 118

17 Adaptar el motor 120

17.1 Controlar el juego del cable del acelerador 120
17.2 Ajustar el juego del cable del acelerador 120
17.3 Reglaje del carburador 121
17.3.1 Efectos del reglaje del carburador 121
17.3.2 Chiclé principal **MJ** 121
17.3.3 Posición de la aguja **POS** 121
17.3.4 Parte cilíndrica de la aguja **CYL** 121
17.3.5 Chiclé de ralentí **IJ** 122
17.3.6 Tornillo de regulación del ralentí abierto **ASO** 122
17.3.7 Efecto de la posición de la corredera del gas 122
17.3.8 Posición del clip 123
17.4 Régimen de ralentí del carburador 123
17.5 Ajustar el régimen de ralentí del carburador 123
17.6 Controlar la posición inicial de la palanca de cambio 124
17.7 Ajustar la posición inicial de la palanca de cambio 125

18 Trabajos de mantenimiento en el motor 126

18.1 Vaciar la cámara del flotador del carburador **(Opción: no homologada)** 126
18.2 Controlar el nivel del aceite de la caja de cambios 127
18.3 Rellenar aceite de cambio 127
18.4 Cambiar el aceite de cambio 127

19 Limpieza, cuidado 129

19.1 Limpiar la moto 129

20 Almacenamiento 131

20.1 Almacenamiento 131
20.2 Puesta en servicio después de un período de almacenamiento 132

21 Diagnóstico del fallo 133

21.1 Diagnóstico de fallos 133

22 Datos técnicos 135

22.1 Motor 135
22.1.1 Datos técnicos del motor 135
22.1.2 Cantidades de llenado del motor 136
22.2 Carburador 136
22.2.1 Datos técnicos del carburador **(Opción: homologada)** 136
22.2.2 Datos técnicos del carburador **(Opción: no homologada)** 136

22.3 Parte ciclo 137
22.3.1 Datos técnicos del tren de rodaje 137
22.3.2 Datos técnicos de los neumáticos 138
22.3.3 Cantidades de llenado del vehículo 139
22.4 Sistema eléctrico 139
22.4.1 Instrumentación 139
22.4.2 Dispositivo luminoso 139
22.5 Horquilla 139
22.5.1 Datos técnicos de la horquilla **(Todos los modelos RACING)**..... 139
22.5.2 Datos técnicos de la horquilla **(Todos los modelos GP)** 140
22.6 Amortiguador 140
22.6.1 Datos técnicos del amortiguador **(TXT RACING 125)**..... 140
22.6.2 Datos técnicos del amortiguador **(Todos los modelos RACING 250/280/300)**..... 140
22.6.3 Datos técnicos del amortiguador **(Todos los modelos GP)** 141
22.7 Pares de apriete 141
22.7.1 Pares de apriete del motor 141
22.7.2 Pares de apriete de la parte ciclo 142

23 Reciclaje 146

23.1 Reciclaje 146

Adjunto 147

A Vocabulario técnico..... 147

B Medios de explotación 148

C Producto de limpieza..... 151

D Iconos..... 152

D.1 Colores de los símbolos 152
D.1.1 Símbolos amarillos y naranjas..... 152
D.1.2 Símbolos verdes y azules 152

Índice..... 153

Indice

1.1 Convenciones

1.1.1 Iconos

✓	Indica un resultado deseado (p. ej. de un paso de trabajo o de una función).
✗	Indica un resultado no deseado (p. ej. de un paso de trabajo o de una función).
	Todas las tareas marcadas con este símbolo requieren conocimientos especializados y comprensión técnica. Asegurarse de que estos trabajos los realice personal perteneciente a un socio comercial autorizado y que disponga de la debida formación utilizando herramientas especiales si fuera preciso, o de que se ejecuten bajo supervisión.
	Indica una referencia cruzada.
	Identifica una indicación con información adicional.
	Indica un consejo para, por ejemplo, facilitar el trabajo.
»	Identifica el resultado de un paso de comprobación.
◀	Identifica el fin de una actividad incluidos los posibles trabajos posteriores.

1.1.2 Formatos

Nombre propio	Identifica un nombre propio.
Nombre ®	Identifica un nombre protegido.
Marca ™	Identifica una marca comercial.
Palabras subrayadas	Remiten a los datos técnicos del vehículo o identifican terminología que se explica en el glosario.

1.1.3 Abreviaturas

2-pzas.	dos piezas
Cód.-art.	Código de artículo
o	o bien
aprox.	aproximadamente
etc.	etcétera
posib.	posiblemente
event.	eventualmente
compl.	completo
mín.	mínimo
N.º	Número
s. fig.	sin figura
véase	véase
y ot.	y otros
y sim.	y similares
etc.	etcétera
comp.	comparar
p. ej.	por ejemplo

2.1 Indicaciones de seguridad

Función de las advertencias

Las advertencias avisan de peligros al manejar el producto. Los peligros se clasifican, denominan, describen y se complementan con avisos para evitar caer en ellos.

- Si hay una advertencia delante de una lista de instrucciones, el peligro está presente durante toda la actividad.
- Si hay una advertencia inmediatamente antes de una instrucción, el peligro se da durante el siguiente paso.

Formato de las advertencias

Todas las advertencias se identifican con una palabra y un símbolo de advertencia. La combinación de palabra y símbolo de advertencia determina el grado de peligro.



PELIGRO
Designa un peligro inmediato que provocará serias lesiones o la muerte.



Advertencia
Designa un posible peligro que podría provocar serias lesiones o la muerte.



PRECAUCIÓN
Designa un posible peligro que podría provocar lesiones leves.



AVISO
Designa una situación que podría provocar daños en el producto o en el entorno del mismo.



AVISO
Designa una situación que podría provocar daños ecológicos.

2.2 Prohibición de manipulaciones

No se permite realizar ninguna modificación en dispositivos ni componentes insonorizantes.

Manipulaciones prohibidas

- Retirar o poner fuera de servicio cualquier tipo de dispositivo o componente insonorizante antes de su venta o entrega al cliente final.
- Retirar o poner fuera de servicio cualquier tipo de dispositivo o componente insonorizante para otros fines que no sean mantenimiento, reparación o sustitución durante el tiempo de uso del vehículo.
- Utilizar el vehículo después de que se haya retirado, desactivado o mantenido inadecuadamente un dispositivo o componente insonorizante.

Ejemplos de manipulaciones prohibidas

- Desmontar o perforar silenciadores, chapas deflectoras, colectores u otros componentes encargados de conducir los gases de escape.
- Desmontar o perforar las piezas del sistema de admisión.
- Sustituir las piezas móviles del vehículo o de alguna parte del sistema de escape o de admisión por piezas no homologadas por el fabricante.

2.3 Seguridad de funcionamiento



PELIGRO

Peligro de accidente Una persona que no esté en condiciones de conducir se pone en peligro a sí misma y a los demás.

– No pongas el vehículo en funcionamiento si estás bajo los efectos del alcohol, drogas o medicamentos.
– No pongas el vehículo en funcionamiento si no te encuentras en las condiciones físicas o psíquicas necesarias.

PELIGRO

Riesgo de envenenamiento Los gases de escape son venenosos y pueden originar pérdida de conocimiento o incluso la muerte.

- Asegúrate de que haya siempre una ventilación suficiente durante el funcionamiento del motor.
- Utiliza un sistema de aspiración de gases de escape adecuado cuando arranques o dejes en marcha el motor en un espacio cerrado.

Advertencia

Peligro de quemaduras Algunas piezas del vehículo se calientan cuando el vehículo está en marcha.

- No toques ningún componente del vehículo (radiador, motor, amortiguador, equipo de frenos) hasta que no se haya enfriado.
- Antes de realizar cualquier trabajo, deja que se enfríen los componentes del vehículo.

El vehículo únicamente se debe utilizar en perfecto estado técnico, de acuerdo con el uso previsto, pensando en la seguridad y respetando el medio ambiente.

El vehículo solo puede ser utilizado por personas debidamente instruidas. Para circular por las vías públicas se necesita el permiso de conducción correspondiente.

Las anomalías que afecten a la seguridad debe repararlas inmediatamente un socio comercial autorizado.

Respetar los adhesivos de aviso/advertencia del vehículo.

2.4 Ropa de protección

Advertencia

Peligro de lesiones La falta de ropa de protección o su uso inadecuado aumenta el riesgo de lesiones.

- Utiliza en cada desplazamiento ropa de protección adecuada, como casco, botas y guantes, así como pantalón y chaqueta con protectores.
- Utiliza siempre ropa de protección en perfecto estado y conforme con las especificaciones legales.

Para tu propia seguridad, GASGAS recomienda utilizar el vehículo únicamente con ropa de protección adecuada.

2.5 Normas de trabajo

Siempre que no se indique lo contrario, el encendido debe estar desconectado (modelos con cerradura de encendido y modelos con llave con transpondedor) o el motor parado (modelos sin cerradura de encendido ni llave con transpondedor) para realizar cualquier trabajo.

Para algunos trabajos se requieren herramientas especiales. Aunque no forman parte integrante del vehículo, dichas herramientas se pueden encargar a través del número indicado entre paréntesis. Ejemplo: extractor de cojinete (15112017000)

Siempre que no se indique lo contrario, se aplican las condiciones normales para todos los trabajos y descripciones.

Temperatura ambiente	20 °C (68,0 °F)
Presión del aire ambiental	1.013 mbar (14,69 psi)
Humedad relativa del aire	60 ±5 %

Durante el ensamblaje, las piezas no reutilizables (p. ej. tornillos y tuercas autoblocantes, tornillos de expansión, juntas, anillos de hermetizado, juntas tóricas, agujas, arandelas de seguridad) deben sustituirse por piezas nuevas.

Para algunas uniones atornilladas se requiere un pegamento sellador de roscas (p. ej. **Loctite®**). Durante el uso, respetar las indicaciones específicas del fabricante.

Si una pieza nueva ya trae aplicado un pegamento sellador de roscas (p. ej., **Precote®**), no aplicar ningún otro agente fijador adicional.

Limpiar y comprobar el buen estado de las piezas que se vayan a volver a utilizar tras el desensamblaje. Cambiar las piezas dañadas o desgastadas.

Restablecer la seguridad del vehículo una vez finalizados los trabajos de reparación o de mantenimiento.

2.6 Medio ambiente

Un uso responsable de la moto ayuda a evitar problemas y conflictos. Para garantizar el futuro del motociclismo, asegúrate de utilizar la moto dentro del marco legal y respeta el medio ambiente, así como los derechos de los demás.

La eliminación del aceite usado, otros agentes de servicio, medios auxiliares, piezas usadas y, dado el caso, motocicletas usadas debe realizarse de conformidad con la normativa y las directivas del país correspondiente.

2.7 Manual de instrucciones

Lea completa y atentamente este manual de instrucciones antes de conducir por primera vez su motocicleta. El manual de instrucciones contiene mucha información y muchos consejos importantes que le facilitarán el manejo, la conducción y el mantenimiento del vehículo. Solo así podrá saber cómo adaptar el vehículo a su estatura y preferencias, y cómo protegerse para no sufrir lesiones.

Consejo

Guarde este manual de instrucciones en su dispositivo para poder consultarlo siempre que lo necesite.

Para obtener más información sobre el vehículo o aclarar cualquier duda que pueda surgir al leer el manual, póngase en contacto con un socio comercial autorizado.

El manual de instrucciones es una parte integrante importante del vehículo. Si se vende, el nuevo propietario debe volver a descargar el manual de instrucciones.

El manual de instrucciones se puede descargar repetidas veces usando el código QR o el enlace que figura en el comprobante de entrega.

El manual de instrucciones está también disponible para su descarga en su socio comercial autorizado y en la página web de GASGAS.

Página web internacional de GASGAS: https://www.gasgas.com/

Se puede encargar un ejemplar impreso en la siguiente dirección.

Página web para el ejemplar impreso: https://print.ktm.com

2.8 Definición del uso conforme a lo previsto

(Todos los modelos EU)

Este vehículo está concebido y construido para soportar los esfuerzos que se presentan habitualmente bajo condiciones de trial.

Aviso

Este vehículo solo cuenta con permiso de circulación para las vías públicas en la versión homologada (estrangulada).

La versión sin reducción de potencia de este vehículo únicamente se puede utilizar en recintos cerrados al tráfico público.

Este vehículo está diseñado para el trial y no para el motocross.

(Todos los modelos US)

Este vehículo está concebido y construido para soportar los esfuerzos que se presentan habitualmente bajo condiciones de trial.

Aviso

Este vehículo no está homologado para circular en vías públicas.

Este vehículo está diseñado para el trial y no para el motocross.

2.9 Uso indebido

El vehículo solo se puede utilizar para el fin previsto.

El uso inadecuado puede suponer un peligro para personas, materiales y medio ambiente.

Cualquier uso del vehículo que no responda al uso adecuado ni a la definición del uso previsto supone un uso indebido.

El uso indebido también incluye la utilización de medios de explotación y auxiliares que no cumplan las especificaciones exigidas para la aplicación en cuestión.

3 Avisos importantes

3.1 Garantía legal y garantía voluntaria

Los trabajos prescritos en el programa de mantenimiento debe realizarlos únicamente un socio comercial autorizado, que confirmará su ejecución en **GASGAS Dealer.net**; de lo contrario, se pierden los derechos de garantía. Los daños directos e indirectos derivados de manipulaciones o modificaciones del vehículo no están cubiertos por la garantía.

3.2 Agentes de servicio, medios auxiliares

Los agentes de servicio y los medios auxiliares se han de utilizar conforme al manual de instrucciones y la especificación técnica.

3.3 Recambios, accesorios

En aras de la seguridad, utilice únicamente recambios y accesorios homologados o recomendados por GASGAS y encargue su instalación a un socio contractual autorizado. GASGAS no responde de los daños resultantes de la utilización de otros productos.

Algunos recambios y accesorios se incluyen entre paréntesis en las descripciones pertinentes. Su socio comercial autorizado estará encantado de asesorarle.

En la página web de GASGAS se pueden encontrar los accesorios más recientes para el vehículo.

Página web internacional de GASGAS: https://www.gasgas.com/

3.4 Servicio

Un requisito básico para la utilización correcta del vehículo y para evitar un desgaste prematuro es el cumplimiento de los trabajos de mantenimiento, cuidado y ajuste del motor y de la parte ciclo mencionados en el manual de instrucciones. Un reglaje incorrecto de la parte ciclo puede originar daños y roturas en los componentes de la misma.

El uso del vehículo en condiciones difíciles (como arena, carreteras o terrenos mojados, polvorientos o embarrados) puede aumentar considerablemente el desgaste de componentes como la cadena de transmisión, los equipos de frenos, el filtro de aire o los componentes de suspensión. Por ello, es posible que sea necesario inspeccionar o sustituir las piezas antes de que venza el siguiente intervalo de mantenimiento.

Deben respetarse los periodos de rodaje y los intervalos de mantenimiento especificados. Su estricto cumplimiento contribuye considerablemente a aumentar la vida útil de la moto.

En caso de intervalos de kilometraje y de tiempo, el intervalo decisivo es el primero que ocurra.

En el área de servicio del sitio web internacional de GASGAS hay una lista de los servicios que ya se han realizado en el vehículo:

Página web internacional de GASGAS: https://www.gasgas.com/

Las preguntas sobre los servicios realizados están a su disposición para responder a las partes contratantes autorizadas.

Hay una lista de socios comerciales autorizados en el sitio web de GASGAS.

3.5 Imágenes

Algunas de las figuras de este documento incluyen equipamientos especiales.

A fin de mejorar la representación visual y facilitar la comprensión de las imágenes, es posible que algunas piezas estén desmontadas o no se incluyan en las imágenes. No siempre es absolutamente necesario desmontar piezas para realizar las tareas descritas. Las indicaciones en forma de texto tienen prioridad.

3.6 Servicio de atención al cliente

Si tiene alguna duda sobre el vehículo y sobre GASGAS, su socio comercial autorizado estará encantado de ayudarle.

La lista de socios comerciales autorizados está disponible en la página web de GASGAS.

Página web internacional de GASGAS: https://www.gasgas.com/

4.1 Vista frontal izquierda del vehículo (ejemplo)



1. Maneta de freno (pág. 19)
2. Maneta de embrague (pág. 19)
3. Tapón del depósito de gasolina
4. Reglaje del nivel de extensión del amortiguador
5. **(Opción: no homologada)**
   Botón de arranque en frío (pág. 23)
6. Palanca de cambio (pág. 23)
7. Grifo de la gasolina (pág. 22)
8. Número del motor (pág. 17)
9. **(Opción: no homologada)**
   Mando de las luces (pág. 20)

4.2 Vista trasera derecha del vehículo (ejemplo)

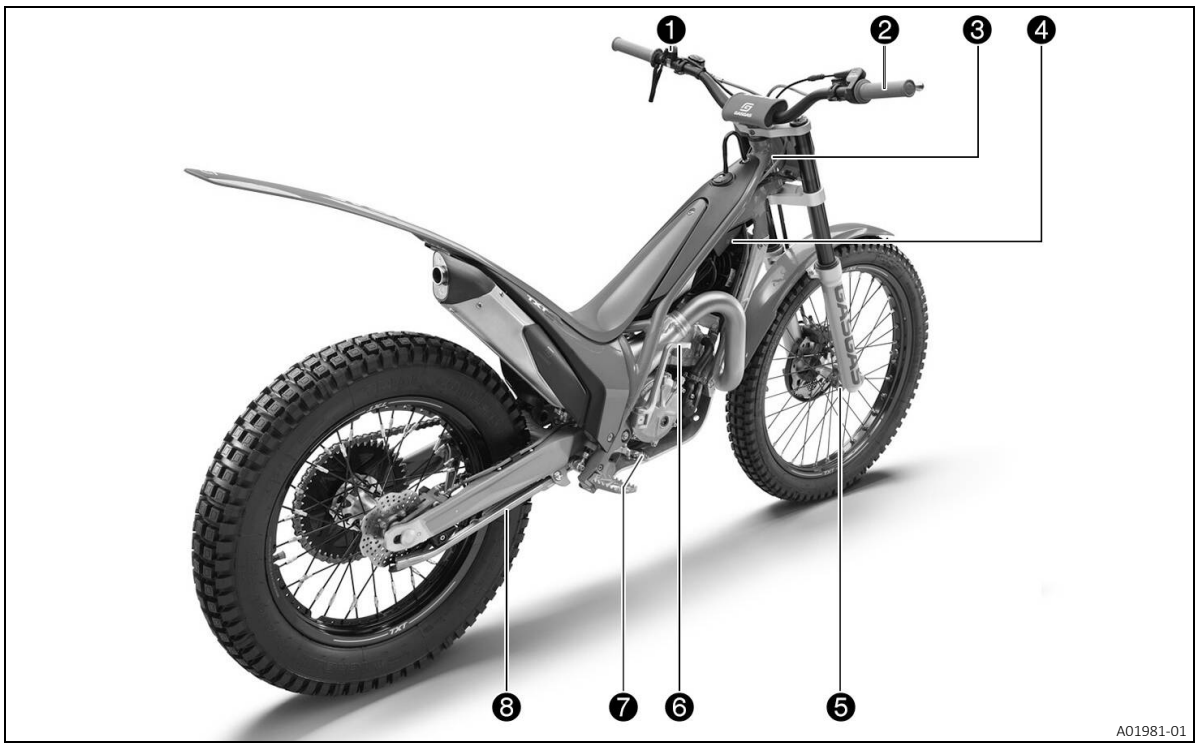

1. **(Opción: no homologada)**
   Interruptor magnético (pág. 20)
2. Puño del acelerador (pág. 19)
3. Número de chasis (pág. 17)
3. Etiqueta del chasis (pág. 17)
4. **(Opción: no homologada)**
   Interruptor de curva de encendido (pág. 22)
5. Referencia de la horquilla (pág. 17)
6. Palanca de arranque (pág. 24)
7. Pedal de freno (pág. 24)
8. Caballete lateral (pág. 24)

5.1 Número de chasis

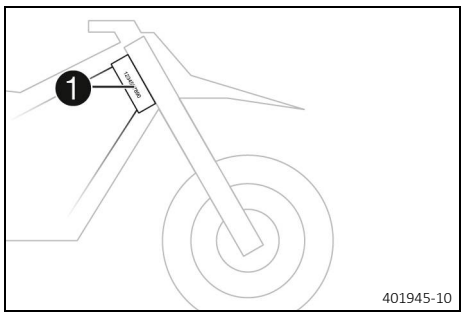

El número de chasis ❶ está grabado en el lado derecho de la columna de dirección.

5.2 Etiqueta del chasis

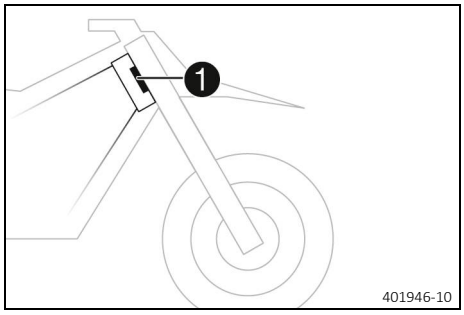

La etiqueta del chasis ❶ está colocada en el tubo delantero del chasis.

5.3 Número del motor

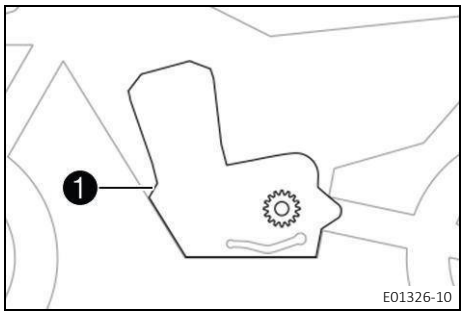

El número del motor ❶ está grabado en el lado izquierdo del motor, debajo del piñón de la cadena.

5.4 Referencia de la horquilla

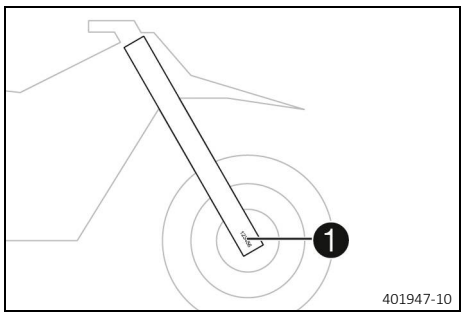

La referencia de la horquilla ❶ está grabada en el exterior del puño de la horquilla.

5.5 Referencia del amortiguador

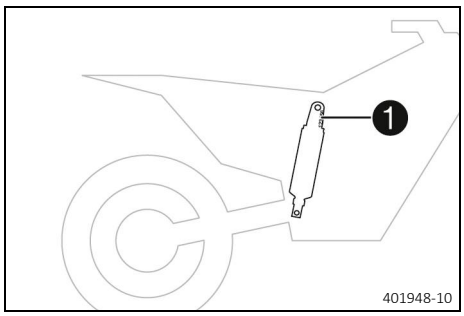

El código de artículo del amortiguador ❶ está grabado en la parte superior derecha.

6.1 Maneta de embrague

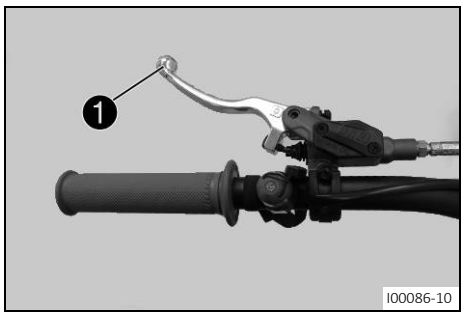

La maneta de embrague ❶ se encuentra en el lado izquierdo del manillar.
El embrague se acciona hidráulicamente y se reajusta automáticamente.

6.2 Maneta de freno

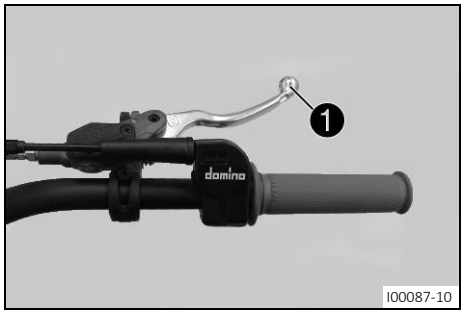

La maneta de freno ❶ se encuentra en el lado derecho del manillar.
Con la maneta de freno se acciona el freno delantero.

6.3 Puño del acelerador

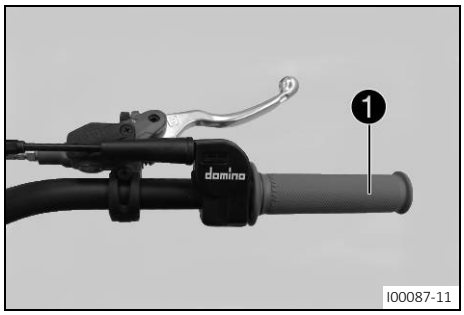

El puño del acelerador ❶ se encuentra en el lado derecho del manillar.

6.4 Interruptor magnético (Opción: no homologada)

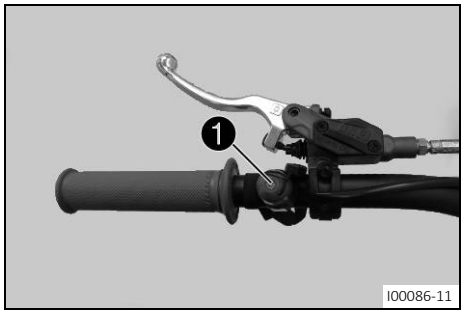

Estado	Significado
Interruptor magnético ⊗ montado – Si el interruptor magnético está montado, el vehículo se puede arrancar y conducir.	En esta posición, el circuito de encendido está cerrado y es posible arrancar el motor.
Interruptor magnético ⊗ retirado – Si el interruptor magnético no está montado, el vehículo no se puede arrancar ni conducir.	En esta posición, el circuito de encendido está interrumpido; si el motor está en marcha, se detiene, y si no está en marcha, no es posible arrancarlo.

Advertencia

Peligro de lesiones Si el interruptor magnético permanece en su soporte después de una caída, el vehículo no se desactiva inmediatamente.

– Asegúrese de que el lazo del interruptor magnético esté bien sujeto a la ropa de protección o a la muñeca, de modo que, en caso de caída, el interruptor magnético se desconecte del soporte.

El soporte para el interruptor magnético ❶ se encuentra en el lado izquierdo del manillar.

Si el interruptor magnético rojo del manillar se suelta, por ejemplo, a causa de una caída, el vehículo se desactiva.

Retirando el interruptor magnético del manillar, el vehículo se puede desactivar rápidamente en cualquier condición de funcionamiento.

6.5 Interruptor de masa (Opción: homologada)

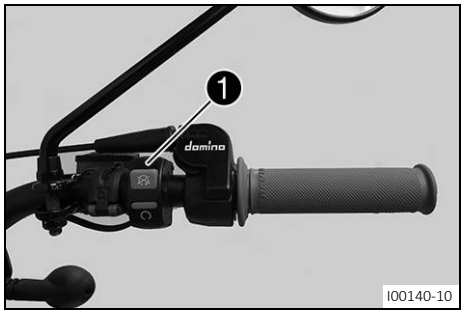

El interruptor de masa ❶ está situado en el lado derecho del manillar.

Estado	Significado
El interruptor de masa ⊗ no está pulsado.	En esta posición, el circuito de encendido está cerrado y es posible arrancar el motor.
El interruptor de masa ⊗ se mantiene pulsado.	En esta posición, el circuito de encendido está interrumpido; si el motor está en marcha, se detiene, y si no está en marcha, no es posible arrancarlo.

6.6 Mando de las luces (Opción: no homologada)

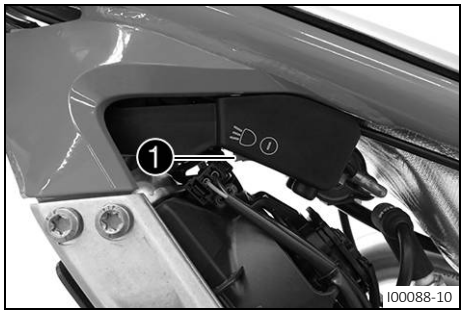

El mando de las luces ❶ está montado en el chasis a la izquierda detrás de la pipa de la dirección.

Aviso

El mando de las luces no tiene función alguna en el estado homologado (estrangulado) de la motocicleta.

6.7 Mando de las luces (Opción: homologada)

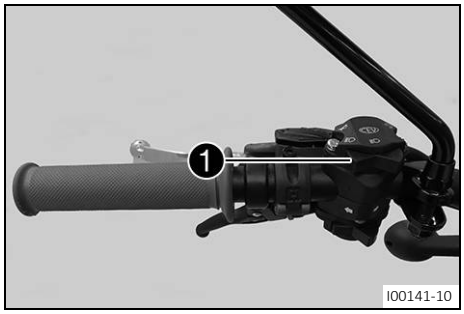

El mando de las luces ❶ se encuentra en el lado izquierdo del manillar.

Estado		Significado
	Luz de cruce conectada – Mando de las luces en posición central. En esta posición están encendidas la luz de cruce y el piloto trasero.	En esta posición están encendidas la luz de cruce y el piloto trasero.
	Luz de carretera conectada – Mando de las luces basculado hacia la izquierda. En esta posición están encendidas la luz de carretera y el piloto trasero.	En esta posición están encendidas la luz de carretera y el piloto trasero.

6.8 Botón de la bocina (Opción: homologada)

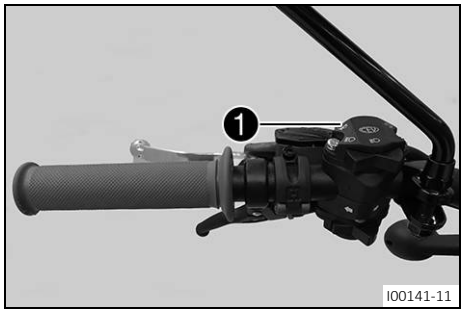

El botón de la bocina ❶ se encuentra en el lado izquierdo del manillar.

Estado	Significado
Botón de la bocina en la posición inicial	Sin función
Botón de la bocina pulsado – En esta posición se acciona la bocina.	En esta posición se acciona la bocina.

6.9 Interruptor de los intermitentes (Opción: homologada)



El interruptor de los intermitentes ❶ se encuentra en el lado izquierdo del manillar.

Estado		Significado
	Interruptor de los intermitentes pulsado a la izquierda	Intermitente izquierdo encendido.
	Interruptor de los intermitentes pulsado a la derecha	Intermitente derecho encendido.

6.10 Interruptor de curva de encendido (Opción: no homologada)



El interruptor de curva de encendido ❶ está montado en el chasis a la derecha detrás de la pipa de la dirección.

El interruptor de curva de encendido permite modificar la característica del motor.

Aviso

El interruptor de curva de encendido no tiene función alguna en el estado homologado (estrangulado) de la motocicleta.

6.11 Vista general de los testigos de control

(Opción: homologada)



Estado	Significado
El testigo de control de la luz de carretera se ilumina en azul	La luz larga está activada.
El testigo de control de anomalía de funcionamiento se ilumina/parpadea en amarillo	El **OBD** ha detectado un error en el sistema electrónico del vehículo. Estacionar respetando las normas de tráfico y contactar con un socio comercial autorizado.
El testigo de control de los intermitentes parpadea en verde	El intermitente está activado.

6.12 Cerradura del manillar (Opción: homologada)

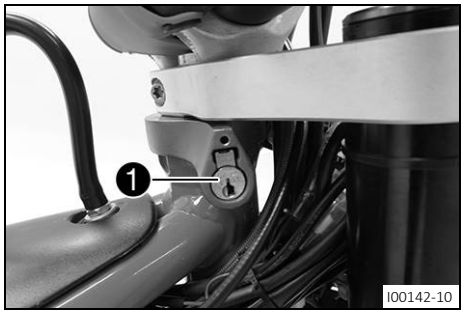

La cerradura del manillar permite bloquear la dirección. De esta manera no se puede girar ni conducir el vehículo.

La cerradura del manillar ❶ se encuentra debajo de la tija superior de la horquilla.

6.13 Grifo de la gasolina



Con el mango ❶ del grifo de la gasolina se abre y se cierra la alimentación de combustible al carburador.

El grifo de la gasolina se encuentra en el lado izquierdo del depósito de combustible.

6.14 Botón de arranque en frío (Opción: no homologada)

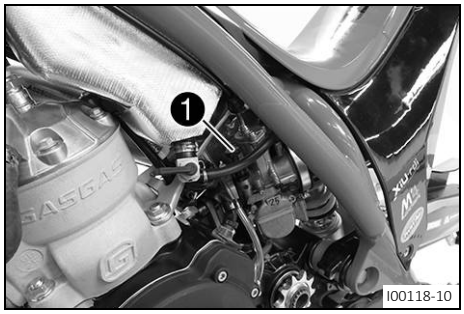

Si está activada la función de arranque en frío, se abre un orificio en el carburador que permite que el motor aspire combustible adicional. Como consecuencia, la mezcla de aire y combustible es más rica, tal como es necesario para el arranque en frío.

Aviso
La función de arranque en frío tiene que estar desactivada si el motor está caliente.

El botón de arranque en frío ❶ se encuentra en el lado izquierdo del carburador.

6.15 Palanca de arranque en frío (Opción: homologada)

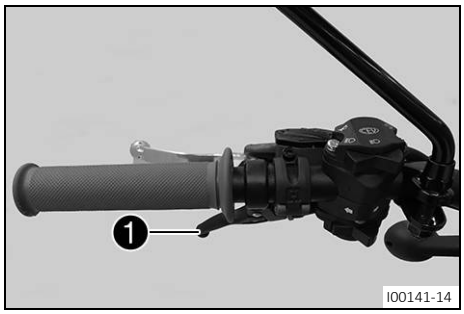

Si está activada la función de arranque en frío, se abre un orificio en el carburador que permite que el motor aspire combustible adicional. Como consecuencia, la mezcla de aire y combustible es más rica, tal como es necesario para el arranque en frío.

Aviso
La función de arranque en frío tiene que estar desactivada si el motor está caliente.

La palanca de arranque en frío ❶ se encuentra en el lado izquierdo del manillar.

6.16 Palanca de cambio

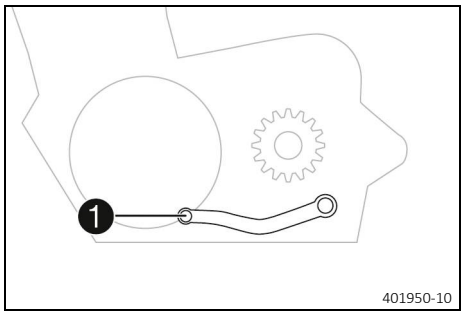

La palanca de cambio ❶ está montada en el lado izquierdo del motor.

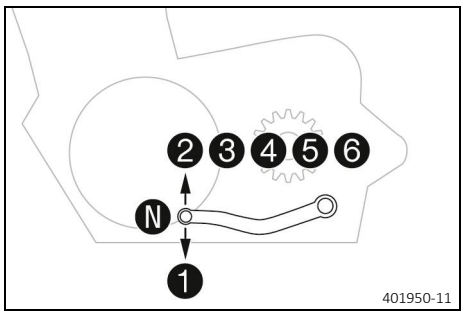

La posición de las marchas se indica en la figura.
El punto neutro o muerto se encuentra entre la 1.ª y la 2.ª marcha.

6.17 Palanca de arranque

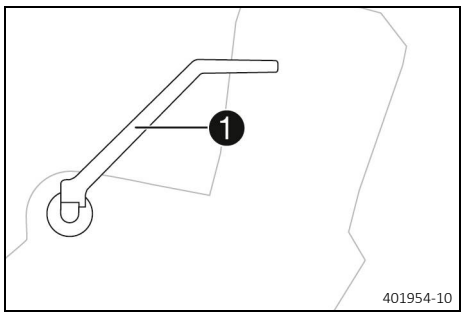

La palanca del pedal de arranque 1 se encuentra en el lado derecho del motor.
La palanca del pedal de arranque puede girar.

Aviso
Antes de emprender la marcha, recoger de nuevo la palanca del pedal de arranque hacia el motor.

6.18 Pedal de freno

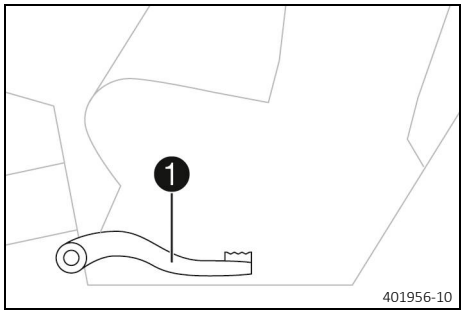

El pedal del freno 1 se encuentra delante de la estribera derecha.
Con el pedal de freno se acciona el freno trasero.

6.19 Caballete lateral

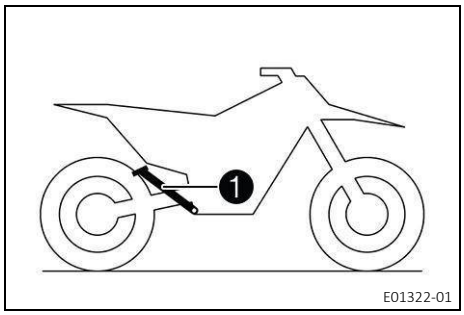

El caballete lateral 1 permite apoyar la motocicleta para estacionarla.

Aviso
Durante la circulación, el caballete lateral 1 debe estar plegado.

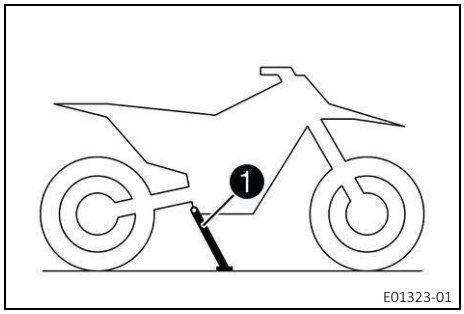

El caballete lateral 1 se encuentra en el lado derecho del vehículo.

6.20 Bloquear la dirección (Opción: homologada)

Trabajo previo

– Parar y estacionar el vehículo. (pág. 38)

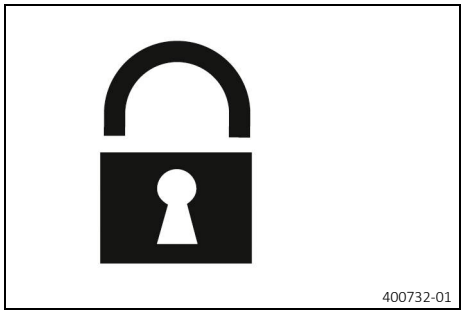

Trabajo principal

– Girar el manillar completamente hacia la derecha.
– Introducir la llave de la cerradura del manillar en la cerradura del manillar, girarla hacia la izquierda, presionar hacia dentro y luego girarla hacia la derecha. Retirar la llave de la cerradura del manillar.
✓ Ya no se puede mover el manillar.

Aviso
Nunca deje la llave de la cerradura del manillar en la cerradura del manillar.

6.21 Desbloquear la dirección (Opción: homologada)

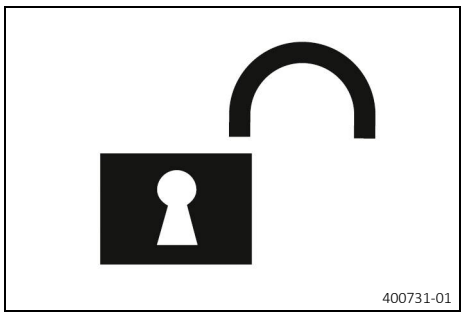

– Introducir la llave de la cerradura del manillar en la cerradura del manillar, girarla hacia la izquierda, tirar hacia fuera y luego girarla hacia la derecha. Retirar la llave de la cerradura del manillar.
✓ Se puede volver a mover el manillar.

Aviso
Nunca deje la llave de la cerradura del manillar en la cerradura del manillar.

6.22 Abrir el tapón del depósito de gasolina

PELIGRO
Peligro de incendio La gasolina es fácilmente inflamable.
La gasolina se dilata con el calor y puede llegar a salirse del depósito si está demasiado lleno.
– No llenes el depósito en las inmediaciones de llamas abiertas ni de objetos incandescentes o candentes.
– Asegúrate de que no haya nadie fumando cerca del vehículo cuando estés llenando el depósito.
– Detén el motor cuando estés llenando el depósito.
– Asegúrate de no derramar gasolina, sobre todo sobre piezas calientes del vehículo.
– En caso de derramar gasolina, límpialo inmediatamente.
– No llenes excesivamente el depósito de gasolina.

Advertencia
Riesgo de envenenamiento La gasolina es nocivo para la salud.
– Evita que la gasolina entre en contacto con la piel, los ojos o la ropa.
– Acude inmediatamente a un médico si has ingerido gasolina.
– No inhales vapores de gasolina.
– Si la gasolina entra en contacto con la piel, enjuaga inmediatamente la zona afectada con agua abundante.
– Si la gasolina entra en contacto con los ojos, enjuágalos bien con agua y acude inmediatamente a un médico.
– Cámbiate de ropa si se ha derramado líquido de frenos sobre ella.
– Guarda la gasolina correctamente en un recipiente adecuado y mantenla fuera del alcance de los niños.

AVISO

Peligro para el medio ambiente La manipulación incorrecta de la gasolina supone un peligro para el medio ambiente.

– No dejes que la gasolina llegue a las aguas subterráneas, el suelo o el alcantarillado.

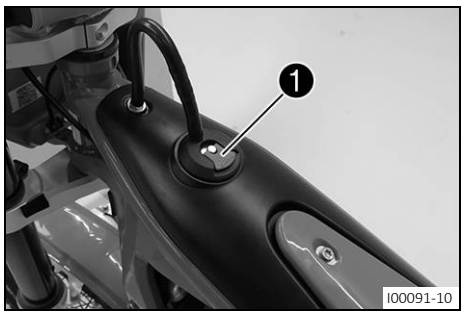

– Levantar el cierre rápido del depósito de combustible ❶, girarlo en sentido antihorario y extraerlo hacia arriba.

6.23 Cerrar el tapón del depósito de gasolina

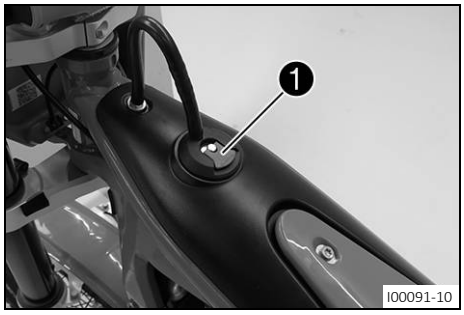

– Colocar el cierre rápido del depósito ❶ con el rótulo **GASGAS** hacia arriba y girarlo en sentido horario hasta que el depósito de combustible esté cerrado.

Tender la manguera del respiradero sin dobleces.

7.1 Visión general

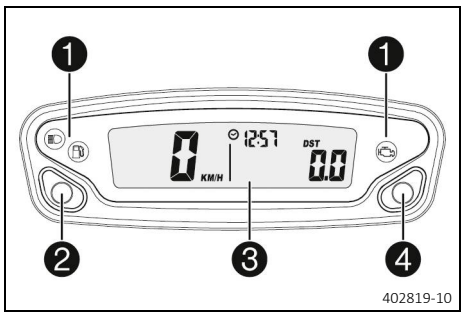

402819-10

1. Vista general de los testigos de control (pág. 22)
2. Botón izquierdo
3. Display
4. Botón derecho

7.2 Activación

7.2.1 Activar el cuadro de instrumentos

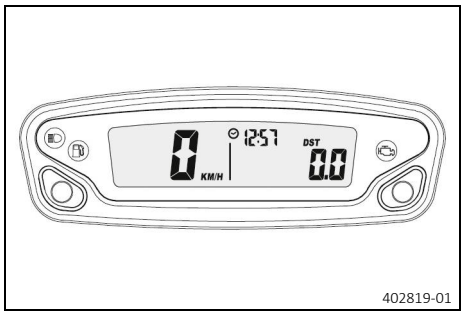

402819-01

El cuadro de instrumentos se activa cuando se pulsa un botón o al recibir un impulso del sensor de número de revoluciones de la rueda.

7.3 Mensajes en el cuadro de instrumentos

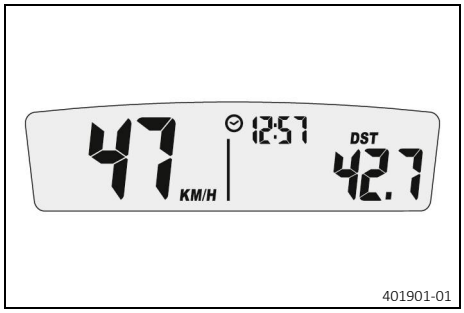

401901-01

Estado		Significado
LO	Tensión de la batería del cuadro de instrumentos	La tensión de la batería del cuadro de instrumentos es demasiado baja. Sustituir la batería del cuadro de instrumentos.
	Servicio	Es necesario realizar el mantenimiento. Ponerse en contacto con el socio comercial autorizado.

7.4 Ajustar el cuadro de instrumentos

Condición: La moto está parada

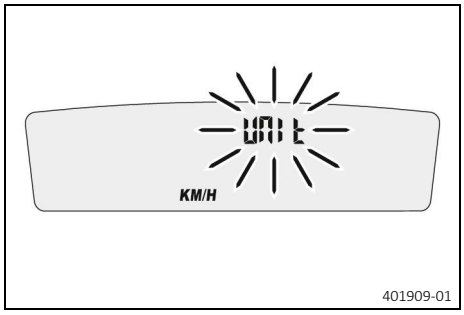

401909-01

– Mantener pulsados los dos botones durante 3-5 segundos.
  ✓ Se muestra el menú Setup. El indicador **UNIT** parpadea.
– Pulsar un botón para seleccionar la unidad **UNIT** de visualización de la velocidad: kilómetros **KM/H** o millas **M/H**.

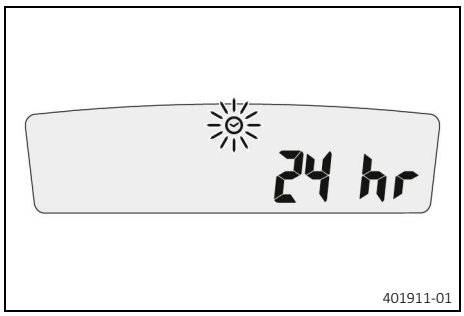

401911-01

– Esperar 5 segundos.
  ✓ El cuadro de instrumentos pasa al siguiente punto de menú. El símbolo de **reloj** parpadea.
– Pulsar uno de los botones para seleccionar el formato de visualización de la hora: 12 h o 24 h.

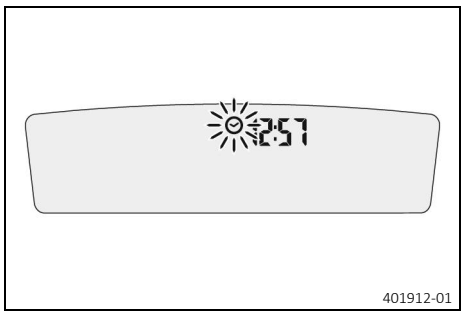

401912-01

– Esperar 5 segundos.
  ✓ El cuadro de instrumentos pasa al siguiente punto de menú. El símbolo de **reloj** parpadea.
– Elegir una de las siguientes alternativas.

Retrasar la hora

– Pulsar el botón izquierdo.
  ✓ El valor disminuye.

Adelantar la hora

– Pulsar el botón derecho.
  ✓ El valor aumenta.

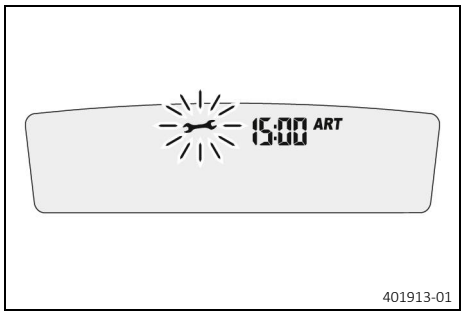

401913-01

– Esperar 5 segundos.
  ✓ El cuadro de instrumentos pasa al siguiente punto de menú. El símbolo **Mantenimiento** parpadea.
– Ajustar el mantenimiento.
– Elegir una de las siguientes alternativas.

Acortar el intervalo de mantenimiento

– Pulsar el botón izquierdo.
  ✓ El valor disminuye.

Alargar el intervalo de mantenimiento

– Pulsar el botón derecho.
  ✓ El valor aumenta.

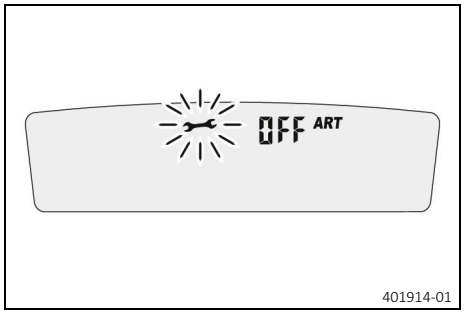

Desactivar la visualización de los intervalos de mantenimiento

– Mantener pulsado el botón izquierdo.
  ✓ En el display se muestra **off**.

7.5 Ajustar kilómetros o millas

Aviso
Cuando se cambia de unidad, el valor **ODO** se conserva y se convierte al valor correspondiente.

Condición: La moto está parada

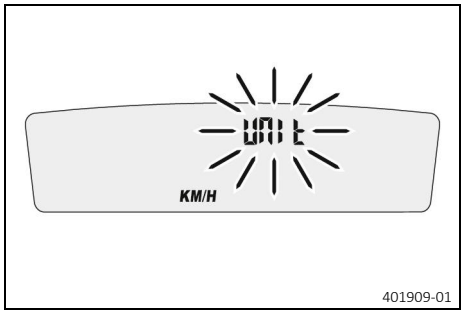

– Mantener pulsados los dos botones durante 3-5 segundos.
  ✓ Se muestra el menú Setup. El indicador **UNIT** parpadea.
– Pulsar un botón para seleccionar la unidad **UNIT** de visualización de la velocidad: kilómetros **KM/H** o millas **M/H**.

7.6 Ajustar la hora

Condición: La moto está parada

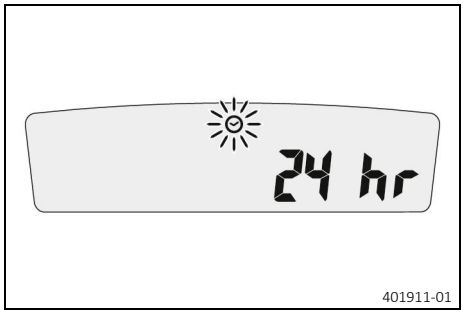

– Mantener pulsados los dos botones durante 3-5 segundos.
  ✓ Se muestra el menú Setup. El indicador **UNIT** parpadea.
– Esperar hasta que empiece a parpadear el menú de la **hora**.
– Pulsar uno de los botones para seleccionar el formato de visualización de la hora: 12 h o 24 h.

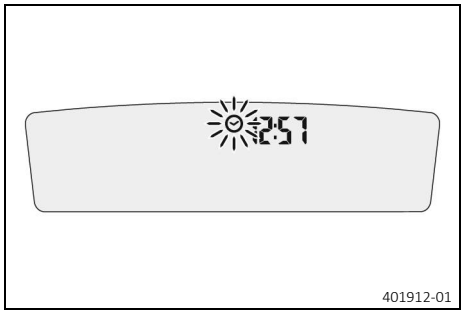

– Esperar 5 segundos.
  ✓ El cuadro de instrumentos pasa al siguiente punto de menú. El símbolo de **reloj** parpadea.

– Elegir una de las siguientes alternativas.

Retrasar la hora

– Pulsar el botón izquierdo.
  ✓ El valor disminuye.

Adelantar la hora

– Pulsar el botón derecho.
  ✓ El valor aumenta.

7.7 Ajustar la visualización del mantenimiento

Condición: La moto está parada

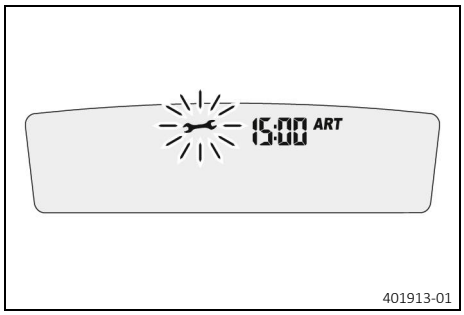

401913-01

– Mantener pulsados los dos botones durante 3-5 segundos.
  ✓ Se muestra el menú Setup. El indicador **UNIT** parpadea.
– Esperar hasta que empiece a parpadear el menú de la **visualización del mantenimiento**.
– Ajustar el mantenimiento.

– Elegir una de las siguientes alternativas.

Acortar el intervalo de mantenimiento

– Pulsar el botón izquierdo.
  ✓ El valor disminuye.

Alargar el intervalo de mantenimiento

– Pulsar el botón derecho.
  ✓ El valor aumenta.

Desactivar la visualización de los intervalos de mantenimiento

– Mantener pulsado el botón izquierdo.
  ✓ En el display se muestra **off**.

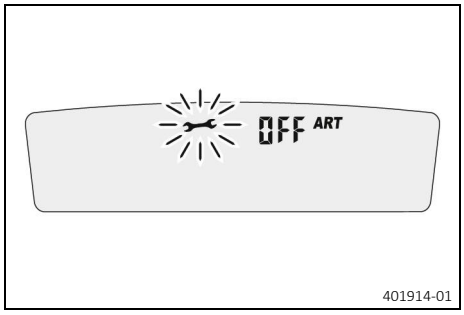

401914-01

7.8 Velocidad, hora y kilometraje parcial 1 DST

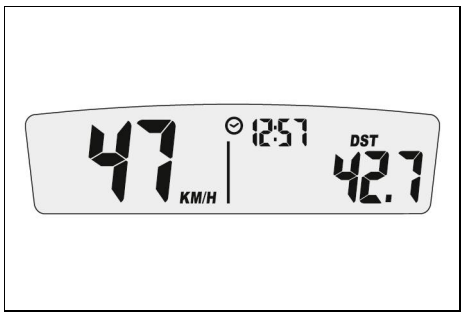

– Pulsar uno de los botones hasta que se visualice **DST** en el cuadro de instrumentos.

KM/H o **M/H** indica la velocidad.

Reloj indica la hora.

DST indica el kilometraje desde la última puesta a cero, por ejemplo, entre dos repostajes.

Aviso

Cuando el valor sobrepasa los 39999,9, el **DST** se restablece automáticamente a 0,0.

– Pulsar brevemente el botón izquierdo.	Siguiente modo de indicación
– Pulsar el botón izquierdo durante 3-5 segundos.	El **DST** puede preajustarse a un valor entre 0,0 y 39999,9 utilizando los botones.
– Pulsar brevemente el botón derecho.	Siguiente modo de indicación
– Pulsar el botón derecho durante 3-5 segundos.	**DST** se pone a 0,0.

7.9 Velocidad, hora y kilometraje parcial 2 DST2

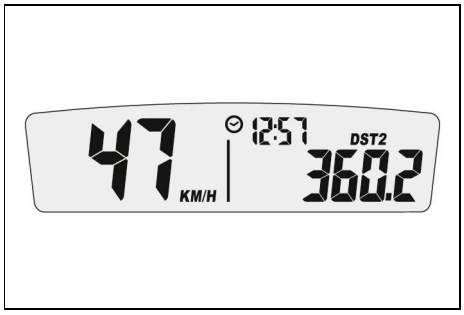

– Pulsar uno de los botones hasta que se visualice **DST2** en el cuadro de instrumentos.

KM/H o **M/H** indica la velocidad.

Reloj indica la hora.

DST2 indica el kilometraje 2 desde la última puesta a cero (p. ej. entre dos repostajes).

Aviso

Cuando el valor sobrepasa los 39999,9, el **DST2** se restablece automáticamente a 0,0.

– Pulsar brevemente el botón izquierdo.	Siguiente modo de indicación

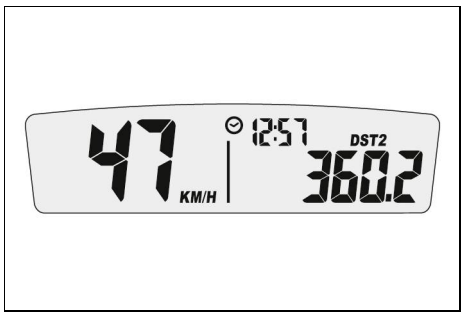

– Pulsar el botón izquierdo durante 3-5 segundos.	El **DST2** puede preajustarse a un valor entre 0,0 y 39999,9 utilizando los botones.
– Pulsar brevemente el botón derecho.	Siguiente modo de indicación
– Pulsar el botón derecho durante 3-5 segundos.	**DST2** se pone a 0,0.

7.10 Velocidad media AVG, horas de servicio ART y kilometraje total ODO

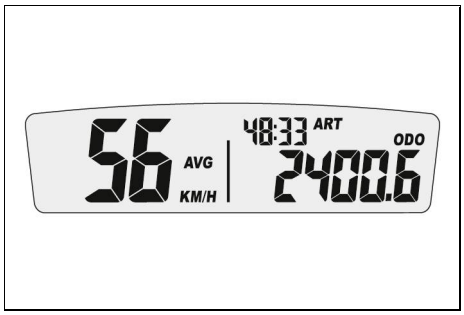

– Pulsar uno de los botones hasta que se visualicen **AVG**, **ART** y **ODO** en el cuadro de instrumentos.

AVG indica la velocidad media desde la última puesta a cero.

ART indica las horas de servicio.

ODO indica el kilometraje total.

– Pulsar brevemente el botón izquierdo.	Siguiente modo de indicación
– Pulsar el botón izquierdo durante 3-5 segundos.	El SÍMBOLO DE LA LLAVE ESPAÑOLA indica las horas de servicio restantes hasta el siguiente mantenimiento.
– Pulsar brevemente el botón derecho.	Siguiente modo de indicación
– Pulsar el botón derecho durante 3-5 segundos.	**AVG** se pone a 0,0.

8.1 Instrucciones para la primera puesta en servicio

PELIGRO
Peligro de accidente Una persona que no esté en condiciones de conducir se pone en peligro a sí misma y a los demás.
– No pongas el vehículo en funcionamiento si estás bajo los efectos del alcohol, drogas o medicamentos.
– No pongas el vehículo en funcionamiento si no te encuentras en las condiciones físicas o psíquicas necesarias.

Advertencia
Peligro de accidente El vehículo no está previsto para llevar un pasajero.
– No lleves ningún pasajero.

Advertencia
Peligro de accidente El equipo de frenos falla si se produce sobrecalentamiento.
Si no se suelta el pedal de freno, las pastillas de freno rozan constantemente.
– Cuando no quieras frenar, levanta el pie del pedal del freno.

Advertencia
Peligro de accidente Un estilo de conducción inadecuado entraña un grave riesgo.
– Adapta la velocidad del vehículo al estado de la calzada y a tu capacidad de conducción.

Advertencia
Peligro de accidente El peso total y la carga en los ejes influyen en el comportamiento de conducción.
– No superes el peso total máximo admisible ni la carga por eje.

Advertencia
Peligro de lesiones Las personas no autorizadas suponen un peligro para sí mismas y para los demás.
– Nunca dejes el vehículo sin vigilancia cuando el motor esté en marcha.
– Asegura el vehículo contra acceso no autorizado.

Advertencia
Peligro de accidente Un perfil de neumáticos diferente en las ruedas delantera y trasera puede dificultar el control del vehículo.
– Asegúrate de que solo se utilizan neumáticos con el mismo dibujo en las ruedas delantera y trasera.

Advertencia
Peligro de lesiones La falta de ropa de protección o su uso inadecuado aumenta el riesgo de lesiones.
– Utiliza en cada desplazamiento ropa de protección adecuada, como casco, botas y guantes, así como pantalón y chaqueta con protectores.
– Utiliza siempre ropa de protección en perfecto estado y conforme con las especificaciones legales.

Aviso
Durante el funcionamiento de la moto, tener presente que un ruido excesivo puede resultar molesto para los demás.

– Asegurarse de que se han llevado a cabo las tareas de la inspección previa a la entrega en un socio comercial autorizado.
– Antes de conducir por primera vez, leer el manual de instrucciones completo.
– Familiarizarse con los elementos de mando.
– Ajustar la posición inicial de la maneta de embrague. (pág. 85)
– Ajustar la posición inicial de la maneta de freno. (pág. 88)
– Ajustar la posición inicial del pedal de freno. (pág. 97)
– Ajustar la posición inicial de la palanca de cambio. (pág. 125)

– Familiarizarse con el comportamiento del vehículo sobre una superficie adecuada antes de abordar un trayecto más exigente.

Aviso
Al circular fuera de la carretera, se recomienda ir acompañado de otra persona en un segundo vehículo para poder prestarse ayuda mutuamente.

– Conducir también lentamente y parado a fin de adquirir una mejor sensibilidad sobre las reacciones de la motocicleta.
– No realizar conducciones en terrenos que superen sus capacidades y experiencia.
– Durante la marcha, mantener el manillar sujeto con las dos manos y dejar los pies en los reposapiés.
– No transportar equipaje.
– Respetar el peso total máximo admisible y la carga máxima admisible sobre los ejes.
– Controlar la tensión de los radios. (pág. 109)

Volver a comprobar la tensión de los radios después de media hora de marcha.

– Realizar rodaje del motor. (pág. 34)

8.2 Realizar rodaje del motor

– Durante la fase de rodaje no hay que superar la potencia del motor especificada.

Potencia máxima del motor	
Durante las 3 primeras horas de marcha	< 70 %
Durante las 5 primeras horas de marcha	< 100 %

– ¡Evitar circular a toda velocidad!
– Controlar regularmente el régimen de ralentí.

Régimen de ralentí	900 rpm … 1.100 rpm (15,00 Hz … 18,33 Hz)

Aviso
Durante el periodo de rodaje se puede modificar el régimen de ralentí.

» Si varía el régimen de ralentí:
  – Ajustar el régimen de ralentí del carburador. (pág. 123)

8.3 Preparar el vehículo para condiciones de uso difíciles

Aviso
El uso del vehículo bajo condiciones adversas, como, p. ej., en arena o en trayectos o terrenos mojados, polvorientos o embarrados, puede aumentar considerablemente el desgaste de elementos como el filtro de aire, la cadena de transmisión, los equipos de frenos o los componentes del tren de rodaje. Por ello, es posible que sea necesario inspeccionar o sustituir las piezas antes de que venza el siguiente intervalo de mantenimiento.

– Limpiar el filtro de aire y la caja del filtro de aire. (pág. 71)

Aviso
Revisar el filtro de aire aproximadamente cada 30 minutos.

– Comprobar que no haya humedad ni corrosión en las clemas eléctricas y que estén bien sujetas.
» Si hay humedad, corrosión o deterioro:
  – Limpiar y secar los conectores y, si fuera necesario, sustituirlos.

9.1 Trabajos de revisión y cuidado antes de cada puesta en servicio

Aviso
Antes de cada trayecto se ha de comprobar que el vehículo esté en buen estado y sea seguro para circular.
El vehículo solo se puede utilizar en estado técnico impecable.

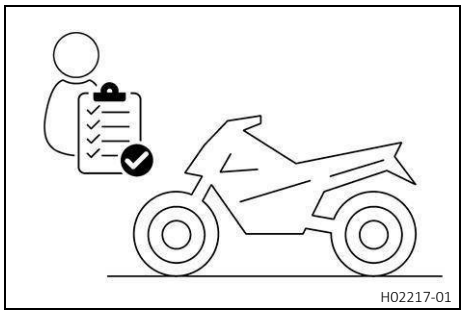
H02217-01

- Controlar el nivel del aceite de la caja de cambios. (pág. 127)
- Controlar el sistema eléctrico.
- Controlar el nivel del líquido de frenos del freno delantero. (pág. 90)
- Controlar el nivel del líquido de frenos del freno trasero. (pág. 97)
- Comprobar las pastillas de freno y el seguro de las pastillas de freno de la rueda delantera. (pág. 92)
- Comprobar las pastillas de freno y el seguro de las pastillas de freno de la rueda trasera. (pág. 100)
- Comprobar el funcionamiento del equipo de frenos.
- Controlar el nivel de líquido refrigerante. (pág. 110)
- Comprobar si hay suciedad de la cadena. (pág. 80)
- Comprobar la tensión de la cadena. (pág. 81)
- Comprobar el estado de los neumáticos. (pág. 107)
- Controlar la presión de los neumáticos. (pág. 108)
- Controlar la tensión de los radios. (pág. 109)

  La tensión de los radios tiene que controlarse regularmente ya que, si no es correcta, puede afectar negativamente a la seguridad de conducción.
- Limpiar los manguitos antipolvo de las botellas de la horquilla. (pág. 54)
- Controlar el filtro de aire.
- Controlar el ajuste y la facilidad de movimiento de todos los mandos.
- Comprobar regularmente que todos los tornillos, tuercas y abrazaderas estén bien apretados.
- Controlar la reserva de combustible.

9.2 Arrancar el motor

PELIGRO
Riesgo de envenenamiento Los gases de escape son venenosos y pueden originar pérdida de conocimiento o incluso la muerte.
- Asegúrate de que haya siempre una ventilación suficiente durante el funcionamiento del motor.
- Utiliza un sistema de aspiración de gases de escape adecuado cuando arranques o dejes en marcha el motor en un espacio cerrado.

AVISO
Fallo del motor Un número de revoluciones elevado con el motor frío perjudica la durabilidad del motor.
- Mantén el motor siempre a un número de revoluciones bajo hasta que haya alcanzado la temperatura de funcionamiento.

Aviso
Si la motocicleta arranca con dificultad, es posible que la causa sean restos de combustible antiguo en la cámara del flotador. Los componentes fácilmente inflamables del combustible se evaporan si el vehículo permanece detenido durante un periodo de tiempo largo.
En cambio, si la cámara del flotador está llena con combustible fresco, y por lo tanto inflamable, el motor arranca inmediatamente.

(Opción: no homologada)

– Vaciar la cámara del flotador del carburador. (pág. 126)

– Girar hacia abajo el mango del grifo de gasolina a la posición **ON**.
  ✓ Puede salir combustible del depósito de combustible al carburador.

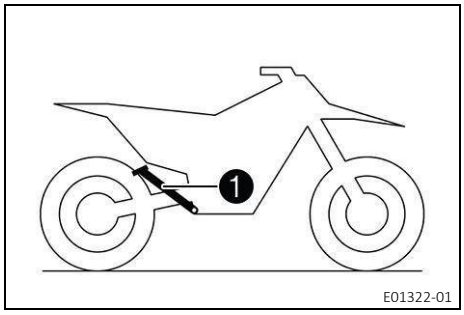

– Subir el caballete lateral ❶.
– Conmutar el cambio de marchas a la posición de punto muerto.

Condición: Motor frío

– Extraer el botón de arranque en frío hasta el tope.
– Tirar de la palanca de arranque en frío hasta el tope.
– Pisar a fondo y con fuerza la palanca del pedal de arranque.

Aviso
No acelerar.

9.3 Ponerse en marcha

Aviso
Encender la luz antes de conducir para ser visto antes.
Durante la circulación, el caballete lateral debe estar plegado.

– Tirar de la maneta de embrague, engranar la 1.ª marcha, soltar lentamente la maneta de embrague y, al mismo tiempo, acelerar cuidadosamente.

9.4 Cambiar de marcha, conducir

Advertencia
Peligro de accidente Cambiar a una marcha inferior con el motor a un elevado número de revoluciones bloquea la rueda trasera y sobrerrevoluciona el motor.
– No cambies a una marcha inferior cuando el número de revoluciones del motor sea elevado.

Aviso

En caso de oírse ruidos anómalos durante la marcha, detenerse inmediatamente, parar el motor y ponerse en contacto con un socio comercial autorizado de KTM.

La 1.ª marcha está prevista para ponerse en marcha y para subir pendientes.

- Cuando las condiciones (cuesta, situación de conducción, etc.) lo permiten, engranar una marcha superior. Para ello, disminuir la aceleración y tirar al mismo tiempo de la maneta de embrague, engranar la siguiente marcha, soltar la maneta de embrague y acelerar.
- Si está activada la función de arranque en frío, desactivarla una vez que el motor haya alcanzado la temperatura de servicio.
- Una vez alcanzada la velocidad máxima habiendo girado completamente el puño del acelerador, volverlo a girar en sentido contrario hasta ¾ de su recorrido. La velocidad apenas se reduce, pero el consumo de combustible lo hace de forma considerable.
- No acelerar más de lo que permite el motor en cada momento; si se gira bruscamente el puño del acelerador, aumenta el consumo.
- Para reducir a una marcha más corta, frenar la moto y, al mismo tiempo, reducir la aceleración.
- Tirar de la maneta de embrague y engranar una marcha inferior, soltar lentamente la maneta de embrague y acelerar o volver a cambiar de marcha.
- Parar el motor si el vehículo va a estar detenido o a régimen de ralentí durante un período de tiempo prolongado.

≥ 2 min

- Evitar que el embrague patine con frecuencia o durante demasiado tiempo. Ello provocaría que se calentasen el aceite de cambio, el motor y el sistema de refrigeración.
- Circular a un número de revoluciones reducido en vez de hacerlo a uno elevado con el embrague patinando.

9.5 Frenar

Advertencia

Peligro de accidente Un punto de resistencia esponjoso en el freno delantero o trasero disminuye la acción del freno.

- No circules con el vehículo si el equipo de frenos presenta un punto de resistencia esponjoso.

Advertencia

Peligro de accidente Un frenado demasiado brusco bloquea las ruedas.

- Adapta el modo de frenado a la situación de conducción y a las condiciones de la calzada.

Advertencia

Peligro de accidente La humedad y la suciedad estropean el equipo de frenos.

- Frena cuidadosamente varias veces para eliminar la humedad y suciedad de las pastillas de freno y de los discos de freno.

- En superficies arenosas, mojadas y resbaladizas debe utilizarse preferentemente el freno trasero.
- Debe dejarse de frenar siempre antes de entrar en la curva. Cambiar a una marcha inferior de acuerdo con la velocidad.

9.6 Parar y estacionar el vehículo

Advertencia

Peligro de quemaduras Algunas piezas del vehículo se calientan cuando el vehículo está en marcha.

– No toques ningún componente del vehículo (radiador, motor, amortiguador, equipo de frenos) hasta que no se haya enfriado.
– Antes de realizar cualquier trabajo, deja que se enfríen los componentes del vehículo.

Advertencia

Peligro de lesiones Las personas no autorizadas suponen un peligro para sí mismas y para los demás.

– Nunca dejes el vehículo sin vigilancia cuando el motor esté en marcha.
– Asegura el vehículo contra acceso no autorizado.

AVISO

Peligro de incendio Las piezas calientes del vehículo suponen un riesgo de incendio y explosión.

– No aparques el vehículo en las proximidades de materiales inflamables ni explosivos.
– Antes de cubrir el vehículo, deja que se enfríe.

AVISO

Daños materiales Aparcar el vehículo de forma incorrecta puede provocar daños en el mismo.

Si el vehículo echa a rodar o se vuelca, pueden producirse daños.

Los componentes para apoyar el vehículo están diseñados para aguantar únicamente el peso del mismo.

– Aparca el vehículo sobre una superficie llana y firme.
– Asegúrate de que nadie se suba al vehículo mientras se encuentre aparcado sobre un caballete.

– Frenar la moto.
– Conmutar el cambio de marchas a la posición de punto muerto.
– Retirar el interruptor magnético ⊗ de la fijación del manillar a la velocidad de ralentí del motor.
– Con el motor en régimen de ralentí, pulsar el interruptor de masa ⊗ hasta que se pare el motor.
– Estacionar la moto en una superficie firme.

9.7 Transporte

AVISO

Peligro de incendio Las piezas calientes del vehículo suponen un riesgo de incendio y explosión.

– No aparques el vehículo en las proximidades de materiales inflamables ni explosivos.
– Antes de cubrir el vehículo, deja que se enfríe.

AVISO

Daños materiales Aparcar el vehículo de forma incorrecta puede provocar daños en el mismo.

Si el vehículo echa a rodar o se vuelca, pueden producirse daños.

Los componentes para apoyar el vehículo están diseñados para aguantar únicamente el peso del mismo.

– Aparca el vehículo sobre una superficie llana y firme.
– Asegúrate de que nadie se suba al vehículo mientras se encuentre aparcado sobre un caballete.

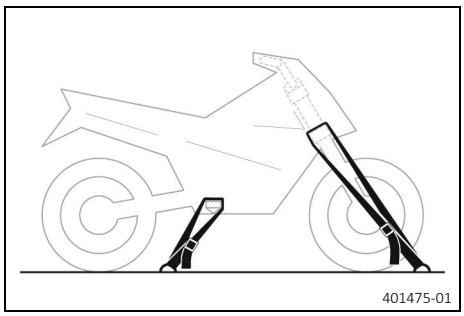

- Parar el motor.
- Asegurar la moto con correas de transporte o con otros medios adecuados para evitar que pueda volcarse o echar a rodar.

9.8 Repostar gasolina

PELIGRO

Peligro de incendio La gasolina es fácilmente inflamable.

La gasolina se dilata con el calor y puede llegar a salirse del depósito si está demasiado lleno.

- No llenes el depósito en las inmediaciones de llamas abiertas ni de objetos incandescentes o candentes.
- Asegúrate de que no haya nadie fumando cerca del vehículo cuando estés llenando el depósito.
- Detén el motor cuando estés llenando el depósito.
- Asegúrate de no derramar gasolina, sobre todo sobre piezas calientes del vehículo.
- En caso de derramar gasolina, límpialo inmediatamente.
- No llenes excesivamente el depósito de gasolina.

Advertencia

Riesgo de envenenamiento La gasolina es nocivo para la salud.

- Evita que la gasolina entre en contacto con la piel, los ojos o la ropa.
- Acude inmediatamente a un médico si has ingerido gasolina.
- No inhales vapores de gasolina.
- Si la gasolina entra en contacto con la piel, enjuaga inmediatamente la zona afectada con agua abundante.
- Si la gasolina entra en contacto con los ojos, enjuágalos bien con agua y acude inmediatamente a un médico.
- Cámbiate de ropa si se ha derramado líquido de frenos sobre ella.
- Guarda la gasolina correctamente en un recipiente adecuado y mantenla fuera del alcance de los niños.

AVISO

Peligro para el medio ambiente La manipulación incorrecta de la gasolina supone un peligro para el medio ambiente.

- No dejes que la gasolina llegue a las aguas subterráneas, el suelo o el alcantarillado.

- Parar el motor.
- Abrir el tapón del depósito de gasolina. (pág. 25)

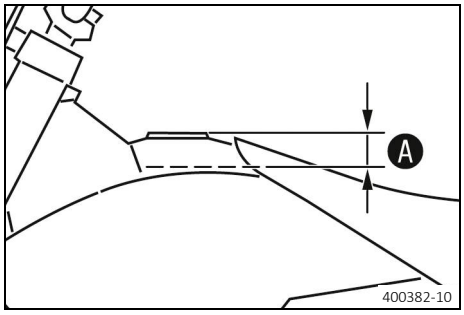

- Llenar el depósito de gasolina como máximo hasta la cota A.

Cota A	35 mm (1,38 in)

Capacidad total aprox. del depósito de gasolina	
Gasolina súper sin plomo (98 octanos) mezclada con aceite del motor de 2 tiempos (pág. 149) Porcentaje de mezcla: 1:67	2,4 l (0,63 liq. gal_{US})
Aceite del motor de 2 tiempos (pág. 148) Sintético	

– Cerrar el tapón del depósito de gasolina. (pág. 26)

10.1 Programa de mantenimiento

Todos los trabajos derivados del mantenimiento se deben encargar y facturar por separado.

Dependiendo de las condiciones de uso locales, puede que en cada país rijan unos intervalos de mantenimiento diferentes.

Es posible que cambien algunos intervalos de mantenimiento o su alcance a consecuencia del permanente desarrollo técnico. Los socios comerciales autorizados tienen a su disposición la última versión del programa de mantenimiento para el comprobante electrónico de servicio. Su socio comercial autorizado estará encantado de asesorarle.

	Tras 3 horas de marcha	Cada 20 horas de marcha	Cada 60 horas de marcha	Cada 120 horas de marcha	después de cada carrera	Cada 24 meses
Comprobar las pastillas de freno y el seguro de las pastillas de freno de la rueda delantera. (pág. 92)		●	●	●	●	●
Comprobar las pastillas de freno y el seguro de las pastillas de freno de la rueda trasera. (pág. 100)		●	●	●	●	●
Controlar los discos de freno. (pág. 95)		●	●	●	●	●
Comprobar la estanqueidad y el posible deterioro de las conducciones del líquido de frenos.		●	●	●	●	●
Controlar el nivel del líquido de frenos del freno delantero. (pág. 90)		●	●		●	
Sustituir el líquido de frenos del freno delantero.				●		●
Controlar el nivel del líquido de frenos del freno trasero. (pág. 97)		●	●		●	
Sustituir el líquido de frenos del freno trasero.				●		●
Controlar el juego libre en la maneta de freno. (pág. 88)		●	●	●	●	●
Controlar el juego libre en el pedal de freno. (pág. 96)		●	●	●	●	●
Sustituir el chiclé de aguja, comprobar/ajustar los componentes del carburador.			●	●		
Comprobar/ajustar los componentes del carburador			●			●
Comprobar la membrana de admisión.		●	●	●		
Controlar el régimen de ralentí.		●	●	●	●	●
Controlar y corregir el nivel de líquido del embrague hidráulico. (pág. 85)		●	●		●	
Cambiar el líquido del embrague hidráulico. (pág. 86)				●		●
Comprobar el embrague.		●	●	●	●	
Comprobar el funcionamiento del ventilador del radiador.		●	●	●		●
Controlar el anticongelante y el nivel de líquido refrigerante. (pág. 111)		●	●		●	
Cambiar el líquido refrigerante. (pág. 114)				●		●
Cambiar el aceite de cambio. (pág. 127)	○	●	●	●		●
Sustituir la bujía y la pipa de la bujía.			●	●		
Comprobar/medir el pistón, comprobar/medir el cilindro y comprobar la culata.		●	●			
Realizar el mantenimiento del motor, incluidos el desmontaje y el montaje del motor. (Cambiar la biela, el rodamiento de la cabeza de la biela y la muñequilla del cigüeñal. Sustituir el pistón. Controlar la caja de cambios y el cambio de marchas. Sustituir todos los apoyos del motor. Sustituir todos los cojinetes del cambio.				●		
Sustituir el relleno de fibra de vidrio del silenciador. (pág. 76)				●		

10 Programa de mantenimiento

	Tras 3 horas de marcha	Cada 20 horas de marcha	Cada 60 horas de marcha	Cada 120 horas de marcha	después de cada carrera	Cada 24 meses
Controlar el chasis. (pág. 84)		●	●	●	●	
Engrasar todas las piezas móviles (p. ej., manetas, cadena, etc.) y comprobar que se muevan con facilidad.		●	●	●	●	●
Comprobar la presencia de fisuras, la estanqueidad y el correcto tendido de todos los tubos (p. ej., de gasolina, refrigerante, purga de aire, drenaje, etc.) y manguitos.		●	●	●	●	●
Comprobar que los cables no presenten desperfectos y que estén tendidos sin dobleces.		●	●	●	●	●
Comprobar el ajuste de los cables, así como que no estén deteriorados y que se hayan tendido sin dobleces.		●	●	●	●	●
Comprobar si los tornillos y las tuercas de fácil acceso y relevantes para la seguridad están firmemente asentados.		●	●	●	●	●
(Opción: homologada) Comprobar el ajuste del faro. (pág. 65)		●	●	●		
Controlar el basculante. (pág. 84)		●	●	●	●	
Comprobar la holgura del cojinete del basculante.		●	●	●		
Comprobar la holgura del cojinete giratorio.		●	●	●	●	
Comprobar la articulación del amortiguador.		●	●	●	●	
Controlar la estanqueidad del amortiguador.		●	●	●		
Cambiar la goma amortiguadora. **(TXT RACING 125)**			●	●		
Cambiar la goma amortiguadora.			●	●		
Realizar el mantenimiento de la horquilla. **(Todos los modelos GP)**			●	●		
Realizar el mantenimiento de la horquilla. **(Todos los modelos RACING)**			●	●		
Controlar la holgura del cojinete de dirección. (pág. 60)		●	●		●	
Lubricar el cojinete de dirección. (pág. 63)				●		●
Comprobar el estado de los neumáticos. (pág. 107)		●	●	●	●	●
Controlar la presión de los neumáticos. (pág. 108)		●	●	●	●	●
Comprobar la holgura del rodamiento de rueda.		●	●	●	●	
Controlar el buje.		●	●	●	●	
Comprobar el alabeo de las llantas.		●	●	●	●	
Controlar la tensión de los radios. (pág. 109)		●	●	●	●	
Comprobar la cadena, la corona trasera, el piñón de ataque y la guía de cadena. (pág. 83)		●	●	●	●	
Comprobar la tensión de la cadena. (pág. 81)		●	●	●	●	
Limpiar el filtro de aire y la caja del filtro de aire. (pág. 71)		●	●	●	●	●
Control final: comprobar la seguridad del vehículo	○	●	●	●	●	●
Realizar un recorrido de prueba	○	●	●	●	●	●

							Cada 24 meses
							después de cada carrera
							Cada 120 horas de marcha
							Cada 60 horas de marcha
							Cada 20 horas de marcha
							Tras 3 horas de marcha
Registrar el comprobante electrónico de mantenimiento en el portal del socio comercial.	○	●	●	●	●	●	

○ Intervalo único

● Intervalo periódico

11 Adaptar la parte ciclo

11.1 Controlar el reglaje de la parte ciclo respecto al peso del conductor

Aviso
Ajustar en primer lugar el reglaje de la parte ciclo y, a continuación, la horquilla.

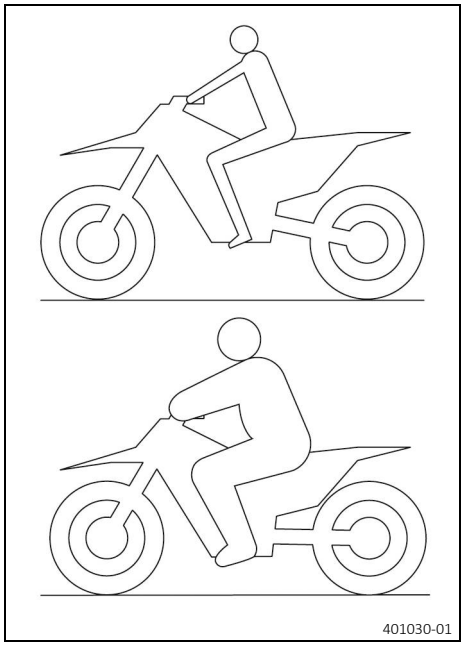

– A fin de garantizar una respuesta óptima de la moto y evitar daños en la horquilla, el amortiguador, el basculante y el chasis, hay que adaptar el reglaje básico de los componentes de suspensión al peso del conductor.
– Este vehículo recién salido de fábrica está ajustado para un conductor de peso estándar (con toda la ropa de protección recomendada).

Peso estándar del conductor	75 kg … 85 kg (165,3 lb … 187,4 lb)

– Si el peso del conductor queda fuera de este rango, se debe adaptar en consecuencia el reglaje básico de los componentes del tren de rodaje.
– Las diferencias pequeñas de peso pueden compensarse modificando la precarga del muelle; si se trata de diferencias mayores, habrá que montar los muelles correspondientes.

11.2 Ajustar la amortiguación de la extensión del amortiguador

PRECAUCIÓN
Peligro de lesiones Las piezas del amortiguador pueden salir despedidas si se desmonta de forma incorrecta.
El amortiguador contiene nitrógeno altamente comprimido.
– Presta atención a la descripción facilitada.

Trabajo previo
– Desmontar el guardabarros trasero. (pág. 66)
– Desmontar la caja del filtro de aire. (pág. 68)

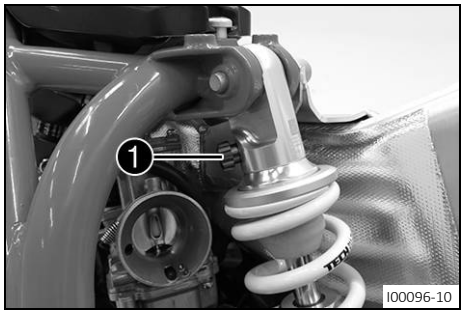

Trabajo principal

– Girar el tornillo de ajuste ❶ en sentido horario hasta que se note la última muesca.
– Girar en sentido antihorario el número de muescas correspondiente.

Amortiguación de la extensión **(TXT RACING 125)**	
Estándar	12 clics

Amortiguación de la extensión **(Todos los modelos GP)**	
Standard	12 clics

Amortiguación de la extensión **(Todos los modelos RACING 250/280/300)**	
Standard	12 clics

Aviso
Girando en sentido horario, aumenta la amortiguación; girando en sentido antihorario se reduce la amortiguación durante la extensión.

Trabajo posterior

– Montar la caja del filtro de aire. (pág. 69)
– Montar el guardabarros trasero. (pág. 67)

11.3 Ajustar la amortiguación de la compresión del amortiguador (Todos los modelos GP)

PRECAUCIÓN
Peligro de lesiones Las piezas del amortiguador pueden salir despedidas si se desmonta de forma incorrecta.
El amortiguador contiene nitrógeno altamente comprimido.
– Presta atención a la descripción facilitada.

Trabajo previo

– Levantar la moto con caballete elevador. (pág. 54)
– Desmontar el guardabarros trasero. (pág. 66)
– Desmontar la caja del filtro de aire. (pág. 68)
– Desmontar el silenciador. (pág. 75)
– Desmontar el amortiguador. (pág. 67)

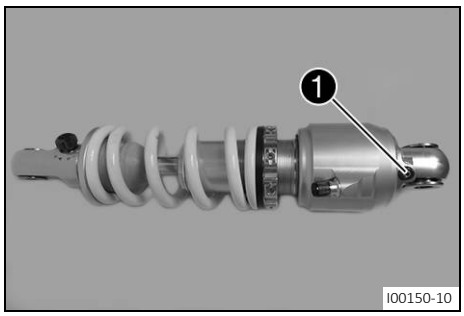

Trabajo principal

– Girar el tornillo de ajuste ❶ en sentido horario hasta que se note la última muesca.
– Girar en sentido antihorario el número de muescas correspondiente.

Amortiguación de la compresión **(Todos los modelos GP)**	
Standard	12 clics

Aviso
Girando en sentido horario, aumenta la amortiguación; girando en sentido antihorario se reduce la amortiguación durante la extensión.

Trabajo posterior

- Montar el amortiguador. (pág. 68)
- Montar el silenciador. (pág. 75)
- Montar la caja del filtro de aire. (pág. 69)
- Montar el guardabarros trasero. (pág. 67)
- Bajar la moto del caballete elevador. (pág. 54)

11.4 Determinar la cota de la rueda trasera estando descargada

Trabajo previo

- Levantar la moto con caballete elevador. (pág. 54)

Trabajo principal

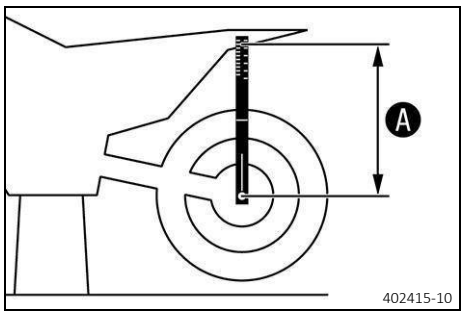

- Colocar el calibre de suspensión en el eje trasero y medir la separación con el guardabarros trasero.
- Anotar el valor como cota A.

Trabajo posterior

- Bajar la moto del caballete elevador. (pág. 54)

11.5 Controlar el SAG estático del amortiguador

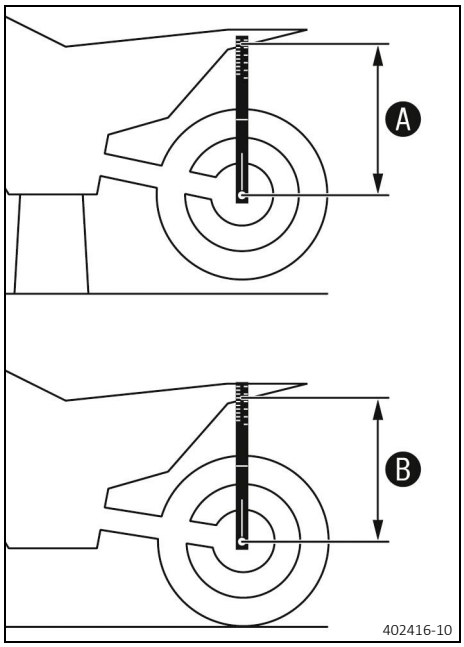

- Determinar la cota de la rueda trasera estando descargada. (pág. 46)
- Mantener la moto en posición vertical con ayuda de otra persona.
- Volver a medir la separación entre el eje trasero y el guardabarros trasero utilizando el calibre de suspensión.
- Anotar el valor como cota B.

Aviso
El recorrido estático de la suspensión es la diferencia entre las cotas A y B.

- Controlar el SAG estático.

SAG estático **(TXT RACING 125)**	10 mm … 15 mm (0,39 in … 0,59 in)
SAG estático **(Todos los modelos RACING 250/280/300)**	10 mm … 15 mm (0,39 in … 0,59 in)
SAG estático **(Todos los modelos GP)**	10 mm … 15 mm (0,39 in … 0,59 in)

» Si el SAG estático es menor o mayor que la cota indicada:
– Ajustar el pretensado del muelle del amortiguador. (pág. 47)

11.6 Ajustar el pretensado del muelle del amortiguador

PRECAUCIÓN
Peligro de lesiones Las piezas del amortiguador pueden salir despedidas si se desmonta de forma incorrecta.
El amortiguador contiene nitrógeno altamente comprimido.
– Presta atención a la descripción facilitada.

Aviso
Antes de cambiar el pretensado del muelle, anotar el reglaje actual, por ejemplo, medir la longitud del muelle.

Aviso
En función del pandeo estático o del recorrido de la suspensión con conductor, será necesario ajustar un pretensado del muelle mayor o menor.

Trabajo previo
– Levantar la moto con caballete elevador. (pág. 54)
– Desmontar el guardabarros trasero. (pág. 66)
– Desmontar la caja del filtro de aire. (pág. 68)
– Desmontar el silenciador. (pág. 75)
– Desmontar el amortiguador. (pág. 67)

Trabajo principal
(Todos los modelos RACING)

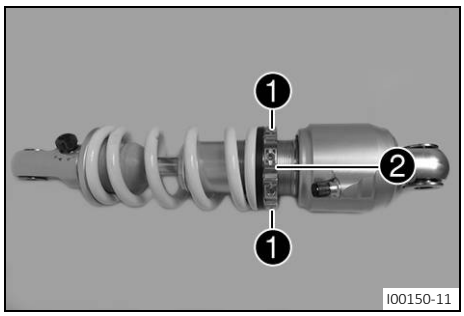

– Soltar los tornillos sin cabeza ❶, pero no retirarlos.
– Ajustar la precarga del muelle girando el anillo de ajuste ❷ con la llave de gancho adecuada.

Precarga del muelle **(TXT RACING 125)**	8,5 mm (0,335 in)
Precarga del muelle **(Todos los modelos RACING 250/280/300)**	8,5 mm (0,335 in)

Aviso
Girando en sentido antihorario se aumenta el pretensado del muelle. Girando en sentido horario se reduce el pretensado del muelle.

– Apretar los tornillos sin cabeza ❶.

Tornillo sin cabeza del amortiguador **(TXT RACING 125)**	
M5	2 Nm (1,5 ft·lb$_f$)
Tornillo sin cabeza del amortiguador **(Todos los modelos RACING 250/280/300)**	
M5	2 Nm (1,5 ft·lb$_f$)

(Todos los modelos GP)

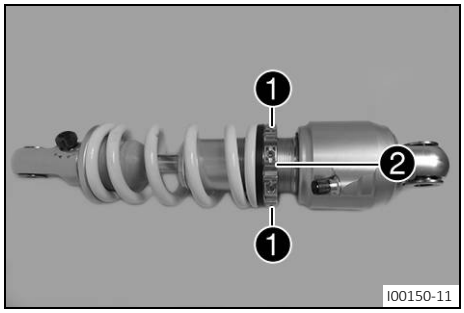

– Soltar los tornillos sin cabeza ❶, pero no retirarlos.
– Ajustar la precarga del muelle girando el anillo de ajuste ❶ con la llave de gancho adecuada.

Precarga del muelle **(Todos los modelos GP)**	8,5 mm (0,335 in)

Aviso
Girando en sentido antihorario se aumenta el pretensado del muelle. Girando en sentido horario se reduce el pretensado del muelle.

– Apretar los tornillos sin cabeza ❶.

Tornillo sin cabeza del amortiguador **(Todos los modelos GP)**	
M5	2 Nm (1,5 ft·lb$_f$)

Trabajo posterior

– Montar el amortiguador. (pág. 68)
– Montar el silenciador. (pág. 75)
– Montar la caja del filtro de aire. (pág. 69)
– Montar el guardabarros trasero. (pág. 67)
– Bajar la moto del caballete elevador. (pág. 54)

11.7 Comprobar el SAG dinámico del amortiguador

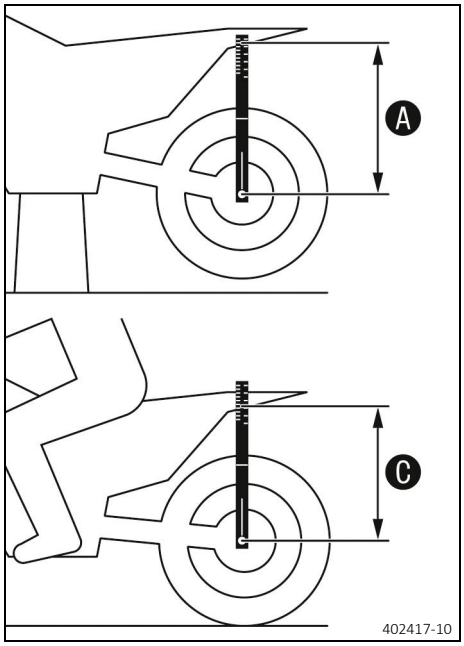

– Determinar la cota de la rueda trasera estando descargada. (pág. 46)
– Con ayuda de una segunda persona que sujete la motocicleta, el conductor debe tomar asiento sobre la motocicleta en posición normal con la ropa de protección completa (los pies apoyados sobre los reposapiés) y desplazar el peso varias veces hacia delante y hacia atrás.
  ✓ La suspensión de la rueda trasera se nivela.
– Otra persona debe volver a medir la separación entre el eje trasero y el guardabarros trasero utilizando el calibre de suspensión.
– Anotar el valor como cota C.

Aviso
El SAG dinámico es la diferencia entre las cotas A y C.

– Controlar el SAG dinámico.

SAG dinámico **(TXT RACING 125)**	70 mm … 75 mm (2,76 in … 2,95 in)
SAG dinámico **(Todos los modelos RACING 250/280/300)**	70 mm … 75 mm (2,76 in … 2,95 in)
SAG dinámico **(Todos los modelos GP)**	70 mm … 75 mm (2,76 in … 2,95 in)

» Si el SAG dinámico difiere de la cota indicada:
  – Ajustar el SAG dinámico. (pág. 49)

11.8 Ajustar el SAG dinámico

PRECAUCIÓN
Peligro de lesiones Las piezas del amortiguador pueden salir despedidas si se desmonta de forma incorrecta.
El amortiguador contiene nitrógeno altamente comprimido.
– Presta atención a la descripción facilitada.

Trabajo previo

– Levantar la moto con caballete elevador. (pág. 54)
– Desmontar el guardabarros trasero. (pág. 66)
– Desmontar la caja del filtro de aire. (pág. 68)
– Desmontar el silenciador. (pág. 75)
– Desmontar el amortiguador. (pág. 67)
– Limpiar a fondo el amortiguador desmontado.

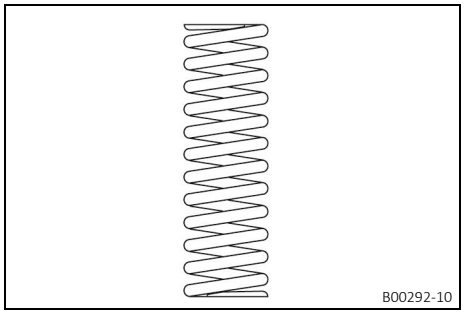

Trabajo principal

– Seleccionar un muelle adecuado y montarlo.

Dureza del muelle **(TXT RACING 125)**	
Standard	68,7 N/mm (392,28 lb_f/in)

Dureza del muelle **(Todos los modelos RACING 250/280/300)**	
Estándar	73,6 N/mm (420,26 lb_f/in)

Dureza del muelle **(Todos los modelos GP)**	
Standard	73,6 N/mm (420,26 lb_f/in)

Trabajo posterior

– Montar el amortiguador. (pág. 68)
– Montar el silenciador. (pág. 75)
– Montar la caja del filtro de aire. (pág. 69)
– Montar el guardabarros trasero. (pág. 67)
– Bajar la moto del caballete elevador. (pág. 54)
– Controlar el SAG estático del amortiguador. (pág. 46)
– Comprobar el SAG dinámico del amortiguador. (pág. 49)
– Ajustar la amortiguación de la extensión del amortiguador. (pág. 44)
– Montar la caja del filtro de aire. (pág. 69)
– Montar el guardabarros trasero. (pág. 67)

11.9 Reglaje básico de la horquilla

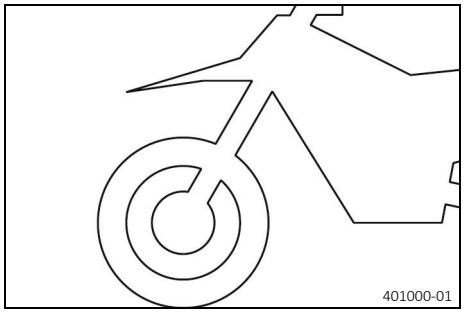

Por diferentes razones, no es posible definir con exactitud un recorrido de la suspensión con conductor en la horquilla.

Las pequeñas diferencias en el peso del conductor pueden compensarse, al igual que sucede con el amortiguador, modificando el pretensado del muelle.

Si la horquilla choca con frecuencia (es decir, si llega al tope al comprimirse), se deben montar muelles más duros en la horquilla a fin de evitar que se pueda deteriorar la horquilla o el chasis.

Si la horquilla se siente anormalmente dura tras un uso prolongado, deberán purgarse las botellas de la horquilla.

11.10 Ajustar la amortiguación de la extensión de la horquilla

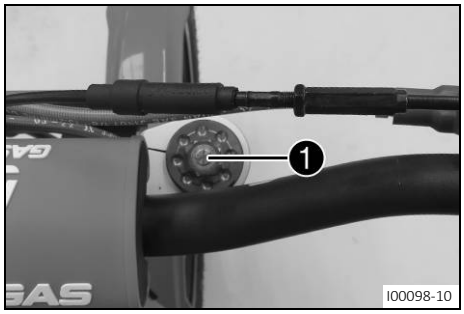

– Girar el tornillo de ajuste ❶ en sentido horario hasta el tope.

Aviso
El tornillo de ajuste ❶ se encuentra en el extremo superior de la botella de la horquilla derecha.

– Girar en sentido antihorario el número de muescas correspondiente.

Amortiguación de la extensión **(Todos los modelos RACING)**	
Standard	19 clics

Amortiguación de la extensión **(Todos los modelos GP)**	
Standard	19 clics

Aviso
Girando en sentido horario, aumenta la amortiguación; girando en sentido antihorario se reduce la amortiguación durante la extensión.

11.11 Ajustar la amortiguación de la compresión de la horquilla (Todos los modelos GP)

Aviso
La amortiguación hidráulica de la compresión determina el comportamiento de la horquilla durante su compresión.

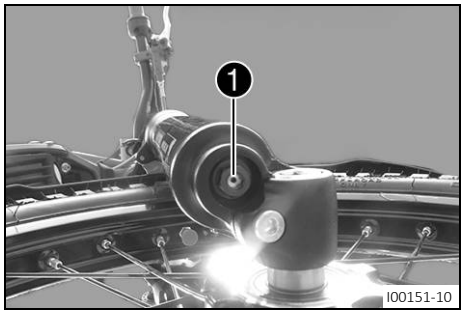

– Girar el tornillo de ajuste ❶ en sentido horario hasta el tope.

Aviso
El tornillo de ajuste ❶ se encuentra en el extremo inferior de la botella derecha de la horquilla.

– A continuación, girar en sentido antihorario el número de vueltas correspondiente en función del tipo de horquilla.

Amortiguación de la compresión **(Todos los modelos GP)**	
Standard	2,5 vueltas (900°)

Aviso
Girando en sentido horario aumenta la amortiguación y girando en sentido antihorario se reduce la amortiguación durante la compresión.

11.12 Ajustar el pretensado del muelle de la horquilla

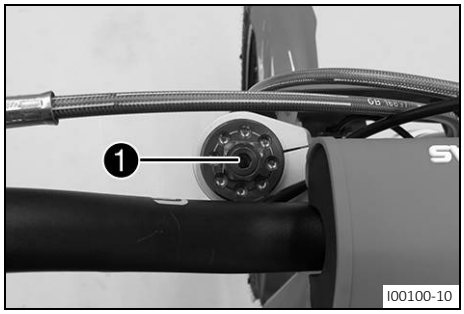

– Girar el tornillo de ajuste ❶ en sentido antihorario hasta el tope.

Aviso
El tornillo de ajuste ❶ se encuentra en el extremo superior de la botella de la horquilla izquierda.

– Girar en sentido horario el número de vueltas correspondiente.

Precarga del muelle **(Todos los modelos RACING)**	
Standard	5,5 vueltas (1.980°)

Precarga del muelle **(Todos los modelos GP)**	
Standard	5,5 vueltas (1.980°)

Aviso
Girando en sentido horario, aumenta el pretensado del muelle; girando en sentido antihorario, disminuye el pretensado del muelle.
El reglaje del pretensado del muelle no influye en el reglaje de amortiguación del nivel de extensión.
No obstante, y a modo de referencia, cuanto mayor sea el pretensado del muelle mayor debería ser el reglaje de la amortiguación de la extensión.

11.13 Ajustar el tope hidráulico en la horquilla

Aviso
El tope hidráulico determina la respuesta de amortiguación de topes finales y la resistencia a la rotura de la horquilla.

Trabajo previo

– Desmontar el protector del disco de freno delantero.
(pág. 89)

Trabajo principal

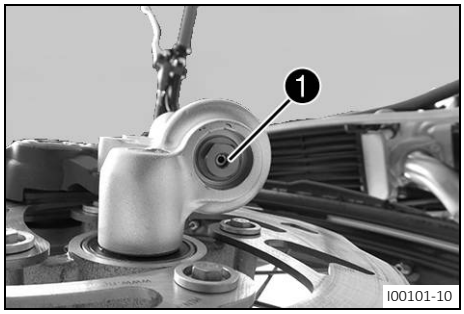

– Girar el tornillo de ajuste ❶ en sentido horario hasta el tope.

Aviso
El tornillo de ajuste ❶ se encuentra en el extremo inferior de la botella de la horquilla izquierda.

– Girar en sentido antihorario el número de muescas correspondiente.

Tope hidráulico **(Todos los modelos RACING)**	
Standard	2,5 vueltas (900°)

Tope hidráulico **(Todos los modelos GP)**	
Standard	2,5 vueltas (900°)

Aviso

Girándolo en sentido antihorario aumenta la amortiguación del tope hidráulico: la amortiguación de topes finales y la resistencia a la rotura de la horquilla aumentan.

Girándolo en sentido horario se reduce la amortiguación del tope hidráulico: la amortiguación de topes finales y la resistencia a la rotura de la horquilla disminuyen.

Trabajo posterior

– Montar el protector del disco de freno delantero. (pág. 89)

12.1 Levantar la moto con caballete elevador

AVISO

Daños materiales Aparcar el vehículo de forma incorrecta puede provocar daños en el mismo.

Si el vehículo echa a rodar o se vuelca, pueden producirse daños.

Los componentes para apoyar el vehículo están diseñados para aguantar únicamente el peso del mismo.

– Aparca el vehículo sobre una superficie llana y firme.
– Asegúrate de que nadie se suba al vehículo mientras se encuentre aparcado sobre un caballete.

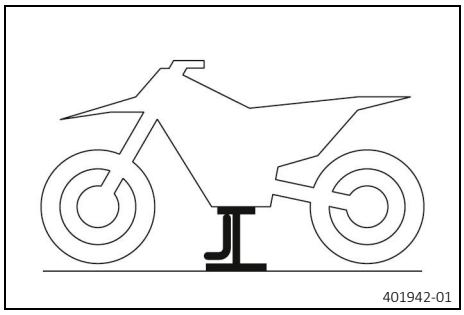

– Levantar la moto sujetándola por el chasis, debajo del motor.
  ✓ Las dos ruedas están separadas del suelo.
– Asegurar la moto para evitar que pueda caerse.

12.2 Bajar la moto del caballete elevador

AVISO

Daños materiales Aparcar el vehículo de forma incorrecta puede provocar daños en el mismo.

Si el vehículo echa a rodar o se vuelca, pueden producirse daños.

Los componentes para apoyar el vehículo están diseñados para aguantar únicamente el peso del mismo.

– Aparca el vehículo sobre una superficie llana y firme.
– Asegúrate de que nadie se suba al vehículo mientras se encuentre aparcado sobre un caballete.

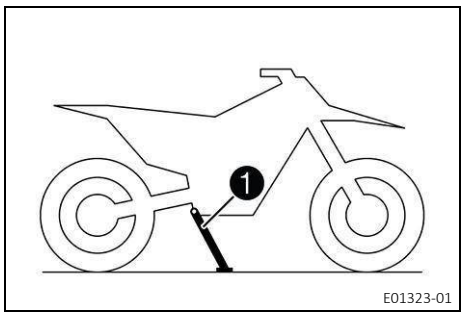

– Bajar la moto del caballete elevador.
– Retirar el caballete elevador.
– Para estacionar la motocicleta, abrir el caballete lateral ❶ hasta el suelo con el pie y apoyar la motocicleta encima.

Durante la circulación, el caballete lateral debe estar plegado.

12.3 Limpiar los manguitos antipolvo de las botellas de la horquilla

Trabajo previo

– Levantar la moto con caballete elevador. (pág. 54)

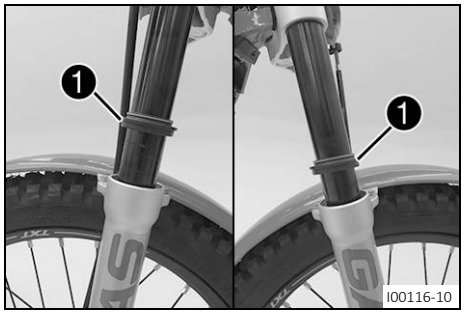

Trabajo principal

– Desplazar los manguitos guardapolvo ❶ de las dos botellas de la horquilla hacia arriba.

Aviso

Los manguitos antipolvo tienen la función de desprender el polvo y la suciedad más gruesa de las barras. Con el tiempo, es posible que pueda penetrar suciedad detrás de los manguitos antipolvo. Si no se elimina esa suciedad, los anillos de retén situados detrás pueden dejar de estar estancos.

Advertencia

Peligro de accidente La presencia de aceite, grasa o cera en los discos de freno mengua la acción del freno.

– Mantenga siempre los discos de freno libres de aceite, grasa y cera.
– En caso necesario, limpia los discos de freno con un limpiador para frenos.

– Limpiar y lubricar con aceite los manguitos antipolvo y las barras de las dos botellas de la horquilla.

Spray de aceite universal (pág. 148)

– A continuación, deslizar de nuevo los manguitos antipolvo a su posición de montaje.
– Retirar el aceite excedente.

Trabajo posterior

– Bajar la moto del caballete elevador. (pág. 54)

12.4 Desmontar las botellas de la horquilla

Trabajo previo

– Levantar la moto con caballete elevador. (pág. 54)
– Desmontar el protector del disco de freno delantero. (pág. 89)
– Desmontar la pinza del freno delantero. (pág. 89)
– Desmontar la rueda delantera. (pág. 104)
– Desmontar la cubierta del faro. (pág. 63)
– Desmontar el guardabarros delantero. (pág. 66)

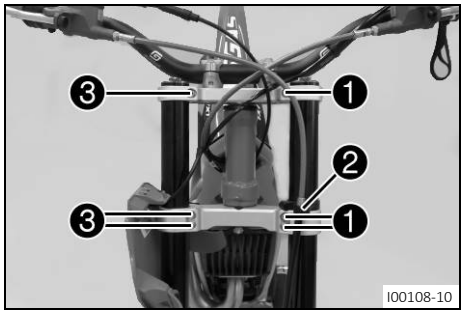

Trabajo principal

– Aflojar los tornillos ❶.
– Retirar la botella de la horquilla izquierda desplazando la guía del tubo del freno ❷ con cuidado para alejarlo de la botella de la horquilla.
– Soltar los tornillos ❸.
– Retirar la botella derecha de la horquilla.

12.5 Montar las botellas de la horquilla

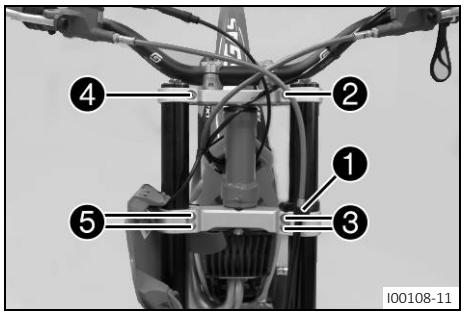

Trabajo principal

– Retirar la botella de la horquilla izquierda desplazando la guía del tubo del freno ❶ con cuidado en la botella de la horquilla.
– Apretar el tornillo ❷.

Tornillo de la pletina de dirección superior	
M6	12 Nm (8,9 ft·lb$_f$)

– Apretar los tornillos ❸.

Tornillo de la pletina de dirección inferior	
M6	10 Nm (7,4 ft·lb$_f$)

– Colocar la botella de la horquilla derecha.
– Apretar el tornillo ❹.

Tornillo de la pletina de dirección superior	
M6	12 Nm (8,9 ft·lb$_f$)

– Apretar los tornillos ❺.

Tornillo de la pletina de dirección inferior	
M6	10 Nm (7,4 ft·lb$_f$)

Aviso

En los laterales del extremo superior de las botellas de la horquilla hay fresadas unas hendiduras. La primera hendidura (desde arriba) debe cerrarse con el borde superior de la tija superior de la horquilla.

La suspensión se encuentra en la botella izquierda de la horquilla. La amortiguación de la extensión actúa en la botella derecha de la horquilla.

Trabajo posterior

– Montar la rueda delantera. (pág. 104)
– Montar la pinza del freno delantero. (pág. 89)
– Montar el protector del disco de freno delantero. (pág. 89)
– Montar el guardabarros delantero. (pág. 66)

– Montar la cubierta del faro. (pág. 64)
– Bajar la moto del caballete elevador. (pág. 54)

12.6 Desmontar la pletina de dirección inferior

Trabajo previo

– Levantar la moto con caballete elevador. (pág. 54)
– Desmontar el protector del disco de freno delantero. (pág. 89)
– Desmontar la pinza del freno delantero. (pág. 89)
– Desmontar la rueda delantera. (pág. 104)
– Desmontar la cubierta del faro. (pág. 63)
– Desmontar el guardabarros delantero. (pág. 66)
– Desmontar las botellas de la horquilla. (pág. 55)

Trabajo principal



– Retirar el acolchado del manillar 1.

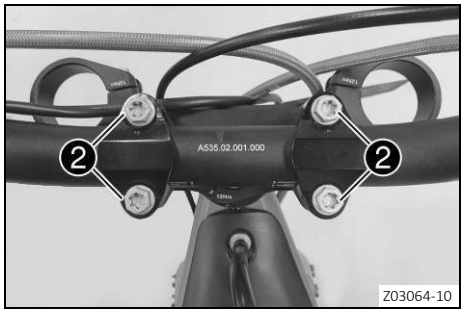

– Retirar los tornillos 2.
– Extraer el manillar y dejarlo hacia atrás con precaución.

Cubrir los componentes para que no resulten dañados.
No torcer los cables ni conductos.

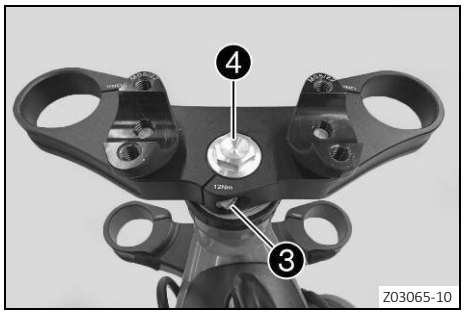

– Retirar el tornillo 3.
– Retirar la tuerca de la pipa de la dirección 4 y retirar con cuidado la tija superior de la horquilla.

Sujetar la tija inferior de la horquilla.

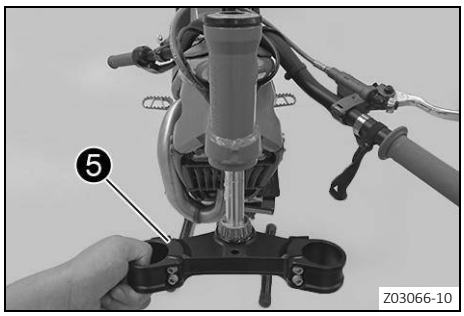

– Retirar la tija inferior de la horquilla ❺ hacia abajo extrayéndola de la pipa de la dirección.

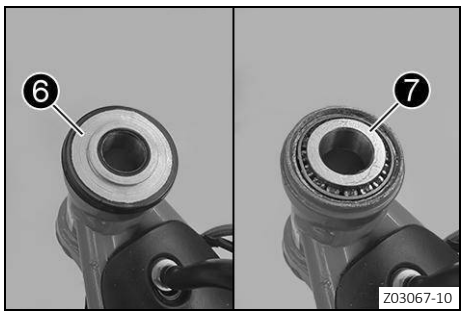

– Retirar la cubierta de protección ❻ y quitar el rodamiento de rodillos cónicos superior ❼.

12.7 Montar la pletina de dirección inferior

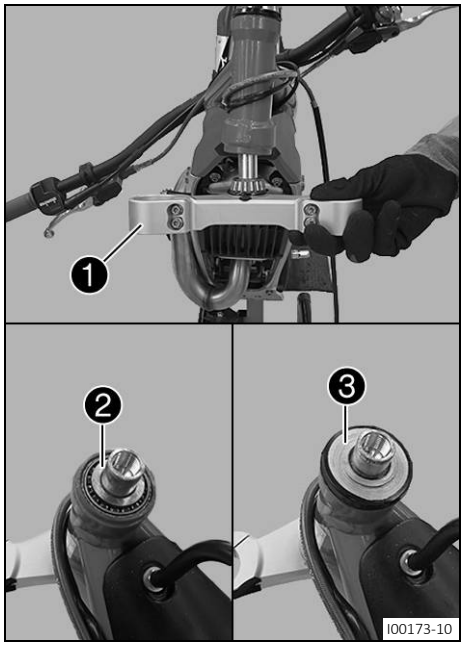

Trabajo principal

– Limpiar los cojinetes y los elementos de junta, comprobar que no estén deteriorados y engrasarlos.

Grasa de larga duración (pág. 148)

– Colocar la tija inferior de la horquilla con el tubo de esta ❶.
– Montar el cojinete superior de la pipa de la dirección ❷.
– Montar el anillo de protección ❸.

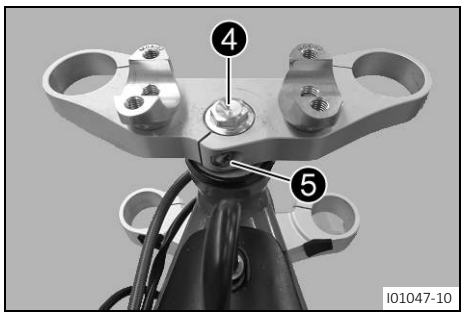

– Posicionar la tija superior de la horquilla.
– Montar la tuerca de la pipa de la dirección ❹, pero no apretarla todavía.

Tuerca de la pipa de la dirección	
M16	20 Nm (14,8 ft·lb$_f$)

– Montar el tornillo ❺, pero no apretarlo todavía.

Tornillo del tubo de la tija de la horquilla	
M6	12 Nm (8,9 ft·lb$_f$)

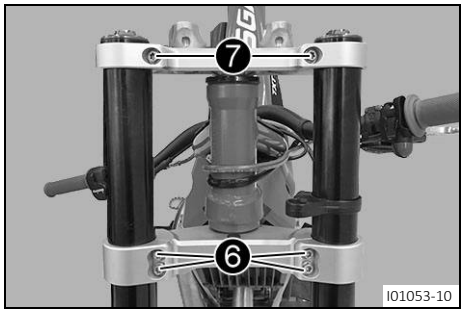

– Posicionar las botellas de la horquilla con la guía del tubo del freno.

Comprobar que los cables y las conducciones estén tendidos correctamente.

Aviso

En los laterales del extremo superior de las botellas de la horquilla hay fresadas unas hendiduras. La primera hendidura (desde arriba) debe cerrarse con el borde superior de la tija superior de la horquilla.

La suspensión se encuentra en la botella izquierda de la horquilla. La amortiguación de la extensión actúa en la botella derecha de la horquilla.

– Apretar los tornillos ❻.

Tornillo de la pletina de dirección inferior	
M6	10 Nm (7,4 ft·lb$_f$)

– Apretar la tuerca de la pipa de la dirección ❹.

Tuerca de la pipa de la dirección	
M16	20 Nm (14,8 ft·lb$_f$)

– Apretar el tornillo ❺.

Tornillo del tubo de la tija de la horquilla	
M6	12 Nm (8,9 ft·lb$_f$)

– Golpear ligeramente la pletina de dirección superior con un martillo de plástico para evitar tensiones mecánicas.
– Apretar el tornillo ❼.

Tornillo de la pletina de dirección superior	
M6	12 Nm (8,9 ft·lb$_f$)

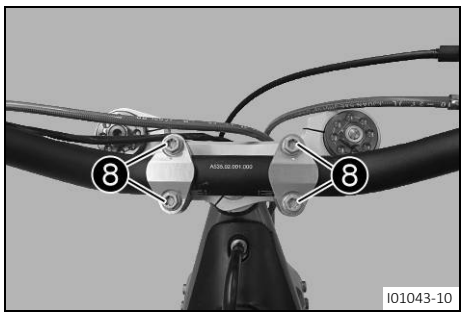

– Posicionar el manillar.
– Colocar las bridas del manillar. Montar y apretar uniformemente los tornillos ❽.

Tornillo de la brida del manillar	
M8	20 Nm (14,8 ft·lb$_f$)

Aviso
Las marcas del manillar deben quedar en el centro de las bridas del manillar.
Al apretar, prestar atención a que quede una separación uniforme.



– Montar el acolchado del manillar ❾.

Trabajo posterior
– Comprobar que el ramal de cables, los cables bowden y las conducciones del líquido de frenos y del embrague queden bien tendidos y puedan moverse correctamente.
– Montar la rueda delantera. (pág. 104)
– Montar la pinza del freno delantero. (pág. 89)
– Montar el protector del disco de freno delantero. (pág. 89)
– Montar el guardabarros delantero. (pág. 66)
– Montar la cubierta del faro. (pág. 64)
– Bajar la moto del caballete elevador. (pág. 54)

12.8 Controlar la holgura del cojinete de dirección

Advertencia
Peligro de accidente Una holgura incorrecta del cojinete de dirección afecta al comportamiento en conducción y daña los componentes.
– Corrige inmediatamente la holgura incorrecta del cojinete de dirección.

Trabajo previo
– Levantar la moto con caballete elevador. (pág. 54)

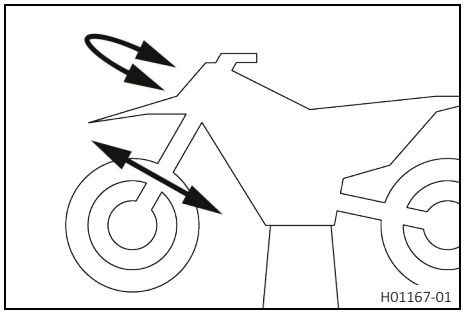

Trabajo principal

– Colocar el manillar en la posición recta.
– Mover de un lado a otro las botellas de la horquilla en la dirección de marcha.

No debe notarse nada de holgura en el cojinete de dirección.

» Si se nota holgura:
– Ajustar la holgura del cojinete de dirección. (pág. 61)

– Mover el manillar de un lado a otro en todo su margen de movimiento.

El manillar debe poderse mover con suavidad en todo su margen de movimiento. No debe notarse dificultad de movimiento en ningún punto.

» Si se nota dificultad de movimiento en algún punto:
– Ajustar la holgura del cojinete de dirección. (pág. 61)
– Comprobar el cojinete de dirección y sustituirlo en caso necesario.

Trabajo posterior

– Bajar la moto del caballete elevador. (pág. 54)

12.9 Ajustar la holgura del cojinete de dirección

Trabajo previo

– Levantar la moto con caballete elevador. (pág. 54)

Trabajo principal

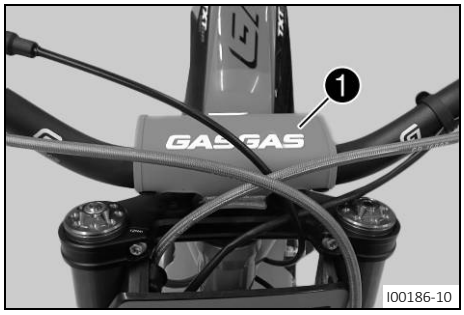

– Retirar el acolchado del manillar ❶.

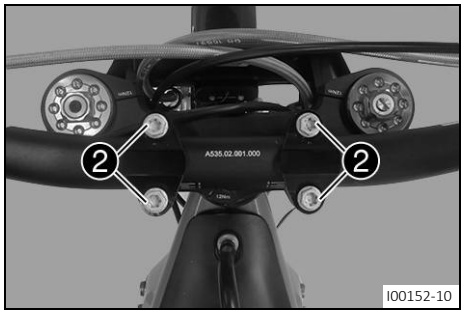

– Retirar los tornillos ❷.
– Extraer el manillar y colocarlo con cuidado hacia delante.

Cubrir los componentes para que no resulten dañados.
No torcer los cables ni conductos.

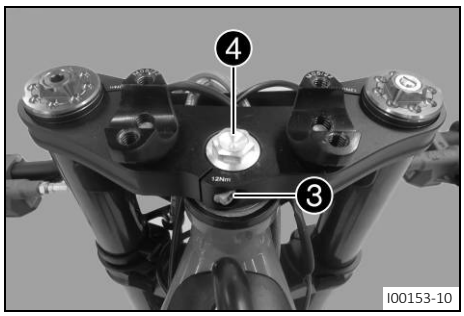

– Aflojar el tornillo ❸.
– Soltar el tornillo de la pipa de la dirección ❹.

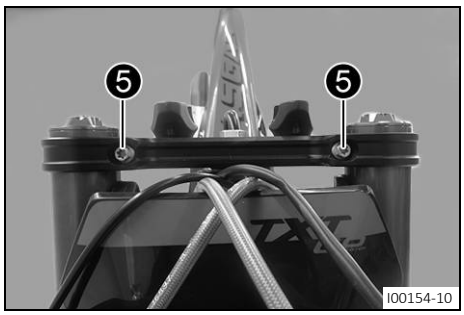

– Aflojar los tornillos ❺.

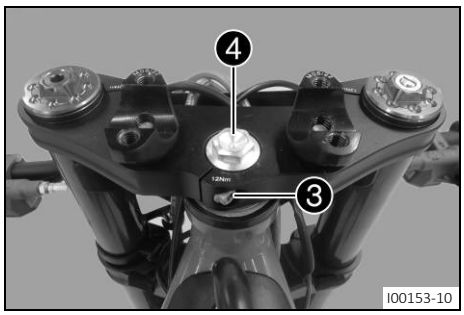

– Apretar el tornillo de la pipa de la dirección ❹.

Tuerca de la pipa de la dirección	
M16	20 Nm (14,8 ft·lb$_f$)

– Apretar el tornillo ❸.

Tornillo del tubo de la tija de la horquilla	
M6	12 Nm (8,9 ft·lb$_f$)

– Golpear ligeramente la tija superior de la horquilla con un martillo de plástico para evitar tensiones mecánicas.

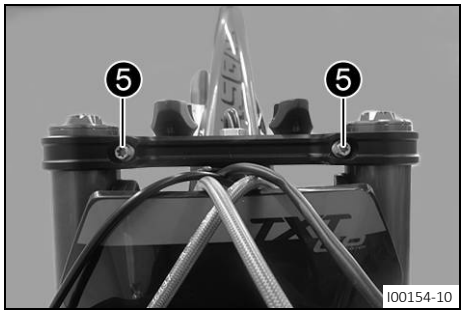

– Apretar los tornillos ❺.

Tornillo de la pletina de dirección superior	
M6	12 Nm (8,9 ft·lb$_f$)

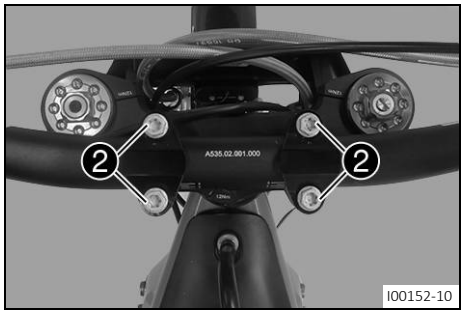

– Posicionar el manillar, montar los tornillos ❷ y apretarlos.

Tornillo de la brida del manillar	
M8	20 Nm (14,8 ft·lb$_f$)

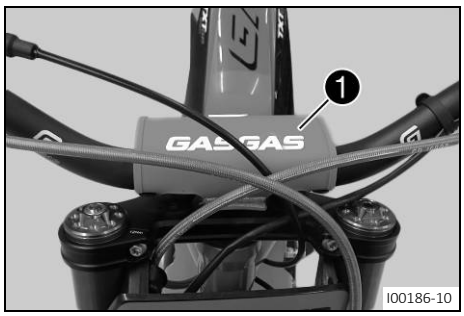

– Montar el acolchado del manillar 1.

Trabajo posterior

– Comprobar que el cableado, los cables bowden y las conducciones del líquido de frenos y del embrague queden bien tendidos y puedan moverse correctamente.
– Controlar la holgura del cojinete de dirección. (pág. 60)
– Bajar la moto del caballete elevador. (pág. 54)

12.10 Lubricar el cojinete de dirección

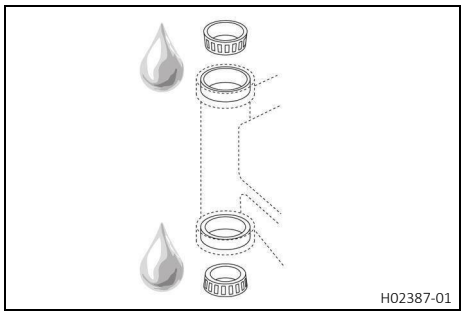

– Desmontar la pletina de dirección inferior. (pág. 57)
– Montar la pletina de dirección inferior. (pág. 58)

Aviso
El cojinete de dirección se limpia y se lubrica durante el desmontaje y el montaje de la pletina de dirección inferior.

12.11 Desmontar la cubierta del faro

(Opción: no homologada)

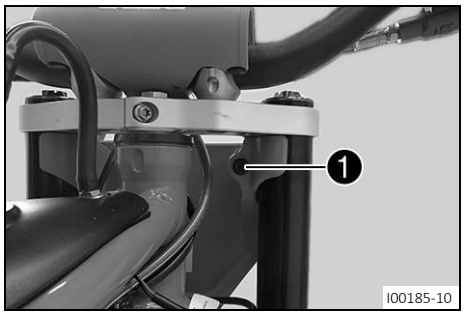

– Retirar el tornillo 1.



– Retirar hacia delante la cubierta del faro y dejarla colgando de un lado con cuidado.

Cubrir los componentes para que no resulten dañados.
No torcer los cables ni conductos.

(Opción: homologada)

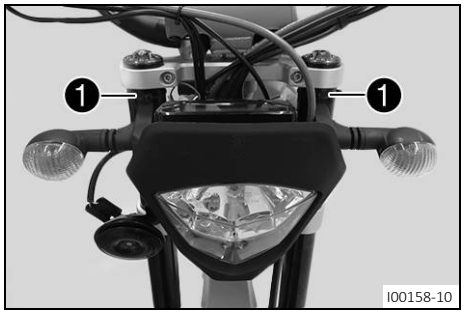

– Retirar las cintas sujetacables ❶.
– Bascular la cubierta del faro hacia delante.

Consejo
Anotar el lugar al que pertenecen los colores de los cables.

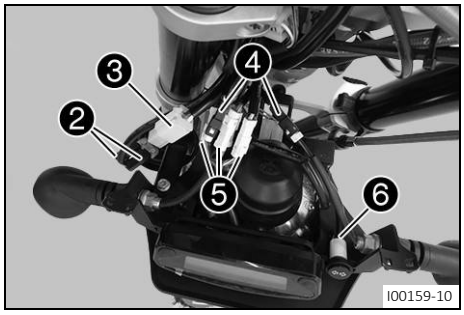

– Desenchufar el conector de la bocina ❷.
– Desenchufar el conector ❸ de la bombilla del faro y de la luz de posición.
– Desenchufar el conector de los intermitentes ❹.
– Desenchufar el conector ❺ del velocímetro.
– Desenchufar el conector ❻ del testigo de control de los intermitentes.
– Quitar la cubierta del faro.

12.12 Montar la cubierta del faro

(Opción: no homologada)

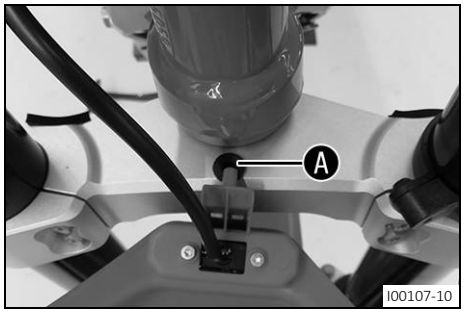

– Enganchar la cubierta del faro en la zona Ⓐ.



– Enganchar la cubierta del faro en la zona de la horquilla.

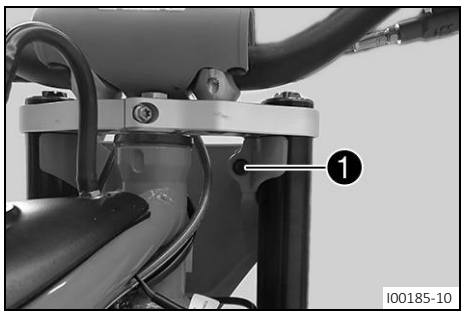

– Montar la pinza con el tornillo ❶.

(Opción: homologada)

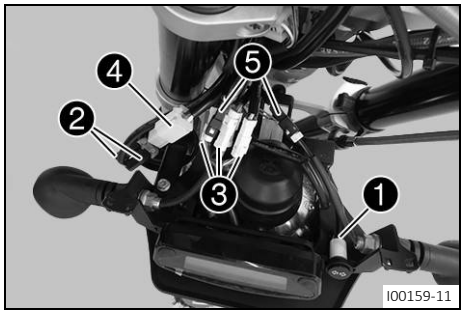

– Enchufar las clemas según los colores de los cables anotados.
– Enchufar el conector ❶ del testigo de control de los intermitentes.
– Enchufar el conector de la bocina ❷.
– Enchufar el conector ❸ del velocímetro.
– Enchufar el conector ❹ de la bombilla del faro y de la luz de posición.
– Enchufar el conector de los intermitentes ❺.

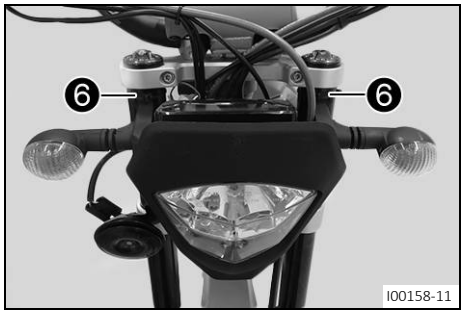

– Colocar la cubierta del faro.
– Fijar la cubierta del faro con cintas sujetacables ❻ en las botellas de la horquilla.

12.13 Comprobar el ajuste del faro (Opción: homologada)

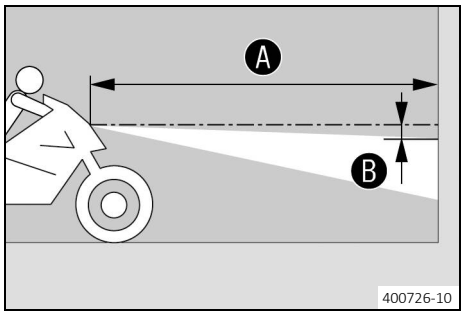

– Estacionar el vehículo sobre una superficie horizontal delante de una pared clara y hacer una marca a la altura del centro del faro.
– Hacer otra marca a la distancia Ⓑ por debajo de la primera.

Distancia Ⓑ	5 cm (2,0 in)

– Estacionar el vehículo en posición vertical a una distancia Ⓐ de la pared.

Distancia Ⓐ	5 m (16 ft – 5 in)

– A continuación, el conductor debe montarse en la motocicleta.
– Encender la luz de cruce.
– Comprobar el ajuste del faro.

El límite claro-oscuro con la motocicleta en régimen de marcha con conductor debe coincidir exactamente con la marca inferior.

» Si el límite claro-oscuro no coincide con el valor prescrito:
  – Corregir el ajuste del faro.

12.14 Desmontar el guardabarros delantero

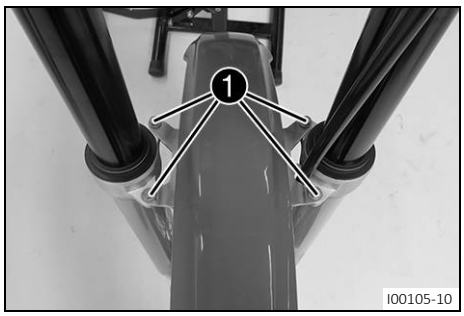

– Retirar los tornillos ❶ y desmontar el guardabarros.

12.15 Montar el guardabarros delantero

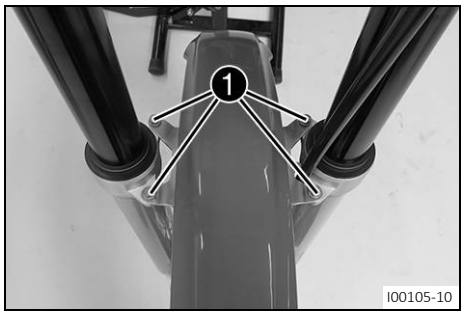

– Posicionar el guardabarros delantero.
– Montar y apretar los tornillos ❶.

Guardabarros delantero	
M6	12 Nm (8,9 ft·lb$_f$) **Loctite® 243**

12.16 Desmontar el guardabarros trasero



– Retirar el tornillo ❶.

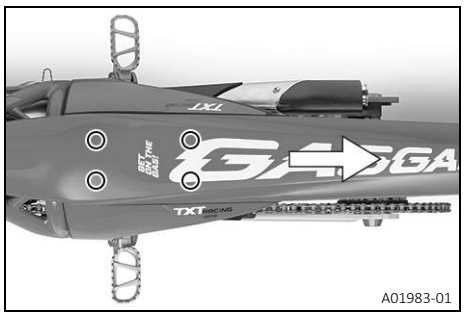

– Desenganchar el guardabarros trasero por la zona marcada y retirarlo hacia atrás.

12.17 Montar el guardabarros trasero

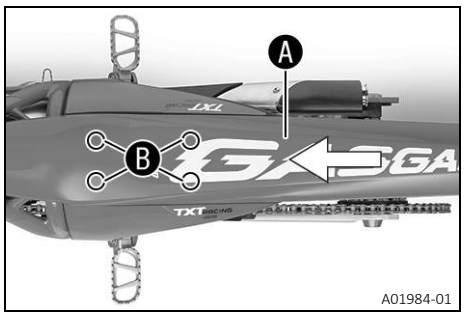

– Enganchar el guardabarros trasero por la zona Ⓐ y enclavarlo por la zona Ⓑ.



– Montar el tornillo ❶ y apretarlo.

Tornillos restantes de la parte ciclo	
M6	10 Nm (7,4 ft·lb$_f$)

12.18 Desmontar el amortiguador

Trabajo previo

– Levantar la moto con caballete elevador. (pág. 54)
– Desmontar el guardabarros trasero. (pág. 66)
– Desmontar la caja del filtro de aire. (pág. 68)
– Desmontar el silenciador. (pág. 75)

Trabajo principal

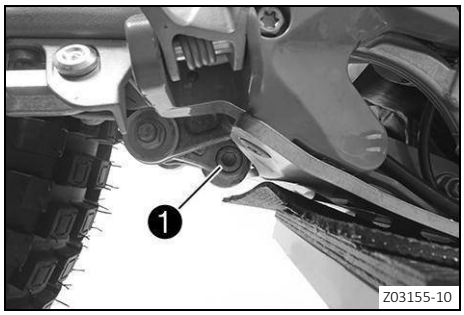

– La rueda trasera debe colgar hacia abajo.
– Retirar el tornillo ❶.
– Extraer cuidadosamente el amortiguador hacia arriba.

12.19 Montar el amortiguador

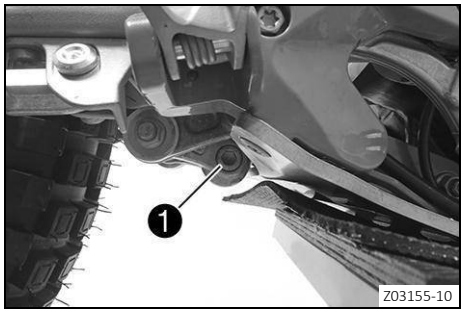

Trabajo principal

– Colocar el amortiguador desde arriba con cuidado.
– Montar el tornillo ❶ y apretarlo.

Tornillo inferior del amortiguador	
M10	45 Nm (33,2 ft·lb$_f$)

Trabajo posterior

– Montar el silenciador. (pág. 75)
– Montar la caja del filtro de aire. (pág. 69)
– Montar el guardabarros trasero. (pág. 67)
– Bajar la moto del caballete elevador. (pág. 54)

12.20 Desmontar la caja del filtro de aire

Trabajo previo

– Desmontar el guardabarros trasero. (pág. 66)

Trabajo principal

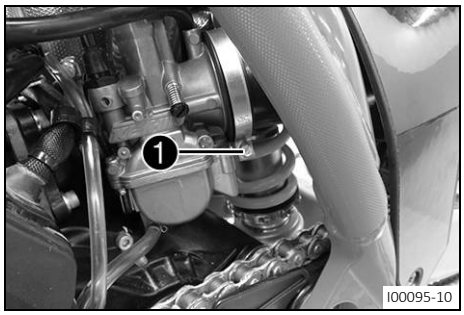

– Soltar la abrazadera ❶.

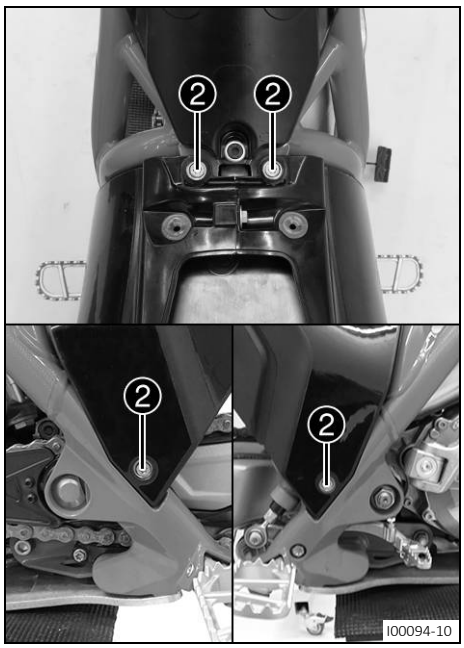

– Retirar los tornillos ❷.
– Elevar la caja de filtro de aire del chasis.

12.21 Montar la caja del filtro de aire

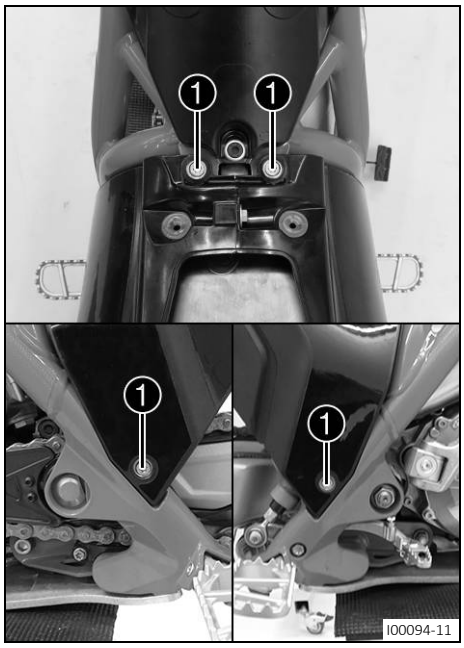

Trabajo principal

– Colocar la caja de filtro de aire con cuidado en el chasis, desplazando a la vez el manguito de aspiración en el carburador.
– Montar los tornillos ❶ y apretarlos.

Tornillo de la caja del filtro de aire	
M6	12 Nm (8,9 ft·lb$_f$)

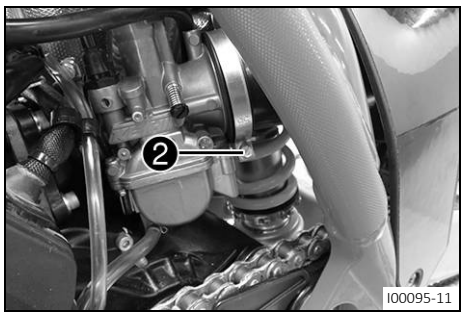

– Posicionar y apretar la abrazadera ❷.

Trabajo posterior

– Montar el guardabarros trasero. (pág. 67)

12.22 Desmontar el filtro de aire.

AVISO

Fallo del motor El aire de admisión sin filtrar afecta de forma negativa a la durabilidad del motor.
Si no hay filtro de aire o si está montado incorrectamente, entra polvo y suciedad en el motor.

– No poner nunca en marcha el vehículo con un filtro de aire montado incorrectamente.

AVISO

Peligro para el medio ambiente Los materiales contaminantes provocan daños ecológicos.

– Los aceites, grasas, filtros, gasolina, productos de limpieza, líquidos de frenos, etc. deben eliminarse correctamente y cumpliendo la normativa en vigor.

Trabajo previo

– Desmontar el guardabarros trasero. (pág. 66)

Trabajo principal

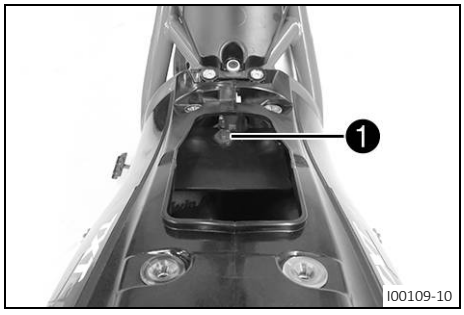

– Retirar el cierre rápido ❶ y quitar la protección contra salpicaduras de la caja de filtro de aire.

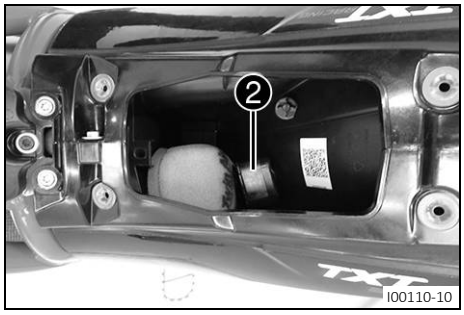

– Retirar el estribo de sujeción del filtro de aire ❷.
– Retirar el filtro de aire con su soporte de la caja de filtro de aire.
– Retirar el filtro de aire de su fijación.

12.23 Montar el filtro de aire

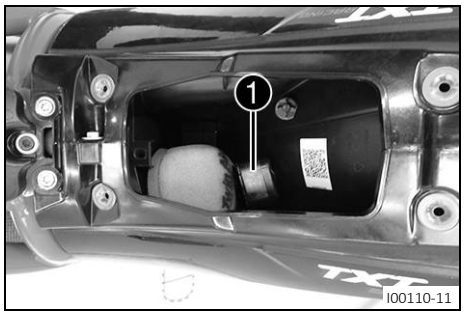

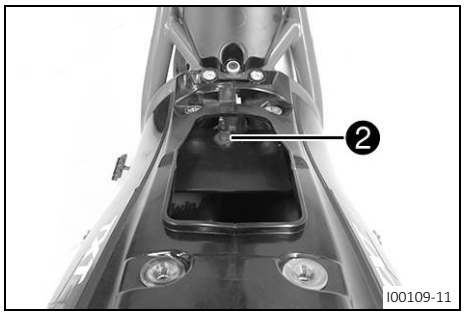

Trabajo principal

– Montar el filtro de aire limpio en su fijación.

– Posicionar el filtro de aire, montar el estribo de sujeción del filtro de aire ❶.

Aviso
Si el filtro de aire no está montado correctamente, podrían entrar polvo y suciedad en el motor y provocar daños.

– Posicionar la protección antisalpicaduras en la caja del filtro de aire, montar y apretar el cierre rápido ❷.

Trabajo posterior

– Montar el guardabarros trasero. (pág. 67)

12.24 Limpiar el filtro de aire y la caja del filtro de aire

AVISO
Peligro para el medio ambiente Los materiales contaminantes provocan daños ecológicos.
– Los aceites, grasas, filtros, gasolina, productos de limpieza, líquidos de frenos, etc. deben eliminarse correctamente y cumpliendo la normativa en vigor.

Aviso
No limpiar el filtro de aire con gasolina ni petróleo, ya que estas sustancias son agresivas para la espuma.

Trabajo previo

– Desmontar el guardabarros trasero. (pág. 66)

– Desmontar el filtro de aire. (pág. 70)

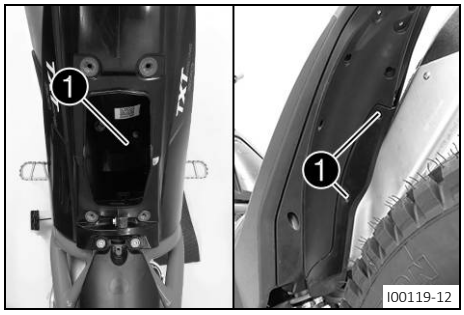

Trabajo principal

– Lavar a fondo el filtro de aire en un líquido de limpieza especial y dejarlo secar bien.

Oprimir solo ligeramente el filtro de aire, sin exprimirlo.

Producto de limpieza para el filtro de aire (pág. 151)

– Lubricar el filtro de aire seco con aceite para filtro de aire de alta calidad.

Aceite para filtros de aire de espuma (pág. 148)

– Limpiar la caja del filtro de aire.
– Retirar los tornillos 1.
– Quitar la protección contra salpicaduras.
– Comprobar si el desagüe está libre.

Aviso
Este desagüe sirve para vaciar líquidos.

– Posicionar la protección contra salpicaduras y montarla y apretarla con los tornillos 1.

Tornillo de la parte inferior de la caja del filtro de aire	
EJOT DELTA PT®	1,5 Nm (1,11 ft·lb$_f$)

Trabajo posterior

– Montar el filtro de aire. (pág. 71)
– Montar el guardabarros trasero. (pág. 67)

12.25 Desmontar el colector

Advertencia
Peligro de quemaduras El sistema de escape alcanza temperaturas elevadas durante el funcionamiento del vehículo.
– Antes de realizar cualquier trabajo, deja que se enfríe el sistema de escape.

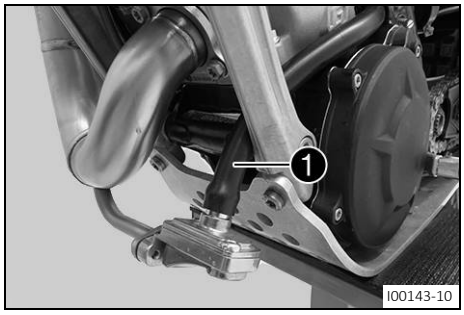

(Opción: homologada)

– Quitar la manguera 1.

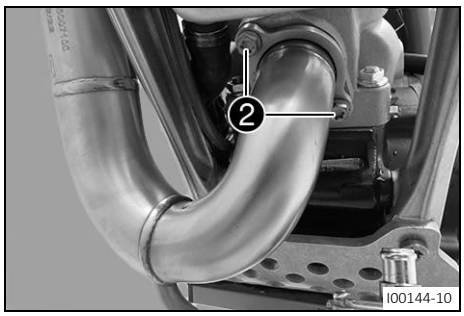

– Retirar los tornillos ❷.
– Quitar el colector hacia delante.

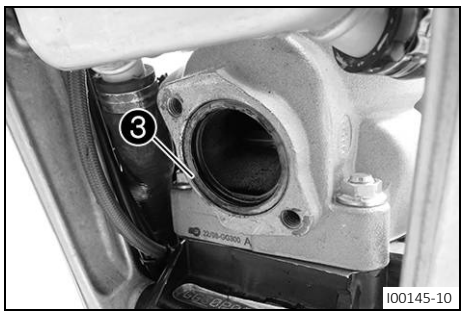

– Retirar la junta ❸.

(Opción: no homologada)

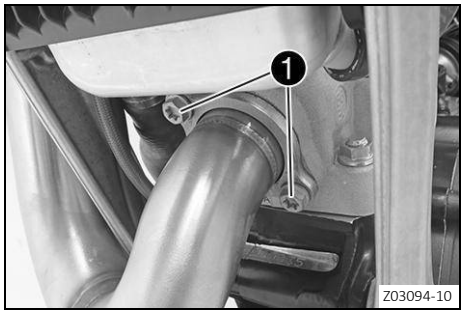

– Retirar los tornillos ❶.
– Quitar el colector hacia delante.

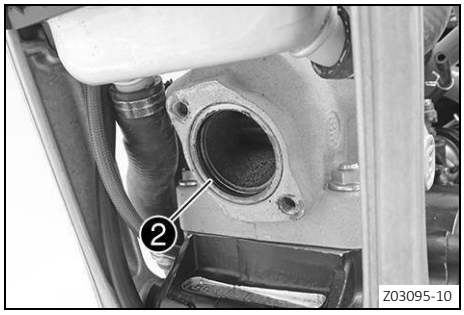

– Retirar la junta ❷.

12.26 Montar el colector

Advertencia
Peligro de quemaduras El sistema de escape alcanza temperaturas elevadas durante el funcionamiento del vehículo.
– Antes de realizar cualquier trabajo, deja que se enfríe el sistema de escape.

(Opción: homologada)

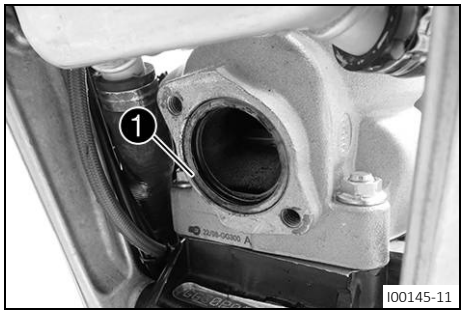

– Montar la junta ❶.

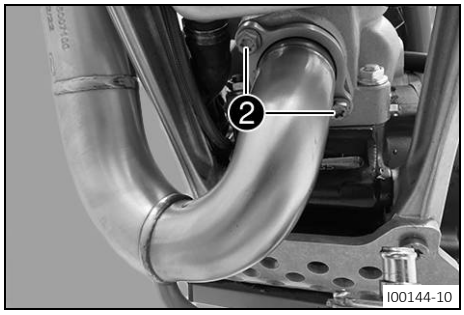

– Posicionar el colector.
– Montar y apretar los tornillos ❷.

Tornillo del colector	
M8	12 Nm (8,9 ft·lb$_f$) **Loctite® 243**

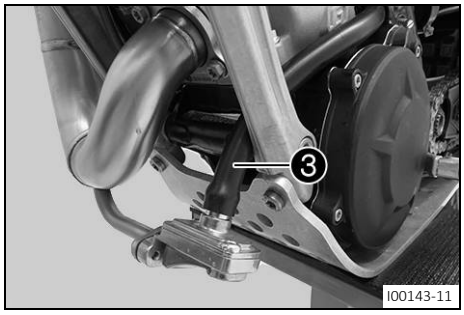

– Montar la manguera ❸.

(Opción: no homologada)

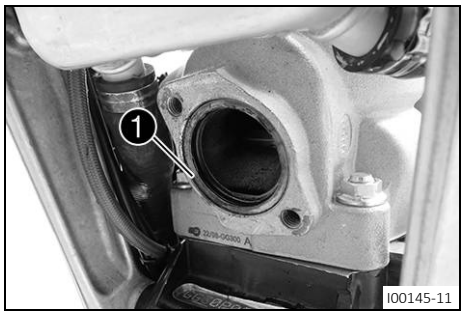

– Montar la junta ❶.

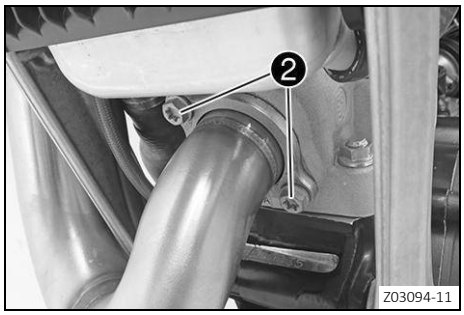

– Posicionar el colector.
– Montar y apretar los tornillos ❷.

Tornillo del colector	
M8	12 Nm (8,9 ft·lb$_f$) **Loctite® 243**

12.27 Desmontar el silenciador

Advertencia

Peligro de quemaduras El sistema de escape alcanza temperaturas elevadas durante el funcionamiento del vehículo.

– Antes de realizar cualquier trabajo, deja que se enfríe el sistema de escape.

Trabajo previo

– Desmontar el guardabarros trasero. (pág. 66)
– Desmontar la caja del filtro de aire. (pág. 68)

Trabajo principal

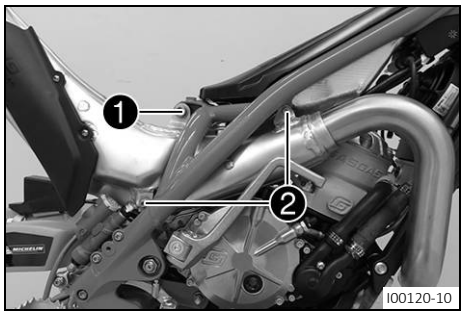

– Retirar el tornillo 1.
– Retirar los tornillos 2.
– Retirar el silenciador con precaución hacia atrás.

12.28 Montar el silenciador

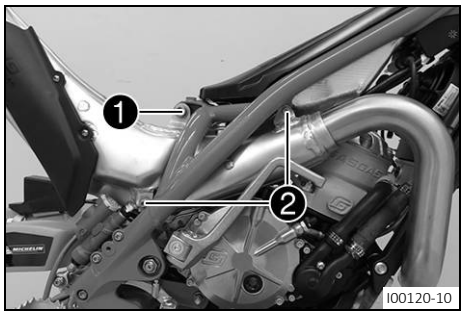

Trabajo principal

– Colocar el silenciador.
– Colocar el amortiguador y montar el tornillo 1, pero no apretarlo todavía.
– Montar los tornillos 2, pero no apretarlos todavía.
– Sacudir ligeramente el silenciador para evitar tensiones.
– Apretar los tornillos 2.

Tornillo del silenciador	
M6	15 Nm (11,1 ft·lb$_f$)

– Apretar el tornillo 1.

Tornillo superior del amortiguador	
M10	50 Nm (36,9 ft·lb$_f$)

Trabajo posterior

– Montar la caja del filtro de aire. (pág. 69)
– Montar el guardabarros trasero. (pág. 67)

12.29 Sustituir el relleno de fibra de vidrio del silenciador

Advertencia

Peligro de quemaduras El sistema de escape alcanza temperaturas elevadas durante el funcionamiento del vehículo.

– Antes de realizar cualquier trabajo, deja que se enfríe el sistema de escape.

Aviso

Con el tiempo, las fibras del relleno de fibra de vidrio se desvanecen, es decir, el silenciador “se quema”.
Con ello, además de aumentar el nivel de ruidos, se modifica también la característica de potencia del vehículo.

Trabajo previo

– Desmontar el guardabarros trasero. (pág. 66)
– Desmontar la caja del filtro de aire. (pág. 68)

Trabajo principal

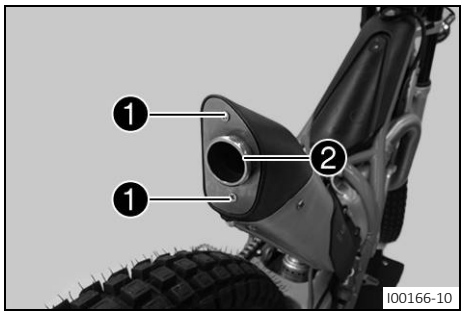

– Retirar los tornillos 1.
– Retirar el soporte del tapón final 2.

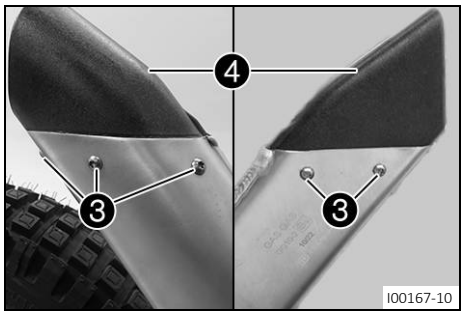

– Retirar los tornillos 3.
– Retirar el tapón final 4.

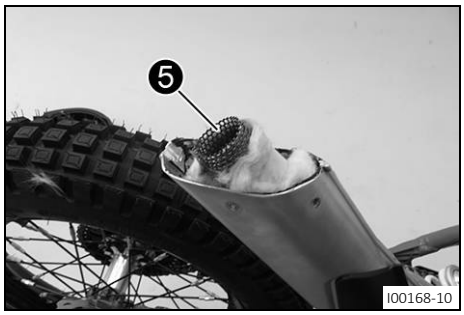

– Extraer el tubo interior 5 con relleno de fibra de vidrio.
– Retirar el relleno de fibra de vidrio restante del silenciador y el tapón final.
– Limpiar las piezas que se deban volver a montar y comprobar que no estén dañadas.
– Montar un nuevo tubo interior 5 con relleno de fibra de vidrio en el silenciador.

El lado del tubo interior con el diámetro interior más grande debe colocarse en el tapón final.

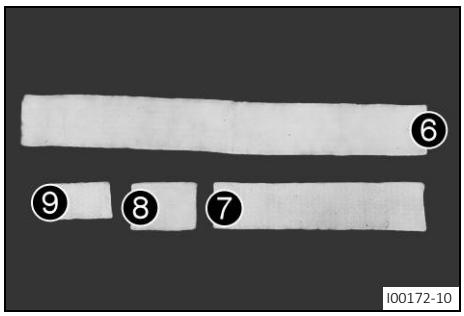

– Preparar los rellenos de fibra de vidrio ❻, ❼, ❽ y ❾ del kit de reparación.

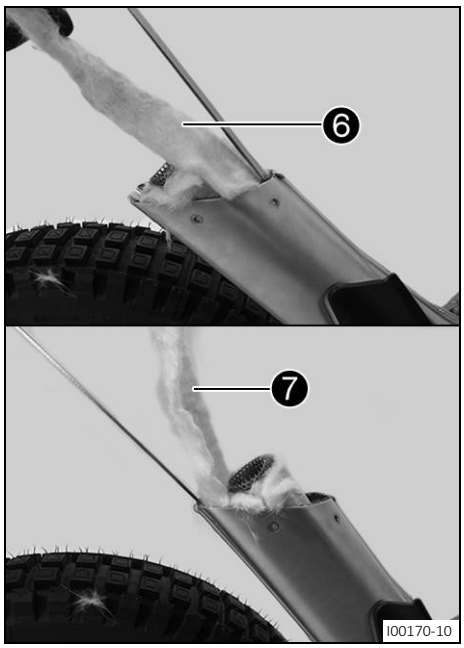

– Doblar el relleno de fibra de vidrio ❻ por la mitad e introducirlo en la parte de arriba del silenciador con la herramienta incluida en el kit de reparación.
– Introducir el relleno de fibra de vidrio ❼ en la parte de abajo del silenciador con la herramienta incluida en el kit de reparación.

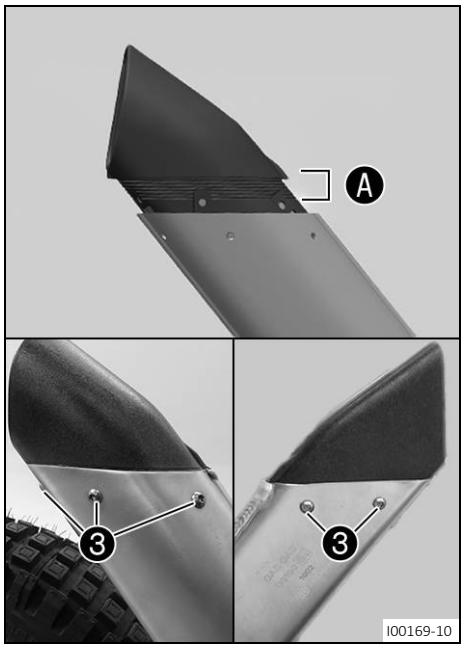

– Posicionar el tapón final y sellarlo en la zona Ⓐ.

Loctite® SI 5910

– Montar los tornillos ❸ y apretarlos.

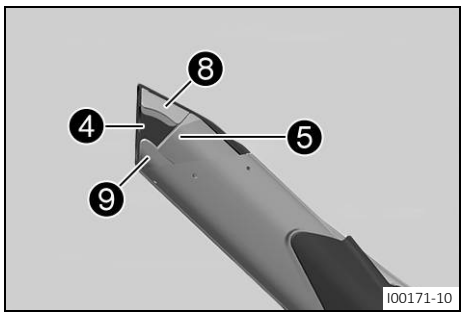

– Posicionar el relleno de fibra de vidrio 8 por encima del tubo interior 5 en el tapón final 4.
– Posicionar el relleno de fibra de vidrio 9 por debajo del tubo interior en el tapón final.

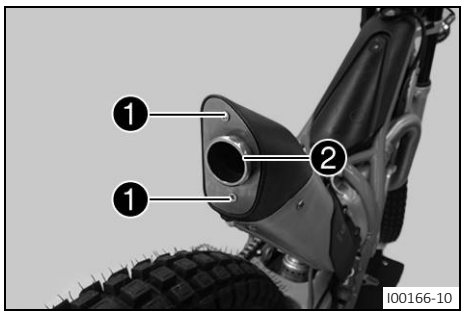

– Posicionar el soporte del tapón final 2.
– Montar y apretar los tornillos 1.

Trabajo posterior

– Montar la caja del filtro de aire. (pág. 69)
– Montar el guardabarros trasero. (pág. 67)

12.30 Desmontar el depósito de combustible

PELIGRO

Peligro de incendio La gasolina es fácilmente inflamable.

La gasolina se dilata con el calor y puede llegar a salirse del depósito si está demasiado lleno.

– No llenes el depósito en las inmediaciones de llamas abiertas ni de objetos incandescentes o candentes.
– Asegúrate de que no haya nadie fumando cerca del vehículo cuando estés llenando el depósito.
– Detén el motor cuando estés llenando el depósito.
– Asegúrate de no derramar gasolina, sobre todo sobre piezas calientes del vehículo.
– En caso de derramar gasolina, límpialo inmediatamente.
– No llenes excesivamente el depósito de gasolina.

Advertencia

Riesgo de envenenamiento La gasolina es nocivo para la salud.

– Evita que la gasolina entre en contacto con la piel, los ojos o la ropa.
– Acude inmediatamente a un médico si has ingerido gasolina.
– No inhales vapores de gasolina.
– Si la gasolina entra en contacto con la piel, enjuaga inmediatamente la zona afectada con agua abundante.
– Si la gasolina entra en contacto con los ojos, enjuágalos bien con agua y acude inmediatamente a un médico.
– Cámbiate de ropa si se ha derramado líquido de frenos sobre ella.
– Guarda la gasolina correctamente en un recipiente adecuado y mantenla fuera del alcance de los niños.

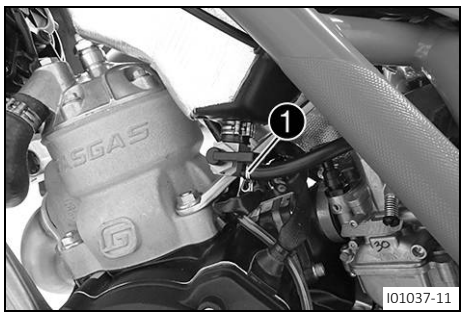

– Girar hacia atrás el mango del grifo de gasolina a la posición **OFF**.
– Mover la abrazadera ❶ hacia atrás y quitar la manguera de combustible.

Aviso
Es posible que salgan restos de combustible por la manguera de combustible.

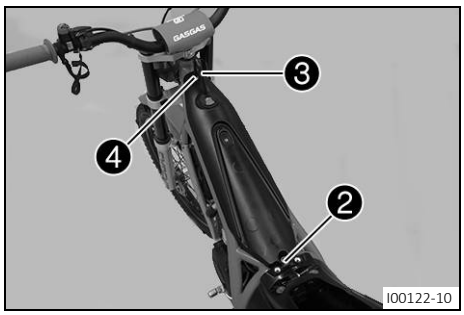

– Retirar el tornillo ❷.
– Extraer la manguera del respiradero ❸.
– Retirar el tornillo ❹.
– Levantar el depósito de combustible por delante y retirarlo del chasis.

12.31 Montar el depósito de gasolina

PELIGRO
Peligro de incendio La gasolina es fácilmente inflamable.
La gasolina se dilata con el calor y puede llegar a salirse del depósito si está demasiado lleno.
– No llenes el depósito en las inmediaciones de llamas abiertas ni de objetos incandescentes o candentes.
– Asegúrate de que no haya nadie fumando cerca del vehículo cuando estés llenando el depósito.
– Detén el motor cuando estés llenando el depósito.
– Asegúrate de no derramar gasolina, sobre todo sobre piezas calientes del vehículo.
– En caso de derramar gasolina, límpialo inmediatamente.
– No llenes excesivamente el depósito de gasolina.

Advertencia
Riesgo de envenenamiento La gasolina es nocivo para la salud.
– Evita que la gasolina entre en contacto con la piel, los ojos o la ropa.
– Acude inmediatamente a un médico si has ingerido gasolina.
– No inhales vapores de gasolina.
– Si la gasolina entra en contacto con la piel, enjuaga inmediatamente la zona afectada con agua abundante.
– Si la gasolina entra en contacto con los ojos, enjuágalos bien con agua y acude inmediatamente a un médico.
– Cámbiate de ropa si se ha derramado líquido de frenos sobre ella.
– Guarda la gasolina correctamente en un recipiente adecuado y mantenla fuera del alcance de los niños.

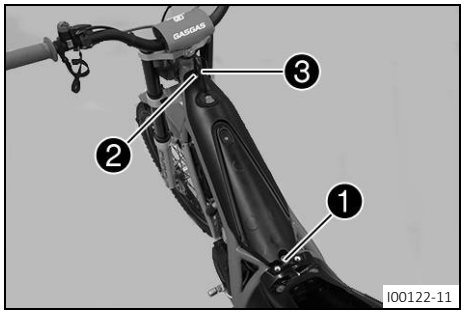

Trabajo principal

– Posicionar el depósito de combustible en el chasis, montar y apretar el tornillo ❶.

Tornillo de la sujeción del depósito de combustible	
M6	10 Nm (7,4 ft·lb$_f$)

– Montar el tornillo ❷ y apretarlo.

Tornillo de la sujeción del depósito de combustible	
M6	10 Nm (7,4 ft·lb$_f$)

– Insertar la manguera del respiradero ❸.

Tender la manguera del respiradero sin dobleces.

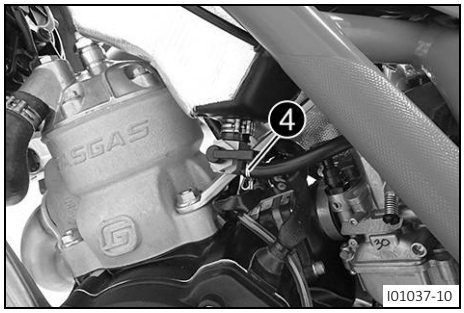

– Insertar la manguera de combustible y asegurarla con la abrazadera ❹.

Trabajo posterior

– Controlar el tendido del cable del acelerador.

12.32 Comprobar si hay suciedad de la cadena

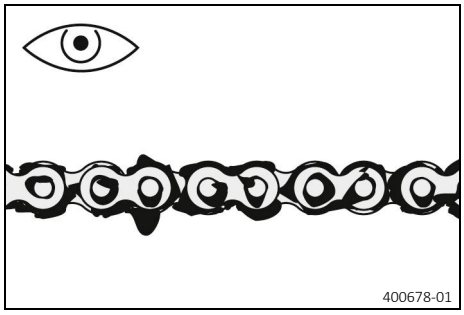

– Comprobar si hay suciedad gruesa en la cadena.
  » Si la cadena está muy sucia:
    – Limpiar la cadena. (pág. 80)

12.33 Limpiar la cadena

Advertencia

Peligro de accidente La presencia de aceite, grasa o cera en los discos de freno mengua la acción del freno.

– Mantenga siempre los discos de freno libres de aceite, grasa y cera.
– En caso necesario, limpia los discos de freno con un limpiador para frenos.

Advertencia

Peligro de accidente El lubricante disminuye la adherencia de los neumáticos al suelo.

– Retira el lubricante de los neumáticos con un producto de limpieza adecuado.

AVISO

Peligro para el medio ambiente Los materiales contaminantes provocan daños ecológicos.

– Los aceites, grasas, filtros, gasolina, productos de limpieza, líquidos de frenos, etc. deben eliminarse correctamente y cumpliendo la normativa en vigor.

Aviso

La vida útil de la cadena depende en gran medida de su cuidado.

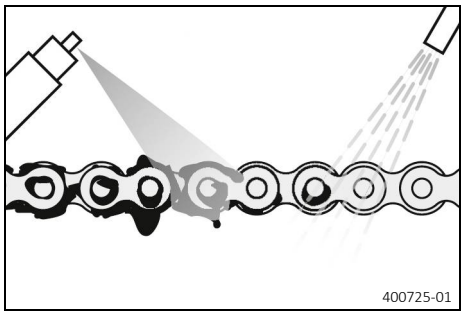

Trabajo previo

– Levantar la moto con caballete elevador. (pág. 54)

Trabajo principal

– Eliminar la suciedad más gruesa aplicando un chorro de agua suave.
– Eliminar los restos de lubricante con un limpiador para cadenas.

Limpiador para cadenas (pág. 151)

– Cuando se haya secado, aplicar spray para cadenas.

Spray para cadenas offroad (pág. 148)

Trabajo posterior

– Bajar la moto del caballete elevador. (pág. 54)

12.34 Comprobar la tensión de la cadena

Advertencia

Peligro de accidente Una tensión incorrecta de la cadena daña los componentes y provoca accidentes.

Si la cadena está demasiado tensa, se desgastan la cadena, el piñón de ataque, la corona trasera, así como los cojinetes del cambio de marchas y de la rueda trasera. Algunos componentes se pueden desgarrar o romper en caso de sobrecarga.

Si la cadena está demasiado floja, se puede salir del piñón de ataque o de la corona trasera. Como consecuencia, la rueda trasera se bloquea o el motor resulta dañado.

– Comprueba la tensión de la cadena periódicamente.
– Ajusta la tensión de la cadena de acuerdo con las especificaciones.

Trabajo previo

– Levantar la moto con caballete elevador. (pág. 54)

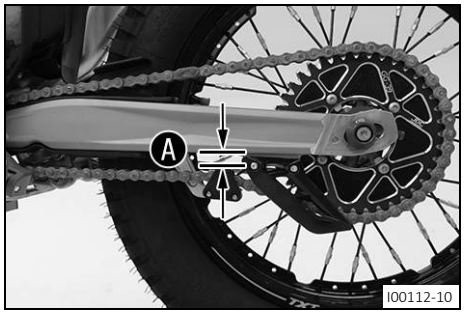

Trabajo principal

– Determinar la distancia Ⓐ entre el basculante y el tensor de la cadena.

Tensión de la cadena	10 mm … 20 mm (0,39 in … 0,79 in)

Aviso

El vehículo dispone de un tensor de la cadena pretensado.

Debido a que las cadenas no se desgastan siempre de forma homogénea, la medición debe repetirse en varios puntos de la cadena.

» Si la tensión de la cadena no coincide con el valor prescrito:

– Ajustar la tensión de la cadena. (pág. 82)

Trabajo posterior

– Bajar la moto del caballete elevador. (pág. 54)

12.35 Ajustar la tensión de la cadena

Advertencia

Peligro de accidente Una tensión incorrecta de la cadena daña los componentes y provoca accidentes.

Si la cadena está demasiado tensa, se desgastan la cadena, el piñón de ataque, la corona trasera, así como los cojinetes del cambio de marchas y de la rueda trasera. Algunos componentes se pueden desgarrar o romper en caso de sobrecarga.

Si la cadena está demasiado floja, se puede salir del piñón de ataque o de la corona trasera. Como consecuencia, la rueda trasera se bloquea o el motor resulta dañado.

– Comprueba la tensión de la cadena periódicamente.
– Ajusta la tensión de la cadena de acuerdo con las especificaciones.

Trabajo previo

– Levantar la moto con caballete elevador. (pág. 54)
– Comprobar la tensión de la cadena. (pág. 81)

Trabajo principal

– Soltar el tornillo ❶.

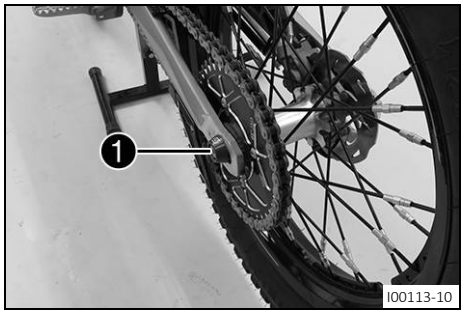

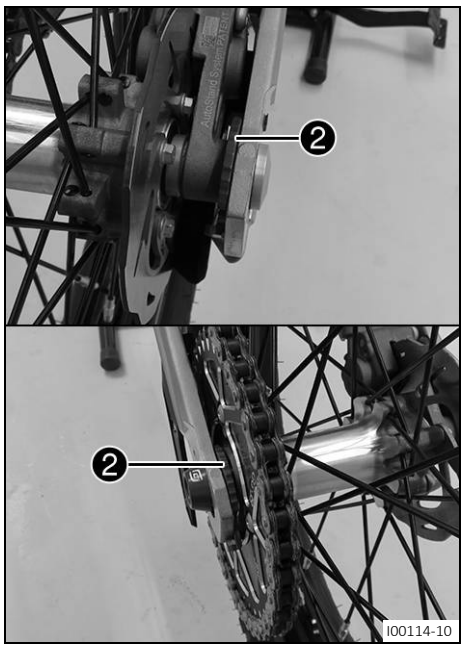

– Ajustar la tensión de la cadena girando las excéntricas ❷ a la izquierda y a la derecha.

Tensión de la cadena	10 mm … 20 mm (0,39 in … 0,79 in)
Girar las excéntricas izquierda y derecha de forma que estén en la misma muesca. Con ello, la rueda trasera está correctamente alineada.	

– Apretar el tornillo ❶.

Tornillo del eje de la rueda trasera	
M10	50 Nm (36,9 ft·lb$_f$)

Trabajo posterior

– Bajar la moto del caballete elevador. (pág. 54)

12.36 Comprobar la cadena, la corona trasera, el piñón de ataque y la guía de cadena

Trabajo previo

– Levantar la moto con caballete elevador. (pág. 54)

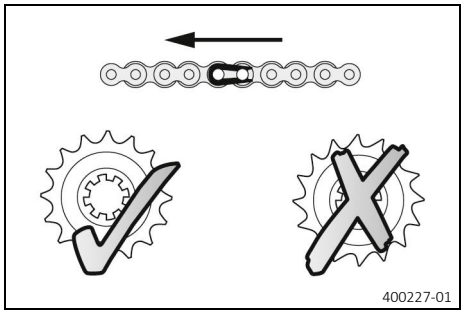

Trabajo principal

– Conmutar el cambio de marchas a la posición de punto muerto.
– Controlar el desgaste de la cadena, de la corona trasera y del piñón de ataque.
  » Si la cadena, la corona trasera o el piñón de ataque están desgastados:
    – Sustituir el kit de transmisión.

Cambiar siempre juntos el piñón de ataque, la corona trasera y la cadena.

Trabajo posterior

– Bajar la moto del caballete elevador. (pág. 54)

12.37 Controlar el chasis

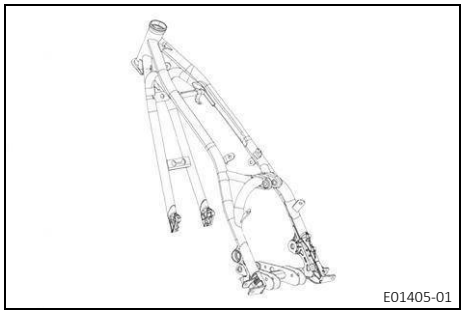
E01405-01

– Controlar el chasis en cuanto a desperfectos, fisuras y deformación.
  » Si el chasis presenta desperfectos, fisuras o deformación:
    – Sustituir el chasis.

No se autorizan reparaciones en el chasis.

12.38 Controlar el basculante

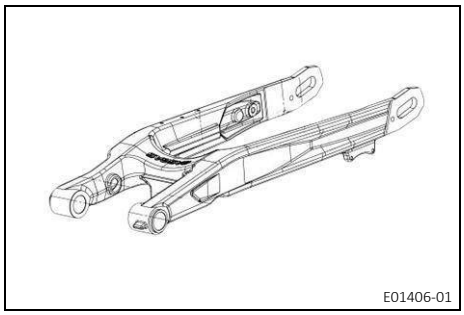
E01406-01

– Controlar el basculante en cuanto a desperfectos, fisuras y deformación.
  » Si el basculante presenta desperfectos, fisuras o deformación:
    – Sustituir el basculante.

Cambiar siempre un basculante deteriorado. No está permitido reparar el basculante.

12.39 Comprobar el puño de goma

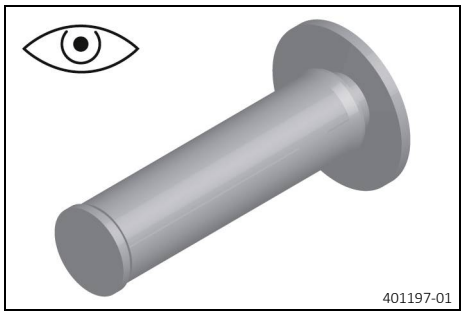
401197-01

– Comprobar posibles daños, desgaste y sujeción firme de los puños de goma del manillar.
  » Si una empuñadura de goma está deteriorada, desgastada o suelta:
    – Sustituir y asegurar la empuñadura de goma.

Cola para la empuñadura de goma (00062030051)

12.40 Comprobar la carrera en vacío en la maneta del embrague

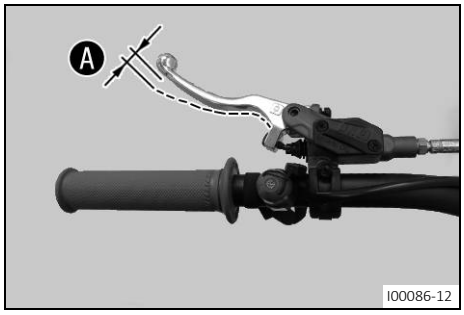

I00086-12

– Tirar de la maneta del embrague y controlar la carrera en vacío A.

Carrera en vacío en la maneta del embrague	≥ 3 mm (≥ 0,12 in)

  » Si el juego libre no coincide con el valor prescrito:
    – Ajustar el juego libre en la maneta de embrague.
    (pág. 85)

12.41 Ajustar el juego libre en la maneta de embrague

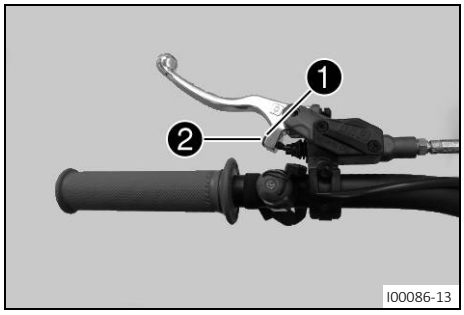

– Comprobar la carrera en vacío en la maneta del embrague.
(pág. 84)
– Aflojar la tuerca ❶.
– Ajustar la carrera en vacío de la maneta del embrague con el tornillo de ajuste ❷.

No aplicar fuerza.
No realizar ajustes durante la conducción.

Aviso

Girando el tornillo de ajuste en sentido horario se reduce la carrera en vacío. El punto de resistencia se aleja del manillar.

Girando el tornillo de ajuste en sentido antihorario se aumenta la carrera en vacío. El punto de resistencia se acerca al manillar.

El rango de ajuste es limitado.

– Sujetar el tornillo de ajuste ❷ y apretar la tuerca ❶.

12.42 Ajustar la posición inicial de la maneta de embrague

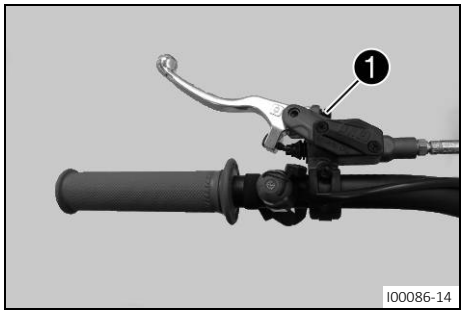

Trabajo principal

– Adaptar la posición inicial de la maneta de embrague al tamaño de la mano con el tornillo de ajuste ❶.

No aplicar fuerza.
No realizar ajustes durante la conducción.

Aviso

Girando el tornillo de ajuste en sentido antihorario, la maneta de embrague se acerca al manillar.

Girando el tornillo de ajuste en sentido horario, la maneta de embrague se aleja del manillar.

El rango de ajuste es limitado.

Trabajo posterior

– Comprobar la carrera en vacío en la maneta del embrague.
(pág. 84)

12.43 Controlar y corregir el nivel de líquido del embrague hidráulico

AVISO

Peligro para el medio ambiente Los materiales contaminantes provocan daños ecológicos.

– Los aceites, grasas, filtros, gasolina, productos de limpieza, líquidos de frenos, etc. deben eliminarse correctamente y cumpliendo la normativa en vigor.

Aviso
El nivel de líquido aumenta a medida que se desgastan los discos conductores.
No utilizar líquido de frenos.

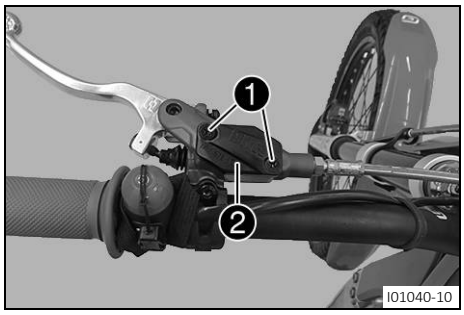

– Colocar en posición horizontal el recipiente de reserva del embrague hidráulico montado sobre el manillar.
– Retirar los tornillos 1.
– Desmontar la tapa 2 con la membrana.
– Controlar el nivel de líquido.

Nivel de líquido por debajo del borde del depósito	4 mm (0,16 in)

» Si el nivel de líquido no coincide con el valor prescrito:
– Corregir el nivel de líquido del embrague hidráulico.

Aceite hidráulico (15) (pág. 149)

– Colocar la tapa 2 con la membrana. Montar y apretar los tornillos 1.

12.44 Cambiar el líquido del embrague hidráulico

AVISO
Peligro para el medio ambiente Los materiales contaminantes provocan daños ecológicos.
– Los aceites, grasas, filtros, gasolina, productos de limpieza, líquidos de frenos, etc. deben eliminarse correctamente y cumpliendo la normativa en vigor.

Aviso
No utilizar líquido de frenos.

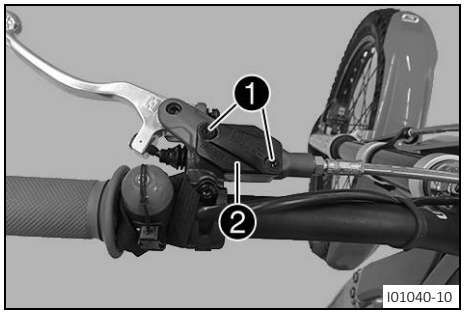

– Colocar en posición horizontal el recipiente de reserva del embrague hidráulico montado sobre el manillar.
– Retirar los tornillos 1.
– Desmontar la tapa 2 con la membrana.

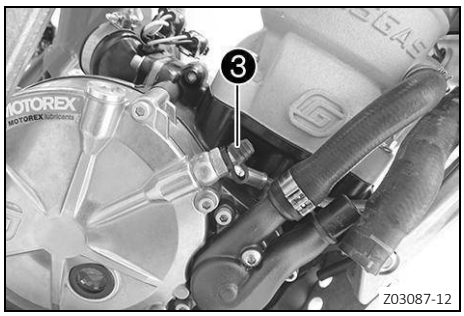

– Llenar la jeringa de purga de aire con el líquido adecuado.

Aceite hidráulico (15) (pág. 149)

– Desmontar la cubierta de protección del cilindro receptor del embrague, soltar el tornillo de purga de aire 3 y montar la jeringa de purga de aire.

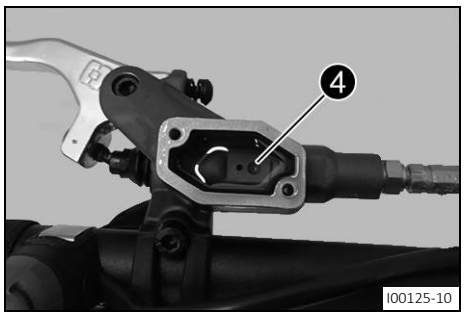

– Inyectar líquido en el sistema solamente hasta que este salga sin burbujas por el orificio ❹ del cilindro emisor.
– Durante esta operación, aspirar de vez en cuando líquido del recipiente de reserva del cilindro emisor para evitar que rebose.
– Retirar la jeringa de sangrado. Apretar el tornillo de purga de aire. Montar la cubierta de protección.
– Corregir el nivel de líquido del embrague hidráulico.

Nivel de líquido por debajo del borde del depósito	4 mm (0,16 in)

– Colocar la tapa ❷ con la membrana. Montar los tornillos ❶ y apretarlos.

13.1 Controlar el juego libre en la maneta de freno

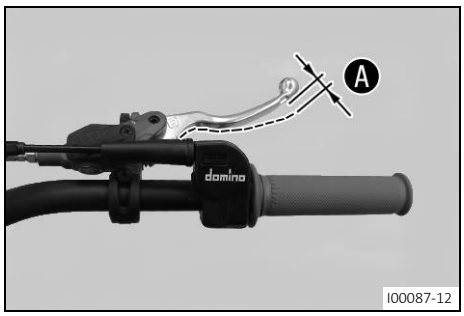

– Accionar la maneta del freno de mano y controlar la carrera en vacío Ⓐ.

Juego libre en la maneta de freno	≥ 3 mm (≥ 0,12 in)

» Si la carrera en vacío no coincide con el valor prescrito:
– Ajustar la carrera en vacío en la maneta del freno de mano. (pág. 88)

13.2 Ajustar la carrera en vacío en la maneta del freno de mano

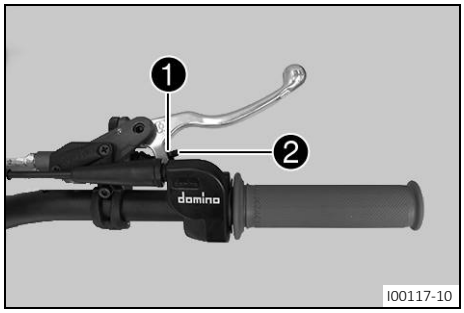

– Controlar el juego libre en la maneta de freno. (pág. 88)
– Aflojar la tuerca ❶.
– Ajustar la carrera en vacío de la maneta del freno de mano con el tornillo de ajuste ❷.

El rango de ajuste es limitado.
No aplicar fuerza.
No realizar ajustes durante la conducción.

Aviso
Girando el tornillo de ajuste en sentido horario se reduce la carrera en vacío. El punto de resistencia se aleja del manillar.
Girando el tornillo de ajuste en sentido antihorario se aumenta la carrera en vacío. El punto de resistencia se acerca al manillar.

– Sujetar el tornillo de ajuste ❷ y apretar la tuerca ❶.

13.3 Ajustar la posición inicial de la maneta de freno

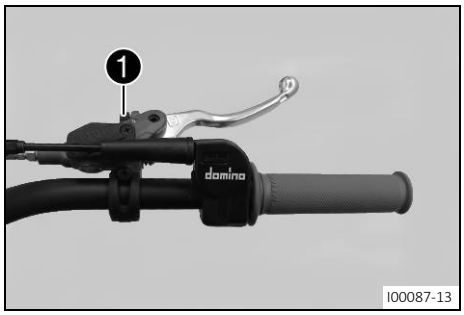

Trabajo principal

– Adaptar la posición inicial de la maneta de freno al tamaño de la mano con el tornillo de ajuste ❶.

El rango de ajuste es limitado.
Girar el tornillo de ajuste únicamente con la mano sin forzarlo.
No realizar ajustes durante la conducción.

Aviso
Girando el tornillo de ajuste en sentido horario, la maneta del freno de mano se acerca al manillar.
Girando el tornillo de ajuste en sentido antihorario, la maneta del freno de mano se separa del manillar.

Trabajo posterior

– Controlar el juego libre en la maneta de freno. (pág. 88)

13.4 Desmontar el protector del disco de freno delantero



– Quitar los tornillos ❶ y retirar el protector del disco de freno hacia atrás.

13.5 Montar el protector del disco de freno delantero



– Colocar el protector del disco de freno delantero.
– Montar y apretar los tornillos ❶.

Tornillo de la pinza de freno delantero	
M8	25 Nm (18,4 ft·lb$_f$)

13.6 Desmontar la pinza del freno delantero

Trabajo previo

– Desmontar el protector del disco de freno delantero.
(pág. 89)

Trabajo principal



– Empujar hacia atrás las pastillas de freno ladeando ligeramente la pinza de freno sobre el disco de freno.
– Separar con cuidado la pinza del freno del disco de freno hacia arriba y dejarla colgando de un lado.

Cubrir los componentes para que no resulten dañados.

13.7 Montar la pinza del freno delantero

Advertencia
Peligro de accidente La presencia de aceite, grasa o cera en los discos de freno mengua la acción del freno.
– Mantenga siempre los discos de freno libres de aceite, grasa y cera.
– En caso necesario, limpia los discos de freno con un limpiador para frenos.



Trabajo principal

– Colocar la pinza del freno con cuidado sobre el disco de freno.

Trabajo posterior

– Montar el protector del disco de freno delantero. (pág. 89)

13.8 Controlar el nivel del líquido de frenos del freno delantero

Advertencia

Peligro de accidente El líquido de frenos envejecido o inadecuado merma el funcionamiento del equipo de frenos.

– Asegúrate de cambiar el líquido de frenos de las ruedas delantera y trasera conforme a lo especificado en el programa de mantenimiento.
– Asegúrate de que solo se utilice líquido de frenos limpio y autorizado procedente de un recipiente cerrado herméticamente.

Advertencia

Peligro de accidente El equipo de frenos falla si el nivel del líquido de frenos es insuficiente.

Si el nivel de líquido de frenos desciende por debajo de la marca o del valor indicados, significa que hay fugas en el equipo de frenos o que las pastillas de freno están desgastadas.

– Antes de poner en funcionamiento el vehículo, asegúrate de que se compruebe el equipo de frenos y de que se elimine el problema.

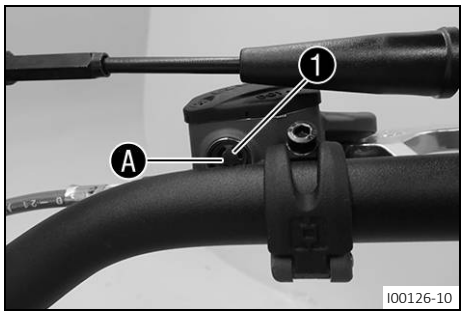

– Colocar en posición horizontal el depósito del líquido de frenos que está montado en el manillar.
– Controlar el nivel del líquido de frenos por la mirilla 1.
  » Si se puede ver una burbuja de aire en la parte superior de la mirilla A:
    – Rellenar líquido para el freno delantero. (pág. 90)

13.9 Rellenar líquido para el freno delantero

Advertencia

Peligro de accidente El líquido de frenos envejecido o inadecuado merma el funcionamiento del equipo de frenos.

– Asegúrate de cambiar el líquido de frenos de las ruedas delantera y trasera conforme a lo especificado en el programa de mantenimiento.
– Asegúrate de que solo se utilice líquido de frenos limpio y autorizado procedente de un recipiente cerrado herméticamente.

Advertencia

Peligro de accidente El equipo de frenos falla si el nivel del líquido de frenos es insuficiente.

Si el nivel de líquido de frenos desciende por debajo de la marca o del valor indicados, significa que hay fugas en el equipo de frenos o que las pastillas de freno están desgastadas.

– Antes de poner en funcionamiento el vehículo, asegúrate de que se compruebe el equipo de frenos y de que se elimine el problema.

Advertencia

Peligro para la salud El líquido de frenos es nocivo para la salud.

– Mantén el líquido de freno fuera del alcance de los niños.
– Utiliza ropa y gafas de protección adecuadas.
– Evita que el líquido de freno entre en contacto con la piel, los ojos o la ropa.
– Acude inmediatamente a un médico si has ingerido líquido de frenos.
– Si el líquido de frenos entra en contacto con la piel, enjuaga inmediatamente la zona afectada con agua abundante.
– Si el líquido de frenos entra en contacto con los ojos, enjuágalos bien con agua y acude inmediatamente a un médico.
– Cámbiate de ropa si se ha derramado líquido de frenos sobre ella.

AVISO

Peligro para el medio ambiente Los materiales contaminantes provocan daños ecológicos.

– Los aceites, grasas, filtros, gasolina, productos de limpieza, líquidos de frenos, etc. deben eliminarse correctamente y cumpliendo la normativa en vigor.

Aviso

No utilizar en ningún caso líquido de frenos DOT 5. Este producto está basado en aceite de silicona y tiene un colorante de color púrpura. Las juntas y las conducciones del líquido de frenos no están concebidas para el empleo de líquido de frenos DOT 5.

No debe permitirse que el líquido de frenos entre en contacto con las piezas pintadas del vehículo, ya que daña la pintura.

Utilizar únicamente líquido de frenos limpio procedente de un recipiente cerrado herméticamente.

Trabajo previo

– Comprobar las pastillas de freno y el seguro de las pastillas de freno de la rueda delantera. (pág. 92)

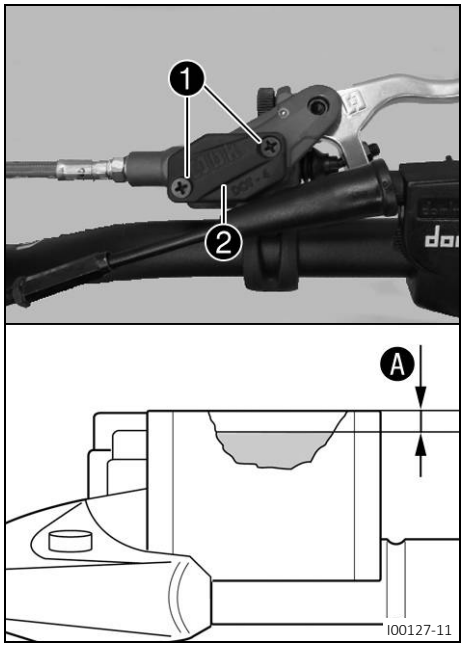

Trabajo principal

– Colocar en posición horizontal el depósito del líquido de frenos que está montado en el manillar.
– Retirar los tornillos 1.
– Desmontar la tapa 2 con la membrana.
– Rellenar líquido de freno hasta la cota A.

Cota A (nivel del líquido de frenos por debajo del borde del depósito)	5 mm (0,20 in)

Líquido de frenos DOT 5.1 (pág. 149)

– Colocar la tapa 2 con la membrana. Montar y apretar los tornillos 1.

Si se derrama o rebosa líquido de frenos, lavar inmediatamente con agua.

13.10 Comprobar las pastillas de freno y el seguro de las pastillas de freno de la rueda delantera

Advertencia
Peligro de accidente Las pastillas de freno desgastadas reducen la acción del freno.
– Asegúrate de sustituir inmediatamente las pastillas de freno desgastadas.

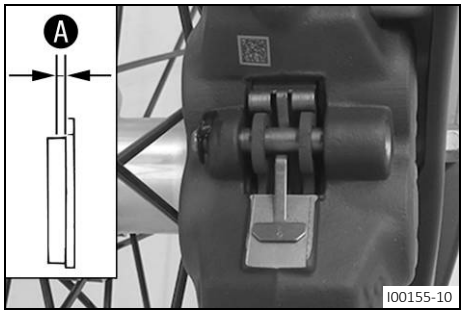

– Comprobar el espesor mínimo de las pastillas de freno A.

Espesor mínimo de las pastillas de freno A	≥ 1 mm (≥ 0,04 in)

» Si el espesor de las pastillas de freno es inferior al mínimo:
– Sustituir las pastillas de freno de la rueda delantera. (pág. 93)
– Controlar si las pastillas de freno presentan desperfectos o fisuras.
» En caso de detectar daños o grietas:
– Sustituir las pastillas de freno de la rueda delantera. (pág. 93)
– Comprobar el seguro de las pastillas de freno.
» Si las pastillas de freno no están aseguradas correctamente:
– Asegurar las pastillas de freno; en caso necesario, utilizar piezas nuevas.

13.11 Sustituir las pastillas de freno de la rueda delantera

Advertencia
Peligro de accidente Las pastillas de freno no autorizadas y no verificadas pueden modificar la acción del freno.
– Utiliza solamente pastillas de freno autorizadas o recomendadas por el fabricante del vehículo.

Advertencia
Peligro de accidente El equipo de frenos falla si no se revisa adecuadamente.
– Asegúrate de que los trabajos de mantenimiento y reparación se realicen correctamente.

Advertencia
Peligro de accidente El líquido de frenos envejecido o inadecuado merma el funcionamiento del equipo de frenos.
– Asegúrate de cambiar el líquido de frenos de las ruedas delantera y trasera conforme a lo especificado en el programa de mantenimiento.
– Asegúrate de que solo se utilice líquido de frenos limpio y autorizado procedente de un recipiente cerrado herméticamente.

Advertencia
Peligro de accidente La presencia de aceite, grasa o cera en los discos de freno mengua la acción del freno.
– Mantenga siempre los discos de freno libres de aceite, grasa y cera.
– En caso necesario, limpia los discos de freno con un limpiador para frenos.

Advertencia
Peligro para la salud El líquido de frenos es nocivo para la salud.
– Mantén el líquido de freno fuera del alcance de los niños.
– Utiliza ropa y gafas de protección adecuadas.
– Evita que el líquido de freno entre en contacto con la piel, los ojos o la ropa.
– Acude inmediatamente a un médico si has ingerido líquido de frenos.
– Si el líquido de frenos entra en contacto con la piel, enjuaga inmediatamente la zona afectada con agua abundante.
– Si el líquido de frenos entra en contacto con los ojos, enjuágalos bien con agua y acude inmediatamente a un médico.
– Cámbiate de ropa si se ha derramado líquido de frenos sobre ella.

AVISO
Peligro para el medio ambiente Los materiales contaminantes provocan daños ecológicos.
– Los aceites, grasas, filtros, gasolina, productos de limpieza, líquidos de frenos, etc. deben eliminarse correctamente y cumpliendo la normativa en vigor.

Aviso
No utilizar en ningún caso líquido de frenos DOT 5. Este producto está basado en aceite de silicona y tiene un colorante de color púrpura. Las juntas y las conducciones del líquido de frenos no están concebidas para el empleo de líquido de frenos DOT 5.
No debe permitirse que el líquido de frenos entre en contacto con las piezas pintadas del vehículo, ya que daña la pintura.
Utilizar únicamente líquido de frenos limpio procedente de un recipiente cerrado herméticamente.

Trabajo previo

– Desmontar el protector del disco de freno delantero. (pág. 89)
– Desmontar el protector del disco de freno delantero. (pág. 89)
– Desmontar la pinza del freno delantero. (pág. 89)

Trabajo principal

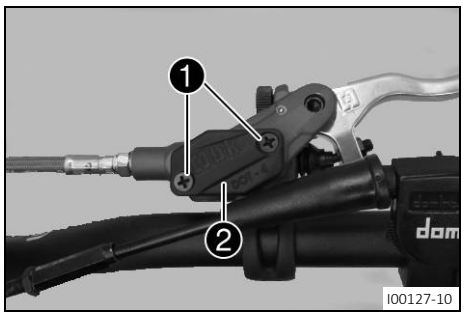

– Colocar en posición horizontal el depósito del líquido de frenos que está montado en el manillar.
– Retirar los tornillos 1.
– Desmontar la tapa 2 con la membrana.

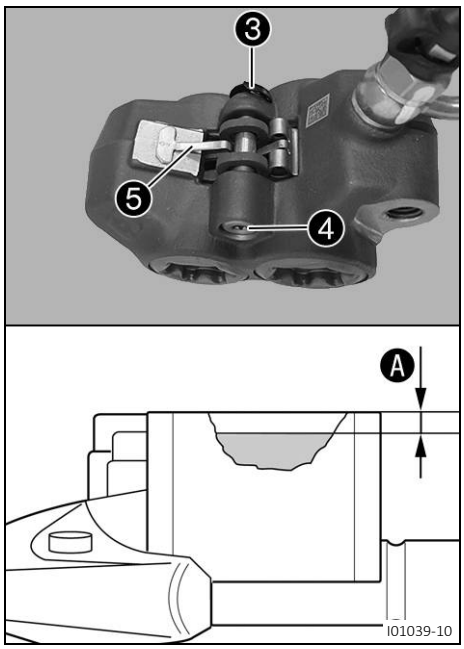

– Retirar la arandela de retención 3 y quitar el tornillo 4.
– Retirar el muelle de retención 5 y las pastillas de freno.
– Limpiar la pinza del freno.
– Colocar las nuevas pastillas de freno.

Sustituir siempre todas las pastillas de freno.

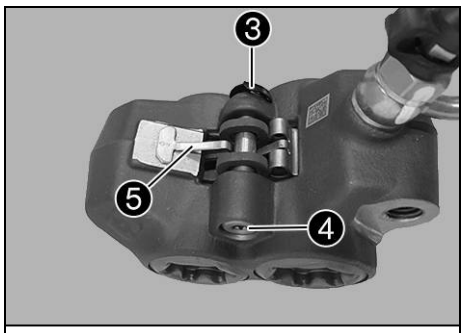

– Posicionar el muelle de retención ❺.
– Colocar el tornillo ❹ y apretarlo.

Asegurarse de que la posición de los muelles de retención sea correcta.

Aviso
A fin de facilitar el montaje del tornillo, presionar los muelles de retención hacia abajo.

– Montar la arandela de retención ❸.
– Rellenar líquido de freno hasta la cota Ⓐ.

Cota Ⓐ (nivel del líquido de frenos por debajo del borde del depósito)	5 mm (0,20 in)

Líquido de frenos DOT 5.1 (pág. 149)

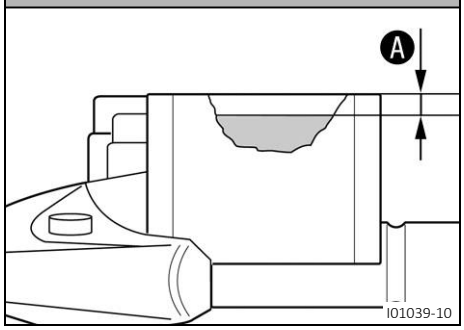

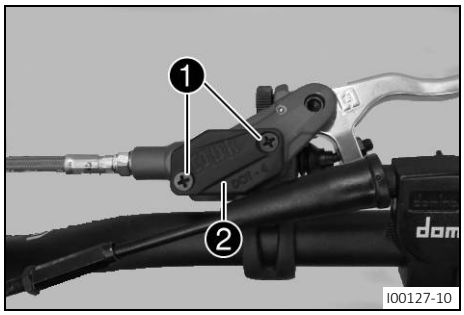

– Colocar la tapa ❷ con la membrana.
– Montar y apretar los tornillos ❶.

Si se derrama o rebosa líquido de frenos, lavar inmediatamente con agua.

Trabajo posterior

– Montar la pinza del freno delantero. (pág. 89)
– Montar el protector del disco de freno delantero. (pág. 89)
– Montar el protector del disco de freno delantero. (pág. 89)

13.12 Controlar los discos de freno

Advertencia
Peligro de accidente Los discos de freno desgastados reducen la acción del freno.
– Asegúrate de sustituir inmediatamente los discos de freno desgastados.

Trabajo previo

– Desmontar el protector del disco de freno delantero. (pág. 89)

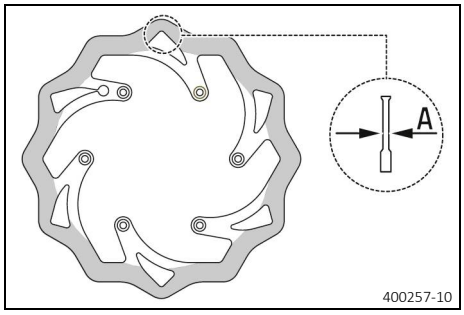

Trabajo principal

– Comprobar la cota Ⓐ de espesor del disco de freno delante y detrás, así como en varios puntos del disco de freno.

Límite de desgaste de los discos de freno	
delante	2,7 mm (0,106 in)
detrás	2,7 mm (0,106 in)

Aviso
A causa del desgaste disminuye el espesor del disco de freno en la superficie de apoyo de las pastillas de freno.

» Si el espesor del disco de freno es inferior al valor prescrito:
  – Sustituir el disco de freno del freno delantero.
  – Sustituir el disco de freno del freno trasero.

– Comprobar si los discos de freno delantero y trasero están deteriorados, agrietados o deformados.
  » Si el disco de freno presenta desperfectos, fisuras o deformación:
    – Sustituir el disco de freno del freno delantero.
    – Sustituir el disco de freno del freno trasero.

Trabajo posterior

– Montar el protector del disco de freno delantero. (pág. 89)

13.13 Controlar el juego libre en el pedal de freno

Advertencia
Peligro de accidente El equipo de frenos falla en caso de sobrecalentamiento.
Si no se dispone de juego libre en la maneta de freno, se genera presión en el equipo de frenos.
– Ajusta el juego libre en la maneta de freno de acuerdo con las especificaciones.

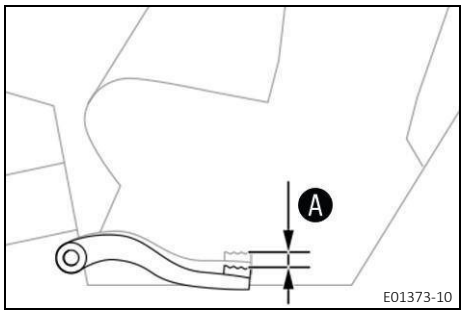

– Mover de un lado a otro el pedal de freno entre el tope final y el punto de contacto con el émbolo del cilindro del freno trasero, y controlar el juego libre Ⓐ.

Juego libre en el pedal de freno	3 mm … 5 mm (0,12 in … 0,20 in)

» Si el juego libre no coincide con el valor prescrito:
  – Ajustar la posición inicial del pedal de freno. (pág. 97)

13.14 Ajustar la posición inicial del pedal de freno

Advertencia
Peligro de accidente El equipo de frenos falla en caso de sobrecalentamiento.
Si no se dispone de juego libre en la maneta de freno, se genera presión en el equipo de frenos.
– Ajusta el juego libre en la maneta de freno de acuerdo con las especificaciones.

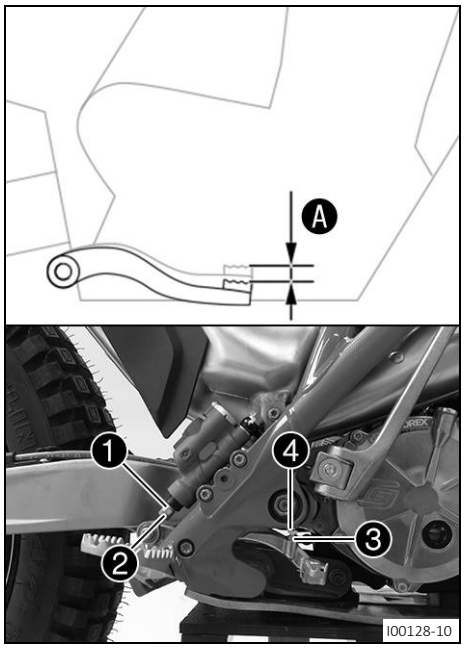

– Soltar la tuerca ❶ y desenroscarla con la varilla de presión ❷ hasta que quede ajustado el juego libre máximo.
– Para personalizar la posición inicial del pedal del freno, soltar la tuerca ❸ y girar el tornillo ❹ de forma correspondiente.

Aviso
El rango de ajuste es limitado.

– Girar debidamente la varilla de presión ❷ hasta alcanzar el juego libre Ⓐ. Si fuera necesario, adaptar la posición inicial del pedal de freno.

Juego libre en el pedal de freno	3 mm … 5 mm (0,12 in … 0,20 in)

– Sujetar el tornillo ❹ y apretar la tuerca ❸.
– Sujetar el vástago de presión ❷ y apretar la tuerca ❶.

13.15 Controlar el nivel del líquido de frenos del freno trasero

Advertencia
Peligro de accidente El líquido de frenos envejecido o inadecuado merma el funcionamiento del equipo de frenos.
– Asegúrate de cambiar el líquido de frenos de las ruedas delantera y trasera conforme a lo especificado en el programa de mantenimiento.
– Asegúrate de que solo se utilice líquido de frenos limpio y autorizado procedente de un recipiente cerrado herméticamente.

Advertencia
Peligro de accidente El equipo de frenos falla si el nivel del líquido de frenos es insuficiente.
Si el nivel de líquido de frenos desciende por debajo de la marca o del valor indicados, significa que hay fugas en el equipo de frenos o que las pastillas de freno están desgastadas.
– Antes de poner en funcionamiento el vehículo, asegúrate de que se compruebe el equipo de frenos y de que se elimine el problema.

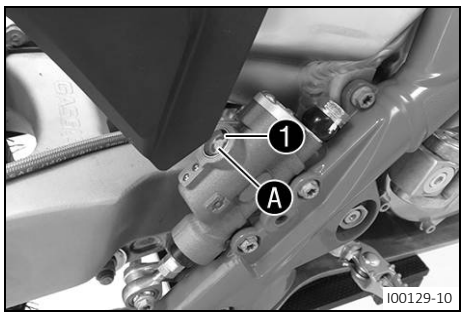

– Colocar el vehículo en posición vertical.
– Controlar el nivel del líquido de frenos por la mirilla 1.
  » Si el nivel del líquido de frenos ha descendido de la marca A:
    – Rellenar líquido para el freno trasero. (pág. 98)

13.16 Rellenar líquido para el freno trasero

Advertencia
Peligro de accidente El líquido de frenos envejecido o inadecuado merma el funcionamiento del equipo de frenos.
– Asegúrate de cambiar el líquido de frenos de las ruedas delantera y trasera conforme a lo especificado en el programa de mantenimiento.
– Asegúrate de que solo se utilice líquido de frenos limpio y autorizado procedente de un recipiente cerrado herméticamente.

Advertencia
Peligro de accidente El equipo de frenos falla si el nivel del líquido de frenos es insuficiente.
Si el nivel de líquido de frenos desciende por debajo de la marca o del valor indicados, significa que hay fugas en el equipo de frenos o que las pastillas de freno están desgastadas.
– Antes de poner en funcionamiento el vehículo, asegúrate de que se compruebe el equipo de frenos y de que se elimine el problema.

Advertencia
Peligro para la salud El líquido de frenos es nocivo para la salud.
– Mantén el líquido de freno fuera del alcance de los niños.
– Utiliza ropa y gafas de protección adecuadas.
– Evita que el líquido de freno entre en contacto con la piel, los ojos o la ropa.
– Acude inmediatamente a un médico si has ingerido líquido de frenos.
– Si el líquido de frenos entra en contacto con la piel, enjuaga inmediatamente la zona afectada con agua abundante.
– Si el líquido de frenos entra en contacto con los ojos, enjuágalos bien con agua y acude inmediatamente a un médico.
– Cámbiate de ropa si se ha derramado líquido de frenos sobre ella.

AVISO
Peligro para el medio ambiente Los materiales contaminantes provocan daños ecológicos.
– Los aceites, grasas, filtros, gasolina, productos de limpieza, líquidos de frenos, etc. deben eliminarse correctamente y cumpliendo la normativa en vigor.

Aviso
No utilizar en ningún caso líquido de frenos DOT 5. Este producto está basado en aceite de silicona y tiene un colorante de color púrpura. Las juntas y las conducciones del líquido de frenos no están concebidas para el empleo de líquido de frenos DOT 5.
No debe permitirse que el líquido de frenos entre en contacto con las piezas pintadas del vehículo, ya que daña la pintura.
Utilizar únicamente líquido de frenos limpio procedente de un recipiente cerrado herméticamente.

Trabajo previo

– Comprobar las pastillas de freno y el seguro de las pastillas de freno de la rueda trasera. (pág. 100)

Trabajo principal

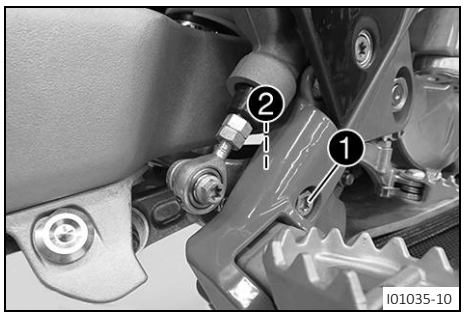

– Retirar el tornillo ❶ con la tuerca ❷.
– Tirar el vástago de presión del cilindro del freno trasero y retirar la maneta del freno hacia delante.

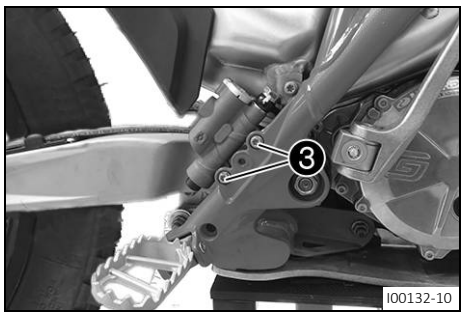

– Retirar los tornillos ❸.
– Extraer el cilindro de freno con cuidado y sostenerlo en vertical.

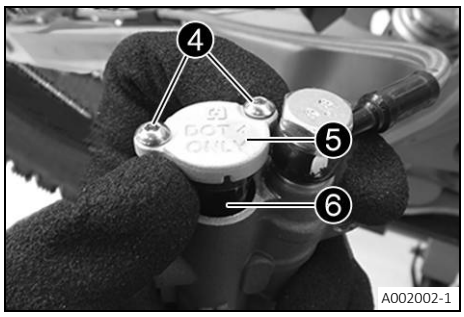

– Retirar los tornillos ❹ y la tapa ❺ con la membrana ❻.

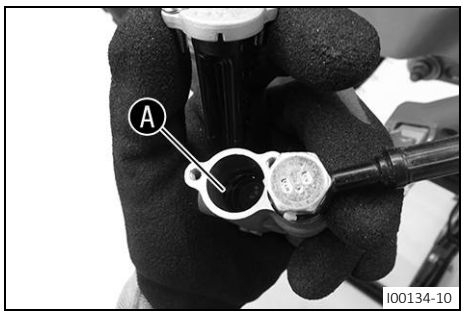

– Rellenar líquido de freno hasta la marca Ⓐ.

Líquido de frenos DOT 5.1 (pág. 149)

– Posicionar la tapa ❺ con la membrana ❻ y montar y apretar los tornillos ❹.

Aviso
Si se derrama o rebosa líquido de freno, lavar inmediatamente con agua.

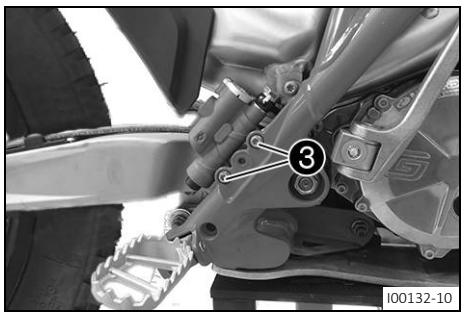

– Colocar el cilindro del freno trasero.
– Montar y apretar los tornillos ❸.

Tornillo del cilindro del freno trasero	
M6	10 Nm (7,4 ft·lb$_f$)

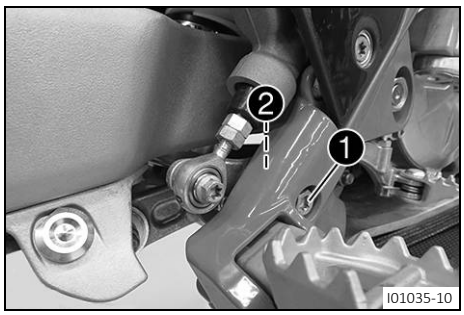

– Colocar el pedal del freno, insertar el vástago de presión en el cilindro del freno trasero.
– Montar el tornillo ❶ con la tuerca ❷ y apretarlo.

Tornillo del pedal de freno	
M8	25 Nm (18,4 ft·lb$_f$) **Loctite® 243**

13.17 Comprobar las pastillas de freno y el seguro de las pastillas de freno de la rueda trasera

Advertencia
Peligro de accidente Las pastillas de freno desgastadas reducen la acción del freno.
– Asegúrate de sustituir inmediatamente las pastillas de freno desgastadas.

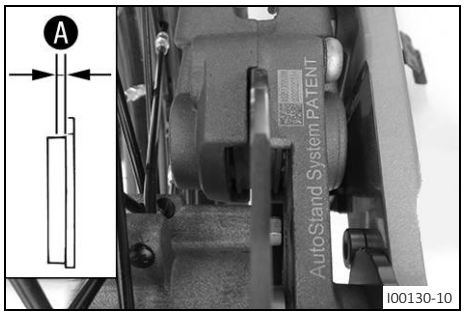

– Comprobar el espesor mínimo de las pastillas de freno Ⓐ.

Espesor mínimo de las pastillas de freno Ⓐ	≥ 1 mm (≥ 0,04 in)

» Si el espesor de las pastillas de freno es inferior al mínimo:
– Sustituir las pastillas del freno trasero. (pág. 100)
– Controlar si las pastillas de freno presentan desperfectos o fisuras.
» En caso de detectar daños o grietas:
– Sustituir las pastillas del freno trasero. (pág. 100)
– Comprobar el seguro de las pastillas de freno.
» Si las pastillas de freno no están aseguradas correctamente:
– Asegurar las pastillas de freno; en caso necesario, utilizar piezas nuevas.

13.18 Sustituir las pastillas de freno del freno trasero

Advertencia
Peligro de accidente El equipo de frenos falla si no se revisa adecuadamente.
– Asegúrate de que los trabajos de mantenimiento y reparación se realicen correctamente.

Advertencia

Peligro de accidente El líquido de frenos envejecido o inadecuado merma el funcionamiento del equipo de frenos.

– Asegúrate de cambiar el líquido de frenos de las ruedas delantera y trasera conforme a lo especificado en el programa de mantenimiento.
– Asegúrate de que solo se utilice líquido de frenos limpio y autorizado procedente de un recipiente cerrado herméticamente.

Advertencia

Peligro para la salud El líquido de frenos es nocivo para la salud.

– Mantén el líquido de freno fuera del alcance de los niños.
– Utiliza ropa y gafas de protección adecuadas.
– Evita que el líquido de freno entre en contacto con la piel, los ojos o la ropa.
– Acude inmediatamente a un médico si has ingerido líquido de frenos.
– Si el líquido de frenos entra en contacto con la piel, enjuaga inmediatamente la zona afectada con agua abundante.
– Si el líquido de frenos entra en contacto con los ojos, enjuágalos bien con agua y acude inmediatamente a un médico.
– Cámbiate de ropa si se ha derramado líquido de frenos sobre ella.

AVISO

Peligro para el medio ambiente Los materiales contaminantes provocan daños ecológicos.

– Los aceites, grasas, filtros, gasolina, productos de limpieza, líquidos de frenos, etc. deben eliminarse correctamente y cumpliendo la normativa en vigor.

Aviso

No utilizar en ningún caso líquido de frenos DOT 5. Este producto está basado en aceite de silicona y tiene un colorante de color púrpura. Las juntas y las conducciones del líquido de frenos no están concebidas para el empleo de líquido de frenos DOT 5.

No debe permitirse que el líquido de frenos entre en contacto con las piezas pintadas del vehículo, ya que daña la pintura.

Utilizar únicamente líquido de frenos limpio procedente de un recipiente cerrado herméticamente.

Trabajo previo

– Levantar la moto con caballete elevador. (pág. 54)
– Desmontar la rueda trasera. (pág. 105)

Trabajo principal

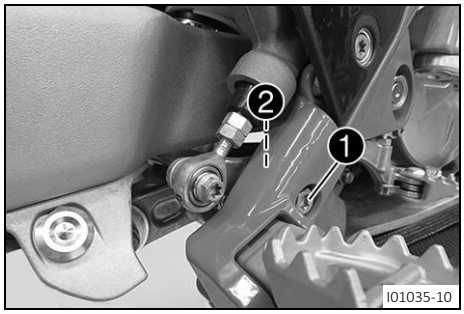

– Retirar el tornillo ❶ con la tuerca ❷.
– Tirar el vástago de presión del cilindro del freno trasero y retirar la maneta del freno hacia delante.

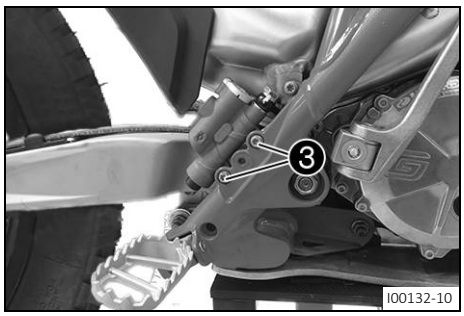

– Retirar los tornillos ❸.

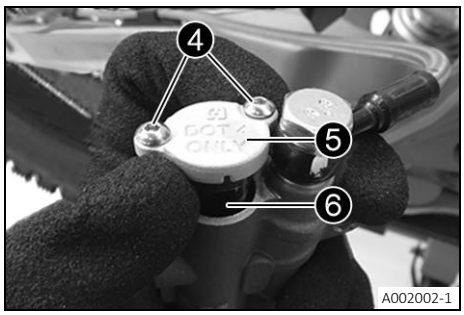

– Retirar los tornillos ❹.
– Desmontar la tapa ❺ con la membrana ❻.
– Fijar el depósito de compensación en posición vertical.

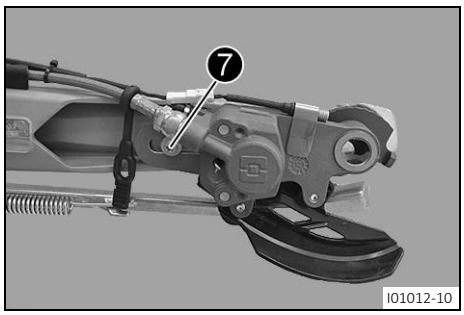

– Retirar el tornillo ❼.
– Retirar con cuidado la pinza del freno del basculante.

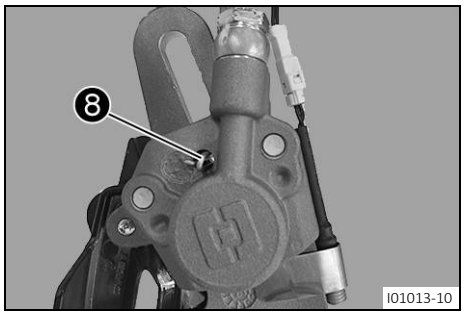

– Retirar el clip ❽ hacia la derecha.
– Presionar hacia atrás el pistón de freno y retirar las pastillas de freno.
– Limpiar la pinza del freno.

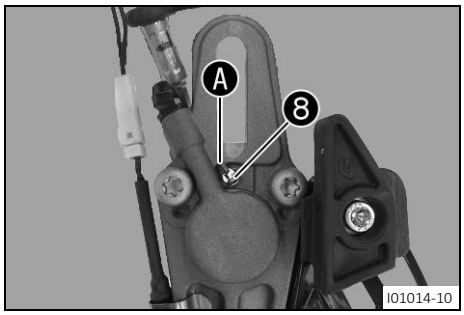

– Montar pastillas de freno nuevas.

Sustituir siempre todas las pastillas de freno.

– Montar el clip ❽ desde la derecha y asegurarse de que no se enclave en la hendidura Ⓐ.

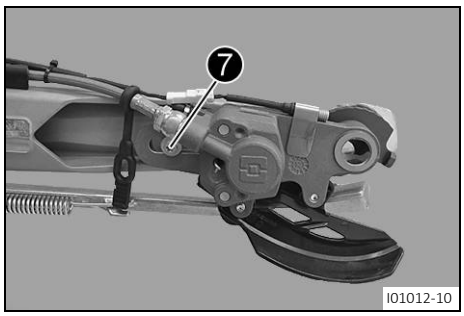

– Colocar la pinza del freno en el basculante, y montar y apretar el tornillo ❼.

Tornillo de la pinza del freno trasero	
M6	12 Nm (8,9 ft·lb$_f$) **Loctite® 2701**

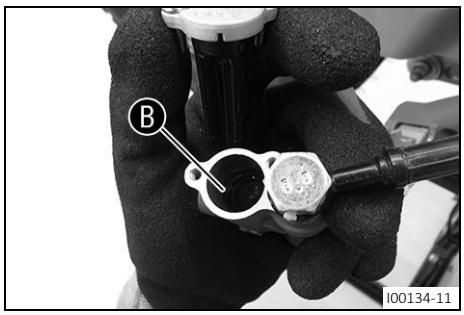

– Corregir el nivel del líquido de frenos hasta la marca Ⓑ.

Líquido de frenos DOT 5.1 (pág. 149)

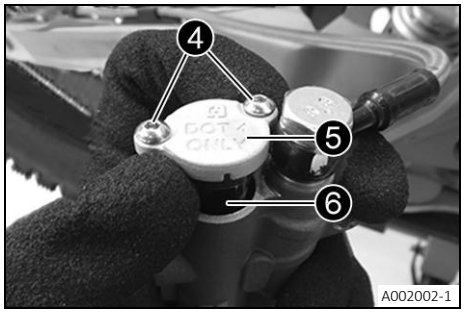

– Posicionar la tapa ❺ con la membrana ❻ y montar y apretar los tornillos ❹.

Aviso
Si se derrama o rebosa líquido de frenos, lavar inmediatamente con agua.

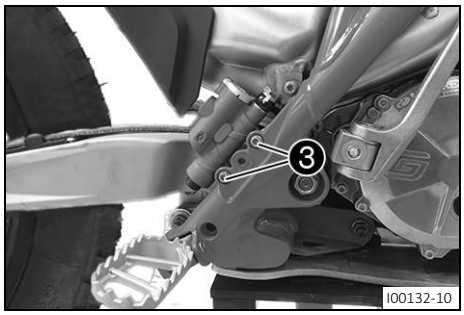

– Colocar el cilindro del freno trasero.
– Montar y apretar los tornillos ❸.

Tornillo del cilindro del freno trasero	
M6	10 Nm (7,4 ft·lb$_f$)

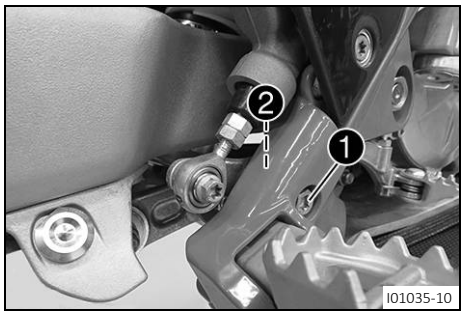

– Colocar el pedal del freno, insertar el vástago de presión en el cilindro del freno trasero.
– Montar el tornillo ❶ con la tuerca ❷ y apretarlo.

Tornillo del pedal de freno	
M8	25 Nm (18,4 ft·lb$_f$) **Loctite® 243**

14.1 Desmontar la rueda delantera

Trabajo previo

– Levantar la moto con caballete elevador. (pág. 54)
– Desmontar el protector del disco de freno delantero. (pág. 89)
– Desmontar la pinza del freno delantero. (pág. 89)

Trabajo principal

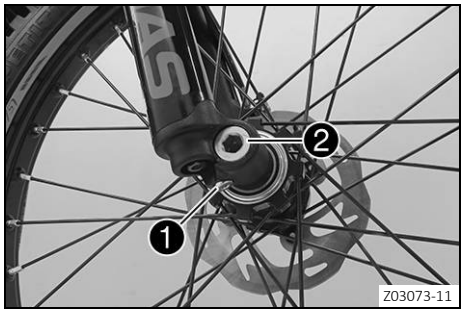

– Aflojar unas cuantas vueltas el tornillo ❶.
– Soltar el eje de la rueda ❷.
– Ejercer presión en el lado izquierdo del eje de la rueda ❷ para hacer salir el eje de la rueda del puño de la horquilla.

Advertencia
Peligro de accidente Los discos de freno dañados reducen la acción del freno.
– Desmonta siempre la rueda de manera que el disco de freno no resulte dañado.

– Sujetar la rueda delantera y retirar el eje de la rueda.
– Extraer la rueda delantera de la horquilla.

Mientras está desmontada la rueda delantera, no accionar la maneta de freno.

14.2 Montar la rueda delantera

Advertencia
Peligro de accidente La presencia de aceite, grasa o cera en los discos de freno mengua la acción del freno.
– Mantenga siempre los discos de freno libres de aceite, grasa y cera.
– En caso necesario, limpia los discos de freno con un limpiador para frenos.

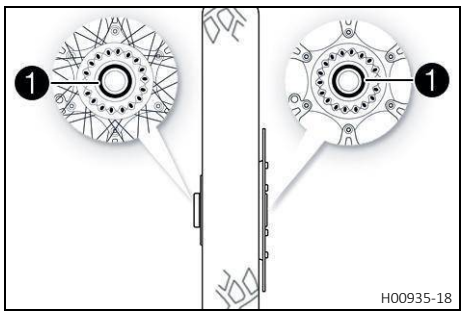

– Comprobar si el rodamiento de rueda ❶ está deteriorado o desgastado.
  » Si el rodamiento de rueda está deteriorado o desgastado:
    – Sustituir el rodamiento de rueda.
– Limpiar y engrasar ligeramente el eje de la rueda.

Grasa de larga duración (pág. 148)

– Levantar la rueda delantera introduciéndola en la horquilla, colocarla en su posición e introducir el eje de la rueda.

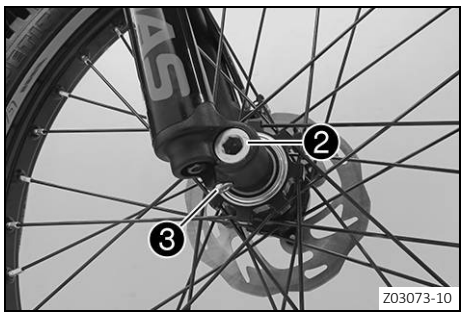

– Apretar el eje de la rueda ❷.

Eje de la rueda delantero	
M18	50 Nm (36,9 ft·lb$_f$)

– Montar la pinza del freno delantero. (pág. 89)
  ✓ Las pastillas de freno están correctamente posicionadas.
– Montar el protector del disco de freno delantero. (pág. 89)
– Accionar varias veces la maneta del freno, hasta que las pastillas de freno se apoyen en el disco de freno.
– Bajar la moto del caballete elevador. (pág. 54)
– Accionar el freno delantero y comprimir la horquilla con fuerza varias veces.
  ✓ Las botellas de la horquilla se alinean.
– Apretar el tornillo ❸.

Tornillo del anclaje inferior de la horquilla invertida	
M8	15 Nm (11,1 ft·lb$_f$)

14.3 Desmontar la rueda trasera

Trabajo previo

– Levantar la moto con caballete elevador. (pág. 54)

Trabajo principal

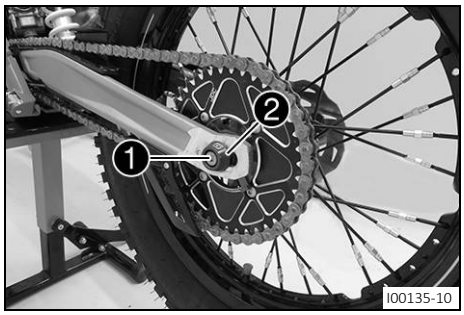

– Soltar el tornillo ❶ con el casquillo distanciador ❷.

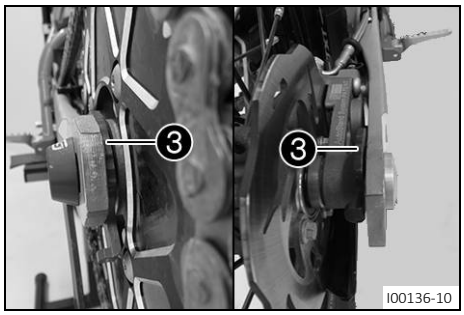

– Girar la excéntrica ❸ de forma que haya el mayor juego de cadena posible.
– Empujar la rueda trasera hacia delante tanto como sea posible. Retirar la cadena de la corona trasera.

Cubrir los componentes para que no resulten dañados.

Advertencia
Peligro de accidente Los discos de freno dañados reducen la acción del freno.
– Desmonta siempre la rueda de manera que el disco de freno no resulte dañado.

– Sujetar la rueda trasera y extraer el eje de la rueda hacia la derecha. Quitar la rueda trasera del basculante.

No accionar el pedal del freno estando desmontada la rueda trasera.

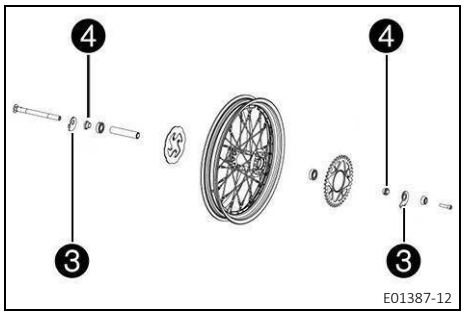

– Retirar las excéntricas ❸ y los casquillos distanciadores ❹.

14.4 Montar la rueda trasera

Advertencia
Peligro de accidente La presencia de aceite, grasa o cera en los discos de freno mengua la acción del freno.
– Mantenga siempre los discos de freno libres de aceite, grasa y cera.
– En caso necesario, limpia los discos de freno con un limpiador para frenos.

Trabajo principal

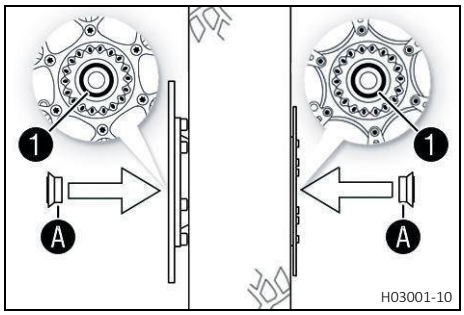

– Controlar si el rodamiento de rueda está deteriorado o desgastado.
  » Si el rodamiento de rueda está deteriorado o desgastado:
    – Sustituir el rodamiento de rueda trasero.
– Limpiar y engrasar los anillos retén ❶ y las superficies de rodadura Ⓐ de los casquillos distanciadores.

Grasa de larga duración (pág. 148)

– Colocar los casquillos distanciadores.

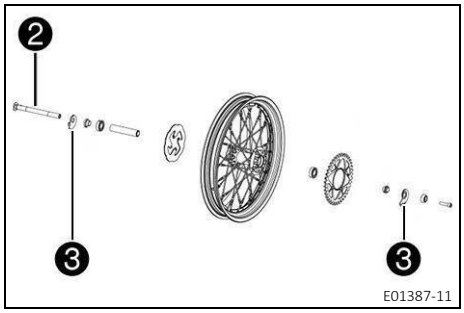

– Levantar la rueda trasera para introducirla en el basculante, colocarla e introducir el eje de la rueda ❷ con las excéntricas ❸.
– Colocar la cadena.
  ✓ Las pastillas de freno están colocadas correctamente.

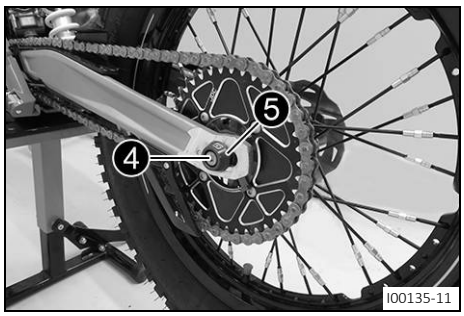

– Montar el tornillo ❹ con la casquillo distanciador ❺, pero no apretarlo todavía.
– Accionar varias veces el pedal de freno hasta que las pastillas de freno toquen el disco de freno y se note un punto de resistencia.

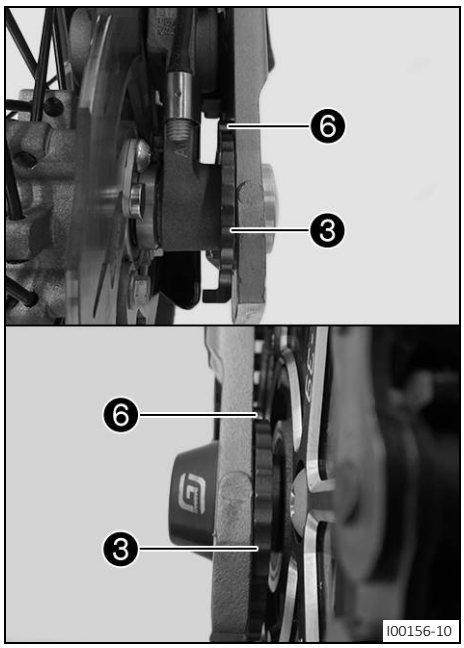

– Asegurarse de que las excéntricas ❸ están apoyadas en los tornillos del basculante ❻.
– Ajustar la tensión de la cadena. (pág. 82)
– Apretar el tornillo ❹.

Tornillo del eje de la rueda trasera	
M10	50 Nm (36,9 ft·lb$_f$)

Trabajo posterior

– Bajar la moto del caballete elevador. (pág. 54)

14.5 Comprobar el estado de los neumáticos

Aviso

Montar únicamente neumáticos autorizados o recomendados por GASGAS.
Otro tipo de neumáticos puede influir negativamente sobre el comportamiento del vehículo en conducción.
El tipo de neumático, así como su estado y presión influyen en el comportamiento de la moto en conducción.
Para las ruedas delantera y trasera únicamente se pueden utilizar neumáticos con el mismo perfil.
Los neumáticos desgastados influyen negativamente sobre el comportamiento del vehículo en conducción, especialmente sobre superficies húmedas.

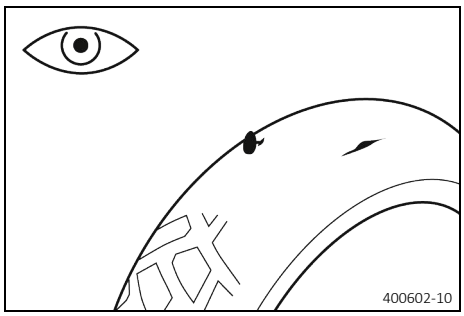

– Comprobar si los neumáticos delantero y trasero tienen cortes, objetos clavados u otros daños.
  » Si los neumáticos tienen cortes, objetos clavados u otros daños:
    – Sustituir los neumáticos.
– Comprobar la profundidad del dibujo.

Profundidad mínima de la banda de rodadura	≥ 2 mm (≥ 0,08 in)

Aviso
Respetar la profundidad mínima de la banda de rodadura establecida en la legislación nacional.

  » Si la profundidad de la banda de rodadura está por debajo del mínimo:
    – Sustituir los neumáticos.

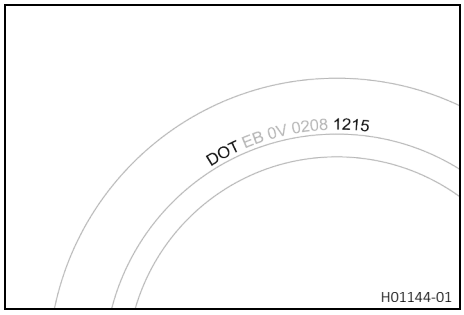

– Comprobar si los neumáticos son muy viejos.

Aviso
Por norma general, la fecha de fabricación de los neumáticos se incluye en la inscripción de los mismos y puede saberse por las cuatro últimas cifras de la denominación **DOT**. Las dos primeras cifras indican la semana de fabricación y las dos últimas el año de fabricación.
GASGAS recomienda sustituir los neumáticos como muy tarde cada 5 años, independientemente del desgaste real.

  » Si el neumático tiene más de 5 años:
    – Sustituir los neumáticos.

14.6 Controlar la presión de los neumáticos

Aviso
Si se circula con una presión de los neumáticos insuficiente, se produce un desgaste anormal y se recalientan los neumáticos.
Una presión de los neumáticos correcta garantiza un confort óptimo y la vida útil máxima de los neumáticos.

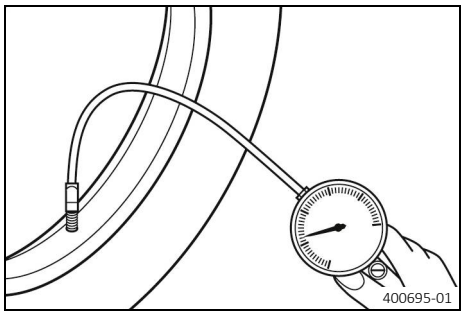

– Retirar la cubierta de protección.
– Controlar la presión de los neumáticos cuando estén fríos.

Presión de neumáticos para la carretera **(Opción: homologada)**	
delante	1,2 bar (17,4 psi)
detrás	1,2 bar (17,4 psi)

Presión de aire de los neumáticos para todoterreno	
delante	0,42 bar (6,09 psi)
detrás	0,30 bar (4,35 psi)

» Si la presión de los neumáticos no coincide con el valor prescrito:
– Corregir la presión de los neumáticos.

– Montar la cubierta de protección.

14.7 Controlar la tensión de los radios

Advertencia

Peligro de accidente Unos radios mal tensados afectan al comportamiento durante la conducción y provocan daños.

Si los radios están demasiado tensados, pueden desgarrarse por sobrecarga.

Si los radios están demasiado flojos, se genera un alabeo lateral o vertical en la rueda. Esto provoca que se aflojen más radios.

– Comprueba periódicamente la tensión de los radios, sobre todo si se trata de un vehículo nuevo.

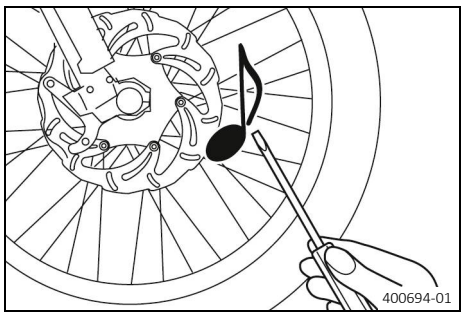

– Golpear brevemente todos los radios con la hoja de un destornillador.

Tiene que escucharse un tono agudo.

Aviso

La frecuencia del sonido depende de la longitud y el diámetro de los radios.

Si se escuchan tonos de diferente frecuencia en radios de igual longitud y diámetro, esto significa que hay diferencias en la tensión de los mismos.

» Si hay diferencias en la tensión de los radios:
– Corregir la tensión de los radios.

– Controlar el par de apriete de los radios.

Tuerca de radio de la rueda delantera	
M4,5	2 Nm (1,5 ft·lb$_f$)
Tuerca de radio de la rueda trasera	
M4,5	3 Nm (2,2 ft·lb$_f$)

15 Sistema de refrigeración

15.1 Sistema de refrigeración

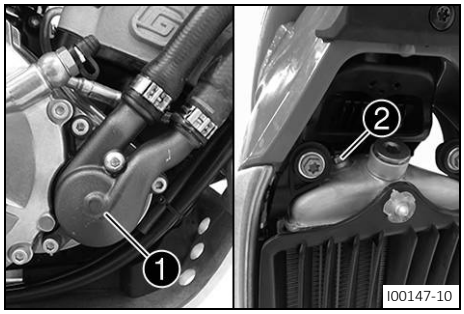

La bomba de agua ❶ del motor hace circular el líquido refrigerante.
La presión en el sistema de refrigeración resultante del calentamiento se regula mediante una válvula ❷ en el radiador.

15.2 Controlar el nivel de líquido refrigerante

Advertencia
Peligro para la salud El líquido refrigerante es perjudicial para la salud.
- Mantén el líquido refrigerante fuera del alcance de los niños.
- Evita que el líquido refrigerante entre en contacto con la piel, los ojos o la ropa.
- Acude inmediatamente a un médico si has ingerido líquido refrigerante.
- Si la gasolina entra en contacto con la piel, enjuaga inmediatamente la zona afectada con agua abundante.
- Si el líquido refrigerante entra en contacto con los ojos, enjuágalos bien con agua y acude inmediatamente a un médico.
- Cámbiate de ropa si se ha derramado líquido de frenos sobre ella.
- Guarda el líquido refrigerante correctamente en un recipiente adecuado y mantenlo fuera del alcance de los niños.

Advertencia
Peligro de quemaduras Durante el funcionamiento del vehículo, el líquido refrigerante se calienta y está bajo presión.
- No abras el radiador, las mangueras del radiador u otros componentes del sistema de refrigeración si el motor o el sistema de refrigeración están calientes.
- Deja que el sistema de refrigeración y el motor se enfríen antes de abrir el radiador, los manguitos del radiador u otros componentes del sistema de refrigeración.
- En caso de escaldadura, sumerge inmediatamente la zona afectada en agua tibia.

Condición: El motor está frío

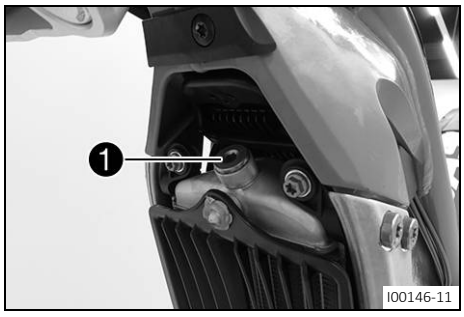

- Estacionar la motocicleta en posición vertical sobre una superficie horizontal.
- Retirar el tornillo del tapón del radiador ❶.

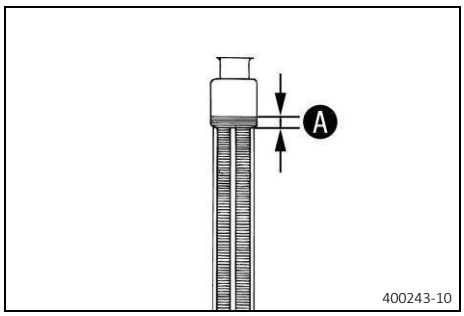

– Controlar el nivel de líquido refrigerante en el radiador.

Nivel de líquido refrigerante Ⓐ por encima de las láminas del radiador	5 mm (0,20 in)

» Si el nivel de líquido refrigerante no coincide con el valor prescrito:
  – Corregir el nivel de líquido refrigerante.

– Montar y apretar el tornillo del tapón del radiador ❶.

15.3 Controlar el anticongelante y el nivel de líquido refrigerante

Advertencia
Peligro para la salud El líquido refrigerante es perjudicial para la salud.
– Mantén el líquido refrigerante fuera del alcance de los niños.
– Evita que el líquido refrigerante entre en contacto con la piel, los ojos o la ropa.
– Acude inmediatamente a un médico si has ingerido líquido refrigerante.
– Si la gasolina entra en contacto con la piel, enjuaga inmediatamente la zona afectada con agua abundante.
– Si el líquido refrigerante entra en contacto con los ojos, enjuágalos bien con agua y acude inmediatamente a un médico.
– Cámbiate de ropa si se ha derramado líquido de frenos sobre ella.
– Guarda el líquido refrigerante correctamente en un recipiente adecuado y mantenlo fuera del alcance de los niños.

Advertencia
Peligro de quemaduras Durante el funcionamiento del vehículo, el líquido refrigerante se calienta y está bajo presión.
– No abras el radiador, las mangueras del radiador u otros componentes del sistema de refrigeración si el motor o el sistema de refrigeración están calientes.
– Deja que el sistema de refrigeración y el motor se enfríen antes de abrir el radiador, los manguitos del radiador u otros componentes del sistema de refrigeración.
– En caso de escaldadura, sumerge inmediatamente la zona afectada en agua tibia.

Condición: El motor está frío

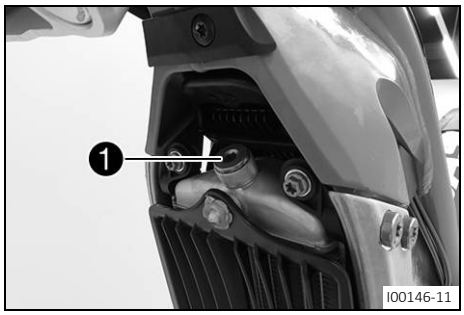

– Estacionar la motocicleta en posición vertical sobre una superficie horizontal.
– Retirar el tornillo del tapón del radiador ❶.
– Controlar el anticongelante del líquido refrigerante.

−45 °C … −25 °C (−49,0 °F … −13,0 °F)

» Si el anticongelante del líquido refrigerante no coincide con el valor prescrito:
  – Corregir el anticongelante del líquido refrigerante.

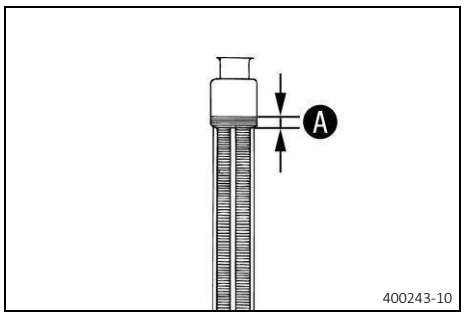

– Controlar el nivel de líquido refrigerante en el radiador.

Nivel de líquido refrigerante Ⓐ por encima de las láminas del radiador	5 mm (0,20 in)

» Si el nivel de líquido refrigerante no coincide con el valor prescrito:
  – Corregir el nivel de líquido refrigerante.

– Montar y apretar el tornillo del tapón del radiador ❶.

15.4 Purgar el líquido refrigerante

Advertencia
Peligro para la salud El líquido refrigerante es perjudicial para la salud.
– Mantén el líquido refrigerante fuera del alcance de los niños.
– Evita que el líquido refrigerante entre en contacto con la piel, los ojos o la ropa.
– Acude inmediatamente a un médico si has ingerido líquido refrigerante.
– Si la gasolina entra en contacto con la piel, enjuaga inmediatamente la zona afectada con agua abundante.
– Si el líquido refrigerante entra en contacto con los ojos, enjuágalos bien con agua y acude inmediatamente a un médico.
– Cámbiate de ropa si se ha derramado líquido de frenos sobre ella.
– Guarda el líquido refrigerante correctamente en un recipiente adecuado y mantenlo fuera del alcance de los niños.

Advertencia
Peligro de quemaduras Durante el funcionamiento del vehículo, el líquido refrigerante se calienta y está bajo presión.
– No abras el radiador, las mangueras del radiador u otros componentes del sistema de refrigeración si el motor o el sistema de refrigeración están calientes.
– Deja que el sistema de refrigeración y el motor se enfríen antes de abrir el radiador, los manguitos del radiador u otros componentes del sistema de refrigeración.
– En caso de escaldadura, sumerge inmediatamente la zona afectada en agua tibia.

Condición: El motor está frío

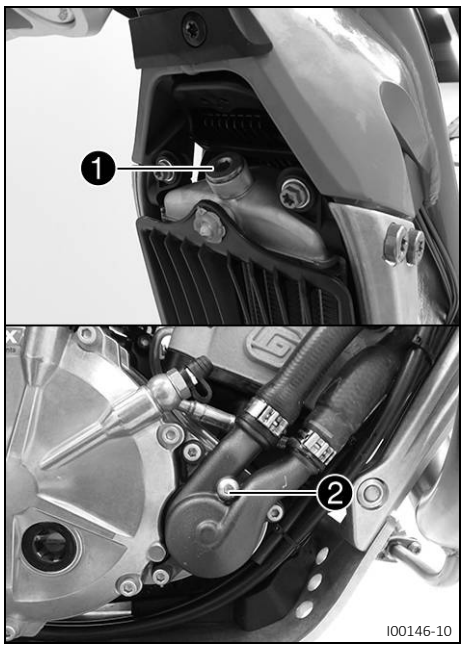

– Colocar la moto en posición vertical.
– Colocar un recipiente adecuado debajo de la tapa de la bomba de agua.
– Retirar el tornillo del tapón del radiador ❶.
– Retirar el tornillo ❷.
– Vaciar completamente el líquido refrigerante.
– Montar el tornillo ❷ con una nueva junta de cobre y apretarlo.

Tornillo de vaciado de líquido refrigerante	
M6	15 Nm (11,1 ft·lb$_f$)

15.5 Llenar líquido refrigerante

Advertencia

Peligro para la salud El líquido refrigerante es perjudicial para la salud.

– Mantén el líquido refrigerante fuera del alcance de los niños.
– Evita que el líquido refrigerante entre en contacto con la piel, los ojos o la ropa.
– Acude inmediatamente a un médico si has ingerido líquido refrigerante.
– Si la gasolina entra en contacto con la piel, enjuaga inmediatamente la zona afectada con agua abundante.
– Si el líquido refrigerante entra en contacto con los ojos, enjuágalos bien con agua y acude inmediatamente a un médico.
– Cámbiate de ropa si se ha derramado líquido de frenos sobre ella.
– Guarda el líquido refrigerante correctamente en un recipiente adecuado y mantenlo fuera del alcance de los niños.

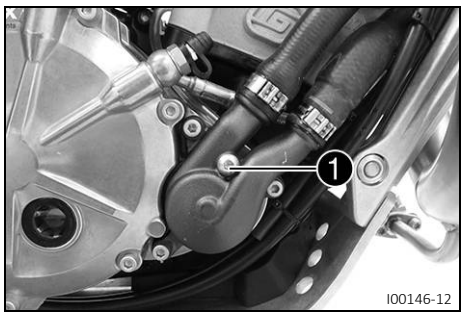

– Asegurarse de que el tornillo ❶ esté firmemente apretado.
– Colocar la moto en posición vertical.

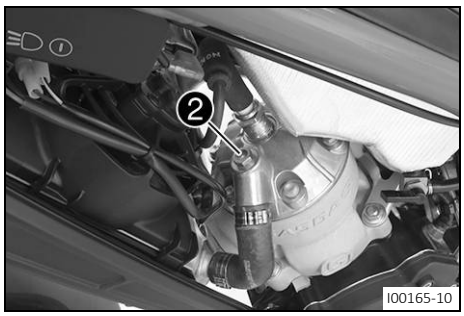

– Aflojar el tornillo de purga de aire ❷ hasta el último paso de rosca.
– Llenar el radiador con líquido refrigerante hasta que salga líquido refrigerante por el sangrador ❷.

Líquido refrigerante (pág. 149)
Protección anticongelante como mínimo hasta: −25 °C (−13,0 °F)

– Apretar el sangrador ❷.

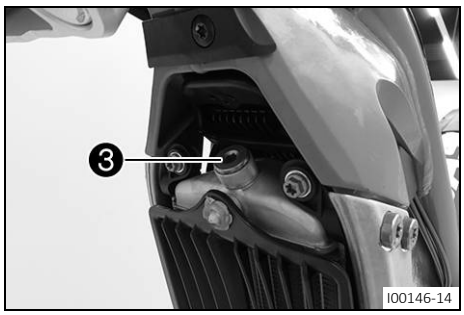

– Llenar completamente el radiador con líquido refrigerante y montar y apretar el tornillo del tapón del radiador ❸.

PELIGRO
Riesgo de envenenamiento Los gases de escape son venenosos y pueden originar pérdida de conocimiento o incluso la muerte.
– Asegúrate de que haya siempre una ventilación suficiente durante el funcionamiento del motor.
– Utiliza un sistema de aspiración de gases de escape adecuado cuando arranques o dejes en marcha el motor en un espacio cerrado.

– Calentar el motor y dejar que se enfríe de nuevo.
– Controlar el anticongelante y el nivel de líquido refrigerante. (pág. 111)

15.6 Cambiar el líquido refrigerante

Advertencia
Peligro para la salud El líquido refrigerante es perjudicial para la salud.
– Mantén el líquido refrigerante fuera del alcance de los niños.
– Evita que el líquido refrigerante entre en contacto con la piel, los ojos o la ropa.
– Acude inmediatamente a un médico si has ingerido líquido refrigerante.
– Si la gasolina entra en contacto con la piel, enjuaga inmediatamente la zona afectada con agua abundante.
– Si el líquido refrigerante entra en contacto con los ojos, enjuágalos bien con agua y acude inmediatamente a un médico.
– Cámbiate de ropa si se ha derramado líquido de frenos sobre ella.
– Guarda el líquido refrigerante correctamente en un recipiente adecuado y mantenlo fuera del alcance de los niños.

Advertencia
Peligro de quemaduras Durante el funcionamiento del vehículo, el líquido refrigerante se calienta y está bajo presión.
– No abras el radiador, las mangueras del radiador u otros componentes del sistema de refrigeración si el motor o el sistema de refrigeración están calientes.
– Deja que el sistema de refrigeración y el motor se enfríen antes de abrir el radiador, los manguitos del radiador u otros componentes del sistema de refrigeración.
– En caso de escaldadura, sumerge inmediatamente la zona afectada en agua tibia.

Condición: El motor está frío

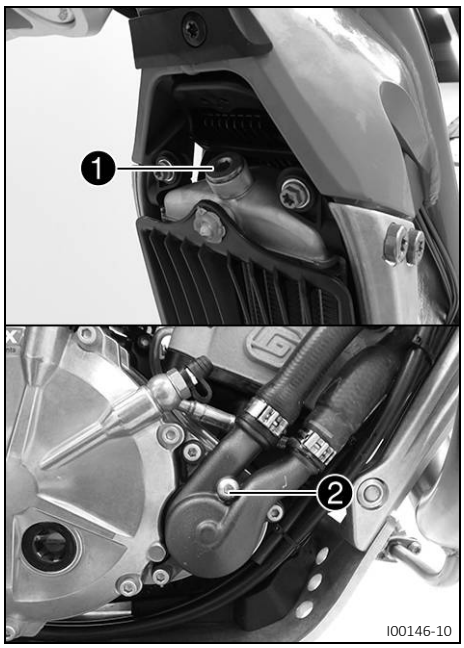

– Colocar la moto en posición vertical.
– Colocar un recipiente adecuado debajo de la tapa de la bomba de agua.
– Retirar el tornillo del tapón del radiador ❶.
– Retirar el tornillo ❷.
– Vaciar completamente el líquido refrigerante.
– Montar el tornillo ❷ con una nueva junta de cobre y apretarlo.

Tornillo de vaciado de líquido refrigerante	
M6	15 Nm (11,1 ft·lb$_f$)

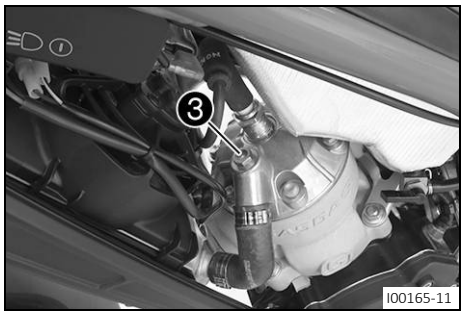

– Aflojar el tornillo de purga de aire ❸ hasta el último paso de rosca.
– Llenar el radiador con líquido refrigerante hasta que salga líquido refrigerante por el sangrador ❸.

Líquido refrigerante (pág. 149)
Protección anticongelante como mínimo hasta: −25 °C (−13,0 °F)

– Apretar el tornillo de purga de aire ❸.
– Llenar completamente el radiador con líquido refrigerante y montar y apretar el tornillo del tapón del radiador ❶.

Líquido refrigerante (pág. 149)
Protección anticongelante como mínimo hasta: −25 °C (−13,0 °F)

PELIGRO

Riesgo de envenenamiento Los gases de escape son venenosos y pueden originar pérdida de conocimiento o incluso la muerte.

– Asegúrate de que haya siempre una ventilación suficiente durante el funcionamiento del motor.
– Utiliza un sistema de aspiración de gases de escape adecuado cuando arranques o dejes en marcha el motor en un espacio cerrado.

– Calentar el motor y dejar que se enfríe de nuevo.
– Controlar el anticongelante y el nivel de líquido refrigerante. (pág. 111)

16.1 Conector de diagnóstico

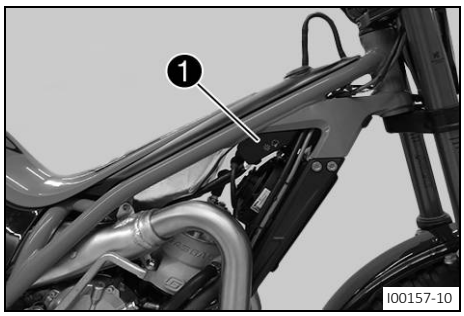

El conector de diagnóstico ❶ se encuentra en el lado derecho, debajo del depósito de combustible, en la chapa de sujeción del regulador de la tensión.

16.2 Sustituir la bombilla del faro (Opción: homologada)

AVISO

Efecto perjudicial para reflectores y bombillas La grasa en el reflector disminuye la potencia lumínica.

La grasa del globo de la bombilla se evapora a causa del calor y se deposita en el reflector.

Los restos de grasa en el globo de la bombilla reducen la emisión de calor, por lo que la bombilla en sí se calienta más y su vida útil se reduce.

– Limpie y desengrase el globo antes del montaje.
– No toque el globo directamente con las manos.

Trabajo previo

– Desmontar la cubierta del faro. (pág. 63)

Trabajo principal

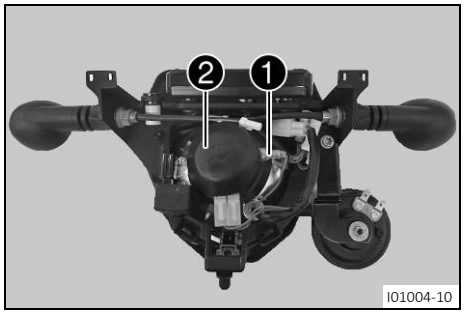

– Quitar el conector de la bombilla del faro ❶.
– Retirar la cubierta de protección ❷ hacia abajo.

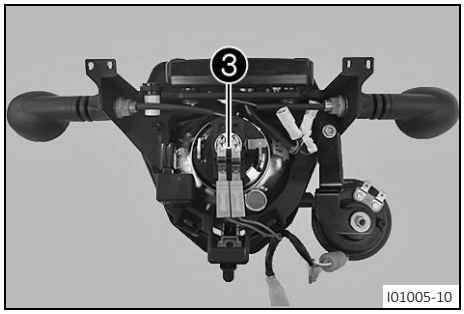

– Extraer el portalámparas ❸ con la bombilla del faro.

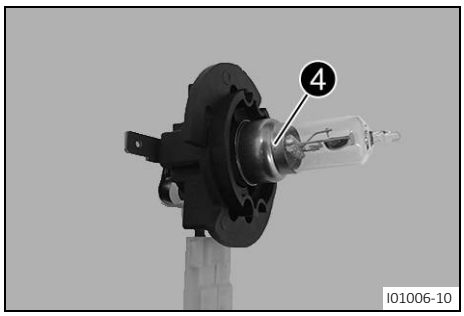

– Presionar cuidadosamente la bombilla del faro ❹ hacia abajo y desbloquearla en sentido antihorario.
– Retirar la bombilla del faro.
– Colocar una bombilla del faro nueva.

Luz de cruce/luz de carretera (LED)

– Presionar cuidadosamente la bombilla del faro ❹ hacia abajo y bloquearla en sentido horario.

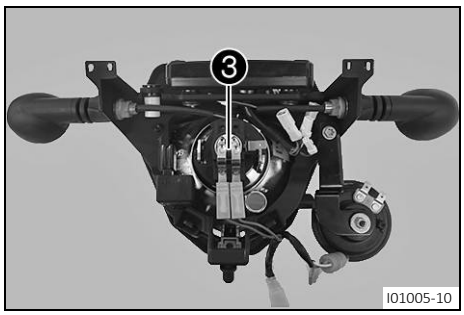

– Introducir el portalámparas ❸ con la bombilla del faro en el reflector.

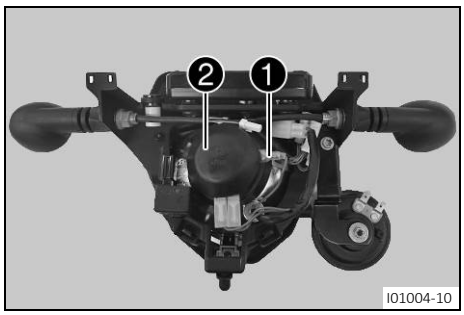

– Montar la cubierta de protección ❷.
– Enchufar el conector de la bombilla del faro ❶.

Trabajo posterior

– Montar la cubierta del faro. (pág. 64)

16.3 Sustituir la bombilla de la luz de posición (Opción: homologada)

AVISO

Efecto perjudicial para reflectores y bombillas La grasa en el reflector disminuye la potencia lumínica.

La grasa del globo de la bombilla se evapora a causa del calor y se deposita en el reflector.

Los restos de grasa en el globo de la bombilla reducen la emisión de calor, por lo que la bombilla en sí se calienta más y su vida útil se reduce.

– Limpie y desengrase el globo antes del montaje.
– No toque el globo directamente con las manos.

Trabajo previo

– Desmontar la cubierta del faro. (pág. 63)

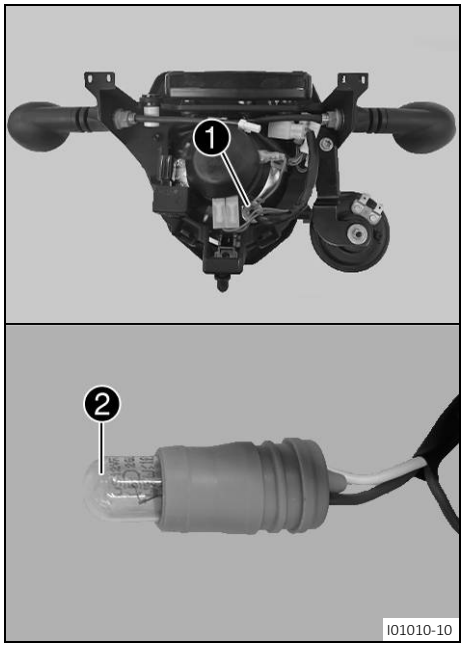

Trabajo principal

– Extraer cuidadosamente de la carcasa el portalámparas de la luz de posición ❶.
– Retirar la lámpara ❷.
– Colocar la lámpara nueva ❷ en el portalámparas.

Luz de posición (LED)

– Colocar cuidadosamente el portalámparas de la luz de posición ❶ en la carcasa.

Trabajo posterior

– Montar la cubierta del faro. (pág. 64)

16.4 Sustituir la bombilla del intermitente (Opción: homologada)

AVISO

Efecto perjudicial para reflectores y bombillas La grasa en el reflector disminuye la potencia lumínica.

La grasa del globo de la bombilla se evapora a causa del calor y se deposita en el reflector.

Los restos de grasa en el globo de la bombilla reducen la emisión de calor, por lo que la bombilla en sí se calienta más y su vida útil se reduce.

– Limpie y desengrase el globo antes del montaje.
– No toque el globo directamente con las manos.

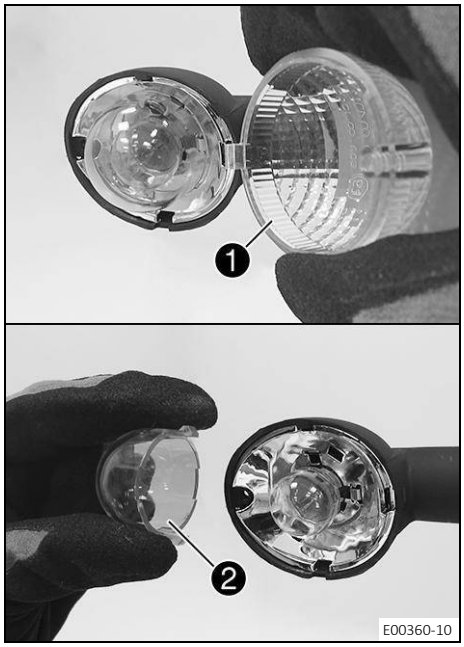

Trabajo principal

– Retirar el tornillo de la parte posterior de la carcasa del intermitente.
– Con cuidado, quitar el cristal del intermitente ❶.
– Comprimir ligeramente la caperuza naranja ❷ en la zona de los talones de sujeción y retirarla.
– Presionar la bombilla del intermitente ligeramente contra el portalámparas, girarla aprox. 30° en sentido antihorario y extraerla del portalámparas.

Aviso

Tener cuidado de no tocar el reflector con los dedos y de que no se ensucie de grasa.

– Introducir la nueva bombilla del intermitente en el portalámparas ejerciendo una ligera presión y girarla en sentido horario hasta el tope.

Intermitente (LED)

– Montar la caperuza naranja.
– Colocar el cristal del intermitente.
– Introducir el tornillo y girarlo primero en sentido antihorario hasta que encaje en el paso de rosca con un pequeño tirón. Apretar ligeramente el tornillo.

Trabajo posterior

– Controlar el funcionamiento de los intermitentes.

17.1 Controlar el juego del cable del acelerador

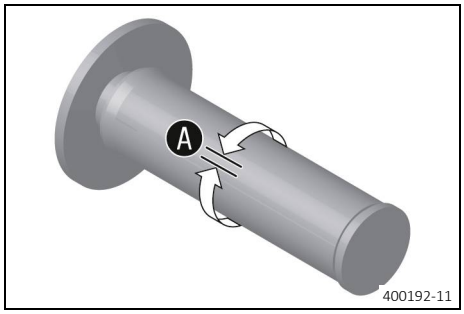

– Controlar que el puño del acelerador pueda girar con facilidad.
– Colocar el manillar en la posición recta. Mover el puño del acelerador ligeramente de un lado a otro y determinar el juego del cable del acelerador Ⓐ.

Juego del cable del acelerador	2 mm … 3 mm (0,08 in … 0,12 in)

» Si el juego del cable del acelerador no coincide con el valor prescrito:
– Ajustar el juego del cable del acelerador. (pág. 120)

PELIGRO
Riesgo de envenenamiento Los gases de escape son venenosos y pueden originar pérdida de conocimiento o incluso la muerte.
– Asegúrate de que haya siempre una ventilación suficiente durante el funcionamiento del motor.
– Utiliza un sistema de aspiración de gases de escape adecuado cuando arranques o dejes en marcha el motor en un espacio cerrado.

– Arrancar el motor y dejarlo al régimen de ralentí. Mover el manillar de un lado a otro en todo su margen de movimiento.

El régimen de ralentí no debe variar.

» Si varía el régimen de ralentí:
– Ajustar el juego del cable del acelerador. (pág. 120)

17.2 Ajustar el juego del cable del acelerador

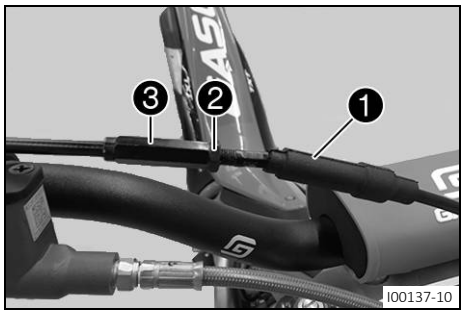

Trabajo principal
– Colocar el manillar en la posición recta.
– Retraer el manguito ❶.
– Soltar la tuerca ❷.

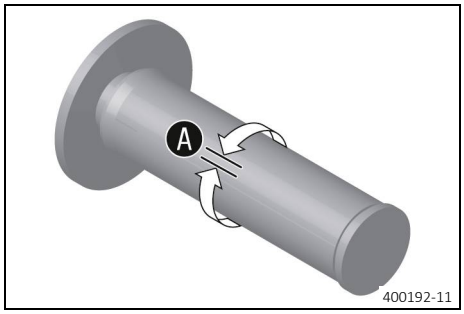

– Girar el tornillo de ajuste ❸ de manera que en el puño del acelerador exista la holgura del cable bowden del acelerador Ⓐ.

Juego del cable del acelerador	2 mm … 3 mm (0,08 in … 0,12 in)

– Apretar la tuerca ❷.
– Deslizar el manguito ❶ hacia delante.

Trabajo posterior

– Controlar que el puño del acelerador pueda girar con facilidad.
– Controlar el juego del cable del acelerador. (pág. 120)

17.3 Reglaje del carburador

17.3.1 Efectos del reglaje del carburador

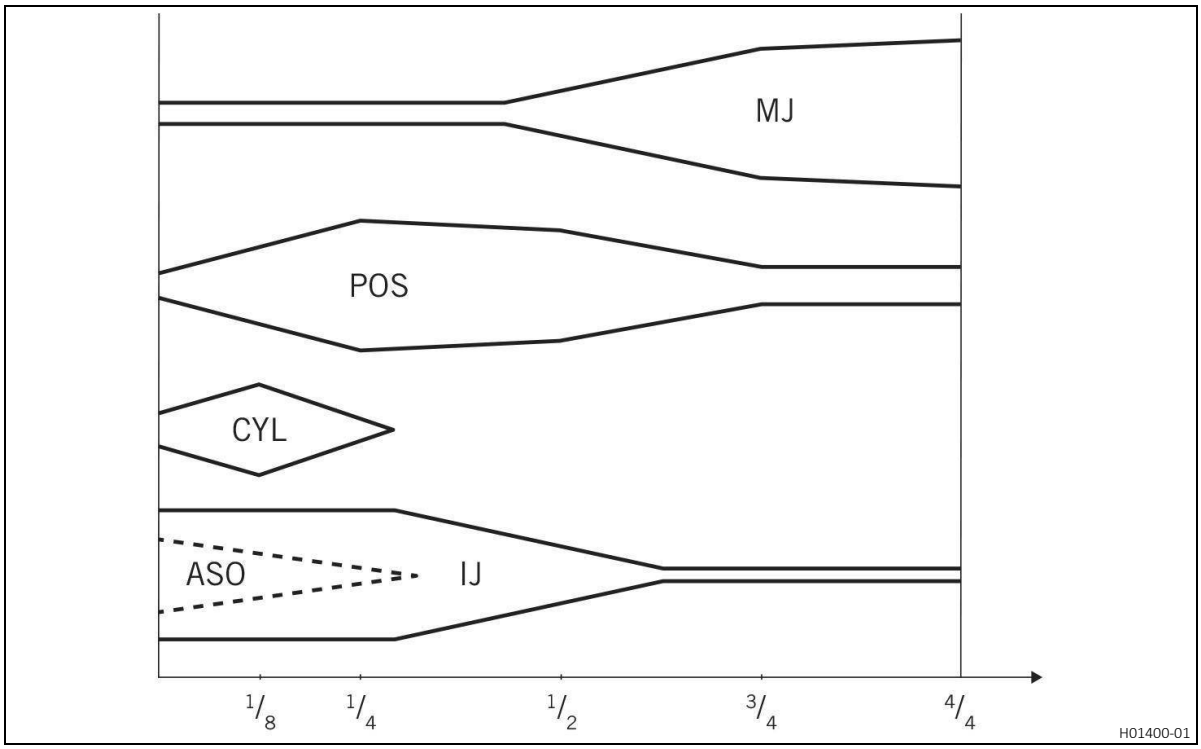

Los diferentes componentes del carburador deben adecuarse entre sí y al uso previsto.

17.3.2 Chiclé principal MJ

El chiclé principal MJ tiene el máximo efecto cuando la corredera del gas está abierta (aceleración máxima).

Si el aislamiento de una bujía nueva se vuelve muy claro o blanco después de conducir a pleno gas durante un breve periodo, o si se producen detonaciones en el motor, se deberá instalar un chiclé principal más grande. Si el aislamiento es de color marrón oscuro o está cubierto de hollín, se deberá instalar un chiclé principal más pequeño.

17.3.3 Posición de la aguja POS

La posición de la aguja tiene el máximo efecto en la zona media de la corredera del gas.

Si, al acelerar con la corredera del gas parcialmente abierta, el motor proporciona una potencia irregular, la aguja del carburador deberá bajarse. Si se producen detonaciones en el motor, especialmente al acelerar, cuando se alcanza la zona de revoluciones de plena potencia, la aguja del carburador deberá subirse.

17.3.4 Parte cilíndrica de la aguja CYL

La parte cilíndrica de la aguja tiene el máximo efecto con la corredera del gas casi cerrada.

17.3.5 Chiclé de ralentí IJ

El chiclé de ralentí tiene el máximo efecto en la zona de baja a media de la corredera del gas.

Si el motor proporciona una potencia irregular en régimen de ralentí o al acelerar con la corredera del gas parcialmente abierta, deberá utilizarse un chiclé de ralentí más pequeño. En cambio, si el motor produce detonaciones en este rango de potencia, deberá utilizarse un chiclé de ralentí mayor.

17.3.6 Tornillo de regulación del ralentí abierto ASO

El tornillo de regulación del ralentí tiene el máximo efecto en régimen de ralentí.

17.3.7 Efecto de la posición de la corredera del gas

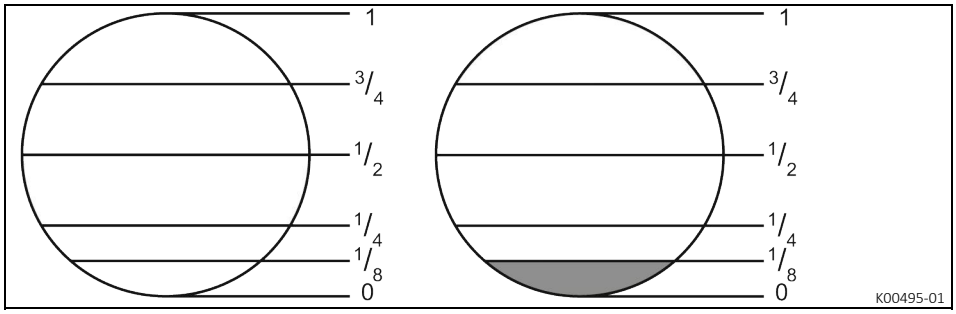

El máximo efecto de la corredera del gas tiene lugar cuando la corredera del gas está cerrada. La primera parte cilíndrica de la aguja y la posición del clip tienen un efecto muy reducido.

Cuando la corredera del gas está abierta 1/8, tienen el mayor efecto la primera parte cilíndrica de la aguja, el chiclé de ralentí y la posición del clip.

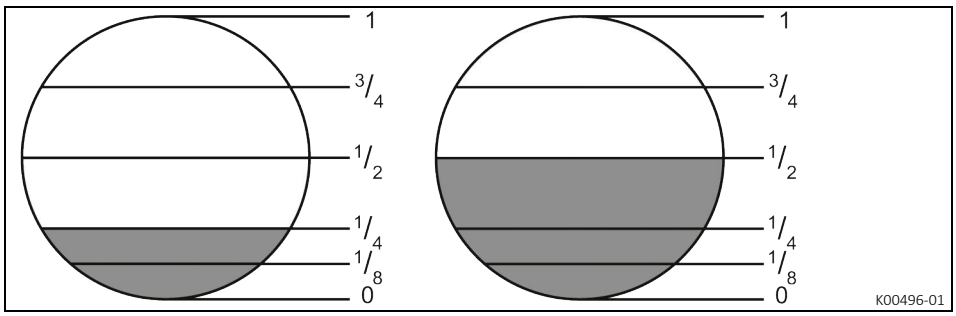

Cuando la corredera del gas está abierta 1/4, tienen el mayor efecto el chiclé de ralentí y la posición del clip. La primera parte cilíndrica de la aguja tiene un efecto muy reducido.

Cuando la corredera del gas está abierta 1/2, tiene el mayor efecto la posición de la aguja. El chiclé principal y el chiclé de ralentí tienen un efecto muy reducido.

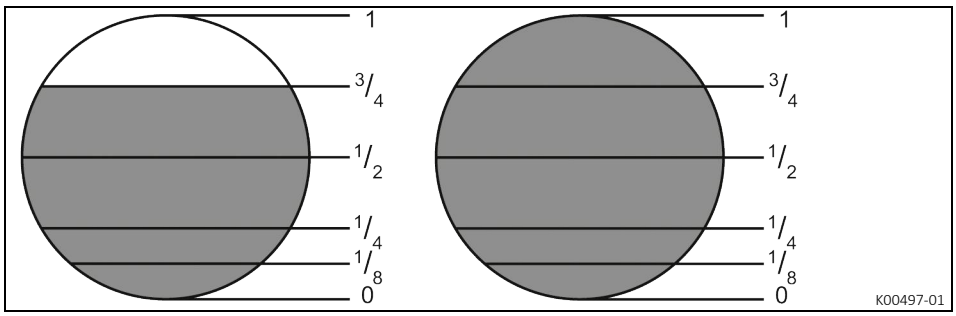

Cuando la corredera del gas está abierta 3/4, tiene el mayor efecto el chiclé principal. La posición del clip y el chiclé de ralentí tienen un efecto muy reducido.

Cuando la corredera del gas está completamente abierta, tiene el mayor efecto el chiclé principal. La posición del clip y el chiclé de ralentí tienen un efecto muy reducido.

17.3.8 Posición del clip

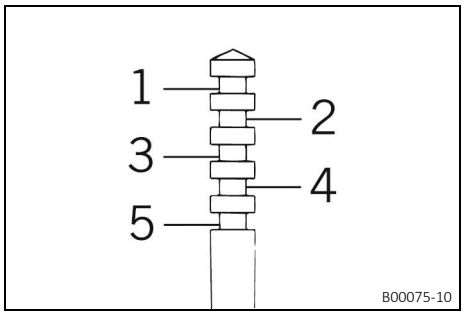

1... 5	Posición del clip desde arriba

Aquí están ilustradas las cinco posiciones que puede tener el clip.
El reglaje del carburador depende de las condiciones ambientales y de uso definidas.

17.4 Régimen de ralentí del carburador

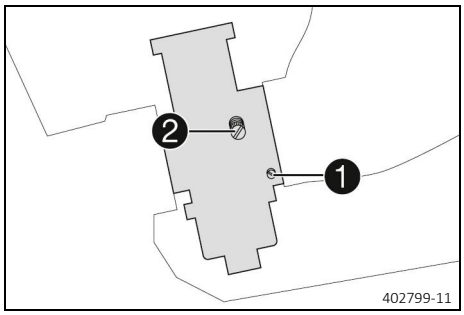

La posición de ralentí del carburador influye considerablemente en la capacidad de arranque del motor, la estabilidad del régimen de ralentí y la respuesta al acelerar. Un motor con un régimen de ralentí ajustado correctamente arranca con más facilidad que uno con un régimen de ralentí mal ajustado.

La mezcla al ralentí se ajusta con el tornillo de regulación del ralentí ❶.

El régimen de ralentí se ajusta con el tornillo de ajuste ❷.

17.5 Ajustar el régimen de ralentí del carburador

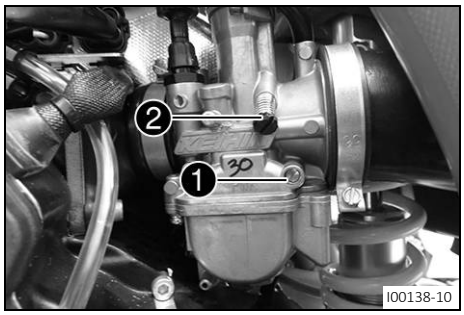

– Apretar el tornillo de regulación del ralentí ❶ hasta el tope y girarlo para colocarlo en el reglaje básico prescrito.

Tornillo de regulación del ralentí	
(TXT RACING 280)	
abierto	1 vuelta (360°)
(Todos los modelos 125/250/300)	
abierto	1,25 vueltas (450,0°)

– Calentar el motor.

Período de calentamiento	≥ 5 min

PELIGRO

Riesgo de envenenamiento Los gases de escape son venenosos y pueden originar pérdida de conocimiento o incluso la muerte.

– Asegúrate de que haya siempre una ventilación suficiente durante el funcionamiento del motor.
– Utiliza un sistema de aspiración de gases de escape adecuado cuando arranques o dejes en marcha el motor en un espacio cerrado.

– Ajustar el régimen de ralentí girando el tornillo de ajuste ❷.

- Función de arranque en frío desactivada – El botón de arranque en frío está introducido hasta el tope.
- Función de arranque en frío desactivada – Palanca de arranque en frío en posición básica.

Régimen de ralentí	900 rpm … 1.100 rpm (15,00 Hz … 18,33 Hz)

– Girar lentamente el tornillo de regulación del ralentí ❶ en sentido horario hasta que comience a disminuir el régimen de ralentí.
– Anotar la posición y girar a continuación el tornillo de regulación del ralentí lentamente en sentido antihorario hasta que comience a disminuir de nuevo el régimen de ralentí.
– Ajustar el punto con el mayor régimen de ralentí entre las dos posiciones anotadas.

Aviso

Si se observa un aumento considerable del número de revoluciones, reducir el régimen de ralentí a un nivel normal y repetir los pasos descritos más arriba.

Si no se obtiene un resultado satisfactorio mediante el procedimiento descrito, puede ser que haya montado un chiclé de ralentí de dimensiones no adecuadas.

Si se ha atornillado el tornillo de regulación del ralentí hasta el tope sin que haya variado el número de revoluciones del motor, hay que montar un chiclé de ralentí más pequeño.

Después de cambiar el chiclé hay que efectuar los ajustes descritos desde el comienzo.

Si varía considerablemente la temperatura exterior o si se desea circular en un lugar de altitud mucho mayor o mucho menor, hay que ajustar de nuevo el régimen de ralentí.

17.6 Controlar la posición inicial de la palanca de cambio

Aviso

Estando en posición inicial, la palanca de cambio no debe tocar la bota durante la conducción.

Si la palanca de cambio toca constantemente la bota, el cambio de marchas se somete a una carga excesiva.

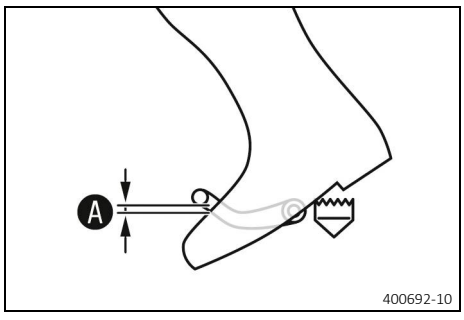

– Montarse en el vehículo en posición de pilotaje y determinar la distancia Ⓐ entre el borde superior de la bota y la palanca de cambio.

Distancia de la palanca de cambio a la parte superior de la bota	10 mm … 20 mm (0,39 in … 0,79 in)

» Si la distancia no coincide con el valor prescrito:
– Ajustar la posición inicial de la palanca de cambio. (pág. 125)

17.7 Ajustar la posición inicial de la palanca de cambio

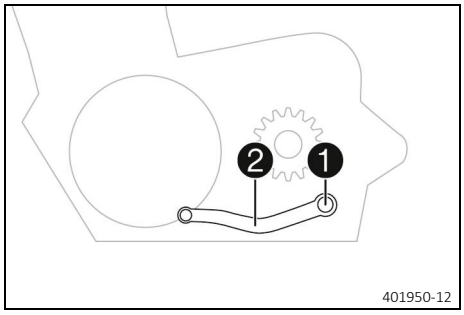

– Retirar el tornillo ❶ y desmontar el pedal de cambio ❷.

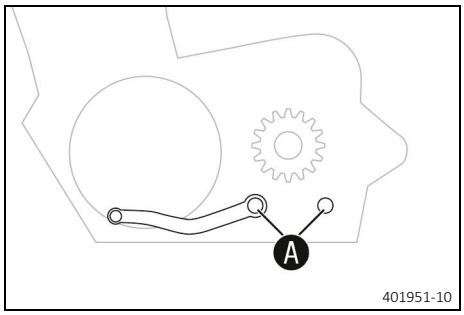

– Limpiar el dentado Ⓐ de la palanca de cambio y el eje del cambio.
– Encajar la palanca de cambio en la posición que se desee del eje del cambio y engranar el dentado.

El rango de ajuste es limitado.
Al cambiar de marcha, la palanca de cambio no debe entrar en contacto con ninguno de los componentes del vehículo.

– Colocar el tornillo ❶ y apretarlo.

Tornillo de la palanca de cambio	
M5	8 Nm (5,9 ft·lb$_f$)

18.1 Vaciar la cámara del flotador del carburador (Opción: no homologada)

PELIGRO

Peligro de incendio La gasolina es fácilmente inflamable.

La gasolina se dilata con el calor y puede llegar a salirse del depósito si está demasiado lleno.

- No llenes el depósito en las inmediaciones de llamas abiertas ni de objetos incandescentes o candentes.
- Asegúrate de que no haya nadie fumando cerca del vehículo cuando estés llenando el depósito.
- Detén el motor cuando estés llenando el depósito.
- Asegúrate de no derramar gasolina, sobre todo sobre piezas calientes del vehículo.
- En caso de derramar gasolina, límpialo inmediatamente.
- No llenes excesivamente el depósito de gasolina.

Advertencia

Riesgo de envenenamiento La gasolina es nocivo para la salud.

- Evita que la gasolina entre en contacto con la piel, los ojos o la ropa.
- Acude inmediatamente a un médico si has ingerido gasolina.
- No inhales vapores de gasolina.
- Si la gasolina entra en contacto con la piel, enjuaga inmediatamente la zona afectada con agua abundante.
- Si la gasolina entra en contacto con los ojos, enjuágalos bien con agua y acude inmediatamente a un médico.
- Cámbiate de ropa si se ha derramado líquido de frenos sobre ella.
- Guarda la gasolina correctamente en un recipiente adecuado y mantenla fuera del alcance de los niños.

AVISO

Peligro para el medio ambiente La manipulación incorrecta de la gasolina supone un peligro para el medio ambiente.

- No dejes que la gasolina llegue a las aguas subterráneas, el suelo o el alcantarillado.

Aviso

El agua en la cámara del flotador origina anomalías en el funcionamiento del motor.

Condición: El motor está frío

Trabajo previo

- Girar hacia atrás el mango del grifo de gasolina a la posición **OFF**.
  - ✓ Ya no puede fluir combustible del depósito de combustible al carburador.

Trabajo principal

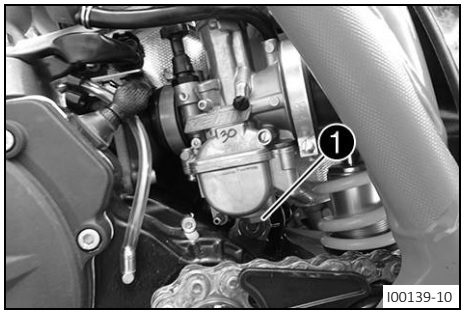

- Colocar un paño debajo del carburador para que absorba el combustible que pudiera salir.
- Retirar el tapón roscado 1.
- Vaciar completamente el combustible.
- Montar y apretar el tapón roscado 1.

18.2 Controlar el nivel del aceite de la caja de cambios

Condición: El motor está apagado dese hace unos minutos.

Trabajo previo

– Estacionar la motocicleta en posición vertical sobre una superficie horizontal.

Trabajo principal

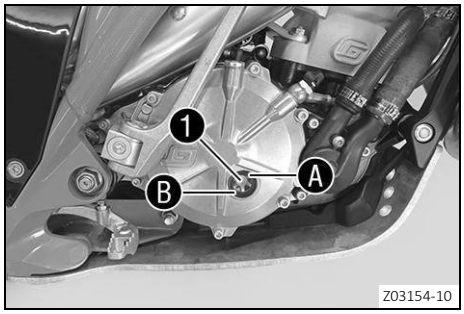

– Comprobar el nivel del aceite de la caja de cambios en la mirilla ❶.

El nivel del aceite de la caja de cambios está entre el borde superior de la mirilla Ⓐ y el borde inferior de la mirilla Ⓑ.

» Cuando el nivel del aceite de la caja de cambios está por debajo del borde inferior de la mirilla Ⓑ:

– Rellenar aceite de cambio. (pág. 127)

18.3 Rellenar aceite de cambio

Aviso

Un nivel demasiado bajo de aceite de cambio o el empleo de aceite de baja calidad provocan un desgaste prematuro del cambio de marchas.

El aceite de cambio debe rellenarse con el motor frío.

Trabajo previo

– Estacionar la moto sobre una superficie horizontal.

Trabajo principal

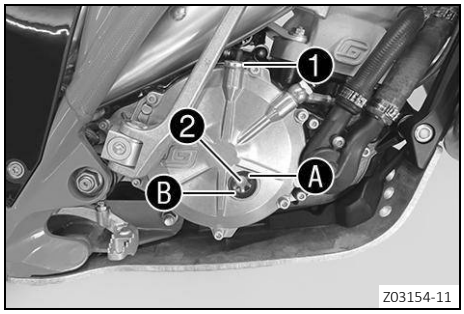

– Retirar el tornillo de llenado de aceite ❶.
– Llenar aceite del cambio hasta que el nivel del aceite de la caja de cambios en la mirilla ❷ esté entre el borde superior Ⓐ y el borde inferior Ⓑ.

Aceite de cambio (GL-4, 75W) (pág. 148) Sintético

– Montar y apretar el tornillo de llenado de aceite ❶.

18.4 Cambiar el aceite de cambio

Advertencia

Peligro de quemaduras El aceite del motor y del cambio se calientan durante el funcionamiento del vehículo.

– Utiliza ropa de protección y guantes de protección adecuados.
– En caso de escaldadura, sumerge inmediatamente la zona afectada en agua tibia.

AVISO

Peligro para el medio ambiente Los materiales contaminantes provocan daños ecológicos.

– Los aceites, grasas, filtros, gasolina, productos de limpieza, líquidos de frenos, etc. deben eliminarse correctamente y cumpliendo la normativa en vigor.

Aviso

El tornillo de vaciado de aceite del cambio está a la izquierda en la parte inferior del motor.

Para facilitar el vaciado, hay un agujero en el protector del motor a la altura del tornillo de vaciado del aceite del cambio.

Condición: El motor está a la temperatura de servicio

Trabajo previo

– Estacionar la moto sobre una superficie horizontal.
– Colocar un recipiente adecuado debajo del motor.

Trabajo principal

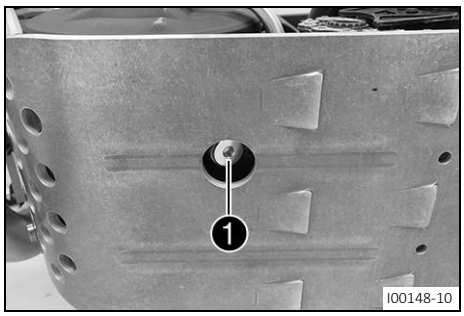

– Quitar el tapón roscado de vaciado del aceite del cambio ❶.
– Vaciar completamente el aceite de cambio.
– Limpiar a fondo el tapón roscado de vaciado del aceite del cambio.
– Limpiar la superficie de junta del motor.
– Montar el tapón roscado de vaciado del aceite del cambio ❶ junto con un nuevo anillo de hermetizado y apretarlo.

Tornillo de vaciado del aceite del cambio	
M12	15 Nm (11,1 ft·lb$_f$)

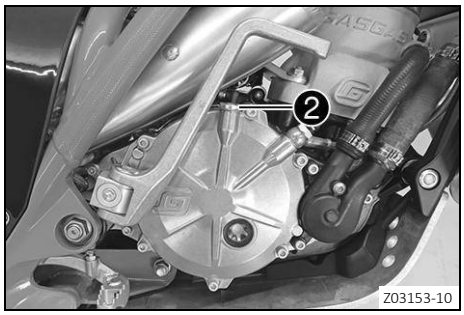

– Retirar el tornillo de llenado de aceite ❷ y agregar aceite de cambio.

Aceite de cambio	
Aceite de cambio (GL-4, 75W) (pág. 148) Sintético	0,37 l (0,098 liq. gal$_{US}$)

– Montar y apretar el tornillo de llenado de aceite ❷.

PELIGRO

Riesgo de envenenamiento Los gases de escape son venenosos y pueden originar pérdida de conocimiento o incluso la muerte.

– Asegúrate de que haya siempre una ventilación suficiente durante el funcionamiento del motor.
– Utiliza un sistema de aspiración de gases de escape adecuado cuando arranques o dejes en marcha el motor en un espacio cerrado.

– Arrancar el motor y comprobar la estanqueidad.

Trabajo posterior

– Controlar el nivel del aceite de la caja de cambios. (pág. 127)

19.1 Limpiar la moto

AVISO

Daños materiales Si se utiliza un limpiador de alta presión de forma incorrecta, se pueden dañar o destruir los componentes.

El agua a alta presión penetra en los componentes eléctricos, clemas, cables, cojinetes, etc.

Una presión excesiva provoca un mal funcionamiento y estropea los componentes.

– No orientes el chorro de agua directamente hacia componentes eléctricos, clemas, cables ni cojinetes.
– Mantén una distancia mínima entre el surtidor del limpiador de alta presión y el componente.

Distancia mínima	60 cm (23,6 in)

AVISO

Peligro para el medio ambiente Los materiales contaminantes provocan daños ecológicos.

– Los aceites, grasas, filtros, gasolina, productos de limpieza, líquidos de frenos, etc. deben eliminarse correctamente y cumpliendo la normativa en vigor.

Aviso

Limpiar la moto periódicamente para que conserve su valor y aspecto durante mucho tiempo.

Durante la limpieza de la moto, esta no debe estar expuesta a la radiación solar directa.

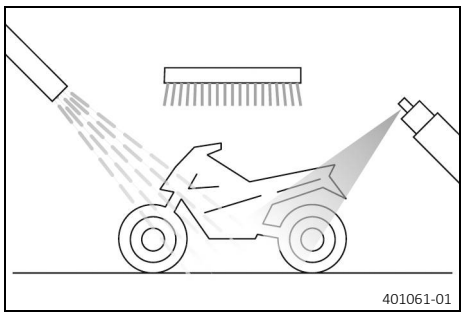

– Tapar el sistema de escape para evitar que pueda entrar agua en su interior.
– Para eliminar la suciedad gruesa basta con un chorro de agua suave.
– Rociar los puntos más sucios con un limpiador convencional para motos y repartirlo con un pincel.

Limpiador universal neutro respetuoso con el medio ambiente (pág. 151)

Aviso

Utilizar un limpiador convencional de motocicletas diluido en agua caliente y una esponja suave.

No aplicar nunca el limpiador de motocicletas sobre el vehículo en seco; primero debe enjuagarse siempre con agua.

– Una vez enjuagada a fondo la moto con un chorro de agua suave, dejarla secar bien.

(Opción: no homologada)

– Vaciar la cámara del flotador del carburador. (pág. 126)
– Retirar el tapón de cierre del sistema de escape.

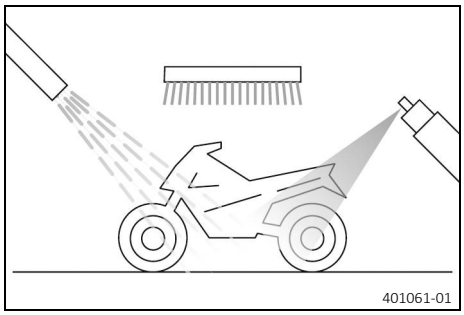

Advertencia

Peligro de accidente La humedad y la suciedad estropean el equipo de frenos.

– Frena cuidadosamente varias veces para eliminar la humedad y suciedad de las pastillas de freno y de los discos de freno.

– Una vez finalizada la limpieza, conducir un breve trayecto hasta que el motor haya alcanzado la temperatura de funcionamiento.

Aviso
El calor también hace que se evapore el agua acumulada en los puntos inaccesibles del motor y del equipo de frenos.

– Una vez que se haya enfriado la moto, lubricar todos los puntos de apoyo y de deslizamiento.
– Limpiar la cadena. (pág. 80)
– Tratar las piezas metálicas sin recubrimiento (excepto discos de freno y sistema de escape) con un anticorrosivo.

Agente conservante (pág. 151)

– Todas las piezas de plástico y con recubrimiento de polvo deben tratarse siempre con limpiadores y productos de cuidado no agresivos.

Limpiador para plásticos, vidrio, pintura, metales, cúpulas y viseras (pág. 151)

– Lubrificar la cerradura del manillar.

Spray de aceite universal (pág. 148)

20.1 Almacenamiento

Advertencia

Riesgo de envenenamiento La gasolina es nocivo para la salud.

- Evita que la gasolina entre en contacto con la piel, los ojos o la ropa.
- Acude inmediatamente a un médico si has ingerido gasolina.
- No inhales vapores de gasolina.
- Si la gasolina entra en contacto con la piel, enjuaga inmediatamente la zona afectada con agua abundante.
- Si la gasolina entra en contacto con los ojos, enjuágalos bien con agua y acude inmediatamente a un médico.
- Cámbiate de ropa si se ha derramado líquido de frenos sobre ella.
- Guarda la gasolina correctamente en un recipiente adecuado y mantenla fuera del alcance de los niños.

Aviso

Si no se va a utilizar la moto durante un periodo prolongado, se recomienda tomar medidas adicionales.

Antes de poner fuera de servicio la motocicleta, comprobar que todas las piezas funcionen y no estén desgastadas. Si fuera necesario realizar trabajos de mantenimiento, reparaciones o modificaciones, debe hacerse mientras la moto esté fuera de servicio (menores volúmenes de trabajo en los talleres). De esta manera podrá evitar los largos tiempos de espera que se producen al principio de la temporada.

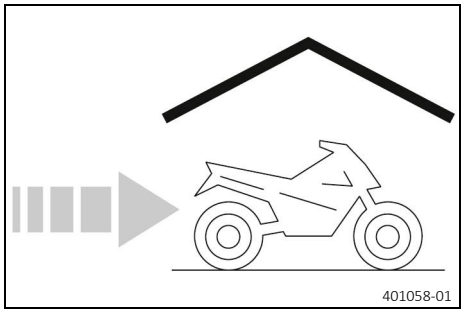

- Al realizar el último repostaje antes de retirar de la circulación por un tiempo la moto, añadir aditivo de combustible.

  Aditivo de gasolina (pág. 149)

- Repostar gasolina. (pág. 39)

Consejo

Llenar por completo el depósito de gasolina conforme a la especificación utilizando una gasolina con un contenido de etanol lo más bajo posible.

- Limpiar la moto. (pág. 129)
- Cambiar el aceite de cambio. (pág. 127)
- Controlar el anticongelante y el nivel de líquido refrigerante. (pág. 111)

(Opción: no homologada)

- Vaciar la cámara del flotador del carburador. (pág. 126)
- Controlar la presión de los neumáticos. (pág. 108)
- Estacionar el vehículo en un lugar seco donde no se produzcan cambios de temperatura excesivos.

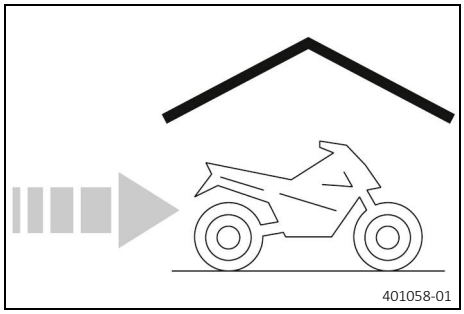

Aviso

GASGAS recomienda levantar la motocicleta.

- Levantar la moto con caballete elevador. (pág. 54)

– Cubrir el vehículo con una lona transpirable o una manta.

Aviso

No utilizar bajo ningún concepto materiales no transpirables, puesto que la humedad no podría disiparse y provocaría corrosión.

Resulta muy perjudicial poner brevemente en marcha el motor cuando la moto está fuera de servicio. Dado que, en ese caso, el motor no se calentaría lo suficiente, el vapor de agua producido durante la combustión se condensaría y oxidaría piezas del motor y el sistema de escape.

20.2 Puesta en servicio después de un período de almacenamiento

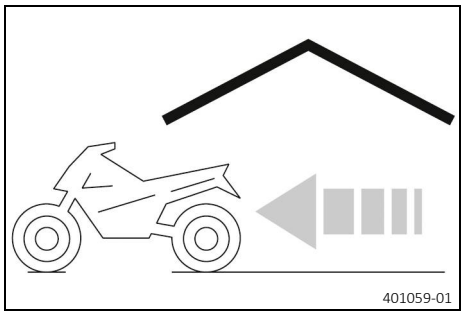

– Bajar la moto del caballete elevador. (pág. 54)
– Realizar los trabajos de inspección y cuidado antes de cada puesta en servicio. (pág. 35)
– Realizar un recorrido de prueba.

21.1 Diagnóstico de fallos

Causa	Dictamen	Solución
El motor no se enciende	Error de manejo La motocicleta no se ha utilizado durante mucho tiempo, por lo que había combustible antiguo en la cámara del flotador Alimentación de combustible interrumpida Hollín o humedad en la bujía Distancia excesiva entre los electrodos de la bujía Avería en el sistema de encendido Rozaduras en el cable del interruptor magnético en el ramal de cables; interruptor magnético defectuoso El conector o la bobina de encendido están sueltos u oxidados Agua en el carburador, o surtidor obturado	– Seguir los pasos para arrancar el motor. (pág. 35) **(Opción: no homologada)** – Vaciar la cámara del flotador del carburador. (pág. 126) – Controlar el respiradero del depósito de combustible. – Limpiar el grifo de la gasolina. – Comprobar/ajustar los componentes del carburador – Limpiar y secar la bujía y la pipa de la bujía, o sustituirlas. – Ajustar la distancia entre electrodos. Distancia entre electrodos de la bujía: 0,7 mm … 0,8 mm (0,028 in … 0,031 in) – Comprobar el sistema de encendido. – Controlar el interruptor magnético. – Limpiar el conector y rociarlo con spray para contactos. – Comprobar/ajustar los componentes del carburador
El motor no tiene régimen de ralentí	Chiclé de ralentí obturado Los tornillos de ajuste del carburador están demasiado apretados Bujía defectuosa Equipo de encendido averiado	– Comprobar/ajustar los componentes del carburador – Ajustar el régimen de ralentí del carburador. (pág. 123) – Sustituir la bujía. – Comprobar la bobina de encendido. – Controlar la pipa de la bujía.
El motor tiene poca potencia	Alimentación de combustible interrumpida Mucha suciedad en el filtro de aire Sistema de escape no estanco o deformado Avería en el sistema de encendido La membrana o la carcasa de la membrana están deterioradas	– Controlar el respiradero del depósito de combustible. – Limpiar el grifo de la gasolina. – Comprobar/ajustar los componentes del carburador – Limpiar el filtro de aire y la caja del filtro de aire. (pág. 71) – Comprobar si el equipo de escape está deteriorado. – Comprobar el sistema de encendido. – Controlar la membrana y la carcasa de la membrana.
El motor se para o se ahoga en el carburador	Falta combustible El motor aspira aire parásito El conector o la bobina de encendido están sueltos u oxidados	– Girar hacia abajo el mango del grifo de gasolina a la posición **ON**. – Girar hacia delante el mango del grifo de gasolina a la posición **RES**. – Repostar gasolina. (pág. 39) – Comprobar que la brida de succión y el carburador estén bien sujetos.

Causa	Dictamen	Solución
		– Limpiar el conector y rociarlo con spray para contactos.
El motor se calienta excesivamente	Falta de líquido refrigerante en el sistema de refrigeración La corriente de aire es insuficiente Las láminas del radiador están muy sucias Se forma espuma en el sistema de refrigeración La culata o la junta de la culata están dañadas Manguera del radiador doblada	– Comprobar la estanqueidad del sistema de refrigeración. – Controlar el anticongelante y el nivel de líquido refrigerante. (pág. 111) – Parar el motor con el vehículo detenido. – Limpiar las láminas del radiador. – Purgar el líquido refrigerante. (pág. 112) – Llenar el líquido refrigerante. (pág. 113) – Controlar la culata y la junta de la culata. – Sustituir la manguera del radiador.
Sale humo blanco (vapor en el gas de escape)	La culata o la junta de la culata están dañadas	– Controlar la culata y la junta de la culata.
Sale aceite del cambio por la manguera del respiradero	Se ha añadido demasiado aceite del cambio	– Controlar el nivel del aceite de la caja de cambios. (pág. 127)
Hay agua en el aceite del cambio	El anillo de retén radial o la bomba de agua están dañados	– Controlar el anillo de retén radial y la bomba de agua.

22.1 Motor

22.1.1 Datos técnicos del motor

Tipo constructivo	Motor de gasolina de 1 cilindro y 2 tiempos, refrigerado por líquido, con admisión de membrana
Cilindrada	
(TXT RACING 125)	124,8 cm^3 (7,616 in^3)
(Todos los modelos 250)	247,7 cm^3 (15,116 in^3)
(TXT RACING 280)	272,2 cm^3 (16,611 in^3)
(Todos los modelos 300)	294,1 cm^3 (17,947 in^3)
Carrera del pistón	
(TXT RACING 125)	54,5 mm (2,146 in)
(Todos los modelos 250)	60 mm (2,36 in)
(TXT RACING 280)	60 mm (2,36 in)
(Todos los modelos 300)	60 mm (2,36 in)
Orificio	
(TXT RACING 125)	54 mm (2,13 in)
(Todos los modelos 250)	72,5 mm (2,854 in)
(TXT RACING 280)	76 mm (2,99 in)
(Todos los modelos 300)	79 mm (3,11 in)
Desmultiplicación primaria	27:75
Embrague	Embrague multidisco en baño de aceite / con accionamiento hidráulico
Cambio de marchas	Caja de cambios de 6 marchas, GASGAS*Four/Six System
Relación interna	
1.ª marcha	24x27x23x28x15x33
2.ª marcha	14:36
3.ª marcha	15:33
4.ª marcha	28x23x27x24x14x36
5.ª marcha	24:27
6.ª marcha	28:23
Sistema de encendido	Equipo de encendido con regulación electrónica sin contactos, ajuste digital del encendido
Bujía	NGK BPR5 ES

Distancia entre electrodos de la bujía	0,7 mm … 0,8 mm (0,028 in … 0,031 in)
Ayuda para el arranque	Sistema del pedal de arranque

22.1.2 Cantidades de llenado del motor

Aceite de cambio	
Aceite de cambio (GL-4, 75W) (pág. 148) Sintético	0,37 l (0,098 liq. gal_{US})
Líquido refrigerante	
Líquido refrigerante (pág. 149) Protección anticongelante como mínimo hasta: −25 °C (−13,0 °F)	0,4 l (0,11 liq. gal_{US})

22.2 Carburador

22.2.1 Datos técnicos del carburador (Opción: homologada)

Tipo de carburador	Dell`Orto PHBG 21BS

Posición de la aguja	
(TXT RACING 125)	2.ª posición desde arriba
(Todos los modelos 250)	1.ª posición desde arriba
(Todos los modelos 280/300)	3.ª posición desde arriba
Aguja del chiclé	W7
Chiclé principal	
(TXT RACING 125)	65
(Todos los modelos 250/280/300)	75
Chiclé de ralentí	
(Todos los modelos 250)	30
(Todos los modelos 125/280/300)	33
Tornillo de regulación del ralentí **(TXT RACING 125)**	
abierto	1 vuelta (360°)
Tornillo de regulación del ralentí **(Todos los modelos 250)**	
abierto	0,5 vueltas (180°)
Tornillo de regulación del ralentí **(Todos los modelos 280/300)**	
abierto	1,25 vueltas (450,0°)

22.2.2 Datos técnicos del carburador (Opción: no homologada)

Tipo de carburador	KEIHIN PWK 28

Posición de la aguja	
(Todos los modelos 300)	4.ª posición desde arriba
(Todos los modelos 125/250/280)	3.ª posición desde arriba
Aguja del chiclé	JJH

Chiclé principal	
(TXT RACING 125)	125
(Todos los modelos 250)	125
(TXT RACING 280)	125
(Todos los modelos 300)	125
Chiclé de ralentí	
(TXT RACING 125)	52
(Todos los modelos 250)	45
(TXT RACING 280)	45
(Todos los modelos 300)	48
Tornillo de regulación del ralentí **(TXT RACING 280)**	
abierto	1 vuelta (360°)
Tornillo de regulación del ralentí **(Todos los modelos 125/250/300)**	
abierto	1,25 vueltas (450,0°)

22.3 Parte ciclo

22.3.1 Datos técnicos del tren de rodaje

Chasis	Chasis de tubo de acero al cromo-molibdeno
Horquilla **(Todos los modelos RACING)**	**Tech 39 mm**
Horquilla **(Todos los modelos GP)**	**Tech 39 mm**
Recorrido de la suspensión **(Todos los modelos RACING)**	
delante	159,5 mm (6,280 in)
detrás	174 mm (6,85 in)
Recorrido de la suspensión **(Todos los modelos GP)**	
delante	159,5 mm (6,280 in)
detrás	174 mm (6,85 in)
Amortiguador **(TXT RACING 125)**	**TJ2**
Amortiguador **(Todos los modelos RACING 250/280/300)**	**TJ2**
Amortiguador **(Todos los modelos GP)**	**TJ3**
Equipo de frenos	
delante	Freno de disco con pinza de 4 émbolos atornillada en sentido axial
detrás	Freno de disco con pinza de freno de 2 pistones
Discos de freno - Diámetro	
delante	185 mm (7,28 in)
detrás	150 mm (5,91 in)
Límite de desgaste de los discos de freno	

delante	2,7 mm (0,106 in)
detrás	2,7 mm (0,106 in)
Presión de neumáticos para la carretera **(Opción: homologada)**	
delante	1,2 bar (17,4 psi)
detrás	1,2 bar (17,4 psi)
Presión de aire de los neumáticos para todoterreno	
delante	0,42 bar (6,09 psi)
detrás	0,30 bar (4,35 psi)
Transmisión secundaria	
(TXT RACING 125)	9:48
(Todos los modelos 250/280/300)	10:39
Cadena	5/8 x 1/4"
Distancia entre ejes	1.320 **±**10 mm (51,97 **±**0,39 in)
Altura del asiento sin carga	630 mm (24,80 in)
Distancia al suelo sin carga	325 mm (12,80 in)
Peso aprox. sin combustible listo para competición	
(TXT RACING 125)	66,7 kg (147,05 lb)
(Todos los modelos RACING 250/280/300)	69,4 kg (153,00 lb)
(Todos los modelos GP)	67,9 kg (149,69 lb)
Peso aprox. sin combustible listo homologado	
(TXT RACING 125)	72,2 kg (159,17 lb)
(Todos los modelos 250/280/300)	73,2 kg (161,38 lb)
Carga máxima admisible en el eje delantero	97 kg (213,8 lb)
Carga máxima admisible en el eje trasero	127 kg (280,0 lb)
Peso total máximo permitido	224 kg (493,8 lb)

22.3.2 Datos técnicos de los neumáticos

Neumático delantero	Neumático trasero
2,75 - 21 M/C 45M TT Michelin Trial Competition X11	**4,00 R 18 M/C 64M TL** Michelin Trial Competition X11

Neumático delantero	Neumático trasero
Los neumáticos indicados representan uno de los posibles neumáticos de serie. Póngase en contacto con un socio comercial autorizado o un distribuidor especialista en neumáticos cualificado para conocer los posibles fabricantes alternativos. Se deben cumplir las normativas de homologación locales vigentes, así como las especificaciones técnicas correspondientes.	

22.3.3 Cantidades de llenado del vehículo

Capacidad total aprox. del depósito de gasolina	
Gasolina súper sin plomo (98 octanos) mezclada con aceite del motor de 2 tiempos (pág. 149) Porcentaje de mezcla: 1:67	2,4 l (0,63 liq. gal_{US})

22.4 Sistema eléctrico

22.4.1 Instrumentación

Pila de botón	CR 2032	3 V

22.4.2 Dispositivo luminoso

(Opción: homologada) Luz de cruce/luz de carretera	H4 / Sockel P43t	12 V 60/55 W (0,00146 hp)
(Opción: homologada) Luz de posición	LED	
(Opción: homologada) Intermitente	LED	
(Opción: homologada) Montar	LED	
(Opción: homologada) Luz de la placa de matrícula	LED	

22.5 Horquilla

22.5.1 Datos técnicos de la horquilla (Todos los modelos RACING)

Referencia de la horquilla	A53501000044

Horquilla	**Tech 39 mm**
Amortiguación de la extensión	
Standard	19 clics
Tope hidráulico	
Standard	2,5 vueltas (900°)
Precarga del muelle	
Standard	5,5 vueltas (1.980°)
Longitud de la cámara de compensación	
Longitud de la cámara de aire izquierda	125 mm (4,92 in)

Longitud de la cámara de aire derecha	70 mm (2,76 in)

22.5.2 Datos técnicos de la horquilla (Todos los modelos GP)

Referencia de la horquilla	A53501100044

Horquilla	**Tech 39 mm**
Amortiguación de la extensión	
Standard	19 clics
Amortiguación de la compresión	
Standard	2,5 vueltas (900°)
Tope hidráulico	
Standard	2,5 vueltas (900°)
Precarga del muelle	
Standard	5,5 vueltas (1.980°)
Longitud de la cámara de compensación	
Longitud de la cámara de aire izquierda	125 mm (4,92 in)
Longitud de la cámara de aire derecha	70 mm (2,76 in)

22.6 Amortiguador

22.6.1 Datos técnicos del amortiguador (TXT RACING 125)

Número de artículo del amortiguador	A53504010044

Amortiguador	**TJ2**
Amortiguación de la extensión	
Estándar	12 clics
Precarga del muelle	8,5 mm (0,335 in)
Dureza del muelle	
Standard	68,7 N/mm (392,28 lb_f/in)
SAG estático	10 mm … 15 mm (0,39 in … 0,59 in)
SAG dinámico	70 mm … 75 mm (2,76 in … 2,95 in)

22.6.2 Datos técnicos del amortiguador (Todos los modelos RACING 250/280/300)

Número de artículo del amortiguador	A53504210044

Amortiguador	**TJ2**
Amortiguación de la extensión	

Standard	12 clics
Precarga del muelle	8,5 mm (0,335 in)
Dureza del muelle	
Estándar	73,6 N/mm (420,26 lb_f/in)
SAG estático	10 mm … 15 mm (0,39 in … 0,59 in)
SAG dinámico	70 mm … 75 mm (2,76 in … 2,95 in)

22.6.3 Datos técnicos del amortiguador (Todos los modelos GP)

Número de artículo del amortiguador	A53504110044

Amortiguador	**TJ3**
Amortiguación de la extensión	
Standard	12 clics
Amortiguación de la compresión	
Standard	12 clics
Precarga del muelle	8,5 mm (0,335 in)
Dureza del muelle	
Standard	73,6 N/mm (420,26 lb_f/in)
SAG estático	10 mm … 15 mm (0,39 in … 0,59 in)
SAG dinámico	70 mm … 75 mm (2,76 in … 2,95 in)

22.7 Pares de apriete

22.7.1 Pares de apriete del motor

Tornillo del resorte del embrague	M4	4 Nm (3,0 ft·lb_f)
Tornillo del muelle del árbol de mando del cambio	M5	7 Nm (5,2 ft·lb_f)
Tornillo de la palanca de cambio	M5	8 Nm (5,9 ft·lb_f)
Tornillo del tope del pedal de arranque	M5	8 Nm (5,9 ft·lb_f)
Tornillo de la tapa del embrague	M5	8 Nm (5,9 ft·lb_f)
Tornillo del disco de arrastre del embrague	M5	8 Nm (5,9 ft·lb_f)
Tornillo del sensor de revoluciones del cigüeñal	M5	8 Nm (5,9 ft·lb_f)
Tornillo de fijación de la membrana	M5	8 Nm (5,9 ft·lb_f)

Tornillo del cárter del motor M5	8 Nm (5,9 ft·lb$_f$)
Tornillo de la estrella del selector del cambio M5	8 Nm (5,9 ft·lb$_f$)
Tornillo del muelle del enclavamiento del cambio M5	7 Nm (5,2 ft·lb$_f$)
Tornillo de retención del cojinete del árbol de mando del cambio M5	8 Nm (5,9 ft·lb$_f$)
Tornillo de la palanca de cambio M5	8 Nm (5,9 ft·lb$_f$)
Tornillo del estátor M5	8 Nm (5,9 ft·lb$_f$)
Tornillo de la bomba de agua M5	8 Nm (5,9 ft·lb$_f$)
Tornillo de la tapa de alternador M5	8 Nm (5,9 ft·lb$_f$)
Tornillo de vaciado de líquido refrigerante M6	15 Nm (11,1 ft·lb$_f$)
Tornillo de la palanca del pedal de arranque M6	10 Nm (7,4 ft·lb$_f$) **Loctite® 243**
Tornillo de la culata M6	15 Nm (11,1 ft·lb$_f$)
Tornillo de purga de aire de la culata M8	15 Nm (11,1 ft·lb$_f$)
Tuerca del pie del cilindro M10	30 Nm (22,1 ft·lb$_f$)
Tornillo del rotor M10	50 Nm (36,9 ft·lb$_f$)
Virotillo articulado del cilindro M10	12 Nm (8,9 ft·lb$_f$)
Tapón de aceite M12	15 Nm (11,1 ft·lb$_f$)
Tornillo de vaciado del aceite del cambio M12	15 Nm (11,1 ft·lb$_f$)
Bujía M14×1,25	27 Nm (19,9 ft·lb$_f$)
Tuerca del engranaje primario M23×1	50 Nm (36,9 ft·lb$_f$) **Loctite® 243**

22.7.2 Pares de apriete de la parte ciclo

(Opción: homologada) Tornillo del soporte de la placa de matrícula **EJOT DELTA PT®**	3 Nm (2,2 ft·lb$_f$)
(Opción: homologada) Tornillo del cuadro de instrumentos **EJOT DELTA PT®**	3 Nm (2,2 ft·lb$_f$)

Tornillo de la parte inferior de la caja del filtro de aire **EJOT DELTA PT®**	1,5 Nm (1,11 ft·lb$_f$)
(Opción: homologada) Tornillo de la cubierta del piñón **EJOT DELTA PT®**	0,5 Nm (0,37 ft·lb$_f$)
(Opción: homologada) Tornillo del faro **EJOT DELTA PT®**	3 Nm (2,2 ft·lb$_f$)
Tornillo de la guía del tubo del freno trasero M4	5 Nm (3,7 ft·lb$_f$)
(Opción: homologada) Tornillo del adaptador del interruptor de los intermitentes M4	6 Nm (4,4 ft·lb$_f$)
Tuerca de radio de la rueda trasera M4,5	3 Nm (2,2 ft·lb$_f$)
Tuerca de radio de la rueda delantera M4,5	2 Nm (1,5 ft·lb$_f$)
Tuercas restantes de la parte ciclo M5	5 Nm (3,7 ft·lb$_f$)
Tornillos restantes de la parte ciclo M5	5 Nm (3,7 ft·lb$_f$)
Tornillo trasero del protector del disco de freno de la rueda trasera M5	6 Nm (4,4 ft·lb$_f$)
Tornillo del puño del acelerador M5	3 Nm (2,2 ft·lb$_f$)
Tornillo de la bomba del freno de mano M5	6 Nm (4,4 ft·lb$_f$)
Tornillo de la chapa de retención de cables de la carcasa del motor M5	8 Nm (5,9 ft·lb$_f$)
Tornillo del soporte de cadena M5	6 Nm (4,4 ft·lb$_f$)
Tornillo del cilindro emisor del embrague M5	5 Nm (3,7 ft·lb$_f$)
Tornillo del soporte de cables de la culata M5	6 Nm (4,4 ft·lb$_f$)
Tornillo del basculante del cubrecadena M5	6 Nm (4,4 ft·lb$_f$)
Tornillo de la pletina de dirección superior M6	12 Nm (8,9 ft·lb$_f$)
Tornillo de la pletina de dirección inferior M6	10 Nm (7,4 ft·lb$_f$)
Guardabarros delantero M6	12 Nm (8,9 ft·lb$_f$) **Loctite® 243**
Tuercas restantes de la parte ciclo M6	10 Nm (7,4 ft·lb$_f$)
Tornillos restantes de la parte ciclo M6	10 Nm (7,4 ft·lb$_f$)

Tornillo de la pinza del freno trasero M6	12 Nm (8,9 ft·lb$_f$) **Loctite® 2701**
Tornillo del disco de freno M6	12 Nm (8,9 ft·lb$_f$)
Tornillo delantero del protector del disco de freno de la rueda trasera M6	12 Nm (8,9 ft·lb$_f$)
Tornillo del compartimento de retención del sistema eléctrico M6	6 Nm (4,4 ft·lb$_f$)
Tornillo del cilindro del freno trasero M6	10 Nm (7,4 ft·lb$_f$)
(Opción: homologada) Tornillo del imán emisor M6	12 Nm (8,9 ft·lb$_f$)
Tornillo del cubrecadena en el chasis M6	12 Nm (8,9 ft·lb$_f$)
Tornillo de la sujeción del radiador M6	10 Nm (7,4 ft·lb$_f$)
Tornillo del tubo de la tija de la horquilla M6	12 Nm (8,9 ft·lb$_f$)
Tornillo de la caja del filtro de aire M6	12 Nm (8,9 ft·lb$_f$)
Tornillo de la fijación del caballete lateral en el basculante M6	12 Nm (8,9 ft·lb$_f$)
Tornillo del regulador de tensión M6	6 Nm (4,4 ft·lb$_f$)
Tornillo de la sujeción del depósito de combustible M6	10 Nm (7,4 ft·lb$_f$)
Tornillo del silenciador M6	15 Nm (11,1 ft·lb$_f$)
Tuercas restantes de la parte ciclo M8	25 Nm (18,4 ft·lb$_f$)
Tornillos restantes de la parte ciclo M8	25 Nm (18,4 ft·lb$_f$)
Tornillo de la guía de la pinza del freno M8	25 Nm (18,4 ft·lb$_f$) **Loctite® 243**
Tornillo de la pinza de freno delantero M8	25 Nm (18,4 ft·lb$_f$)
Tornillo del pedal de freno M8	25 Nm (18,4 ft·lb$_f$) **Loctite® 243**
Tornillo del anclaje inferior de la horquilla invertida M8	15 Nm (11,1 ft·lb$_f$)
Tornillo del tensor de la cadena M8	20 Nm (14,8 ft·lb$_f$) **Loctite® 243**

Tornillo del colector M8	12 Nm (8,9 ft·lb$_f$) **Loctite® 243**
Tornillo de la válvula de seguridad del radiador M8	8 Nm (5,9 ft·lb$_f$)
Tornillo de la brida del manillar M8	20 Nm (14,8 ft·lb$_f$)
Tornillo del anclaje de manillar M8	25 Nm (18,4 ft·lb$_f$)
Tornillo superior del soporte colgante del motor M8	30 Nm (22,1 ft·lb$_f$)
Tornillo del protector del motor M8	25 Nm (18,4 ft·lb$_f$)
Tornillo del caballete lateral M8	25 Nm (18,4 ft·lb$_f$) **Loctite® 243**
Tornillo de la barra de tracción en el chasis M8	30 Nm (22,1 ft·lb$_f$)
Tornillo del tirante del motor en el chasis M8	35 Nm (25,8 ft·lb$_f$)
Tornillo hueco del cilindro emisor del embrague M10	14 Nm (10,3 ft·lb$_f$)
Tornillo hueco del cilindro receptor del embrague M10	20 Nm (14,8 ft·lb$_f$)
Tuercas restantes de la parte ciclo M10	45 Nm (33,2 ft·lb$_f$)
Tornillos restantes de la parte ciclo M10	45 Nm (33,2 ft·lb$_f$)
Tornillo superior del amortiguador M10	50 Nm (36,9 ft·lb$_f$)
Tornillo inferior del amortiguador M10	45 Nm (33,2 ft·lb$_f$)
Tornillo del soporte del motor M10	50 Nm (36,9 ft·lb$_f$)
Tornillo del eje de la rueda trasera M10	50 Nm (36,9 ft·lb$_f$)
Tornillo de la palanca de reenvío M10	45 Nm (33,2 ft·lb$_f$)
Tornillo de la barra de tracción en la palanca de reenvío M10	45 Nm (33,2 ft·lb$_f$)
Tuerca del eje del basculante M12×1	50 Nm (36,9 ft·lb$_f$)
Tornillo del basculante M14	50 Nm (36,9 ft·lb$_f$)
Tuerca de la pipa de la dirección M16	20 Nm (14,8 ft·lb$_f$)
Eje de la rueda delantero M18	50 Nm (36,9 ft·lb$_f$)

23.1 Reciclaje

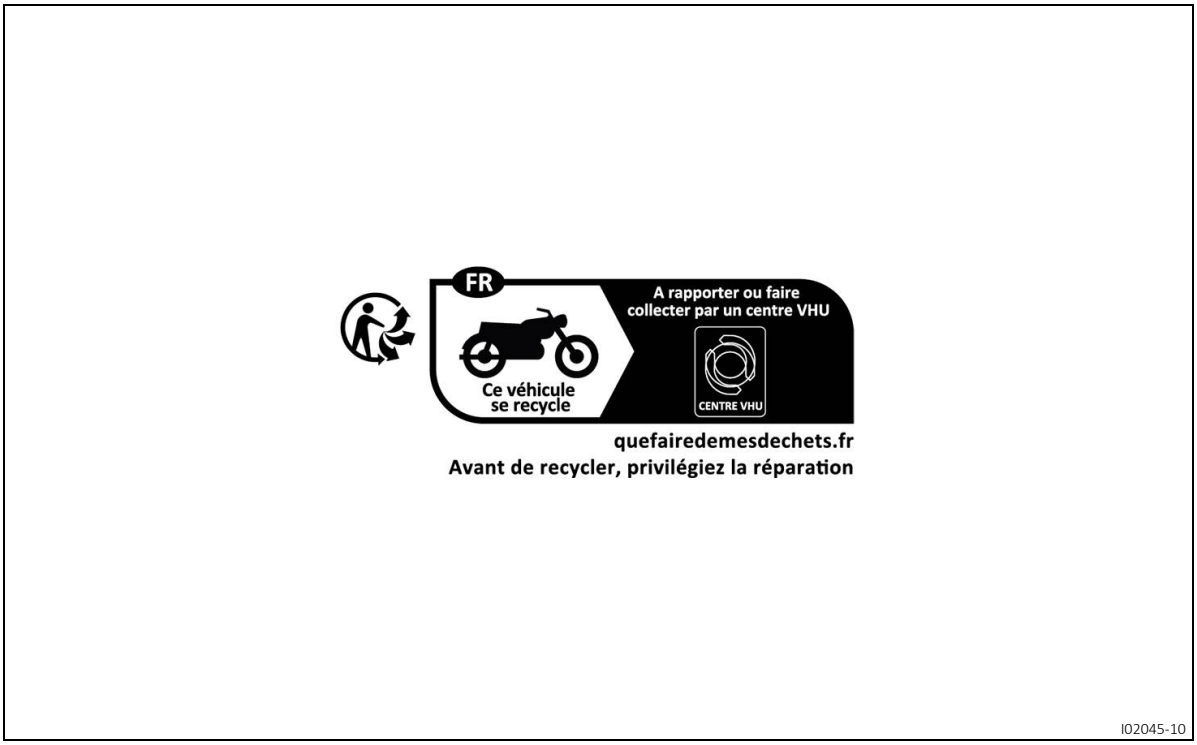

Más información en la siguiente dirección de Internet.
Página web de la información de reciclaje: https://www.quefairedemesdechets.fr

A Vocabulario técnico

OBD	Diagnóstico de a bordo	Sistema del vehículo que controla los parámetros prefijados del sistema electrónico del vehículo.

B Medios de explotación

Spray para cadenas offroad

Proveedor recomendado

MOTOREX®

- **CHAINLUBE OFF ROAD**

Aceite de cambio

Proveedor recomendado

MOTOREX®

- **TRIAL GEAR OIL**

Normas

• GL-4	→ API
• 75W	→ SAE

Características

- Sintético

Spray de aceite universal

Proveedor recomendado

MOTOREX®

- **JOKER 440 SYNTHETIC**

Grasa de larga duración

Proveedor recomendado

MOTOREX®

- **Bike Grease 2000**

Aceite del motor de 2 tiempos

Proveedor recomendado

MOTOREX®

- **CROSS POWER 2T**

Normas

→ JASO FD

Características

- Sintético

Aceite para filtros de aire de espuma

Proveedor recomendado

MOTOREX®

- **RACING BIO AIR FILTER OIL**

Gasolina súper sin plomo (98 octanos) mezclada con aceite del motor de 2 tiempos

Normas

→ DIN EN 228
→ JASO FD

Características

• Porcentaje de mezcla	1:67

Proporción de la mezcla:

• Gasolina súper sin plomo	10 l
• Aceite del motor de 2 tiempos	(2,6 liq. gal_{US})
	150 ml
	(5,07 fl. oz_{US})

Aditivo de gasolina

Proveedor recomendado

MOTOREX®

- **FUEL STABILIZER**

Líquido de frenos DOT 5.1

Proveedor recomendado

MOTOREX®

- **BRAKE FLUID DOT 5.1**

Normas

→ DOT

Aceite hidráulico

Proveedor recomendado

MOTOREX®

- **HYDRAULIC FLUID 75**

Normas

• 15	→ ISO VG

Líquido refrigerante

Proveedor recomendado

MOTOREX®

- **COOLANT M3.0**

Características

• Protección anticongelante como mínimo hasta	−25 °C (−13,0 °F)

C Producto de limpieza

Limpiador para cadenas

Proveedor recomendado

MOTOREX®

- **CHAIN CLEAN**

Agente conservante

Proveedor recomendado

MOTOREX®

- **MOTO PROTECT**

Producto de limpieza para el filtro de aire

Proveedor recomendado

MOTOREX®

- **RACING BIO AIR FILTER CLEANER**

Limpiador para plásticos, vidrio, pintura, metales, cúpulas y viseras

Proveedor recomendado

MOTOREX®

- **QUICK CLEANER**

Limpiador universal neutro respetuoso con el medio ambiente

Proveedor recomendado

MOTOREX®

- **MOTO CLEAN UNIVERSAL**

D Iconos

D.1 Colores de los símbolos

D.1.1 Símbolos amarillos y naranjas

Los símbolos amarillos y naranjas señalizan un fallo que requiere tomar medidas rápidamente. Los símbolos amarillos y naranjas también muestran las ayudas de conducción que están activas.

	El testigo de control de anomalía de funcionamiento se ilumina/parpadea en amarillo

D.1.2 Símbolos verdes y azules

Los símbolos verdes y azules proporcionan información.

	El testigo de control de los intermitentes parpadea en verde
	El testigo de control de la luz de carretera se ilumina en azul

A

Accesorios 14

Aceite de cambio
- Cambiar 127
- Comprobar el nivel 127
- Rellenar 127

Ajuste del faro
- Comprobar 65

Almacenamiento 131

Amortiguación de la compresión
- de la horquilla, ajustar 51
- del amortiguador, ajustar 45

Amortiguación de la extensión
- de la horquilla, ajustar 51
- del amortiguador, ajustar 44

Amortiguador
- Ajustar la precarga del muelle 47
- Comprobar el SAG dinámico 49
- Controlar el SAG estático 46
- Desmontar 67
- Montar 68

Anticongelante
- Comprobar 111

Arrancar el motor 35

B

Basculante
- Controlar 84

Bombilla de la luz de posición
- Cambiar 117

Bombilla del faro
- Sustituir 116

Bombilla del intermitente
- Sustituir 118

Botellas de la horquilla
- Desmontar 55
- Limpiar los manguitos antipolvo 54
- Montar 56

C

Cadena
- Comprobar 83
- Limpiar 80

Caja del filtro de aire
- Desmontar 68
- Limpiar 71
- Montaje 69

Carburador
- Ajustar el régimen de ralentí 123
- Vaciar la cámara del flotador 126

Cojinete de dirección
- Lubricar 63

Colector
- Desmontar 72
- Montaje 73

Condiciones de uso difíciles 34

Corona trasera
- Comprobar 83

Cuadro de instrumentos
- Ajustar kilómetros o millas 29
- Ajustar la hora 29
- Ajustar la visualización del mantenimiento 30

Chasis
- Controlar 84

D

Datos técnicos
- Neumáticos 138

Definición del uso 12

Deposito de gasolina
- Desmontar 78
- Montar 79

Desmontar
- Desmontar 104
- Montar 104

Dirección
- Bloquear 25
- Desbloquear 25

Discos de freno
- Controlar 95

Dispositivo luminoso 139

E

Embrague
- Cambiar el líquido 86
- Controlar y corregir el nivel de líquido 85

Estado de los neumáticos
- Comprobar 107

F

Filtro de aire
- Desmontar 70
- Limpiar 71
- Montar 71

G

Garantía 14

Garantía legal 14

Guardabarros delantero
- Desmontar 66
- Montar 66

Guardabarros trasero
- Desmontar 66
- Montar 67

Guía de cadena
Comprobar 83

H

Holgura del cojinete de dirección
Ajustar 61
Controlar 60

I

Imágenes 14

Instrumentación
Ajustar 27

J

Juego del cable del acelerador
Ajustar 120
Controlar 120

L

Líquido de frenos
del freno delantero, rellenar 90
del freno trasero, rellenar 98

Líquido refrigerante
Cambiar 114
Llenar 113
Purgar 112

M

Maneta de embrague
Ajustar la carrera en vacío 85
Ajustar la posición inicial 85
Controlar el juego libre 84

Maneta de freno
Ajustar la carrera en vacío 88
Ajustar la posición inicial 88
Controlar el juego libre 88

Manipulaciones 10
Manual de instrucciones 12

Mascara de faro
Desmontar 63
Montar 64

Medio ambiente 12
Medios auxiliares 14
Medios de explotación 14
Mensajes 27

Moto
Bajar del caballete elevador 54
Levantar con caballete elevador 54
Limpiar 129

Motor
Realizar rodaje 34

N

Nivel de líquido refrigerante
Comprobar . . . . . 110…111

Nivel del líquido de frenos
del freno delantero, controlar 90
del freno trasero, controlar 97

Normas de trabajo 11
Número de chasis 17
Número del motor 17

P

Palanca de cambio
Ajustar la posición inicial 125
Controlar la posición inicial 124

Pastillas de freno
del freno delantero, controlar 92
del freno delantero, sustituir 93
del freno trasero, controlar 100
del freno trasero, sustituir 100

Pedal de freno
Ajustar la posición inicial 97
Controlar el juego libre 96

Pinza del freno delantero
Desmontar 89
Montar 89

Piñón de ataque
Comprobar 83

Pletina de dirección inferior
Desmontar 57
Montar 58

Precarga del muelle
de la horquilla, ajustar 52

Presión de los neumáticos
Controlar 108

Protector del disco de freno delantero
Desmontar 89
Montar 89

Puesta en servicio
Después de un período de almacenamiento . . . 132
Instrucciones para la primera puesta en servicio 33
Trabajos de revisión y cuidado antes de cada puesta en servicio 35

Puño de goma
Controlar 84

R

Recambios 14
Reciclaje 146

Reglaje de la parte ciclo
Respecto al peso del conductor, controlar 44

Repostar
Gasolina 39

Ropa de protección 11

Rueda trasera
Desmontar 105

Montar 106

S

SAG dinámico
Ajustar 49
Seguridad de funcionamiento 10
Seguro de las pastillas de freno
del freno delantero, controlar 92
del freno trasero, controlar 100
Servicio 14
Servicio de atención al cliente 14
Silenciador
Desmontar 75
Montar 75
Sustituir el relleno de fibra de vidrio 76

T

Tapón del depósito de gasolina
Abrir 25
Cerrar 26
Tensión de la cadena
Ajustar 82
Controlar 81
Tensón de los radios
Controlar 109
Tope hidráulico
de la horquilla, ajustar 52
Transporte 38

U

Uso conforme a lo previsto 12
Uso indebido 13

3215232es

12/05/2026



Stallhofnerstraße 3 / 5230 Mattighofen / Austria / https://www.gasgas.com/