MANUAL DE INSTRUCCIONES 2024

TXT RACING 125
TXT RACING 250
TXT RACING 280
TXT RACING 300
TXT GP 250
TXT GP 300
N.° art. 3215159es



GASGAS

ESTIMADO/A CLIENTE/A DE GASGAS:

En primer lugar, permítanos felicitarle por su decisión de adquirir una motocicleta GASGAS. Ahora es propietario de un vehículo moderno y deportivo que, con el debido cuidado, le producirá satisfacción durante mucho tiempo.

¡Le deseamos una conducción agradable y segura en todo momento!

Introduzca a continuación los números de serie de su vehículo.

Número de identificación del vehículo (📖 pág. 13)	Sello del concesionario
Número del motor (📖 pág. 13)	

El manual de instrucciones refleja los últimos avances técnicos de esta serie en el momento de la publicación. No obstante, pueden existir pequeñas diferencias, debidas al perfeccionamiento continuo.

Todas las indicaciones de este manual se publican sin compromiso. En especial, GASGAS Motorcycles GmbH se reserva el derecho a introducir, sin previo anuncio y sin dar a conocer los motivos, cambios en los datos técnicos, los precios, los colores, las formas, los materiales, el diseño, el equipamiento, las prestaciones del servicio, etc., o, en su caso, a cancelarlos; también se reserva el derecho a adaptar sus vehículos a las condiciones locales en determinados mercados y a finalizar la producción de un modelo determinado sin previo anuncio. GASGAS Motorcycles no asume responsabilidad alguna en relación con las dificultades en la disponibilidad de los vehículos, las diferencias entre las imágenes o descripciones y el vehículo concreto, ni por errores u omisiones en esta publicación. Los modelos reproducidos cuentan en parte con equipamientos especiales que no forman parte del volumen de suministro de serie.

© 2023 GASGAS Motorcycles GmbH, Mattighofen Austria

Todos los derechos reservados
Queda prohibida la reimpresión total o parcial y la reproducción de cualquier tipo sin la autorización por escrito del propietario intelectual.

GASGAS Motorcycles GmbH
Stallhofnerstraße 3
5230 Mattighofen, Austria

Este documento es válido para los siguientes modelos:

TXT RACING 125 EU (F0103XG)

TXT RACING 250 EU (F0303XH)

TXT RACING 250 US (F0375XH)

TXT RACING 280 EU (F0303XI)

TXT RACING 300 EU (F0403XJ)

TXT RACING 300 US (F0475XJ)

TXT GP 250 EU (F0303XL)

TXT GP 250 US (F0375XL)

TXT GP 300 EU (F0403XN)

TXT GP 300 US (F0475XN)

3215159es

10.10.2023

ÍNDICE

1 REPRESENTACIÓN 5

1.1 Símbolos utilizados 5
1.2 Formatos utilizados 5

2 INDICACIONES DE SEGURIDAD 6

2.1 Definición del uso conforme a lo previsto 6
2.2 Uso indebido 6
2.3 Indicaciones de seguridad 6
2.4 Símbolos y grados de peligrosidad 7
2.5 Advertencia contra manipulaciones 7
2.6 Seguridad de funcionamiento 7
2.7 Ropa de protección 8
2.8 Normas de trabajo 8
2.9 Medio ambiente 9
2.10 Manual de instrucciones 9

3 INDICACIONES IMPORTANTES 10

3.1 Garantía legal y garantía voluntaria 10
3.2 Agentes de servicio, medios auxiliares 10
3.3 Recambios, accesorios 10
3.4 Servicio 10
3.5 Imágenes 10
3.6 Servicio de atención al cliente 10

4 VISTA DEL VEHÍCULO 11

4.1 Vista frontal izquierda del vehículo (ejemplo) 11
4.2 Vista trasera derecha del vehículo (ejemplo) 12

5 NÚMEROS DE SERIE 13

5.1 Número de identificación del vehículo 13
5.2 Placa de características 13
5.3 Número del motor 13
5.4 Referencia de la horquilla 13

6 ELEMENTOS DE MANDO 14

6.1 Maneta del embrague 14
6.2 Maneta del freno de mano 14
6.3 Puño del acelerador 14
6.4 Interruptor magnético (Opción: no homologada) 14
6.5 Botón de parada (Opción: homologada) 15
6.6 Mando de las luces (Opción: no homologada) 15
6.7 Mando de las luces (Opción: homologada) 15
6.8 Botón de la bocina (Opción: homologada) 16
6.9 Interruptor de los intermitentes (Opción: homologada) 16
6.10 Interruptor de curva de encendido (Opción: no homologada) 16
6.11 Visión general de los testigos de control (Opción: homologada) 16
6.12 Cerradura del manillar (Opción: homologada) 17
6.13 Grifo de la gasolina 17
6.14 Botón de arranque en frío (Opción: no homologada) 17
6.15 Palanca de arranque en frío (Opción: homologada) 18
6.16 Pedal de cambio 18
6.17 Palanca del pedal de arranque 18
6.18 Pedal del freno 19
6.19 Caballete lateral 19
6.20 Bloquear la dirección (Opción: homologada) 19
6.21 Desbloquear la dirección (Opción: homologada) 20
6.22 Abrir el tapón del depósito de combustible 20
6.23 Cerrar el tapón del depósito de combustible 21

7 CUADRO DE INSTRUMENTOS (OPCIÓN: HOMOLOGADA) 22

7.1 Visión general 22
7.2 Activación 22
7.3 Mensajes en el cuadro de instrumentos 22
7.4 Ajustar el cuadro de instrumentos 22
7.5 Ajustar kilómetros o millas 23
7.6 Ajustar la hora 24
7.7 Ajustar la visualización del mantenimiento 24
7.8 Velocidad, hora y kilometraje parcial 1 DST 25
7.9 Velocidad, hora y kilometraje parcial 2 DST2 25
7.10 Velocidad media AVG, horas de servicio ART y kilometraje total ODO 26

8 PUESTA EN SERVICIO 27

8.1 Instrucciones para la primera puesta en servicio 27
8.2 Rodaje del motor 28
8.3 Preparar el vehículo para condiciones extremas 28

9 INSTRUCCIONES DE CONDUCCIÓN 30

9.1 Trabajos de inspección y cuidado antes de cada puesta en servicio 30
9.2 Arrancar el motor 30
9.3 Ponerse en marcha 31
9.4 Cambiar de marcha y conducir 31
9.5 Frenar 32
9.6 Parar y estacionar el vehículo 32
9.7 Transporte 33
9.8 Repostar combustible 34

10 PROGRAMA DE SERVICIO 35

10.1 Información adicional 35
10.2 Programa de servicio 35

11 ADAPTACIÓN DEL TREN DE RODAJE 37

11.1 Comprobar el reglaje básico del tren de rodaje para el peso del conductor 37
11.2 Ajustar la amortiguación de la extensión del amortiguador 37
11.3 Ajustar la amortiguación de la compresión del amortiguador (Todos los modelos GP) 38
11.4 Determinar la cota con la rueda trasera descargada 38
11.5 Controlar el pandeo estático del amortiguador 39
11.6 Ajustar el pretensado del muelle del amortiguador 39
11.7 Controlar el recorrido de la suspensión con conductor 41
11.8 Ajustar el recorrido de la suspensión con conductor 41
11.9 Reglaje básico de la horquilla 42
11.10 Ajustar la amortiguación de la extensión en la horquilla 42
11.11 Ajustar la amortiguación de la compresión en la horquilla (Todos los modelos GP) 43
11.12 Ajustar el pretensado del muelle de la horquilla 43
11.13 Ajustar el tope hidráulico en la horquilla 44

12 MANTENIMIENTO DEL TREN DE RODAJE 45

12.1 Levantar la motocicleta con un caballete elevador 45
12.2 Quitar la motocicleta del caballete elevador 45
12.3 Limpiar los manguitos guardapolvo de las botellas de la horquilla 45
12.4 Desmontar las botellas de la horquilla 46
12.5 Montar las botellas de la horquilla 47
12.6 Desmontar la tija inferior de la horquilla 47
12.7 Montar la tija inferior de la horquilla 49
12.8 Comprobar la holgura del cojinete de la pipa de la dirección 51
12.9 Ajustar la holgura del cojinete de la pipa de la dirección 51
12.10 Engrasar el cojinete de la pipa de la dirección 53
12.11 Desmontar la cubierta del faro 53
12.12 Montar la cubierta del faro 54
12.13 Comprobar el ajuste del faro (Opción: homologada) 56
12.14 Desmontar el guardabarros delantero 56
12.15 Montar el guardabarros delantero 56
12.16 Desmontar el guardabarros trasero 57
12.17 Montar el guardabarros trasero 57
12.18 Desmontar el amortiguador 58
12.19 Montar el amortiguador 58
12.20 Desmontar la caja del filtro de aire 58
12.21 Montar la caja del filtro de aire 59
12.22 Desmontar el filtro de aire 60
12.23 Montar el filtro de aire 60
12.24 Limpiar el filtro de aire y la caja del filtro de aire 61
12.25 Desmontar el colector 62
12.26 Montar el colector 63
12.27 Desmontar el silenciador 64
12.28 Montar el silenciador 65
12.29 Sustituir el relleno de fibra de vidrio del silenciador 65
12.30 Desmontar el depósito de combustible 68
12.31 Montar el depósito de combustible 69
12.32 Controlar el nivel de suciedad de la cadena 70
12.33 Limpiar la cadena 70
12.34 Comprobar la tensión de la cadena 71
12.35 Ajustar la tensión de la cadena 71
12.36 Comprobar la cadena, la corona, el piñón y la guía de la cadena 72
12.37 Controlar el chasis 73
12.38 Comprobar el basculante 73
12.39 Comprobar la empuñadura de goma 73
12.40 Comprobar la carrera en vacío en la maneta del embrague 73
12.41 Ajustar la carrera en vacío en la maneta del embrague 74
12.42 Ajustar la posición básica de la maneta del embrague 74
12.43 Controlar y corregir el nivel de líquido del embrague hidráulico 74
12.44 Cambiar el líquido del embrague hidráulico 75

13 EQUIPO DE FRENOS 77

13.1 Comprobar la carrera en vacío de la maneta del freno de mano 77
13.2 Ajustar la carrera en vacío en la maneta del freno de mano 77
13.3 Ajustar la posición básica de la maneta del freno de mano 77
13.4 Desmontar el protector del disco de freno delantero 78
13.5 Montar el protector del disco de freno delantero 78
13.6 Desmontar la pinza del freno delantero 78
13.7 Montar la pinza del freno delantero 78
13.8 Comprobar el nivel de líquido de frenos de la rueda delantera 79
13.9 Rellenar el líquido de frenos de la rueda delantera 79
13.10 Comprobar las pastillas de freno y el seguro de las pastillas de freno de la rueda delantera 81
13.11 Sustituir las pastillas de freno de la rueda delantera 81
13.12 Comprobar los discos de freno 83

ÍNDICE

13.13 Controlar la carrera en vacío del pedal del freno ... 84
13.14 Ajustar la posición básica del pedal del freno 🔧 ... 85
13.15 Controlar el nivel de líquido de frenos en el freno trasero ... 85
13.16 Rellenar el líquido de frenos en la rueda trasera 🔧 ... 86
13.17 Comprobar las pastillas de freno y el seguro de las pastillas de freno de la rueda trasera ... 88
13.18 Sustituir las pastillas del freno trasero 🔧 ... 88

14 RUEDAS, NEUMÁTICOS ... 92

14.1 Desmontar la rueda delantera 🔧 ... 92
14.2 Montar la rueda delantera 🔧 ... 92
14.3 Desmontar la rueda trasera 🔧 ... 93
14.4 Montar la rueda trasera 🔧 ... 94
14.5 Comprobar el estado de los neumáticos ... 95
14.6 Comprobar la presión de los neumáticos ... 96
14.7 Comprobar la tensión de los radios ... 96

15 SISTEMA ELÉCTRICO ... 98

15.1 Conector de diagnóstico ... 98
15.2 Sustituir la bombilla del faro (Opción: homologada) ... 98
15.3 Sustituir la bombilla de la luz de posición (Opción: homologada) ... 99
15.4 Sustituir la bombilla del intermitente (Opción: homologada) ... 100

16 SISTEMA DE REFRIGERACIÓN ... 102

16.1 Sistema de refrigeración ... 102
16.2 Comprobar el nivel de líquido refrigerante ... 102
16.3 Comprobar la protección anticongelante y el nivel de líquido refrigerante ... 103
16.4 Vaciar el líquido refrigerante 🔧 ... 104
16.5 Llenar el líquido refrigerante ... 105
16.6 Sustituir el líquido refrigerante 🔧 ... 106

17 ADAPTAR EL MOTOR ... 108

17.1 Comprobar la holgura del cable bowden del acelerador ... 108
17.2 Ajustar la holgura del cable bowden del acelerador 🔧 ... 108
17.3 Reglaje del carburador ... 109
17.4 Régimen de ralentí del carburador ... 111
17.5 Ajustar el régimen de ralentí del carburador 🔧 ... 111
17.6 Controlar la posición básica del pedal de cambio ... 112
17.7 Ajustar la posición básica del pedal de cambio 🔧 ... 112

18 MANTENIMIENTO DEL MOTOR ... 114

18.1 Vaciar la cámara del flotador del carburador 🔧 (Opción: no homologada) ... 114
18.2 Comprobar el nivel del aceite de la caja de cambios ... 115
18.3 Completar el aceite del cambio ... 115
18.4 Sustituir el aceite del cambio 🔧 ... 115

19 LIMPIEZA, CUIDADO ... 117

19.1 Limpiar la motocicleta ... 117

20 ALMACENAMIENTO ... 119

20.1 Almacenamiento ... 119
20.2 Puesta en servicio después de un período de almacenamiento ... 120

21 DIAGNÓSTICO DE FALLOS ... 121

22 DATOS TÉCNICOS ... 123

22.1 Motor ... 123
22.2 Pares de apriete del motor ... 123
22.3 Carburador ... 124
22.3.1 Opción: homologada ... 124
22.3.2 Opción: no homologada ... 124
22.4 Cantidades de llenado ... 125
22.4.1 Aceite del cambio ... 125
22.4.2 Líquido refrigerante ... 125
22.4.3 Combustible ... 125
22.5 Tren de rodaje ... 125
22.6 Sistema eléctrico ... 126
22.7 Neumáticos ... 126
22.8 Horquilla ... 127
22.8.1 Todos los modelos RACING ... 127
22.8.2 Todos los modelos GP ... 127
22.9 Amortiguador ... 127
22.9.1 Todos los modelos RACING ... 127
22.9.2 Todos los modelos GP ... 127
22.10 Pares de apriete del tren de rodaje ... 128

23 AGENTES DE SERVICIO ... 131

24 AGENTES AUXILIARES ... 133

25 NORMAS ... 135

26 ÍNDICE DE TÉRMINOS TÉCNICOS ... 136

27 ÍNDICE DE ABREVIATURAS ... 137

28 ÍNDICE DE SÍMBOLOS ... 138

28.1 Símbolos amarillos y naranjas ... 138
28.2 Símbolos verdes y azules ... 138

ÍNDICES ... 139

1.1 Símbolos utilizados

A continuación se explica el significado de determinados símbolos.

✓	Identifica una reacción esperada (p. ej. de un paso de trabajo o de una función).
✗	Identifica una reacción inesperada (p. ej. de un paso de trabajo o de una función).
	Indica tareas que requieren conocimientos especializados y técnicos. Por su seguridad, le aconsejamos que acuda a un taller especializado autorizado de GASGAS Motorcycles para llevar a cabo estas tareas. Estos talleres cuentan con mecánicos que han recibido una instrucción específica y disponen de las herramientas especiales necesarias para realizar un mantenimiento óptimo de su motocicleta.
	Identifica una referencia cruzada. Más información en la página indicada.
	Identifica una indicación con información o consejos adicionales.
»	Indica el resultado de un punto de comprobación.
V	Indica una medición de la tensión.
A	Indica una medición de la corriente.
	Identifica el fin de una actividad incluidos los posibles trabajos posteriores.

1.2 Formatos utilizados

A continuación se explica el formato de las páginas.

Nombre propio	Identifica un nombre propio.
Nombre®	Identifica un nombre protegido.
Marca™	Identifica una marca comercial.
Conceptos subrayados	Remitirse a los datos técnicos del vehículo o a la terminología marcada que se explica en la relación de terminología.

2 INDICACIONES DE SEGURIDAD

2.1 Definición del uso conforme a lo previsto

(Todos los modelos EU)

Este vehículo está concebido y construido para soportar los esfuerzos que se presentan habitualmente bajo condiciones de trial.

Información

Este vehículo solo cuenta con permiso de circulación para las vías públicas en la versión homologada (estrangulada).

La versión sin reducción de potencia de este vehículo únicamente se puede utilizar en recintos cerrados al tráfico público.

Este vehículo está diseñado para el trial y no para el motocross.

(Todos los modelos US)

Este vehículo está concebido y construido para soportar los esfuerzos que se presentan habitualmente bajo condiciones de trial.

Información

Este vehículo no está homologado para circular en vías públicas.

Este vehículo está diseñado para el trial y no para el motocross.

2.2 Uso indebido

Utilizar el vehículo únicamente de la forma adecuada.

Si se hace un uso no adecuado, se pueden provocar daños personales, materiales y al medioambiente.

Cualquier uso del vehículo que no responda al uso previsto ni a la definición de uso supone un uso indebido.

El uso indebido también incluye el empleo de agentes de servicio y medios auxiliares que no cumplan las especificaciones exigidas para el uso en cuestión.

2.3 Indicaciones de seguridad

Para que el producto descrito se utilice de manera segura deben respetarse algunas indicaciones de seguridad. Por consiguiente, lea con atención estas instrucciones, así como todas las demás que se incluyen en el volumen de suministro. Las indicaciones de seguridad están resaltadas en el texto y tienen enlaces con los puntos relevantes.

Información

En determinadas posiciones bien visibles del producto descrito se han colocado diversos adhesivos de aviso o advertencia. No quite los adhesivos de aviso o advertencia. Si faltan los adhesivos, es posible que usted o bien otras personas no detecten los peligros y puedan sufrir lesiones.

2.4 Símbolos y grados de peligrosidad



Peligro
Aviso sobre un peligro que conduce inmediatamente y con seguridad a lesiones graves, permanentes, o incluso la muerte si no se toman las precauciones necesarias.



Advertencia
Aviso sobre un peligro que conduce probablemente a lesiones graves o incluso la muerte si no se toman las precauciones necesarias.



Precaución
Aviso sobre un peligro que conduce probablemente a lesiones leves si no se toman las precauciones necesarias.

Indicación
Aviso sobre un peligro que conduce a daños considerables en la máquina o en el material si no se toman las precauciones necesarias.



Indicación
Aviso sobre un peligro que conduce a daños en el medio ambiente si no se toman las precauciones necesarias.

2.5 Advertencia contra manipulaciones

Está prohibido realizar modificaciones en los componentes de insonorización. Asimismo, las siguientes medidas y la ejecución de los estados correspondientes también están prohibidas legalmente:

1 Desmontar o poner fuera de servicio cualquier tipo de dispositivo o componente insonorizante de un vehículo antes de su venta o entrega al cliente final, así como durante el periodo de propiedad del vehículo por parte del cliente final, con motivos distintos al servicio, la reparación o la sustitución, y

2 Utilizar el vehículo después de que se haya desmontado o puesto fuera de servicio un dispositivo o componente de esta clase.

Ejemplos de manipulación ilegal:

1 Desmontar o perforar los silenciadores, las chapas de rebotamiento, los colectores u otros componentes encargados de conducir los gases de escape.

2 Desmontar o perforar las piezas del sistema de admisión.

3 Utilizar el vehículo en un estado de mantenimiento indebido.

4 Sustituir las piezas móviles del vehículo o de alguna parte del sistema de escape o de admisión por piezas no homologadas por el fabricante.

2.6 Seguridad de funcionamiento



Peligro
Peligro de accidente Una persona que no esté en condiciones de conducir se pone en peligro a sí misma y a los demás.

– No ponga el vehículo en funcionamiento si está bajo los efectos del alcohol, drogas o medicamentos.
– No ponga el vehículo en funcionamiento si no dispone de la condición física o psíquica necesaria.



Peligro
Peligro de envenenamiento Los gases de escape son venenosos y pueden originar pérdida de conocimiento o incluso la muerte.

– Procure siempre una ventilación suficiente durante el funcionamiento del motor.
– Utilice un sistema de aspiración de gases de escape adecuado cuando arranque o deje en marcha el motor en un espacio cerrado.

Advertencia

Peligro de quemaduras Algunas piezas del vehículo se calientan cuando el vehículo está en marcha.

– No toque ningún componente del vehículo, como sistema de escape, radiador, motor, amortiguador o equipo de frenos, antes de que se hayan enfriado.
– Antes de realizar cualquier trabajo, esperar a que los componentes del vehículo se hayan enfriado.

El vehículo únicamente se debe utilizar en perfecto estado técnico, de acuerdo con el uso previsto, pensando en la seguridad y respetando el medio ambiente.
El vehículo solo puede ser utilizado por personas debidamente instruidas. Para circular por las vías públicas se necesita el permiso de conducción correspondiente.
Las anomalías que afecten a la seguridad deben corregirse inmediatamente en un taller especializado autorizado de GAS-GAS Motorcycles.
Respetar los adhesivos de aviso/advertencia del vehículo.

2.7 Ropa de protección

Advertencia

Peligro de lesiones No utilizar ropa de protección o utilizar menos de la necesaria supone un grave riesgo para la seguridad.

– Utilice en todos los desplazamientos ropa de protección adecuada como casco, botas y guantes, así como pantalón y chaqueta con protectores.
– Utilice siempre ropa de protección en perfecto estado y conforme con las exigencias legales.

En aras de su seguridad, GASGAS Motorcycles recomienda utilizar el vehículo únicamente con ropa de protección adecuada.

2.8 Normas de trabajo

Siempre que no se indique lo contrario, el encendido debe estar desconectado (modelos con cerradura de encendido y modelos con llave con transpondedor) o el motor parado (modelos sin cerradura de encendido ni llave con transpondedor) para realizar cualquier trabajo.
Algunos trabajos requieren el uso de herramientas especiales. Pese a que no forman parte integrante del vehículo, dichas herramientas pueden obtenerse a través del número de pedido indicado entre paréntesis. Ejemplo: extractor de cojinetes (15112017000)
Siempre que no se indique lo contrario, se aplican las condiciones normales para todos los trabajos y descripciones.

Temperatura ambiente	20 °C (68 °F)
Presión del aire ambiental	1.013 mbar (14,69 psi)
Humedad atmosférica relativa	60 ± 5%

Durante el ensamblaje, las piezas no reutilizables (como tornillos y tuercas autofrenables, juntas, tornillos de dilatación, anillos de hermetizado, juntas tóricas, pasadores de aletas o chapas de retención) deben sustituirse por piezas nuevas.
Algunos tornillos requieren un fijador de tornillos (por ejemplo, **Loctite®**). Respetar las indicaciones de empleo específicas del fabricante.
Si una pieza nueva ya trae aplicado un fijador de tornillos (p. ej., **Precote®**), no aplicar ningún medio de fijación adicional.
Las piezas que se reutilizan después del desmontaje, deben limpiarse y revisarse para verificar que no estén deterioradas ni desgastadas. Sustituir las piezas deterioradas o desgastadas.
Una vez finalizados los trabajos de reparación o mantenimiento, restablecer la seguridad de circulación en el vehículo.

2.9 Medio ambiente

El uso responsable de la motocicleta ayuda a evitar los problemas y conflictos. Para proteger el futuro del motociclismo, asegúrese de que utiliza la motocicleta dentro de la legalidad, piense en el medio ambiente y respete los derechos de los demás.
La eliminación del aceite usado, otros agentes de servicio, medios auxiliares, piezas usadas y, dado el caso, motocicletas usadas debe realizarse de conformidad con la normativa y las directivas del país correspondiente.

2.10 Manual de instrucciones

Lea completa y atentamente este manual de instrucciones antes de conducir por primera vez su motocicleta. El manual de instrucciones contiene mucha información y muchos consejos importantes que le facilitarán el manejo, la conducción y el mantenimiento de la motocicleta. Aquí aprenderá a adaptar el vehículo a su estatura y a sus preferencias, y conocerá el modo de protegerse contra caídas o lesiones.

Consejo
Guarde este manual de instrucciones en su dispositivo para poder consultarlo siempre que lo necesite.

Para obtener más información sobre el vehículo o aclarar cualquier duda que pueda surgir al leer el manual, póngase en contacto con un concesionario autorizado de GASGAS Motorcycles.
El manual de instrucciones es una parte integrante importante del vehículo. Si se vende, el nuevo propietario debe volver a descargar el manual de instrucciones.
El manual de instrucciones se puede descargar múltiples veces usando el código QR o el enlace en el comprobante de entrega.

El manual de instrucciones está también disponible para su descarga en su concesionario autorizado de GASGAS Motorcycles y en la página web de GASGAS Motorcycles. También puede solicitar un ejemplar impreso en su concesionario de GASGAS Motorcycles autorizado.
Sitio web internacional de GASGAS Motorcycles: http://www.gasgas.com

3 INDICACIONES IMPORTANTES

3.1 Garantía legal y garantía voluntaria

Los trabajos prescritos en el programa de servicio deben realizarse únicamente en un taller especializado autorizado de GASGAS Motorcycles, que confirmará su ejecución en el **GASGAS Motorcycles Dealer.net**; si no se hace así, se pierden los derechos de garantía. Los daños directos e indirectos derivados de manipulaciones o modificaciones del vehículo no están cubiertos por la garantía.

3.2 Agentes de servicio, medios auxiliares



Indicación

Peligro para el medio ambiente La manipulación incorrecta del combustible supone un peligro para el medio ambiente.

– No permita que el combustible llegue al agua subterránea, al suelo ni a los canales de desagüe.

Los agentes de servicio y los medios auxiliares se han de utilizar conforme al manual de instrucciones y a la especificación técnica.

3.3 Recambios, accesorios

En aras de la seguridad, utilice únicamente recambios y accesorios homologados o recomendados por GASGAS Motorcycles y encargue su instalación a un taller especializado autorizado de GASGAS Motorcycles. GASGAS Motorcycles no responde de los daños resultantes de la utilización de otros productos.
Algunos recambios y accesorios se incluyen entre paréntesis en las descripciones pertinentes. Su concesionario autorizado de GASGAS Motorcycles estará encantado de poder ayudarle.

En la página web de GASGAS Motorcycles encontrará los accesorios más actuales para su vehículo.
Sitio web internacional de GASGAS Motorcycles: http://www.gasgas.com

3.4 Servicio

Un requisito básico para la utilización correcta del vehículo y para evitar un desgaste prematuro es la realización de las tareas de mantenimiento, ajuste y conservación del motor y el tren de rodaje especificadas en el manual de instrucciones. Un reglaje incorrecto del tren de rodaje puede originar daños y roturas en los componentes del mismo.
El uso del vehículo bajo condiciones extremas, por ejemplo, en arena o en trayectos o terrenos mojados, polvorientos o embarrados, puede aumentar considerablemente el desgaste de los componentes de la cadena de transmisión, el sistema de frenos, el filtro de aire y el tren de rodaje. Por ese motivo, es posible que sea necesario inspeccionar o sustituir las piezas antes de que venza el plazo de mantenimiento actual.
Deben respetarse los tiempos de rodaje y los intervalos de mantenimiento especificados. La observación de estos plazos contribuye esencialmente a prolongar la vida útil de su motocicleta.
En caso de intervalos de kilometraje y de tiempo, el intervalo decisivo es el primero que ocurra.

3.5 Imágenes

Algunas de las imágenes que se utilizan en el manual incluyen equipamientos especiales.
A fin de mejorar la representación visual y facilitar la comprensión de las imágenes, es posible que algunas piezas se desmonten o no se incluyan en las imágenes. Las descripciones no siempre requieren que se desmonten piezas. Deben observarse las indicaciones contenidas en el texto.

3.6 Servicio de atención al cliente

Si tiene alguna pregunta sobre el vehículo y sobre GASGAS Motorcycles, su concesionario autorizado de GASGAS Motorcycles estará encantado de ayudarle.

La lista de concesionarios autorizados de GASGAS Motorcycles está disponible en la página web de GASGAS Motorcycles.
Sitio web internacional de GASGAS Motorcycles: http://www.gasgas.com

4.1 Vista frontal izquierda del vehículo (ejemplo)



1. Maneta del freno de mano (pág. 14)
2. Maneta del embrague (pág. 14)
3. Tapón del depósito de combustible
4. Reglaje del nivel de extensión del amortiguador
5. Botón de arranque en frío (pág. 17) **(Opción: no homologada)**
6. Pedal de cambio (pág. 18)
7. Grifo de la gasolina (pág. 17)
8. Número del motor (pág. 13)
9. Mando de las luces (pág. 15) **(Opción: no homologada)**

4.2 Vista trasera derecha del vehículo (ejemplo)



1. Interruptor magnético (pág. 14) **(Opción: no homologada)**
2. Puño del acelerador (pág. 14)
3. Número de identificación del vehículo (pág. 13)
3. Placa de características (pág. 13)
4. Interruptor de curva de encendido (pág. 16) **(Opción: no homologada)**
5. Referencia de la horquilla (pág. 13)
6. Palanca del pedal de arranque (pág. 18)
7. Pedal del freno (pág. 19)
8. Caballete lateral (pág. 19)

5.1 Número de identificación del vehículo

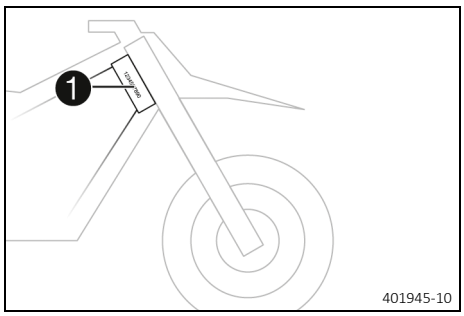

El número de identificación del vehículo 1 está grabado en el lado derecho de la pipa de la dirección.

5.2 Placa de características

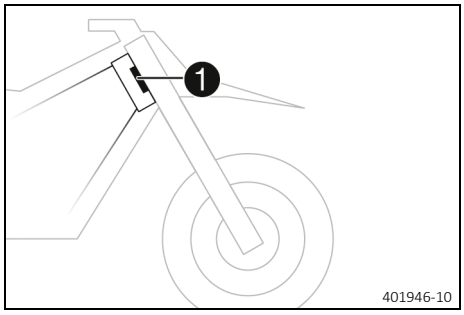

La placa de características 1 se encuentra en la pipa de la dirección delante.

5.3 Número del motor

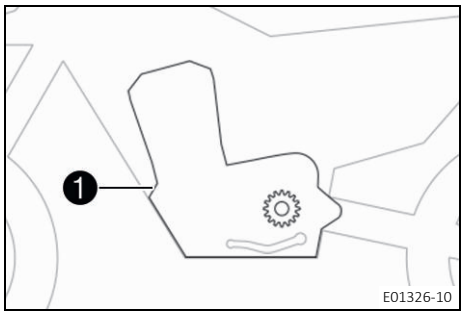

El número del motor 1 está grabado en la parte superior de la carcasa del motor.

5.4 Referencia de la horquilla

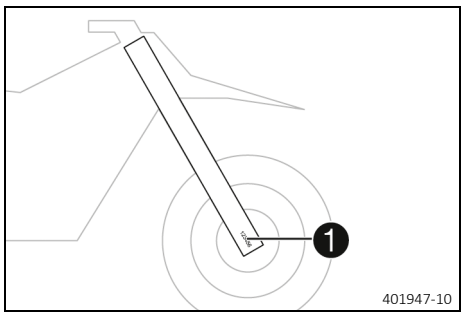

La referencia de la horquilla 1 está grabada en el interior del puño de la horquilla.

6 ELEMENTOS DE MANDO

6.1 Maneta del embrague

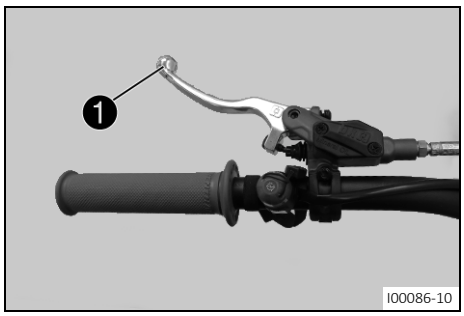

La maneta del embrague ❶ se encuentra en el lado izquierdo del manillar.
El embrague tiene accionamiento hidráulico y se reajusta automáticamente.

6.2 Maneta del freno de mano

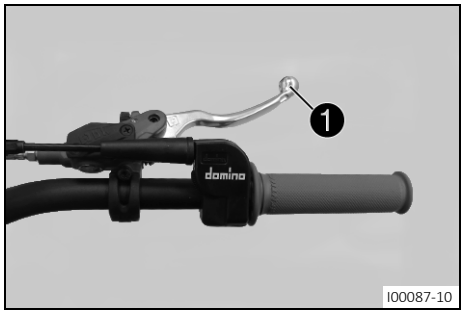

La maneta del freno de mano ❶ se encuentra en el lado derecho del manillar.
La maneta del freno de mano permite accionar el freno de la rueda delantera.

6.3 Puño del acelerador

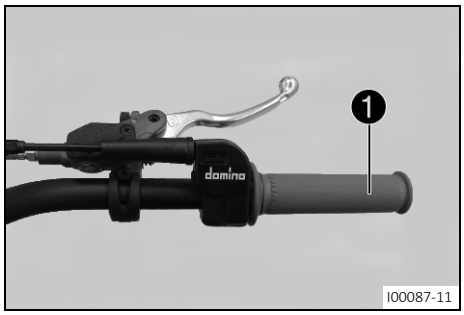

El puño del acelerador ❶ se encuentra en el lado derecho del manillar.

6.4 Interruptor magnético (Opción: no homologada)

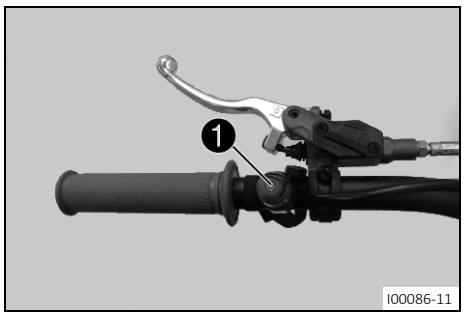

El soporte para el interruptor magnético ❶ se encuentra en el lado izquierdo del manillar.

Posibles estados

- Interruptor magnético ☒ montado – Si el interruptor magnético está montado, el vehículo se puede arrancar y conducir.
- Interruptor magnético ☒ retirado – Si el interruptor magnético no está montado, el vehículo no se puede arrancar ni conducir.

Advertencia

Peligro de lesiones Si el interruptor magnético permanece en su soporte después de una caída, el vehículo no se desactiva inmediatamente.

– Asegúrese de que el lazo del interruptor magnético esté bien sujeto a la ropa de protección o a la muñeca, de modo que, en caso de caída, el interruptor magnético se desconecte del soporte.

Si el interruptor magnético rojo del manillar se suelta, por ejemplo, a causa de una caída, el vehículo se desactiva.
Retirando el interruptor magnético del manillar, el vehículo se puede desactivar rápidamente en cualquier condición de funcionamiento.

6.5 Botón de parada (Opción: homologada)

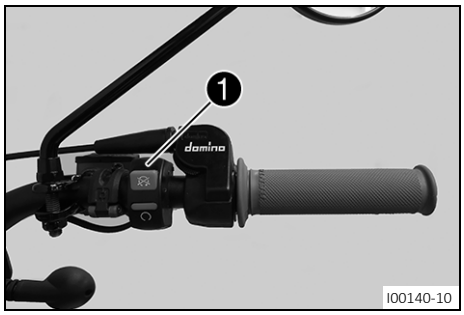

El botón de parada ❶ está situado en el lado derecho del manillar.

Posibles estados

- Botón de parada ⊠ en la posición básica – En esta posición, el circuito de encendido está cerrado y es posible arrancar el motor.
- Botón de parada ⊠ pulsado – En esta posición, el circuito de encendido está interrumpido; se para el motor si está en marcha y no es posible arrancarlo si está parado.

6.6 Mando de las luces (Opción: no homologada)

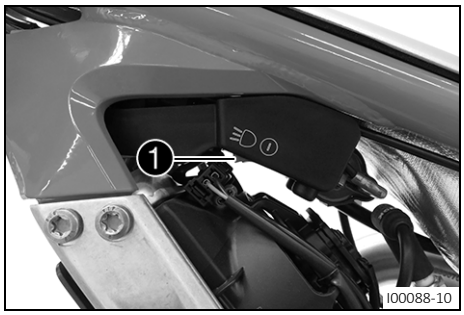

El mando de las luces ❶ está montado en el chasis a la izquierda detrás de la pipa de la dirección.

Información
El mando de las luces no tiene función alguna en el estado homologado (estrangulado) de la motocicleta.

Posibles estados

	Luces encendidas – El mando de las luces está inclinado hacia atrás. En esta posición, la luz frontal y el piloto trasero están encendidos.
	Luces apagadas – El mando de las luces está inclinado hacia adelante. En esta posición, la luz frontal y el piloto trasero están apagados.

6.7 Mando de las luces (Opción: homologada)

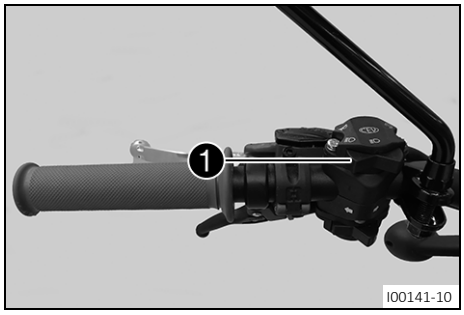

El mando de las luces ❶ se encuentra en el lado izquierdo del manillar.

Posibles estados

	Luz de cruce conectada – Mando de las luces en posición central. En esta posición están encendidas la luz de cruce y el piloto trasero.
	Luz de carretera conectada – Mando de las luces basculado hacia la izquierda. En esta posición están encendidas la luz de carretera y el piloto trasero.

6.8 Botón de la bocina (Opción: homologada)

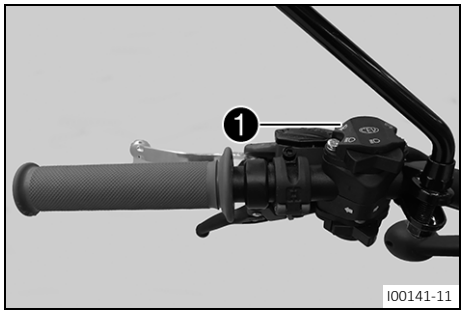

El botón de la bocina ❶ se encuentra en el lado izquierdo del manillar.

Posibles estados

- Botón de la bocina en la posición básica
- Botón de la bocina pulsado – En esta posición se acciona la bocina.

6.9 Interruptor de los intermitentes (Opción: homologada)

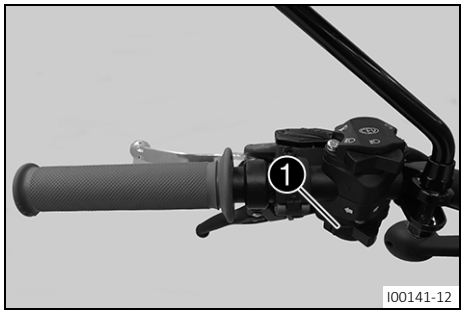

El interruptor de los intermitentes ❶ se encuentra en el lado izquierdo del manillar

Posibles estados

- Intermitentes desconectados – Interruptor de los intermitentes en posición central.
- Intermitente del lado derecho conectado – Interruptor de los intermitentes basculado hacia la derecha.
- Intermitente del lado izquierdo conectado – Interruptor de los intermitentes basculado hacia la izquierda.

6.10 Interruptor de curva de encendido (Opción: no homologada)



El interruptor de curva de encendido ❶ está montado en el chasis a la derecha detrás de la pipa de la dirección.

Posibles estados

	Interruptor de curva de encendido inclinado hacia atrás. – En esta posición, la curva de encendido **Performance** está activada.
	Interruptor de curva de encendido inclinado hacia delante. – En esta posición, la curva de encendido **Soft** está activada.

El interruptor de curva de encendido permite modificar la característica del motor.

Información
El interruptor de curva de encendido no tiene función alguna en el estado homologado (estrangulado) de la motocicleta.

6.11 Visión general de los testigos de control (Opción: homologada)



Posibles estados

	El testigo de control de la luz de carretera se ilumina en azul – La luz de carretera está activada.
	El testigo de control de fallo de funcionamiento se ilumina/parpadea en amarillo – El OBD ha detectado un error en el sistema electrónico del vehículo. Estacionar respetando las normas de tráfico y contactar con un taller especializado autorizado de GASGAS Motorcycles.

⇦⇨	El testigo de control de los intermitentes parpadea en verde – El intermitente está activado.

6.12 Cerradura del manillar (Opción: homologada)

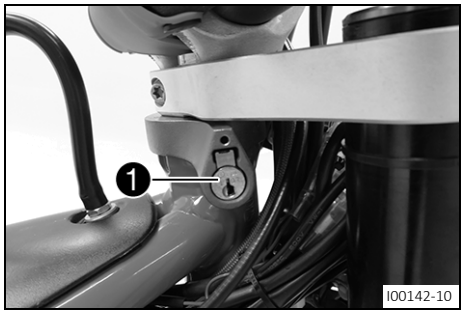

La cerradura del manillar ❶ se encuentra debajo de la tija superior de la horquilla.
La cerradura del manillar permite bloquear la dirección. De esta manera no se puede girar ni conducir el vehículo.

6.13 Grifo de la gasolina



El grifo de la gasolina se encuentra en el lado izquierdo del depósito de combustible.

Con el mango ❶ del grifo de la gasolina se abre y se cierra la alimentación de combustible al carburador.

Posibles estados

- Alimentación de combustible cerrada **OFF**, el mango mira hacia atrás – En esa posición no puede acceder combustible del depósito al carburador.
- Alimentación de combustible abierta **ON**, el mango mira hacia abajo – Con ello, puede acceder combustible del depósito al carburador. El depósito de combustible se vacía hasta la reserva.
- Alimentación de combustible de la reserva abierta **RES**, el grifo de gasolina mira hacia delante – Con ello, puede acceder combustible del depósito al carburador. El depósito de combustible se vacía completamente.

6.14 Botón de arranque en frío (Opción: no homologada)

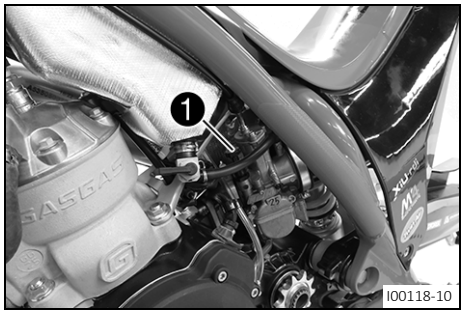

El botón de arranque en frío ❶ se encuentra en el lado izquierdo del carburador.
Si está activada la función de arranque en frío, se abre un orificio en el carburador que permite que el motor aspire combustible adicional. Como consecuencia, la mezcla de aire y combustible es más rica, tal como es necesario para el arranque en frío.

Información
La función de arranque en frío tiene que estar desactivada si el motor está caliente.

Posibles estados

- Función de arranque en frío activada – El botón de arranque en frío está extraído hasta el tope.
- Función de arranque en frío desactivada – El botón de arranque en frío está introducido hasta el tope.

6.15 Palanca de arranque en frío (Opción: homologada)

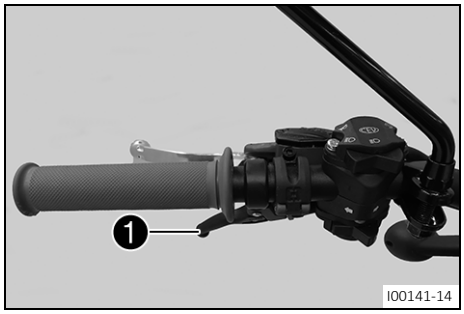

La palanca de arranque en frío ❶ se encuentra en el lado izquierdo del manillar.
Si está activada la función de arranque en frío, se abre un orificio en el carburador que permite que el motor aspire combustible adicional. Como consecuencia, la mezcla de aire y combustible es más rica, tal como es necesario para el arranque en frío.

Información
La función de arranque en frío tiene que estar desactivada si el motor está caliente.

Posibles estados

- Función de arranque en frío activada – La palanca de arranque en frío está accionada hasta el tope.
- Función de arranque en frío desactivada – Palanca de arranque en frío en posición básica.

6.16 Pedal de cambio

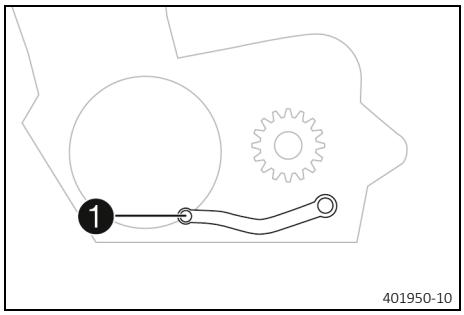

El pedal de cambio ❶ está montado en el lado izquierdo del motor.

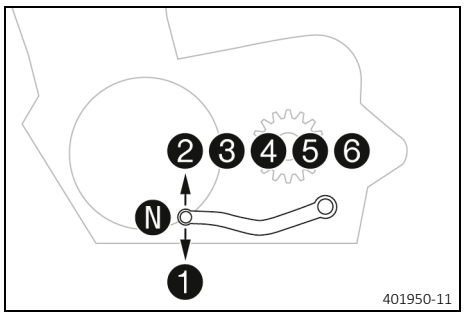

La posición de las marchas se indica en la figura.
El punto muerto (ralentí) se encuentra entre la 1.ª y la 2.ª marcha.

6.17 Palanca del pedal de arranque

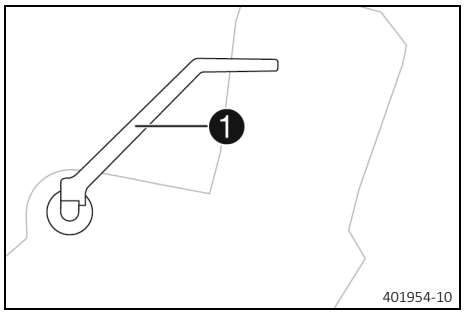

La palanca del pedal de arranque ❶ se encuentra en el lado derecho del motor.
La palanca del pedal de arranque puede girar.

Información
Antes de emprender la marcha, recoger de nuevo la palanca del pedal de arranque hacia el motor.

6.18 Pedal del freno

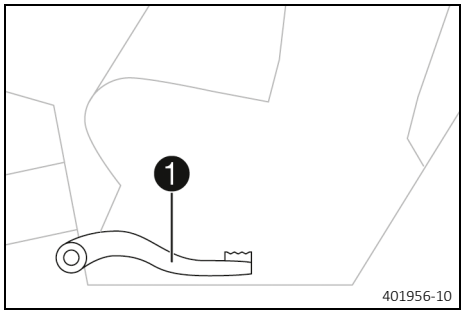

El pedal del freno ❶ se encuentra delante del reposapiés derecho.
El pedal del freno permite accionar el freno trasero.

6.19 Caballete lateral

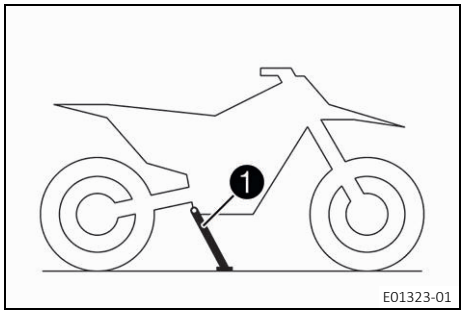

El caballete lateral ❶ se encuentra en el lado derecho del vehículo.

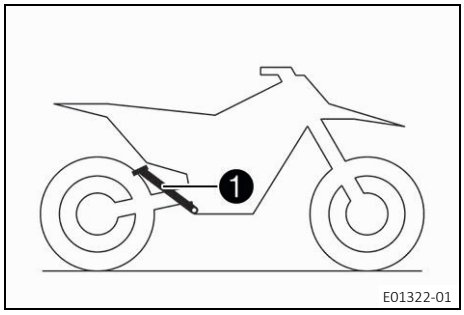

El caballete lateral ❶ permite apoyar la motocicleta para estacionarla.

Información
Durante la circulación, el caballete lateral ❶ debe estar plegado.

6.20 Bloquear la dirección (Opción: homologada)

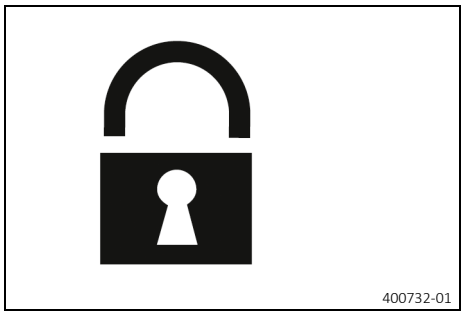

Trabajo previo
– Parar y estacionar el vehículo. (📖 pág. 32)

Trabajo principal
– Girar el manillar completamente hacia la derecha.
– Introducir la llave de la cerradura del manillar en la cerradura del manillar, girarla hacia la izquierda, presionar hacia dentro y luego girarla hacia la derecha. Retirar la llave de la cerradura del manillar.
✓ Ya no se puede mover el manillar.

Información
Nunca deje la llave de la cerradura del manillar en la cerradura del manillar.

6.21 Desbloquear la dirección (Opción: homologada)

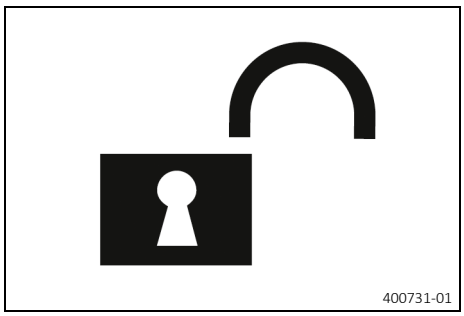

– Introducir la llave de la cerradura del manillar en la cerradura del manillar, girarla hacia la izquierda, tirar hacia fuera y luego girarla hacia la derecha. Retirar la llave de la cerradura del manillar.

✔ Se puede volver a mover el manillar.

Información
Nunca deje la llave de la cerradura del manillar en la cerradura del manillar.

6.22 Abrir el tapón del depósito de combustible

Peligro
Peligro de incendio El combustible es fácilmente inflamable.

El combustible del depósito se dilata con el calor y podría salirse si este está demasiado lleno.

– No reposte el vehículo cerca de fuego abierto o de cigarrillos encendidos.
– Pare el motor para repostar.
– Asegúrese de no verter combustible, en especial sobre las partes del vehículo que estén muy calientes.
– Elimine inmediatamente el combustible que pueda haberse vertido.
– Respete las indicaciones para repostar.

Advertencia
Peligro de envenenamiento El combustible es nocivo para la salud.

– Evite que el combustible entre en contacto con los ojos, la piel o la ropa.
– Acuda inmediatamente a un médico en caso de ingerirse combustible.
– No aspire los vapores del combustible.
– Si el combustible entra en contacto con la piel, lave inmediatamente la zona afectada con agua abundante.
– Si el combustible entra en contacto con los ojos, lávelos bien con agua y acuda inmediatamente a un médico.
– Si se mancha la ropa de combustible, cámbiese de ropa.
– Guarde el combustible correctamente en un bidón adecuado y manténgalo fuera del alcance de los niños.

Indicación
Peligro para el medio ambiente La manipulación incorrecta del combustible supone un peligro para el medio ambiente.

– No permita que el combustible llegue al agua subterránea, al suelo ni a los canales de desagüe.

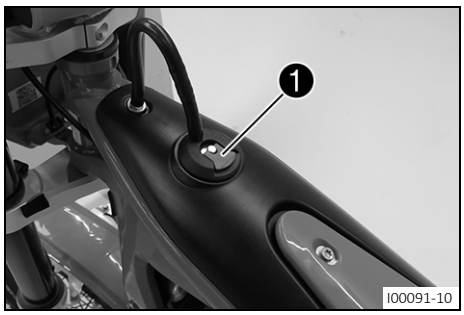

– Levantar el cierre rápido del depósito de combustible ❶, girarlo en sentido antihorario y extraerlo hacia arriba.

6.23 Cerrar el tapón del depósito de combustible

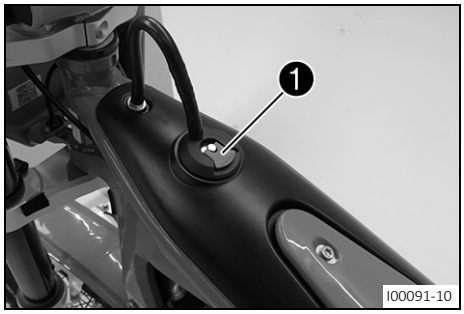

– Colocar el cierre rápido del depósito ❶ con el rótulo **GASGAS** hacia arriba y girarlo en sentido horario hasta que el depósito de combustible esté cerrado.

Prescripción

Tender la manguera del respiradero sin dobleces.

7 CUADRO DE INSTRUMENTOS (OPCIÓN: HOMOLOGADA)

7.1 Visión general

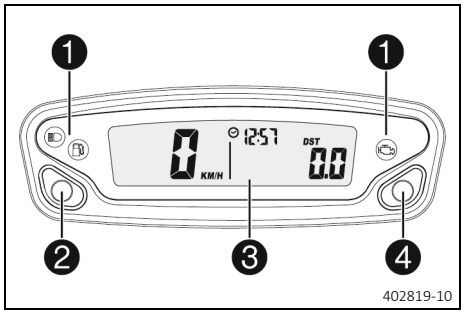

402819-10

1. Visión general de los testigos de control (pág. 16)
2. Botón izquierdo
3. Display
4. Botón derecho

7.2 Activación

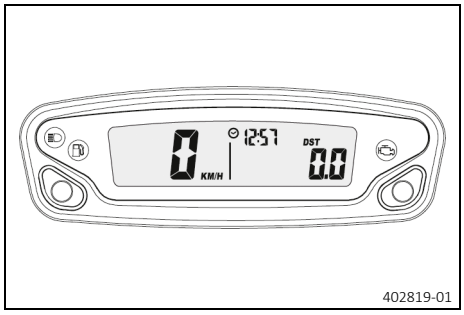

402819-01

Activar el cuadro de instrumentos

El cuadro de instrumentos se activa cuando se pulsa un botón o al recibir un impulso del sensor de número de revoluciones de la rueda.

7.3 Mensajes en el cuadro de instrumentos

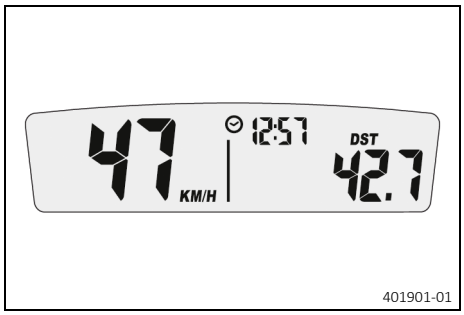

401901-01

Posibles estados

LO	Tensión de la batería del cuadro de instrumentos – La tensión de la batería del cuadro de instrumentos es demasiado baja. Sustituir la batería del cuadro de instrumentos.
	Servicio – Es necesario realizar el mantenimiento. Ponerse en contacto con un taller especializado autorizado de GAS-GAS Motorcycles.

7.4 Ajustar el cuadro de instrumentos

Condición

La motocicleta está parada.

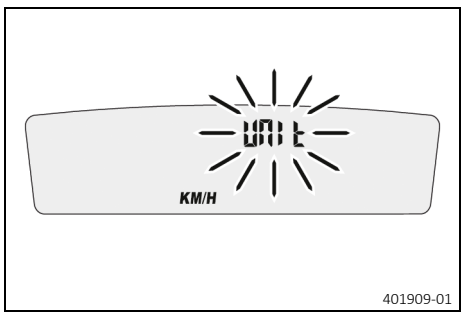

401909-01

– Mantener pulsados los dos botones durante 3-5 segundos.
  ✓ Se muestra el menú Setup. El indicador **UNIT** parpadea.
– Pulsar un botón para seleccionar la unidad **UNIT** de visualización de la velocidad: kilómetros **KM/H** o millas **M/H**.

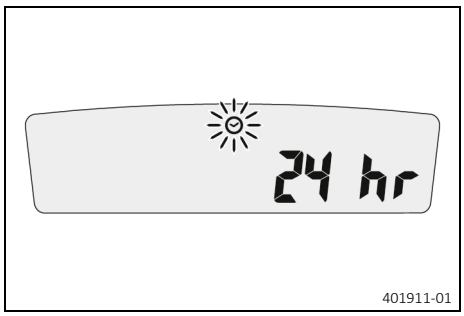

401911-01

– Esperar 5 segundos.
  ✓ El cuadro de instrumentos pasa al siguiente punto de menú. El símbolo ⏲ parpadea.
– Pulsar uno de los botones para seleccionar el formato de visualización de la hora: 12 h o 24 h.

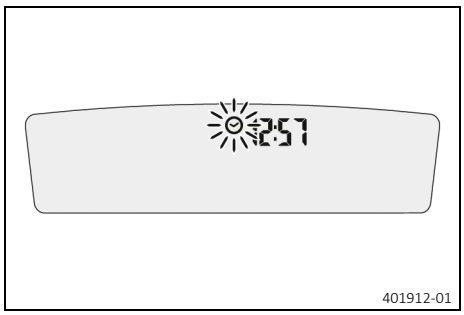

401912-01

– Esperar 5 segundos.
  ✓ El cuadro de instrumentos pasa al siguiente punto de menú. El símbolo ⏲ parpadea.

Retrasar la hora
– Pulsar el botón izquierdo.
  ✓ El valor disminuye.

Adelantar la hora
– Pulsar el botón derecho.
  ✓ El valor aumenta.

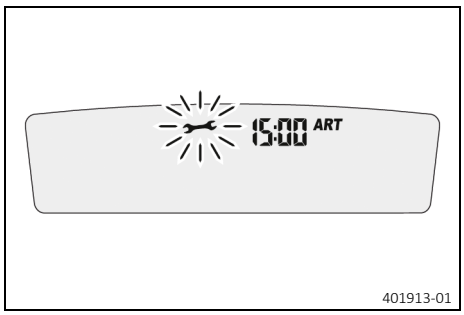

401913-01

– Esperar 5 segundos.
  ✓ El cuadro de instrumentos pasa al siguiente punto de menú. El símbolo 🔧 parpadea.
– Ajustar el mantenimiento.

Acortar el intervalo de mantenimiento
– Pulsar el botón izquierdo.
  ✓ El valor disminuye.

Alargar el intervalo de mantenimiento
– Pulsar el botón derecho.
  ✓ El valor aumenta.

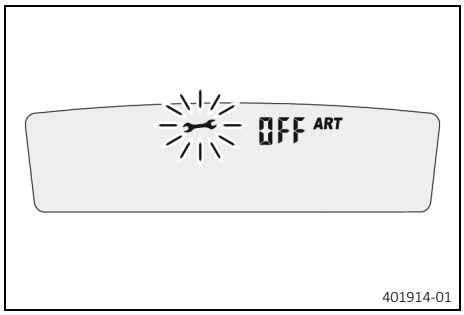

401914-01

Desactivar la visualización de los intervalos de mantenimiento
– Mantener pulsado el botón izquierdo.
  ✓ En el display se muestra **off**.

7.5 Ajustar kilómetros o millas

Información
Cuando se cambia de unidad, el valor **ODO** se conserva y se convierte al valor correspondiente.

Condición
La motocicleta está parada.

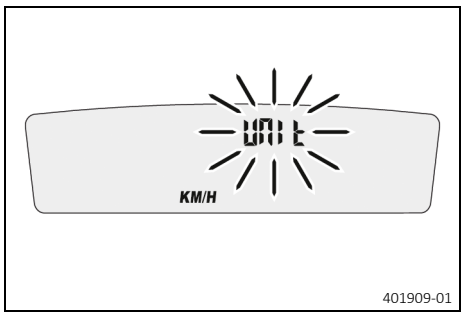

– Mantener pulsados los dos botones durante 3-5 segundos.
  ✔ Se muestra el menú Setup. El indicador **UNIT** parpadea.
– Pulsar un botón para seleccionar la unidad **UNIT** de visualización de la velocidad: kilómetros **KM/H** o millas **M/H**.

7.6 Ajustar la hora

Condición
La motocicleta está parada.

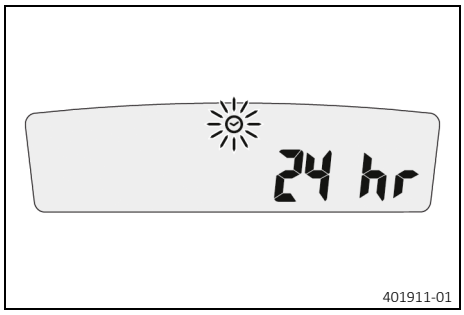

– Mantener pulsados los dos botones durante 3-5 segundos.
  ✔ Se muestra el menú Setup. El indicador **UNIT** parpadea.
– Esperar hasta que empiece a parpadear el menú de la hora ⏲.
– Pulsar uno de los botones para seleccionar el formato de visualización de la hora: 12 h o 24 h.

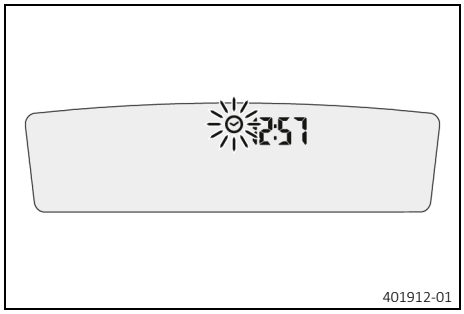

– Esperar 5 segundos.
  ✔ El cuadro de instrumentos pasa al siguiente punto de menú. El símbolo ⏲ parpadea.

Retrasar la hora
– Pulsar el botón izquierdo.
  ✔ El valor disminuye.

Adelantar la hora
– Pulsar el botón derecho.
  ✔ El valor aumenta.

7.7 Ajustar la visualización del mantenimiento

Condición
La motocicleta está parada.

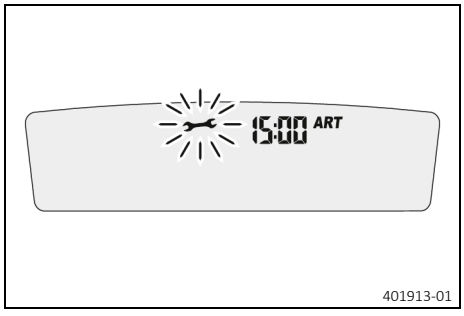

– Mantener pulsados los dos botones durante 3-5 segundos.
  ✔ Se muestra el menú Setup. El indicador **UNIT** parpadea.
– Esperar hasta que empiece a parpadear el menú de la visualización del mantenimiento 🔧.
– Ajustar el mantenimiento.

Acortar el intervalo de mantenimiento
– Pulsar el botón izquierdo.
  ✔ El valor disminuye.

Alargar el intervalo de mantenimiento
– Pulsar el botón derecho.
  ✔ El valor aumenta.

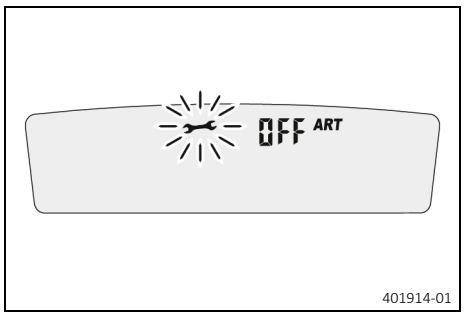

Desactivar la visualización de los intervalos de mantenimiento

– Mantener pulsado el botón izquierdo.

✓ En el display se muestra **off**.

7.8 Velocidad, hora y kilometraje parcial 1 DST

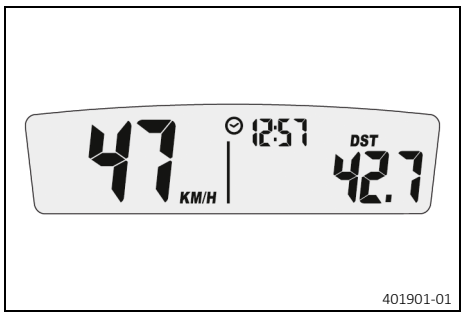

– Pulsar uno de los botones hasta que se visualice **DST** en el cuadro de instrumentos.

KM/H o **M/H** indica la velocidad.
⏲ indica la hora.
DST indica el kilometraje desde la última puesta a cero, por ejemplo, entre dos repostajes.

Información
Cuando el valor sobrepasa los 39999,9, el **DST** se restablece automáticamente a 0,0.

Pulsar brevemente el botón izquierdo.	Siguiente modo de indicación
Pulsar el botón izquierdo durante 3-5 segundos.	El **DST** puede preajustarse a un valor entre 0,0 y 39999,9 utilizando los botones.
Pulsar brevemente el botón derecho.	Siguiente modo de indicación
Pulsar el botón derecho durante 3-5 segundos.	**DST** se pone a 0,0.

7.9 Velocidad, hora y kilometraje parcial 2 DST2

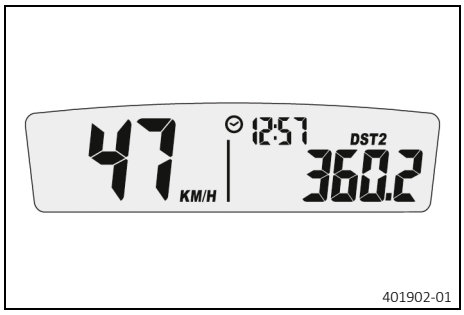

– Pulsar uno de los botones hasta que se visualice **DST2** en el cuadro de instrumentos.

KM/H o **M/H** indica la velocidad.
⏲ indica la hora.
DST2 indica el kilometraje 2 desde la última puesta a cero (p. ej., entre dos repostajes).

Información
Cuando el valor sobrepasa los 39999,9, el **DST2** se restablece automáticamente a 0,0.

Pulsar brevemente el botón izquierdo.	Siguiente modo de indicación

Pulsar el botón izquierdo durante 3-5 segundos.	El **DST2** puede preajustarse a un valor entre 0,0 y 39999,9 utilizando los botones.
Pulsar brevemente el botón derecho.	Siguiente modo de indicación
Pulsar el botón derecho durante 3-5 segundos.	**DST2** se pone a 0,0.

7.10 Velocidad media AVG, horas de servicio ART y kilometraje total ODO

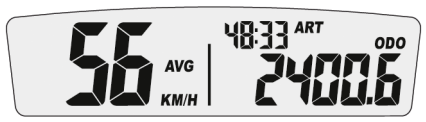

401903-01

– Pulsar uno de los botones hasta que se visualicen **AVG**, **ART** y **ODO** en el cuadro de instrumentos.

AVG indica la velocidad media desde la última puesta a cero.
ART indica las horas de servicio.
ODO indica el kilometraje total.

Pulsar brevemente el botón izquierdo.	Siguiente modo de indicación
Pulsar el botón izquierdo durante 3-5 segundos.	El SÍMBOLO DE LA LLAVE ESPAÑOLA indica las horas de servicio restantes hasta el siguiente mantenimiento.
Pulsar brevemente el botón derecho.	Siguiente modo de indicación
Pulsar el botón derecho durante 3-5 segundos.	**AVG** se pone a 0,0.

8.1 Instrucciones para la primera puesta en servicio

Peligro

Peligro de accidente Una persona que no esté en condiciones de conducir se pone en peligro a sí misma y a los demás.

– No ponga el vehículo en funcionamiento si está bajo los efectos del alcohol, drogas o medicamentos.
– No ponga el vehículo en funcionamiento si no dispone de la condición física o psíquica necesaria.

Advertencia

Peligro de lesiones No utilizar ropa de protección o utilizar menos de la necesaria supone un grave riesgo para la seguridad.

– Utilice en todos los desplazamientos ropa de protección adecuada como casco, botas y guantes, así como pantalón y chaqueta con protectores.
– Utilice siempre ropa de protección en perfecto estado y conforme con las exigencias legales.

Advertencia

Peligro de caídas Los dibujos diferentes de las ruedas delantera y trasera afectan al comportamiento durante la conducción.

Los dibujos diferentes pueden dificultar de forma considerable el control del vehículo.

– Asegúrese de que solo se utilizan neumáticos con el mismo dibujo en las ruedas delantera y trasera.

Advertencia

Peligro de accidente Un modo de conducir inadecuado perjudica el comportamiento durante la conducción.

– Adapte la velocidad del vehículo a las condiciones de la calzada y a su habilidad de conducción.

Advertencia

Peligro de accidente El vehículo no está previsto para llevar a otra persona.

– No lleve acompañante.

Advertencia

Peligro de accidente Cuando se sobrecalienta, el equipo de frenos no funciona correctamente.

Si no se suelta el pedal del freno, las pastillas de freno rozan constantemente.

– Cuando no quiera frenar, levante el pie del pedal del freno.

Advertencia

Peligro de accidente El peso total y la carga en los ejes influyen sobre el comportamiento durante la conducción.

– No exceda el peso máximo total autorizado ni la carga sobre los ejes.

Advertencia

Peligro de lesiones Las personas no autorizadas que intervengan pueden no estar familiarizadas con el vehículo.

– Nunca deje el vehículo sin vigilancia mientras esté el motor en marcha.
– Asegure el vehículo contra el acceso no autorizado.

Información

Durante el funcionamiento de la motocicleta, tener presente que un ruido excesivo puede resultar molesto para los demás.

– Asegurarse de que se han llevado a cabo las tareas de la inspección previa a la venta en un taller especializado autorizado de GASGAS Motorcycles.
– Antes de conducir por primera vez, leer el manual de instrucciones completo.
– Familiarizarse con los elementos de mando.
– Ajustar la posición básica de la maneta del embrague. (pág. 74)

– Ajustar la posición básica de la maneta del freno de mano. 🔧 (📖 pág. 77)
– Ajustar la posición básica del pedal del freno. 🔧 (📖 pág. 85)
– Ajustar la posición básica del pedal de cambio. 🔧 (📖 pág. 112)
– Familiarizarse con el comportamiento de la motocicleta en un terreno adecuado antes de realizar conducciones exigentes.

Información
Al circular fuera de la carretera, se recomienda ir acompañado de otra persona en un segundo vehículo para poder prestarse ayuda mutuamente.

– Conducir también muy lentamente y de pie a fin de adquirir una mejor sensibilidad sobre las reacciones de la motocicleta.
– No realizar conducciones en terrenos que superen sus capacidades y experiencia.
– Durante la marcha, mantener el manillar sujeto con las dos manos y dejar los pies en los reposapiés.
– No transportar equipaje.
– Respetar el peso total máximo admisible y la carga máxima admisible sobre los ejes.
– Comprobar la tensión de los radios. (📖 pág. 96)

Prescripción

Volver a comprobar la tensión de los radios después de media hora de servicio.

– Proceder al rodaje del motor. (📖 pág. 28)

8.2 Rodaje del motor

– Durante la fase de rodaje no hay que superar la potencia del motor especificada.

Prescripción

Potencia máxima del motor	
Durante las 3 primeras horas de servicio	< 70%
Durante las 5 primeras horas de servicio	< 100%

– ¡Evitar circular a pleno gas!
– Controlar regularmente el régimen de ralentí.

Prescripción

Régimen de ralentí	900 … 1.100 rpm

Información
Durante el periodo de rodaje se puede modificar el régimen de ralentí.

» Si varía el régimen de ralentí:
  – Ajustar el régimen de ralentí del carburador. 🔧 (📖 pág. 111)

8.3 Preparar el vehículo para condiciones extremas

Información
El uso del vehículo bajo condiciones adversas, como, p. ej., en arena o en trayectos o terrenos mojados, polvorientos o embarrados, puede aumentar considerablemente el desgaste de elementos como el filtro de aire, la cadena de transmisión, los equipos de frenos o los componentes del tren de rodaje. Por ese motivo, es posible que sea necesario inspeccionar o sustituir las piezas antes de que venza el plazo de mantenimiento actual.

– Limpiar el filtro de aire y la caja del filtro de aire. (📖 pág. 61)

Información
Revisar el filtro de aire aproximadamente cada 30 minutos.

– Comprobar que no haya humedad ni corrosión en los conectores eléctricos y que estén bien sujetos.
  » Si se detecta humedad, corrosión o deterioro:
    – Limpiar y secar los conectores y, si fuera necesario, sustituirlos.

9 INSTRUCCIONES DE CONDUCCIÓN

9.1 Trabajos de inspección y cuidado antes de cada puesta en servicio

Información
Antes de conducir, comprobar siempre que el vehículo esté en buen estado y sea seguro para circular.
El vehículo solo se puede utilizar en estado técnico impecable.

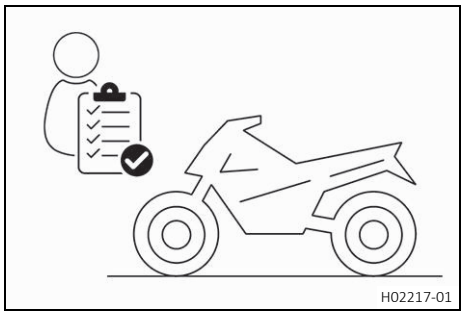
H02217-01

- Comprobar el nivel del aceite de la caja de cambios. (pág. 115)
- Controlar el sistema eléctrico.
- Comprobar el nivel de líquido de frenos de la rueda delantera. (pág. 79)
- Controlar el nivel de líquido de frenos en el freno trasero. (pág. 85)
- Comprobar las pastillas de freno y el seguro de las pastillas de freno de la rueda delantera. (pág. 81)
- Comprobar las pastillas de freno y el seguro de las pastillas de freno de la rueda trasera. (pág. 88)
- Comprobar el funcionamiento del equipo de frenos.
- Comprobar el nivel de líquido refrigerante. (pág. 102)
- Controlar el nivel de suciedad de la cadena. (pág. 70)
- Comprobar la tensión de la cadena. (pág. 71)
- Comprobar el estado de los neumáticos. (pág. 95)
- Comprobar la presión de los neumáticos. (pág. 96)
- Comprobar la tensión de los radios. (pág. 96)

Información
La tensión de los radios tiene que controlarse regularmente ya que, si no es correcta, puede afectar negativamente a la seguridad de la conducción.

- Limpiar los manguitos guardapolvo de las botellas de la horquilla. (pág. 45)
- Controlar el filtro de aire.
- Comprobar el reglaje y la facilidad de movimiento de todos los elementos de mando.
- Comprobar periódicamente que están bien apretados todos los tornillos, las tuercas y las abrazaderas.
- Controlar la reserva de combustible.

9.2 Arrancar el motor

Peligro
Peligro de envenenamiento Los gases de escape son venenosos y pueden originar pérdida de conocimiento o incluso la muerte.
- Procure siempre una ventilación suficiente durante el funcionamiento del motor.
- Utilice un sistema de aspiración de gases de escape adecuado cuando arranque o deje en marcha el motor en un espacio cerrado.

Indicación
Daños en el motor Un número de revoluciones elevado con el motor frío afecta de forma negativa a la durabilidad del motor.
- Mantenga el motor siempre a un régimen de revoluciones bajo hasta que haya alcanzado la temperatura de servicio.

Información
Si la motocicleta arranca con dificultad, es posible que la causa sean restos de combustible antiguo en la cámara del flotador. Los componentes fácilmente inflamables del combustible se evaporan si el vehículo permanece detenido durante un periodo de tiempo largo.
En cambio, si la cámara del flotador está llena con combustible fresco, y por lo tanto inflamable, el motor arranca inmediatamente.

Inactividad de la motocicleta durante más de 1 semana

(Opción: no homologada)

– Vaciar la cámara del flotador. 🔧 (📖 pág. 114)

– Girar hacia abajo el mango del grifo de gasolina a la posición **ON**.

✔ Puede salir combustible del depósito de combustible al carburador.

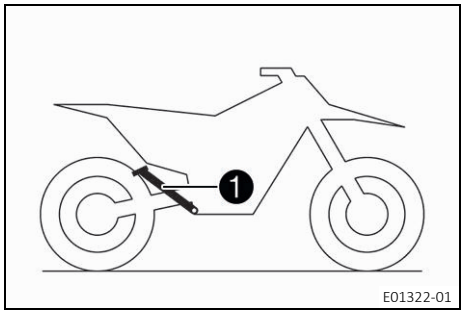

– Subir el caballete lateral ❶.

– Poner la caja de cambios en posición de ralentí.

Condición

Motor frío

(Opción: no homologada)

– Extraer el botón de arranque en frío hasta el tope.

(Opción: homologada)

– Tirar de la palanca de arranque en frío hasta el tope.

– Pisar a fondo y con fuerza la palanca del pedal de arranque.

Información
No acelerar.

9.3 Ponerse en marcha

Información
Encender la luz antes de conducir para ser visto antes.
Durante la circulación, el caballete lateral debe estar plegado.

– Apretar la maneta del embrague, poner la 1.ª marcha, soltar lentamente la maneta del embrague y acelerar al mismo tiempo.

9.4 Cambiar de marcha y conducir

Advertencia
Peligro de accidente Cambiar a una marcha inferior con el motor a un elevado número de revoluciones bloquea la rueda trasera y se sobrerrevoluciona el motor.

– No cambie a una marcha inferior cuando el número de revoluciones del motor sea elevado.

Información
En caso de oírse ruidos anómalos durante la marcha, detenerse inmediatamente, parar el motor y ponerse en contacto con un taller especializado y autorizado de GASGAS Motorcycles.
La 1.ª marcha está prevista para ponerse en marcha y para subir pendientes.

- Si las condiciones lo permiten (pendiente, tráfico, etc.), cambiar a una marcha superior. Para ello, soltar el acelerador, accionando al mismo tiempo la maneta del embrague, meter la siguiente marcha, soltar la maneta del embrague y acelerar de nuevo.
- Si está activada la función de arranque en frío, desactivarla una vez que el motor haya alcanzado la temperatura de servicio.
- Después de alcanzar la velocidad máxima girando completamente el puño del acelerador, soltarlo hasta ¾. La velocidad se reduce ligeramente, pero el consumo de combustible lo hace de forma considerable.
- No acelerar más de lo que permite el motor en cada momento; si se gira bruscamente el puño del acelerador, aumenta el consumo.
- Para reducir a una marcha más corta, reducir la velocidad frenando y disminuir la aceleración.
- Apretar la maneta del embrague y poner la marcha inferior, volver a soltar lentamente la maneta del embrague y acelerar o volver a cambiar de marcha.
- Detener el motor si la motocicleta va a estar detenida o en régimen de ralentí durante cierto tiempo.

  Prescripción

≥ 2 min

- Evitar que patine el embrague con frecuencia o durante demasiado tiempo. Como consecuencia, el aceite del cambio, el motor y el sistema de refrigeración se calientan.
- Circular a un régimen de revoluciones reducido en vez de hacerlo a un régimen elevado con el embrague patinando.

9.5 Frenar

Advertencia

Peligro de accidente Un frenado demasiado brusco bloquea las ruedas.

- Adapte el modo de frenado a la situación de conducción y a las condiciones de la calzada.

Advertencia

Peligro de accidente Un punto de resistencia poco claro del freno delantero o del trasero disminuye la fuerza de frenado.

- Compruebe el equipo de frenos y deje de circular hasta que se haya solventado el problema. (Su taller especializado autorizado de GASGAS Motorcycles estará encantado de ayudarle.)

Advertencia

Peligro de accidente La humedad y la suciedad afectan al equipo de frenos.

- Frene varias veces con cuidado para retirar la humedad y la suciedad de las pastillas de freno y los discos de freno.

- En superficies arenosas, mojadas y resbaladizas debe utilizarse preferentemente el freno trasero.
- Debe dejarse de frenar siempre antes de entrar en la curva. Cambiar a una marcha inferior de acuerdo con la velocidad.

9.6 Parar y estacionar el vehículo

Advertencia

Peligro de lesiones Las personas no autorizadas que intervengan pueden no estar familiarizadas con el vehículo.

- Nunca deje el vehículo sin vigilancia mientras esté el motor en marcha.
- Asegure el vehículo contra el acceso no autorizado.

Advertencia

Peligro de quemaduras Algunas piezas del vehículo se calientan cuando el vehículo está en marcha.

– No toque ningún componente del vehículo, como sistema de escape, radiador, motor, amortiguador o equipo de frenos, antes de que se hayan enfriado.
– Antes de realizar cualquier trabajo, esperar a que los componentes del vehículo se hayan enfriado.

Indicación

Daños materiales Aparcar el vehículo de forma incorrecta puede causarle daños.

Si el vehículo se mueve o se cae, pueden producirse graves daños.

Los componentes para apoyar el vehículo están diseñados para aguantar únicamente el peso del mismo.

– Apoye el vehículo sobre una superficie plana y firme.
– Asegúrese de que nadie toma asiento en el vehículo mientras este se encuentra estacionado sobre el caballete.

Indicación

Peligro de incendio Las piezas calientes del vehículo entrañan peligro de incendio y explosión.

– No aparque el vehículo en las proximidades de materiales inflamables ni explosivos.
– Antes de cubrir el vehículo, deje que se enfríe.

– Frenar la motocicleta.
– Poner la caja de cambios en posición de ralentí.

(Opción: no homologada)

– Retirar el interruptor magnético ⊠ del soporte del manillar a la velocidad de ralentí del motor.

(Opción: homologada)

– Con el motor en régimen de ralentí, pulsar el botón de parada ⊠ hasta que se pare el motor.

– Colocar la motocicleta en una superficie firme.

9.7 Transporte

Indicación

Peligro de deterioro Cuando está detenido, el vehículo se puede mover o caer.

– Apoye el vehículo sobre una superficie plana y firme.

Indicación

Peligro de incendio Las piezas calientes del vehículo entrañan peligro de incendio y explosión.

– No aparque el vehículo en las proximidades de materiales inflamables ni explosivos.
– Antes de cubrir el vehículo, deje que se enfríe.

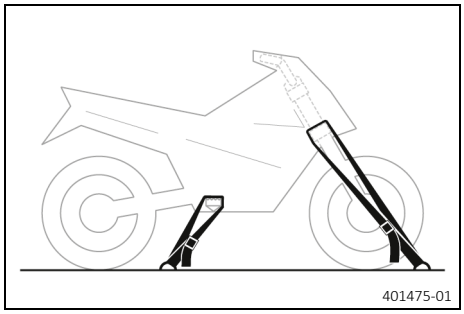

– Parar el motor.
– Asegurar la motocicleta con correas de sujeción o con otros dispositivos adecuados, para evitar que pueda caerse y que pueda rodar.

9.8 Repostar combustible

Peligro

Peligro de incendio El combustible es fácilmente inflamable.

El combustible del depósito se dilata con el calor y podría salirse si este está demasiado lleno.

- No reposte el vehículo cerca de fuego abierto o de cigarrillos encendidos.
- Pare el motor para repostar.
- Asegúrese de no verter combustible, en especial sobre las partes del vehículo que estén muy calientes.
- Elimine inmediatamente el combustible que pueda haberse vertido.
- Respete las indicaciones para repostar.

Advertencia

Peligro de envenenamiento El combustible es nocivo para la salud.

- Evite que el combustible entre en contacto con los ojos, la piel o la ropa.
- Acuda inmediatamente a un médico en caso de ingerirse combustible.
- No aspire los vapores del combustible.
- Si el combustible entra en contacto con la piel, lave inmediatamente la zona afectada con agua abundante.
- Si el combustible entra en contacto con los ojos, lávelos bien con agua y acuda inmediatamente a un médico.
- Si se mancha la ropa de combustible, cámbiese de ropa.

Indicación

Peligro para el medio ambiente La manipulación incorrecta del combustible supone un peligro para el medio ambiente.

- No permita que el combustible llegue al agua subterránea, al suelo ni a los canales de desagüe.

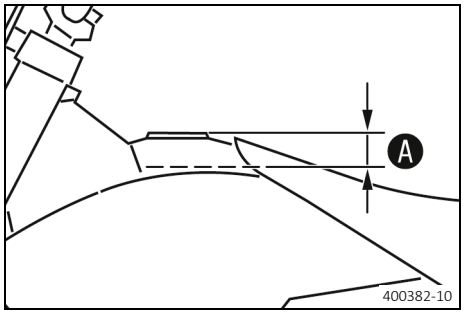

- Parar el motor.
- Abrir el tapón del depósito de combustible. (pág. 20)
- Llenar el depósito de combustible como máximo hasta la cota A.

Prescripción

Cota A	35 mm (1,38 in)

Capacidad total aprox. del depósito de combustible	2,2 l (2,3 qt.)	Gasolina súper sin plomo (98 octanos) mezclada con aceite del motor de 2 tiempos (1:67) (pág. 131)

Aceite del motor de 2 tiempos (pág. 131)

- Cerrar el tapón del depósito de combustible. (pág. 21)

10.1 Información adicional

Todos los trabajos derivados del mantenimiento se deben encargar y facturar por separado.
Dependiendo de las condiciones de uso locales, puede que en el lugar donde se utiliza la máquina rijan otros intervalos de mantenimiento diferentes.
Es posible que cambien algunos intervalos de mantenimiento o su alcance a consecuencia del permanente desarrollo técnico. El programa de servicio vigente más actual está siempre consignado en GASGAS Motorcycles Dealer.net. Su concesionario autorizado de GASGAS Motorcycles estará encantado de poder ayudarle.

10.2 Programa de servicio

	a las 3 horas de servicio	cada 20 horas de servicio	cada 60 horas de servicio	cada 120 horas de servicio	después de cada carrera	cada 24 meses
Comprobar las pastillas de freno y el seguro de las pastillas de freno de la rueda delantera. (📖 pág. 81)		●	●	●	●	●
Comprobar las pastillas de freno y el seguro de las pastillas de freno de la rueda trasera. (📖 pág. 88)		●	●	●	●	●
Comprobar los discos de freno. (📖 pág. 83)		●	●	●	●	●
Comprobar la estanqueidad y el posible deterioro de los tubos de freno.		●	●	●	●	●
Comprobar el nivel de líquido de frenos de la rueda delantera. (📖 pág. 79)		●	●		●	
Sustituir el líquido de frenos del freno delantero. 🔧				●		●
Controlar el nivel de líquido de frenos en el freno trasero. (📖 pág. 85)		●	●		●	
Sustituir el líquido de frenos del freno trasero. 🔧				●		●
Comprobar la carrera en vacío de la maneta del freno de mano. (📖 pág. 77)		●	●	●	●	●
Controlar la carrera en vacío del pedal del freno. (📖 pág. 84)		●	●	●	●	●
Sustituir el chiclé de aguja, comprobar/ajustar los componentes del carburador. 🔧			●	●		
Comprobar/ajustar los componentes del carburador. 🔧						●
Comprobar la caja de láminas, la membrana y la brida de succión. 🔧		●	●	●		
Comprobar el régimen de ralentí. 🔧		●	●	●	●	●
Controlar y corregir el nivel de líquido del embrague hidráulico. (📖 pág. 74)		●	●		●	
Sustituir el líquido del embrague hidráulico. 🔧 (📖 pág. 75)				●		●
Comprobar el embrague. 🔧		●	●	●	●	
Comprobar el funcionamiento del ventilador del radiador.		●	●	●		●
Comprobar la protección anticongelante y el nivel de líquido refrigerante. (📖 pág. 103)		●	●		●	
Sustituir el líquido refrigerante. 🔧 (📖 pág. 106)				●		●
Cambiar el aceite del cambio. 🔧 (📖 pág. 115)	○	●	●	●		●
Sustituir la bujía y la pipa de la bujía. 🔧			●	●		
Comprobar/medir el pistón, comprobar/medir el cilindro y comprobar la culata. 🔧		●	●			
Realizar el mantenimiento del motor, incluidos el desmontaje y el montaje del mismo. (Sustituir la biela, el cojinete de la biela y el gorrón elevador. Sustituir el pistón. Comprobar el cambio de marchas y la caja de cambios. Sustituir todos los apoyos del motor. Sustituir todos los cojinetes del cambio. 🔧				●		
Sustituir el relleno de fibra de vidrio del silenciador. 🔧 (📖 pág. 65)				●		
Comprobar el chasis. 🔧 (📖 pág. 73)		●	●	●	●	
Lubricar todas las piezas móviles (p. ej., manetas, cadena, etc.) y comprobar que se muevan con facilidad. 🔧		●	●	●	●	●

10 PROGRAMA DE SERVICIO

	a las 3 horas de servicio	cada 20 horas de servicio	cada 60 horas de servicio	cada 120 horas de servicio	después de cada carrera	cada 24 meses
Comprobar la presencia de fisuras, la estanqueidad y la correcta colocación de todas las mangueras (p. ej., de combustible, refrigerante, purga de aire, drenaje, etc.) y manguitos. 🔧		●	●	●	●	●
Comprobar que los cables no estén deteriorados ni presenten dobleces en el tendido. 🔧		●	●	●	●	●
Comprobar que los cables bowden estén bien ajustados, tendidos sin dobleces y que no estén deteriorados.		●	●	●	●	●
Comprobar si los tornillos y las tuercas de fácil acceso y relevantes para la seguridad están bien apretados. 🔧		●	●	●	●	●
Comprobar el ajuste del faro. (Opción: homologada) (📖 pág. 56)		●	●	●		
Comprobar el basculante. 🔧 (📖 pág. 73)		●	●	●	●	
Comprobar la holgura del cojinete del basculante. 🔧		●	●	●		
Comprobar la holgura del cojinete giratorio. 🔧		●	●	●	●	
Comprobar la articulación del amortiguador. 🔧		●	●	●	●	
Controlar la estanqueidad del amortiguador. 🔧		●	●	●		
Cambiar la goma amortiguadora del amortiguador. 🔧			●	●		
Realizar el mantenimiento de la horquilla. 🔧			●	●		
Comprobar la holgura del cojinete de la pipa de la dirección. (📖 pág. 51)		●	●		●	
Engrasar el cojinete de la pipa de la dirección. 🔧 (📖 pág. 53)				●		●
Comprobar el estado de los neumáticos. (📖 pág. 95)		●	●	●	●	●
Comprobar la presión de los neumáticos. (📖 pág. 96)		●	●	●	●	●
Comprobar la holgura del rodamiento de rueda. 🔧		●	●	●	●	
Comprobar los cubos de las ruedas. 🔧		●	●	●	●	
Comprobar el alabeo de las llantas. 🔧		●	●	●	●	
Comprobar la tensión de los radios. (📖 pág. 96)		●	●	●	●	
Comprobar la cadena, la corona, el piñón y la guía de la cadena. (📖 pág. 72)		●	●	●	●	
Comprobar la tensión de la cadena. (📖 pág. 71)		●	●	●	●	
Limpiar el filtro de aire y la caja del filtro de aire. (📖 pág. 61)		●	●	●	●	●
Control final: comprobar la seguridad de funcionamiento del vehículo. 🔧	○	●	●	●	●	●
Realizar un recorrido de prueba. 🔧	○	●	●	●	●	●
Realizar un registro de servicio en **GASGAS Motorcycles Dealer.net**. 🔧	○	●	●	●	●	●

○ Intervalo único

● Intervalo periódico

11.1 Comprobar el reglaje básico del tren de rodaje para el peso del conductor

Información
Ajustar en primer lugar el amortiguador y, a continuación, la horquilla.

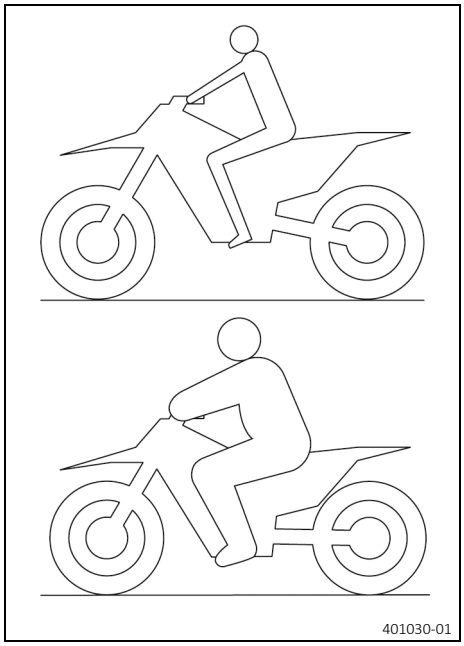
401030-01

– A fin de garantizar una respuesta ideal de la motocicleta y evitar deterioros en la horquilla, el amortiguador, el basculante y el chasis, hay que adaptar el reglaje básico de los componentes del tren de rodaje al peso del conductor.
– Este vehículo recién salido de fábrica está ajustado para un conductor de peso estándar (con toda la ropa de protección recomendada).

Prescripción

Peso estándar del conductor	75 … 85 kg (165 … 187 lb.)

– Si el peso del conductor queda fuera de este rango, se debe adaptar el reglaje básico de los componentes del tren de rodaje.
– Las diferencias pequeñas de peso pueden compensarse modificando el pretensado del muelle; si se trata de diferencias mayores, hay que montar muelles diferentes.

11.2 Ajustar la amortiguación de la extensión del amortiguador

Precaución
Peligro de lesiones Si el amortiguador se desmonta de forma incorrecta, saldrán despedidas partes de este.

El amortiguador contiene nitrógeno bajo compresión elevada.

– Preste atención a la descripción facilitada. (Su taller especializado autorizado de GASGAS Motorcycles estará encantado de ayudarle.)

Trabajo previo
– Desmontar el guardabarros trasero. (📖 pág. 57)
– Desmontar la caja del filtro de aire. 🔧 (📖 pág. 58)

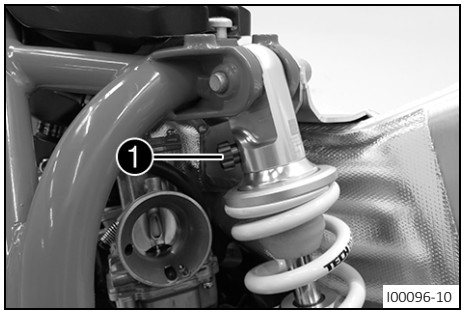

I00096-10

Trabajo principal
– Girar el tornillo de ajuste ❶ en sentido horario hasta que se note la última muesca.
– Girar en sentido antihorario el número de muescas correspondiente.

Prescripción

Amortiguación de la extensión (Todos los modelos RACING)	
Estándar	12 clics
Amortiguación de la extensión (Todos los modelos GP)	
Estándar	12 clics

Información
Girando en sentido horario, aumenta la amortiguación; girando en sentido antihorario se reduce la amortiguación durante la extensión.

Trabajo posterior

- Montar la caja del filtro de aire. (pág. 59)
- Montar el guardabarros trasero. (pág. 57)

11.3 Ajustar la amortiguación de la compresión del amortiguador (Todos los modelos GP)

Precaución

Peligro de lesiones Si el amortiguador se desmonta de forma incorrecta, saldrán despedidas partes de este.

El amortiguador contiene nitrógeno bajo compresión elevada.

- Preste atención a la descripción facilitada. (Su taller especializado autorizado de GASGAS Motorcycles estará encantado de ayudarle.)

Trabajo previo

- Levantar la motocicleta con un caballete elevador. (pág. 45)
- Desmontar el guardabarros trasero. (pág. 57)
- Desmontar la caja del filtro de aire. (pág. 58)
- Desmontar el silenciador. (pág. 64)
- Desmontar el amortiguador. (pág. 58)

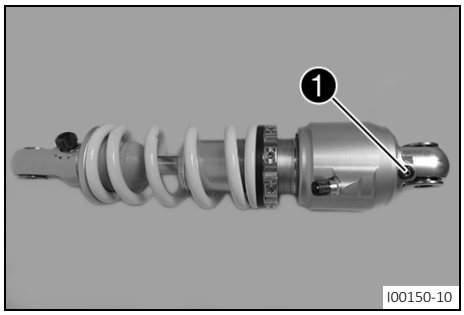

Trabajo principal

- Girar el tornillo de ajuste 1 en sentido horario hasta que se note la última muesca.
- Girar en sentido antihorario el número de muescas correspondiente.

  Prescripción

Amortiguación de la compresión	
Estándar	12 clics

Información

Girando en sentido horario, aumenta la amortiguación; girando en sentido antihorario se reduce la amortiguación durante la extensión.

Trabajo posterior

- Montar el amortiguador. (pág. 58)
- Montar el silenciador. (pág. 65)
- Montar la caja del filtro de aire. (pág. 59)
- Montar el guardabarros trasero. (pág. 57)
- Quitar la motocicleta del caballete elevador. (pág. 45)

11.4 Determinar la cota con la rueda trasera descargada

Trabajo previo

- Levantar la motocicleta con un caballete elevador. (pág. 45)

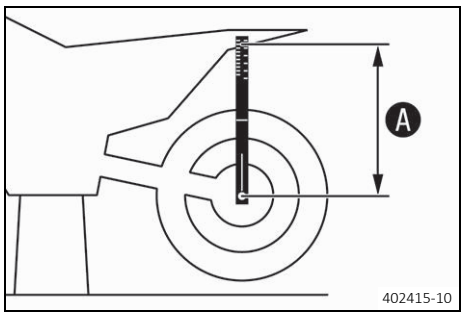

Trabajo principal

– Colocar el calibre de suspensión en el eje trasero y medir la separación con el guardabarros trasero.
– Anotar el valor como cota Ⓐ.

Trabajo posterior

– Quitar la motocicleta del caballete elevador. (📖 pág. 45)

11.5 Controlar el pandeo estático del amortiguador

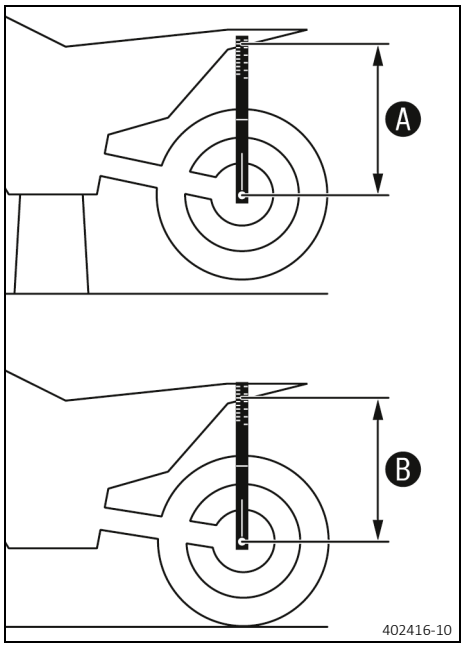

– Determinar la cota Ⓐ con la rueda trasera descargada. (📖 pág. 38)
– Solicitar a otra persona que mantenga la motocicleta en posición vertical.
– Volver a medir la separación entre el eje trasero y el guardabarros trasero utilizando el calibre de suspensión.
– Anotar el valor como cota Ⓑ.

Información
El recorrido estático de la suspensión es la diferencia entre las cotas Ⓐ y Ⓑ.

– Controlar el pandeo estático.

Pandeo estático (Todos los modelos RACING)	10 … 15 mm (0,39 … 0,59 in)

Pandeo estático (Todos los modelos GP)	10 … 15 mm (0,39 … 0,59 in)

» Si el pandeo estático es menor o mayor que la cota indicada:
– Ajustar el pretensado del muelle del amortiguador. 🔧 (📖 pág. 39)

11.6 Ajustar el pretensado del muelle del amortiguador 🔧

Precaución
Peligro de lesiones Si el amortiguador se desmonta de forma incorrecta, saldrán despedidas partes de este.

El amortiguador contiene nitrógeno bajo compresión elevada.

– Preste atención a la descripción facilitada. (Su taller especializado autorizado de GASGAS Motorcycles estará encantado de ayudarle.)

Información
Antes de cambiar el pretensado del muelle, anotar el reglaje actual, por ejemplo, medir la longitud del muelle.

Información
En función del pandeo estático o del recorrido de la suspensión con conductor, será necesario ajustar un pretensado del muelle mayor o menor.

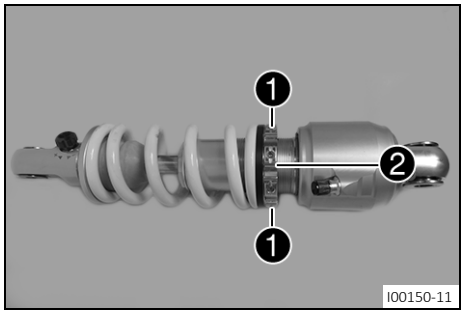

Trabajo previo

- Levantar la motocicleta con un caballete elevador. (pág. 45)
- Desmontar el guardabarros trasero. (pág. 57)
- Desmontar la caja del filtro de aire. (pág. 58)
- Desmontar el silenciador. (pág. 64)
- Desmontar el amortiguador. (pág. 58)

Trabajo principal

(Todos los modelos RACING)

- Aflojar los tornillos sin cabeza 1 pero no retirarlos.
- Ajustar el pretensado del muelle girando el anillo de ajuste 2 con la herramienta especial.

  Prescripción

Pretensado del muelle	8,5 mm (0,335 in)

Llave para tuercas ranuradas (A53529051000)

Información
Girando en sentido antihorario se aumenta el pretensado del muelle. Girando en sentido horario se reduce el pretensado del muelle.

- Apretar los tornillos sin cabeza 1.

  Prescripción

Tornillo sin cabeza del amortiguador	M5	2 Nm (1,5 lbf ft)

(Todos los modelos GP)

- Aflojar los tornillos sin cabeza 1 pero no retirarlos.
- Ajustar el pretensado del muelle girando el anillo de ajuste 1 con la herramienta especial.

  Prescripción

Pretensado del muelle	8,5 mm (0,335 in)

Llave para tuercas ranuradas (A53529051000)

Información
Girando en sentido antihorario se aumenta el pretensado del muelle. Girando en sentido horario se reduce el pretensado del muelle.

- Apretar los tornillos sin cabeza 1.

  Prescripción

Tornillo sin cabeza del amortiguador	M5	2 Nm (1,5 lbf ft)

Trabajo posterior

- Montar el amortiguador. (pág. 58)
- Montar el silenciador. (pág. 65)
- Montar la caja del filtro de aire. (pág. 59)
- Montar el guardabarros trasero. (pág. 57)
- Quitar la motocicleta del caballete elevador. (pág. 45)

11.7 Controlar el recorrido de la suspensión con conductor

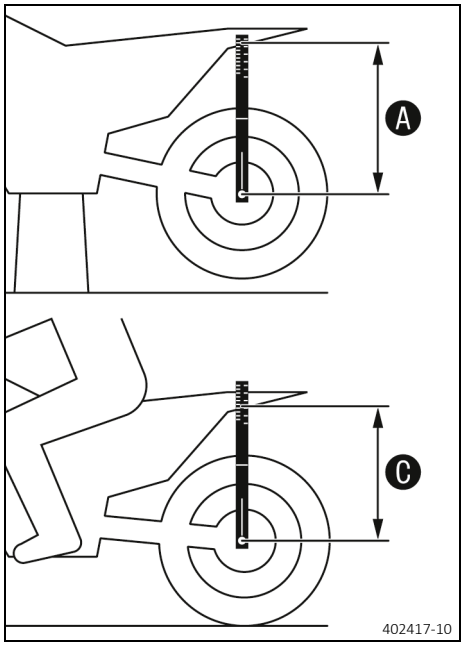

– Determinar la cota Ⓐ con la rueda trasera descargada. (📖 pág. 38)
– Con ayuda de una segunda persona que sujete la motocicleta, el conductor debe tomar asiento sobre la motocicleta en posición normal con la ropa de protección completa (los pies apoyados sobre los reposapiés) y desplazar el peso varias veces hacia delante y hacia atrás.
  ✔ La suspensión de la rueda trasera se nivela.
– Otra persona debe volver a medir la separación entre el eje trasero y el guardabarros trasero utilizando el calibre de suspensión.
– Anotar el valor como cota Ⓒ.

Información
El recorrido de la suspensión con conductor es la diferencia entre las cotas Ⓐ y Ⓒ.

– Controlar el recorrido de la suspensión con conductor.

Prescripción

Recorrido de la suspensión con conductor (Todos los modelos RACING)	70 … 75 mm (2,76 … 2,95 in)
Recorrido de la suspensión con conductor (Todos los modelos GP)	70 … 75 mm (2,76 … 2,95 in)

» Si el recorrido de la suspensión con conductor difiere de la cota indicada:
  – Ajustar el recorrido de la suspensión con conductor. 🔧 (📖 pág. 41)

11.8 Ajustar el recorrido de la suspensión con conductor 🔧

Precaución
Peligro de lesiones Si el amortiguador se desmonta de forma incorrecta, saldrán despedidas partes de este.

El amortiguador contiene nitrógeno bajo compresión elevada.

– Preste atención a la descripción facilitada. (Su taller especializado autorizado de GASGAS Motorcycles estará encantado de ayudarle.)

Trabajo previo
– Levantar la motocicleta con un caballete elevador. (📖 pág. 45)
– Desmontar el guardabarros trasero. (📖 pág. 57)
– Desmontar la caja del filtro de aire. 🔧 (📖 pág. 58)
– Desmontar el silenciador. (📖 pág. 64)
– Desmontar el amortiguador. 🔧 (📖 pág. 58)
– Limpiar a fondo el amortiguador desmontado.

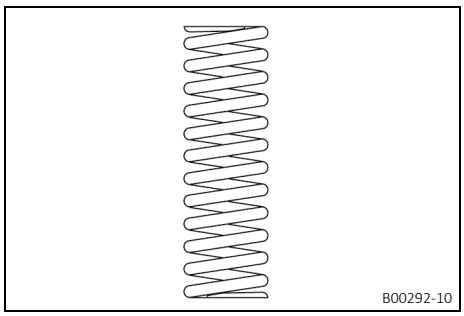

Trabajo principal

– Seleccionar y montar el muelle adecuado.

Prescripción

Constante elástica (Todos los modelos RACING)	
Estándar	68,7 N/mm (392,3 lb/in)
Constante elástica (Todos los modelos GP)	
Estándar	73,6 N/mm (420,3 lb/in)

Trabajo posterior

– Montar el amortiguador. (pág. 58)
– Montar el silenciador. (pág. 65)
– Quitar la motocicleta del caballete elevador. (pág. 45)
– Controlar el pandeo estático del amortiguador. (pág. 39)
– Controlar el recorrido de la suspensión con conductor. (pág. 41)
– Ajustar la amortiguación de la extensión del amortiguador. (pág. 37)
– Montar la caja del filtro de aire. (pág. 59)
– Montar el guardabarros trasero. (pág. 57)

11.9 Reglaje básico de la horquilla

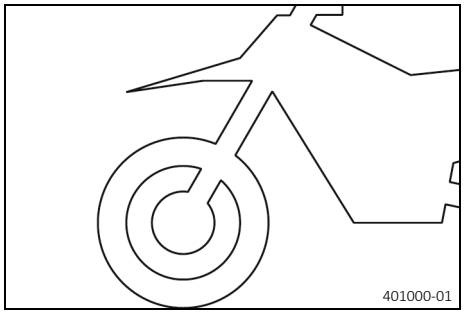

Por diferentes razones, no es posible definir con exactitud un recorrido de la suspensión con conductor.
Las pequeñas diferencias en el peso del conductor pueden compensarse, al igual que sucede con el amortiguador, modificando el pretensado del muelle.
Si la horquilla choca con frecuencia (es decir, si llega al tope al comprimirse), se deben montar muelles más duros en la horquilla a fin de evitar que se pueda deteriorar la horquilla o el chasis.
Si la horquilla se siente anormalmente dura tras un uso prolongado, deberán purgarse las botellas de la horquilla.

11.10 Ajustar la amortiguación de la extensión en la horquilla

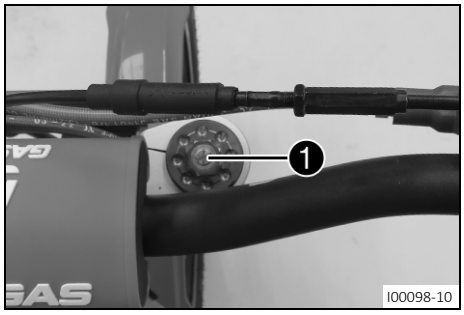

– Girar el tornillo de ajuste ❶ en sentido horario hasta el tope.

Información
El tornillo de ajuste ❶ se encuentra en el extremo superior de la botella de la horquilla derecha.

– Girar en sentido antihorario el número de muescas correspondiente.

Prescripción

Amortiguación de la extensión (Todos los modelos RACING)	
Estándar	19 clics
Amortiguación de la extensión (Todos los modelos GP)	
Estándar	19 clics

Información
Girando en sentido horario, aumenta la amortiguación; girando en sentido antihorario se reduce la amortiguación durante la extensión.

11.11 Ajustar la amortiguación de la compresión en la horquilla (Todos los modelos GP)

Información
La amortiguación hidráulica de la compresión de la horquilla determina el comportamiento de la horquilla durante su compresión.

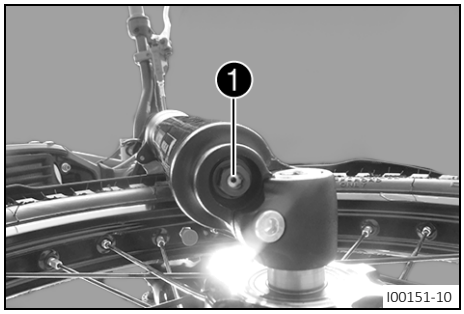

– Girar el tornillo de ajuste ❶ en sentido horario hasta el tope.

Información
El tornillo de ajuste ❶ se encuentra en el extremo inferior de la botella de la horquilla derecha.

– A continuación, girar en sentido antihorario el número de vueltas correspondiente en función del tipo de horquilla.

Prescripción

Amortiguación de la compresión	
Estándar	1,75 vueltas

Información
Girando en sentido horario se aumenta la amortiguación; girando en sentido antihorario se reduce la amortiguación durante la compresión.

11.12 Ajustar el pretensado del muelle de la horquilla

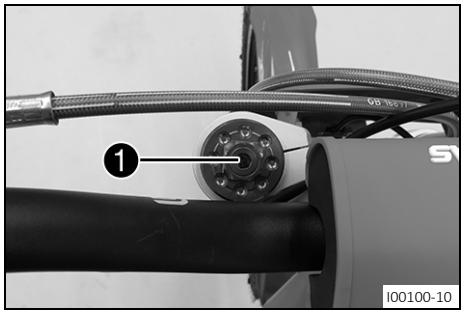

– Girar el tornillo de ajuste ❶ en sentido antihorario hasta el tope.

Información
El tornillo de ajuste ❶ se encuentra en el extremo superior de la botella de la horquilla izquierda.

– Girar en sentido horario el número de vueltas correspondiente.

Prescripción

Pretensado del muelle (Todos los modelos RACING)	
Estándar	5,5 vueltas
Pretensado del muelle (Todos los modelos GP)	
Estándar	5,5 vueltas

Información
Girando en sentido horario, aumenta el pretensado del muelle; girando en sentido antihorario, disminuye el pretensado del muelle.
El reglaje del pretensado del muelle no influye en el reglaje de amortiguación del nivel de extensión.
No obstante, y a modo de referencia, cuanto mayor sea el pretensado del muelle más alto debería ser el ajuste de la amortiguación de la extensión.

11.13 Ajustar el tope hidráulico en la horquilla

Información
El tope hidráulico determina la respuesta de amortiguación de topes finales y la resistencia a la rotura de la horquilla.

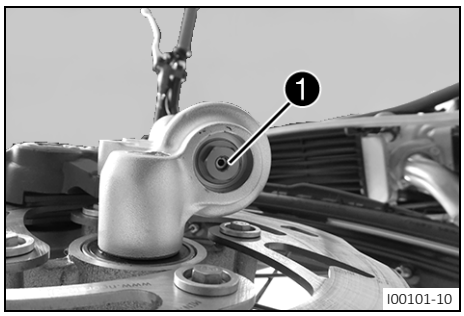

Trabajo previo

– Desmontar el protector del disco de freno delantero. (pág. 78)

Trabajo principal

– Girar el tornillo de ajuste 1 en sentido horario hasta el tope.

Información
El tornillo de ajuste 1 se encuentra en el extremo inferior de la botella de la horquilla izquierda.

– Girar en sentido antihorario el número de muescas correspondiente.

Prescripción

Tope hidráulico (Todos los modelos RACING)	
Estándar	2,5 vueltas
Tope hidráulico (Todos los modelos GP)	
Estándar	2,5 vueltas

Información
Girándolo en sentido antihorario aumenta la amortiguación del tope hidráulico: la amortiguación de topes finales y la resistencia a la rotura de la horquilla aumentan.
Girándolo en sentido horario se reduce la amortiguación del tope hidráulico: la amortiguación de topes finales y la resistencia a la rotura de la horquilla disminuyen.

Trabajo posterior

– Montar el protector del disco de freno delantero. (pág. 78)

12.1 Levantar la motocicleta con un caballete elevador

Indicación

Daños materiales Aparcar el vehículo de forma incorrecta puede causarle daños.

Si el vehículo se mueve o se cae, pueden producirse graves daños.

Los componentes para apoyar el vehículo están diseñados para aguantar únicamente el peso del mismo.

– Apoye el vehículo sobre una superficie plana y firme.
– Asegúrese de que nadie toma asiento en el vehículo mientras este se encuentra estacionado sobre el caballete.

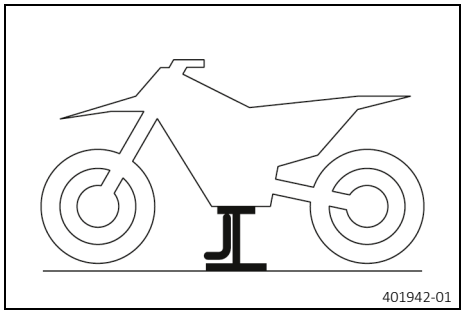

– Levantar la motocicleta mediante el chasis, por debajo del motor.
  ✔ Las dos ruedas están separadas del suelo.
– Asegurar la motocicleta para evitar que pueda caerse.

12.2 Quitar la motocicleta del caballete elevador

Indicación

Daños materiales Aparcar el vehículo de forma incorrecta puede causarle daños.

Si el vehículo se mueve o se cae, pueden producirse graves daños.

Los componentes para apoyar el vehículo están diseñados para aguantar únicamente el peso del mismo.

– Apoye el vehículo sobre una superficie plana y firme.
– Asegúrese de que nadie toma asiento en el vehículo mientras este se encuentra estacionado sobre el caballete.

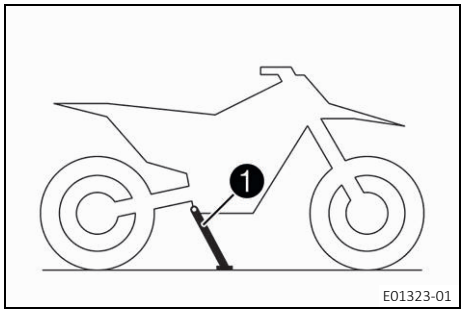

– Quitar la motocicleta del caballete elevador.
– Retirar el caballete elevador.
– Para estacionar la motocicleta, abrir el caballete lateral ❶ hasta el suelo con el pie y apoyar la motocicleta encima.

Información
Durante la circulación, el caballete lateral debe estar plegado.

12.3 Limpiar los manguitos guardapolvo de las botellas de la horquilla

Trabajo previo

– Levantar la motocicleta con un caballete elevador. (📖 pág. 45)

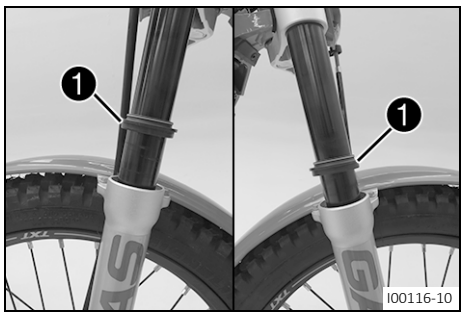

Trabajo principal

– Desplazar los manguitos guardapolvo ❶ de las dos botellas de la horquilla hacia arriba.

Información

Los manguitos guardapolvo desprenden el polvo y la suciedad de los tubos interiores de la horquilla. Con el tiempo, es posible que pueda penetrar suciedad detrás de los manguitos guardapolvo. Si no se suprime esta suciedad, pueden perder su hermeticidad los anillos de retén situados detrás.

Advertencia

Peligro de accidente El aceite o la grasa en los discos de freno reducen la fuerza de frenado.

– Mantenga siempre los discos de freno libres de aceites y grasas.
– Limpie los discos de freno en caso necesario con un depurador de frenos.

– Limpiar y lubricar los manguitos guardapolvo y los tubos interiores de las dos botellas de la horquilla.

Spray de aceite universal (📖 pág. 133)

– A continuación, desplazar de nuevo los manguitos guardapolvo a su posición de montaje.
– Retirar los restos de aceite.

Trabajo posterior

– Quitar la motocicleta del caballete elevador. (📖 pág. 45)

12.4 Desmontar las botellas de la horquilla 🔧

Trabajo previo

– Levantar la motocicleta con un caballete elevador. (📖 pág. 45)
– Desmontar el protector del disco de freno delantero. 🔧 (📖 pág. 78)
– Desmontar la pinza del freno delantero. 🔧 (📖 pág. 78)
– Desmontar la rueda delantera. 🔧 (📖 pág. 92)
– Desmontar la cubierta del faro. (📖 pág. 53)
– Desmontar el guardabarros delantero. (📖 pág. 56)

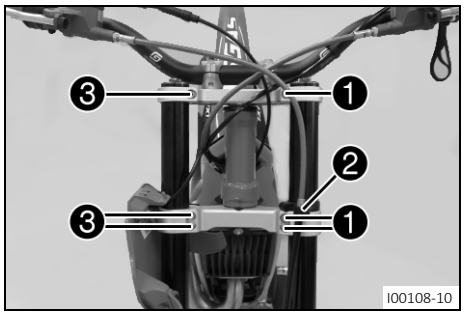

Trabajo principal

– Soltar los tornillos ❶. Retirar la botella de la horquilla izquierda desplazando la guía del tubo del freno ❷ con cuidado para alejarlo de la botella de la horquilla.
– Soltar los tornillos ❸. Retirar la botella derecha de la horquilla.

12.5 Montar las botellas de la horquilla

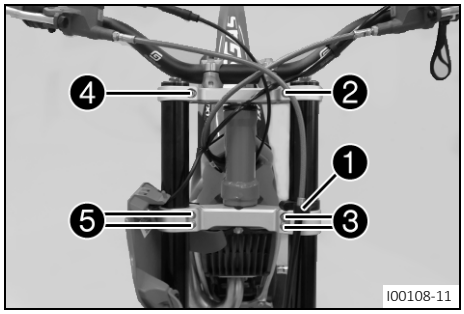

Trabajo principal

– Retirar la botella de la horquilla izquierda desplazando la guía del tubo del freno ❶ con cuidado en la botella de la horquilla.

– Apretar el tornillo ❷.

Prescripción

Tornillo de la tija superior	M6	12 Nm (8,9 lbf ft)

– Apretar los tornillos ❸.

Prescripción

Tornillo de la tija inferior	M6	10 Nm (7,4 lbf ft)

– Colocar la botella de la horquilla derecha.

– Apretar el tornillo ❹.

Prescripción

Tornillo de la tija superior	M6	12 Nm (8,9 lbf ft)

– Apretar los tornillos ❺.

Prescripción

Tornillo de la tija inferior	M6	10 Nm (7,4 lbf ft)

Información

En los laterales del extremo superior de las botellas de la horquilla hay unas hendiduras. La primera hendidura (desde arriba) debe cerrarse con el borde superior de la tija superior de la horquilla.

La suspensión se encuentra en la botella izquierda de la horquilla. La amortiguación de la extensión actúa en la botella derecha de la horquilla.

Trabajo posterior

– Montar la rueda delantera. (pág. 92)
– Montar la pinza del freno delantero. (pág. 78)
– Montar el protector del disco de freno delantero. (pág. 78)
– Montar el guardabarros delantero. (pág. 56)
– Montar la cubierta del faro. (pág. 54)
– Quitar la motocicleta del caballete elevador. (pág. 45)

12.6 Desmontar la tija inferior de la horquilla

Trabajo previo

– Levantar la motocicleta con un caballete elevador. (pág. 45)
– Desmontar el protector del disco de freno delantero. (pág. 78)
– Desmontar la pinza del freno delantero. (pág. 78)
– Desmontar la rueda delantera. (pág. 92)
– Desmontar la cubierta del faro. (pág. 53)
– Desmontar el guardabarros delantero. (pág. 56)
– Desmontar las botellas de la horquilla. (pág. 46)



Trabajo principal

– Retirar el acolchado del manillar ❶.

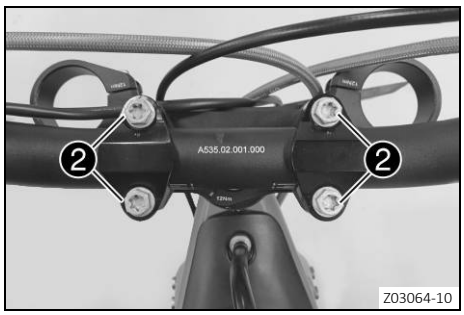

– Retirar los tornillos ❷.
– Extraer el manillar y dejarlo hacia atrás con precaución.

Información
Tapar los componentes para que no resulten dañados.
No doblar los cables ni las conducciones.

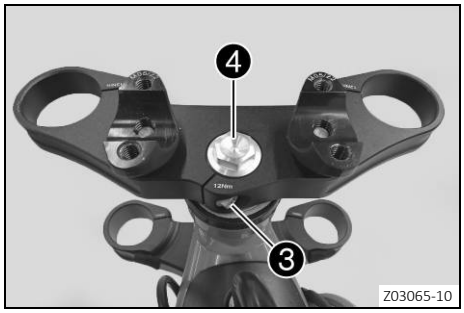

– Retirar el tornillo ❸.
– Retirar la tuerca de la pipa de la dirección ❹ y retirar con cuidado la tija superior de la horquilla.

Información
Sujetar la tija inferior de la horquilla.

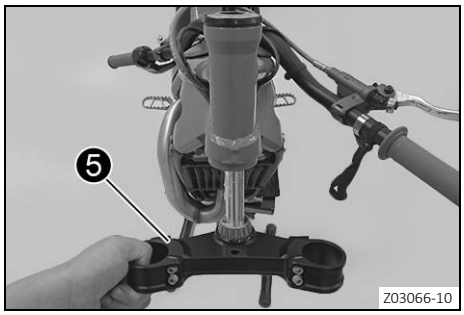

– Retirar la tija inferior de la horquilla ❺ hacia abajo extrayéndola de la pipa de la dirección.

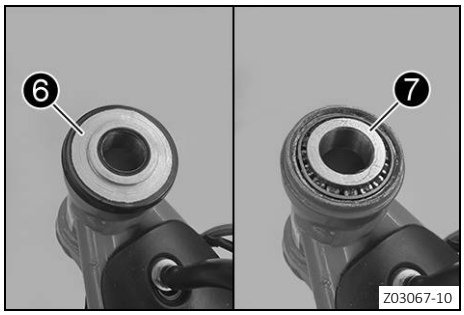

– Retirar la cubierta de protección ❻ y quitar el rodamiento de rodillos cónicos superior ❼.

12.7 Montar la tija inferior de la horquilla

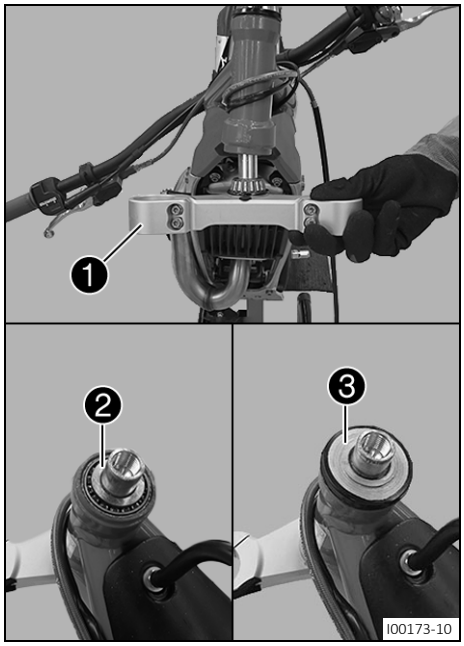

Trabajo principal

– Limpiar los cojinetes y las juntas, comprobar que no están deteriorados y engrasarlos.

Grasa de larga duración (pág. 133)

– Colocar la tija inferior de la horquilla con el tubo de esta ❶.

– Montar el cojinete superior de la pipa de la dirección ❷.

– Montar el anillo de protección ❸.

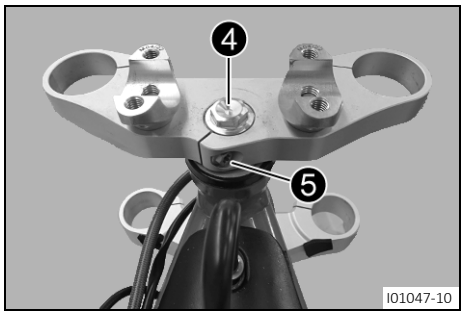

– Posicionar la tija superior de la horquilla.

– Montar la tuerca de la pipa de la dirección ❹, pero no apretarla todavía.

Prescripción

Tuerca de la pipa de la dirección	M16	20 Nm (14,8 lbf ft)

– Montar el tornillo ❺ sin apretarlo todavía.

Prescripción

Tornillo del tubo de la tija de la horquilla	M6	12 Nm (8,9 lbf ft)

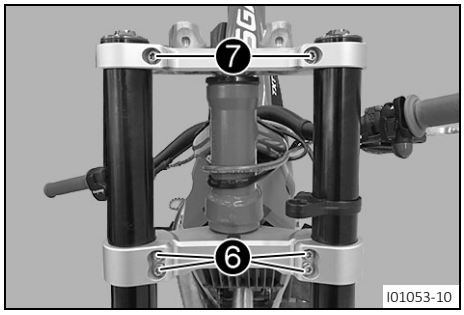

– Posicionar las botellas de la horquilla con la guía del tubo del freno.

Información

Comprobar que los cables y las conducciones estén tendidos correctamente.

En los laterales del extremo superior de las botellas de la horquilla hay unas hendiduras. La primera hendidura (desde arriba) debe cerrarse con el borde superior de la tija superior de la horquilla.

La suspensión se encuentra en la botella izquierda de la horquilla. La amortiguación de la extensión actúa en la botella derecha de la horquilla.

– Apretar los tornillos ❻.

Prescripción

Tornillo de la tija inferior	M6	10 Nm (7,4 lbf ft)

– Apretar la tuerca de la pipa de la dirección ❹.

Prescripción

Tuerca de la pipa de la dirección	M16	20 Nm (14,8 lbf ft)

– Apretar el tornillo ❺.

Prescripción

Tornillo del tubo de la tija de la horquilla	M6	12 Nm (8,9 lbf ft)

– Golpear ligeramente la tija superior de la horquilla con un martillo de plástico para aliviar las tensiones.
– Apretar el tornillo ❼.

Prescripción

Tornillo de la tija superior	M6	12 Nm (8,9 lbf ft)

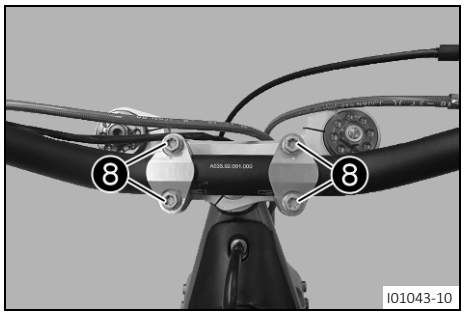

– Posicionar el manillar.
– Colocar las bridas del manillar. Montar y apretar uniformemente los tornillos ❽.

Prescripción

Tornillo de la brida del manillar	M8	20 Nm (14,8 lbf ft)

Información
Las marcas del manillar deben quedar en el centro de las bridas del manillar.
Al apretar, prestar atención a que quede una separación uniforme.



– Montar el acolchado del manillar ❾.

Trabajo posterior

– Comprobar que el ramal de cables, los cables bowden y las conducciones del líquido de frenos y del embrague queden bien tendidos y puedan moverse correctamente.
– Montar la rueda delantera. (pág. 92)
– Montar la pinza del freno delantero. (pág. 78)
– Montar el protector del disco de freno delantero. (pág. 78)
– Montar el guardabarros delantero. (pág. 56)
– Montar la cubierta del faro. (pág. 54)
– Quitar la motocicleta del caballete elevador. (pág. 45)

12.8 Comprobar la holgura del cojinete de la pipa de la dirección

Advertencia

Peligro de accidente Un juego incorrecto del cojinete de la pipa de la dirección perjudica la respuesta de conducción y daña los componentes.

– Corregir inmediatamente el juego del cojinete de la pipa de la dirección. (Su taller especializado autorizado de GASGAS Motorcycles estará encantado de ayudarle.)

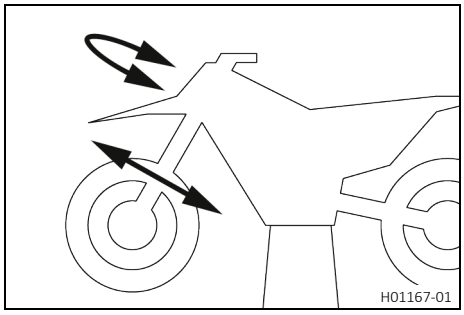

Trabajo previo

– Levantar la motocicleta con un caballete elevador. (📖 pág. 45)

Trabajo principal

– Colocar el manillar en la posición de marcha recta. Mover las botellas de la horquilla hacia delante y hacia atrás en la dirección de la marcha.

No debe notarse nada de holgura en el cojinete de la pipa de la dirección.

» Si se nota holgura:

– Ajustar la holgura del cojinete de la pipa de la dirección. 🔧 (📖 pág. 51)

– Mover el manillar de un lado a otro en el margen completo de giro.

El manillar debe poderse mover con suavidad a lo largo de todo el recorrido de la dirección. No debe notarse dificultad de movimiento en ningún punto.

» Si se nota dificultad de movimiento:

– Ajustar la holgura del cojinete de la pipa de la dirección. 🔧 (📖 pág. 51)

– Comprobar el cojinete de la pipa de la dirección y sustituirlo en caso necesario.

Trabajo posterior

– Quitar la motocicleta del caballete elevador. (📖 pág. 45)

12.9 Ajustar la holgura del cojinete de la pipa de la dirección 🔧

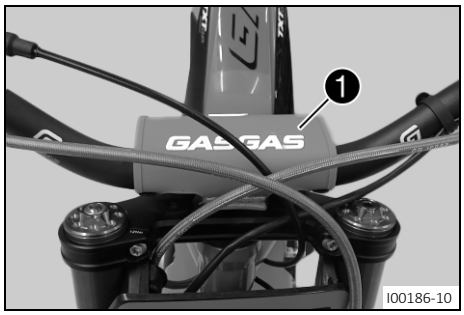

Trabajo previo

– Levantar la motocicleta con un caballete elevador. (📖 pág. 45)

Trabajo principal

– Retirar el acolchado del manillar ❶.

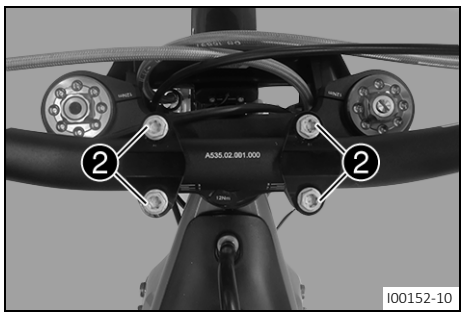

- Retirar los tornillos ❷.
- Extraer el manillar y colocarlo con cuidado hacia delante.

Información
Cubrir los componentes para que no resulten dañados.
No doblar los cables ni las conducciones.

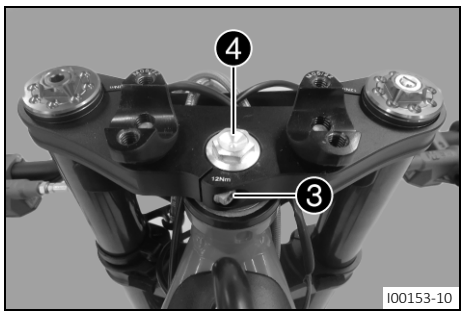

- Soltar el tornillo ❸.
- Soltar el tornillo de la pipa de la dirección ❹.

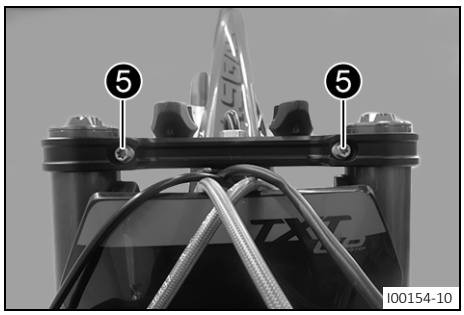

- Soltar los tornillos ❺.

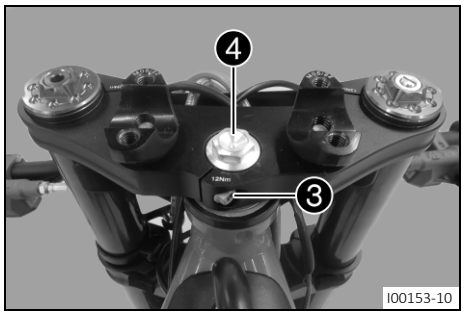

- Apretar el tornillo de la pipa de la dirección ❹.

Prescripción

Tuerca de la pipa de la dirección	M16	20 Nm (14,8 lbf ft)

- Apretar el tornillo ❸.

Prescripción

Tornillo del tubo de la tija de la horquilla	M6	12 Nm (8,9 lbf ft)

- Golpear ligeramente la tija superior de la horquilla con un martillo de plástico para aliviar las tensiones.

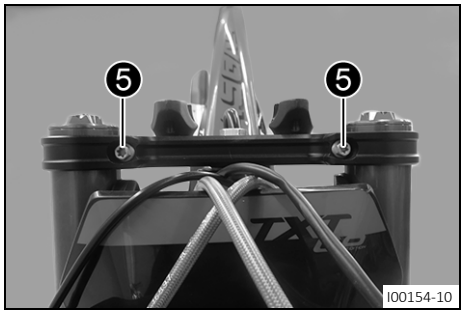

- Apretar los tornillos ❺.

Prescripción

Tornillo de la tija superior	M6	12 Nm (8,9 lbf ft)

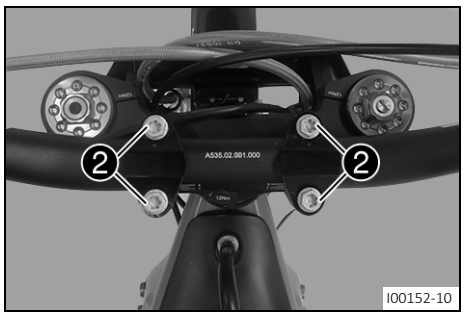

– Posicionar el manillar con sus bridas.
– Montar los tornillos ❷, pero no apretarlos todavía.
– Atornillar primero la brida del manillar con los tornillos ❷ en el lado posterior de los alojamientos del manillar de forma que queden en contacto.
– Apretar los tornillos ❷ uniformemente.

Prescripción

Tornillo de la brida del manillar	M8	20 Nm (14,8 lbf ft)

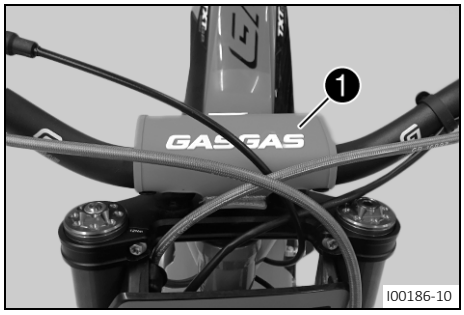

– Montar el acolchado del manillar ❶.

Trabajo posterior

– Comprobar que el ramal de cables, los cables bowden y las conducciones del líquido de frenos y del embrague queden bien tendidos y puedan moverse correctamente.
– Comprobar la holgura del cojinete de la pipa de la dirección. (📖 pág. 51)
– Quitar la motocicleta del caballete elevador. (📖 pág. 45)

12.10 Engrasar el cojinete de la pipa de la dirección

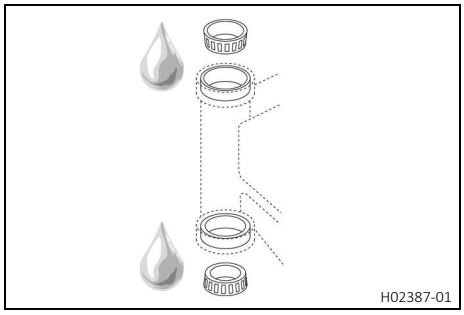

– Desmontar la tija inferior de la horquilla. (📖 pág. 47)
– Montar la tija inferior de la horquilla. (📖 pág. 49)

Información
El cojinete de la pipa de la dirección se limpia y se lubrica durante el desmontaje y el montaje de la tija inferior de la horquilla.

12.11 Desmontar la cubierta del faro

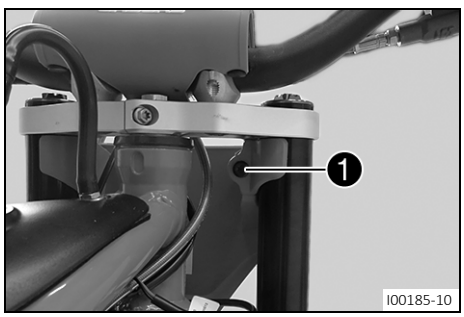

(Opción: no homologada)

– Retirar el tornillo ❶.



– Retirar hacia delante la cubierta del faro y dejarla colgando de un lado con cuidado.

Información
Tapar los componentes para que no resulten dañados. No doblar los cables ni las conducciones.

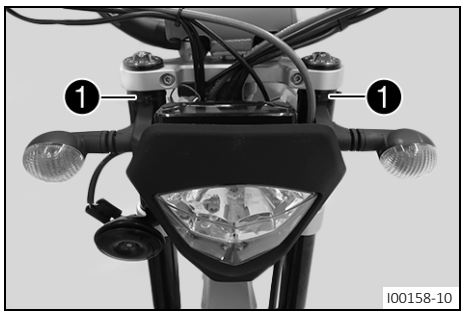

(Opción: homologada)

– Retirar las cintas sujetacables ❶.
– Bascular la cubierta del faro hacia delante.

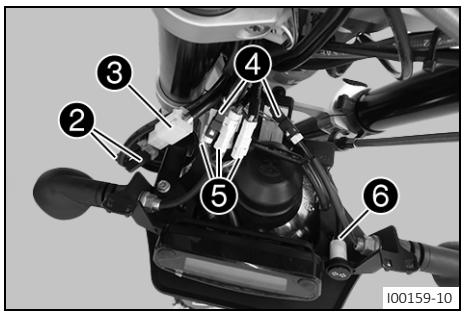

Información
Anotar el lugar al que pertenecen los colores de los cables.

– Desenchufar el conector de la bocina ❷.
– Desenchufar el conector ❸ de la bombilla del faro y de la luz de posición.
– Desenchufar el conector ❹ de los intermitentes.
– Desenchufar el conector ❺ del velocímetro.
– Desenchufar el conector ❺ del testigo de control de los intermitentes.
– Quitar la cubierta del faro.

12.12 Montar la cubierta del faro

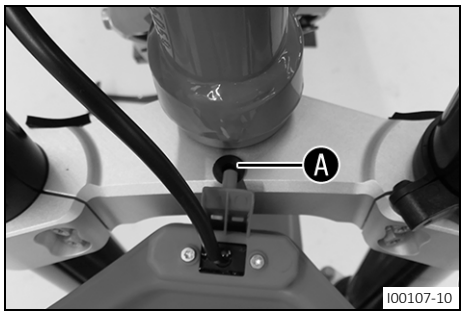

(Opción: no homologada)

– Enganchar la cubierta del faro en la zona Ⓐ.



– Enganchar la cubierta del faro en la zona de la horquilla.

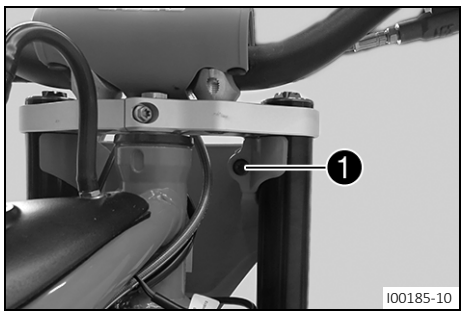

– Montar la pinza con el tornillo ❶.

(Opción: homologada)

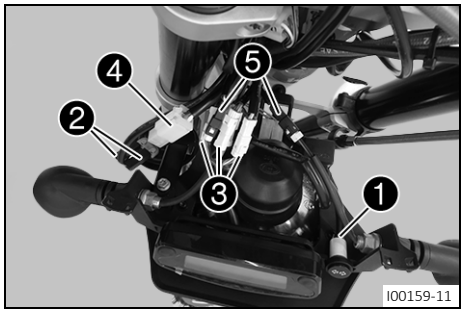

Información
Enchufar los conectores según los colores de los cables que ha anotado.

– Enchufar el conector ❶ del testigo de control de los intermitentes.
– Enchufar el conector de la bocina ❷.
– Enchufar el conector ❸ del velocímetro.
– Enchufar el conector ❹ de la bombilla del faro y de la luz de posición.
– Enchufar el conector de los intermitentes ❺.

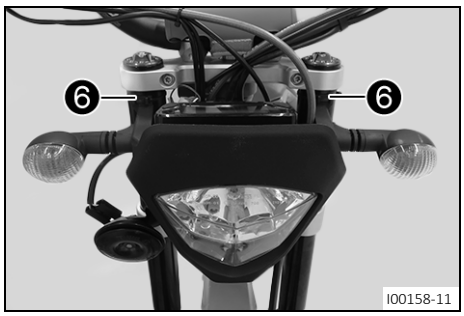

– Colocar la cubierta del faro.
– Fijar la cubierta del faro con cintas sujetacables ❻ en las botellas de la horquilla.

12.13 Comprobar el ajuste del faro (Opción: homologada)

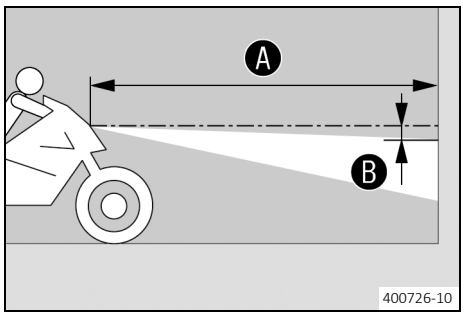

– Estacionar el vehículo sobre una superficie horizontal delante de una pared clara y hacer una marca a la altura del centro del faro.
– Hacer otra marca a la distancia Ⓑ por debajo de la primera.

Prescripción

Distancia Ⓑ	5 cm (2 in)

– Estacionar el vehículo en posición vertical a una distancia Ⓐ de la pared.

Prescripción

Distancia Ⓐ	5 m (16 ft)

– A continuación, el conductor debe montarse en la motocicleta.
– Encender la luz de cruce.
– Comprobar el ajuste del faro.

El límite claro-oscuro con la motocicleta en régimen de marcha con conductor debe coincidir exactamente con la marca inferior.

» Si el límite claro-oscuro no coincide con el valor prescrito:
  – Corregir el ajuste del faro.

12.14 Desmontar el guardabarros delantero

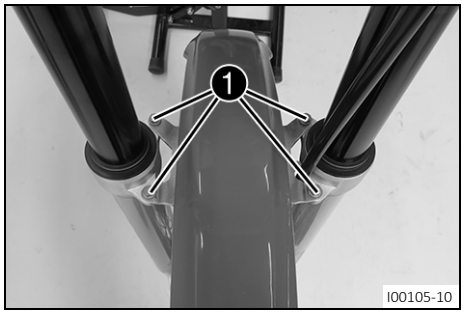

– Retirar los tornillos ❶ y desmontar el guardabarros.

12.15 Montar el guardabarros delantero

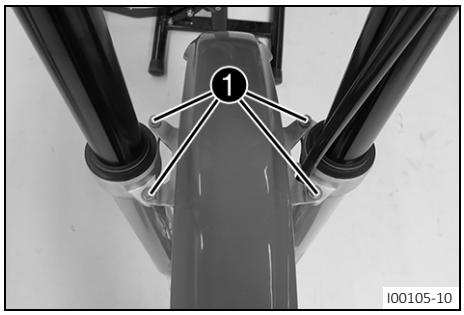

– Posicionar el guardabarros delantero. Montar y apretar los tornillos ❶.

Prescripción

Guardabarros delantero	M6	12 Nm (8,9 lbf ft) **Loctite®243™**

12.16 Desmontar el guardabarros trasero



– Retirar el tornillo ❶.



– Desenganchar el guardabarros trasero por la zona marcada y retirarlo hacia atrás.

12.17 Montar el guardabarros trasero

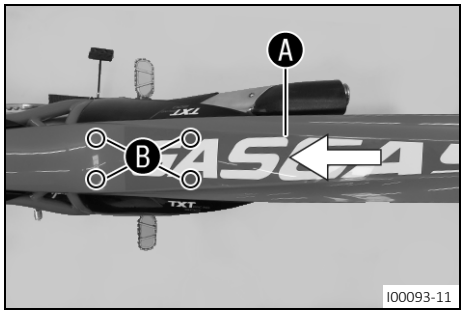

– Enganchar el guardabarros trasero por la zona Ⓐ y enclavarlo por la zona Ⓑ.



– Montar y apretar el tornillo ❶.

Prescripción

Resto de tornillos del tren de rodaje	M6	10 Nm (7,4 lbf ft)

12.18 Desmontar el amortiguador

Trabajo previo

- Levantar la motocicleta con un caballete elevador. (pág. 45)
- Desmontar el guardabarros trasero. (pág. 57)
- Desmontar la caja del filtro de aire. (pág. 58)
- Desmontar el silenciador. (pág. 64)

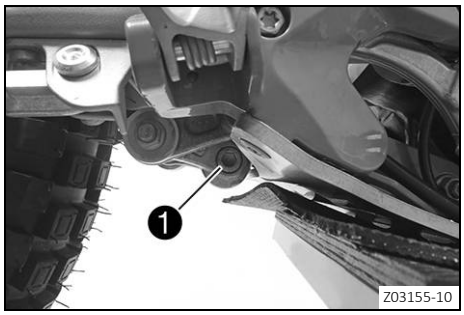

Trabajo principal

- La rueda trasera debe colgar hacia abajo.
- Retirar el tornillo 1.
- Extraer cuidadosamente el amortiguador hacia arriba.

12.19 Montar el amortiguador

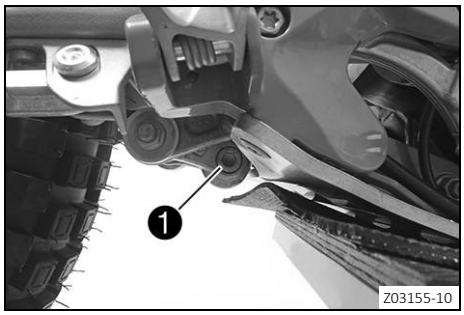

Trabajo principal

- Colocar el amortiguador desde arriba con cuidado.
- Montar y apretar el tornillo 1.

  Prescripción

Tornillo inferior del amortiguador	M10	45 Nm (33,2 lbf ft)

Trabajo posterior

- Montar el silenciador. (pág. 65)
- Montar la caja del filtro de aire. (pág. 59)
- Montar el guardabarros trasero. (pág. 57)
- Quitar la motocicleta del caballete elevador. (pág. 45)

12.20 Desmontar la caja del filtro de aire

Trabajo previo

- Desmontar el guardabarros trasero. (pág. 57)

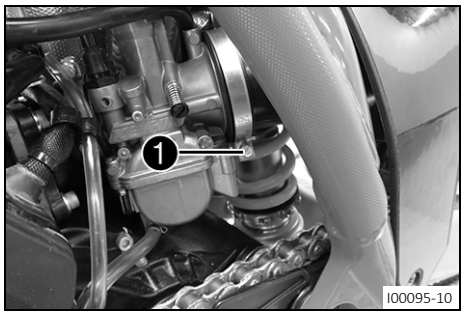

Trabajo principal

- Soltar la abrazadera 1.

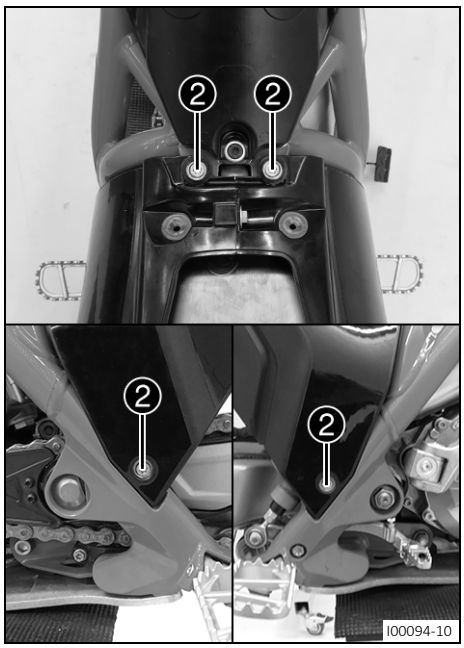

– Retirar los tornillos ❷.
– Elevar la caja de filtro de aire del chasis.

12.21 Montar la caja del filtro de aire

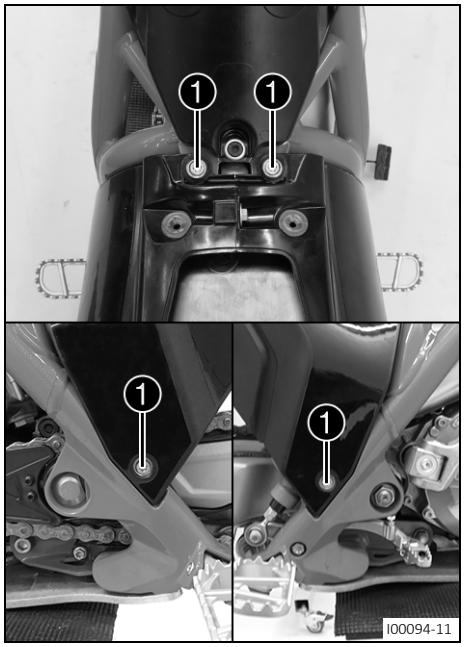

Trabajo principal

– Colocar la caja de filtro de aire con cuidado en el chasis, desplazando a la vez el manguito de aspiración en el carburador.
– Montar y apretar los tornillos ❶.

Prescripción

Tornillo de la caja del filtro de aire	M6	6 Nm (4,4 lbf ft)

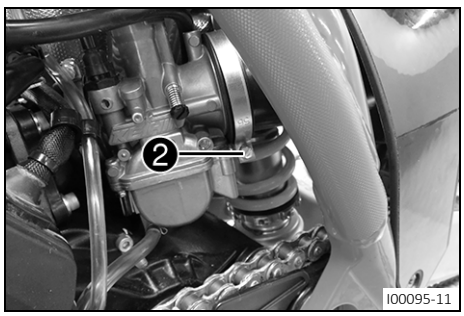

– Posicionar y apretar la abrazadera ❷.

Trabajo posterior

– Montar el guardabarros trasero. (📖 pág. 57)

12.22 Desmontar el filtro de aire

Indicación

Daños en el motor El aire de admisión sin filtrar afecta de forma negativa a la durabilidad del motor.

Sin filtro de aire entra polvo y suciedad en el motor.

– No ponga en marcha nunca el vehículo sin filtro de aire.

Indicación

Peligro para el medio ambiente Los materiales contaminantes provocan daños en el medio ambiente.

– Los aceites, grasas, filtros, combustibles, productos de limpieza, líquido de frenos, etc., deben eliminarse correctamente y en conformidad con la normativa en vigor.

Trabajo previo

– Desmontar el guardabarros trasero. (📖 pág. 57)

Trabajo principal

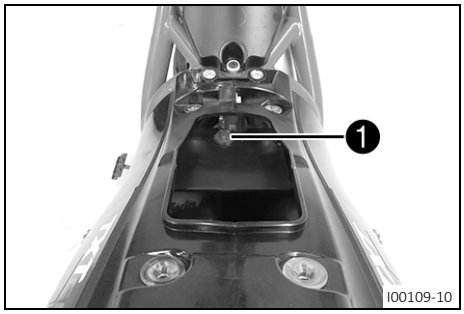

– Retirar el cierre rápido ❶ y quitar la protección contra salpicaduras de la caja de filtro de aire.

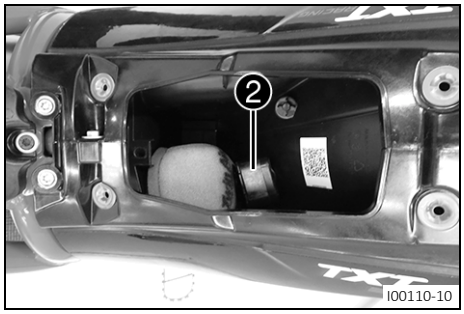

– Retirar el estribo de sujeción del filtro de aire ❷.
– Retirar el filtro de aire con su soporte de la caja de filtro de aire.
– Retirar el filtro de aire de su soporte.

12.23 Montar el filtro de aire

Trabajo principal

– Montar el filtro de aire limpio en su soporte.

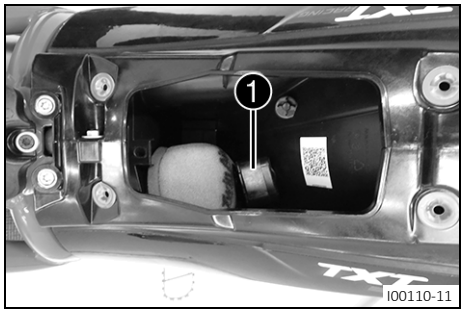

– Posicionar el filtro de aire, montar el estribo de sujeción del filtro de aire ❶.

Información

Si el filtro de aire no está montado correctamente, podría entrar polvo y suciedad en el motor y provocar una avería.

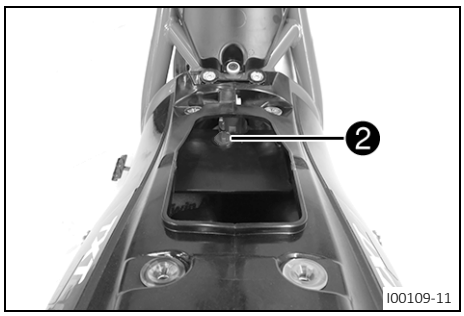

– Posicionar la protección contra salpicaduras en la caja del filtro de aire, montar y apretar el cierre rápido ❷.

Trabajo posterior

– Montar el guardabarros trasero. (📖 pág. 57)

12.24 Limpiar el filtro de aire y la caja del filtro de aire

Indicación

Peligro para el medio ambiente Los materiales contaminantes provocan daños en el medio ambiente.

– Los aceites, grasas, filtros, combustibles, productos de limpieza, líquido de frenos, etc., deben eliminarse correctamente y en conformidad con la normativa en vigor.

Información

No limpiar el filtro de aire con gasolina ni petróleo, ya que estas sustancias son agresivas para la espuma.

Trabajo previo

– Desmontar el guardabarros trasero. (📖 pág. 57)
– Desmontar el filtro de aire. 🔧 (📖 pág. 60)

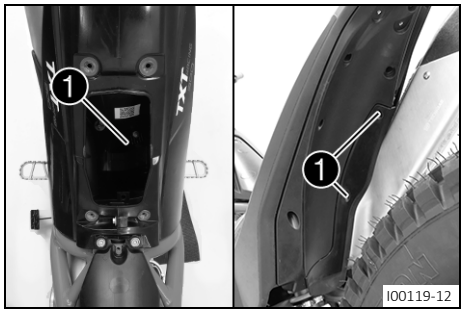

Trabajo principal

– Lavar a fondo el filtro de aire en un líquido de limpieza especial y dejarlo secar bien.

Agente de limpieza para filtros de aire (📖 pág. 133)

Información

Oprimir sólo ligeramente el filtro de aire, no exprimirlo.

– Engrasar el filtro de aire seco con aceite para filtros de aire de alta calidad.

Aceite para filtros de aire de gomaespuma (📖 pág. 133)

– Limpiar la caja del filtro de aire.
– Retirar los tornillos ❶.
– Quitar la protección contra salpicaduras.
– Comprobar si el desagüe está libre.

Información

Este desagüe sirve para vaciar líquidos.

– Posicionar la protección contra salpicaduras y montarla y apretarla con los tornillos ❶.

Prescripción

Tornillo de la parte inferior de la caja del filtro de aire	**EJOT DELTA PT®** K40x12	1,5 Nm (1,11 lbf ft)

Trabajo posterior

– Montar el filtro de aire. (📖 pág. 60)
– Montar el guardabarros trasero. (📖 pág. 57)

12.25 Desmontar el colector

Advertencia

Peligro de quemaduras El equipo de escape alcanza temperaturas elevadas durante el funcionamiento del vehículo.

– Antes de realizar cualquier trabajo, deje que se enfríe el equipo de escape.

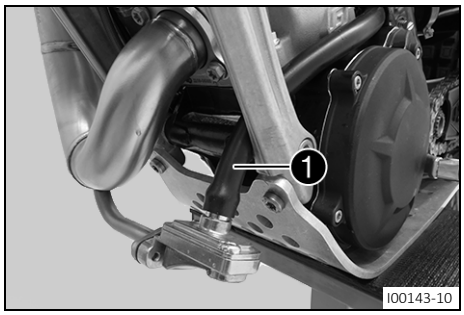

(Opción: homologada)

– Quitar la manguera ❶.

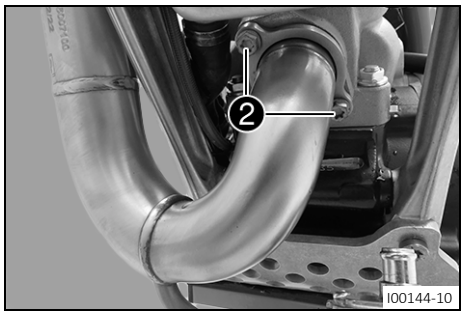

– Retirar los tornillos ❷.
– Quitar el colector hacia delante.

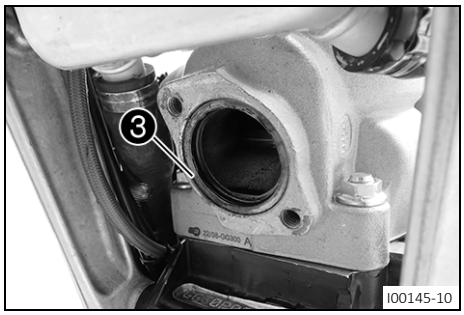

– Retirar la junta ❸.

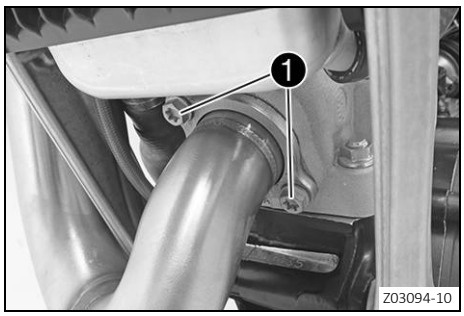

(Opción: no homologada)

- Retirar los tornillos ❶.
- Quitar el colector hacia delante.

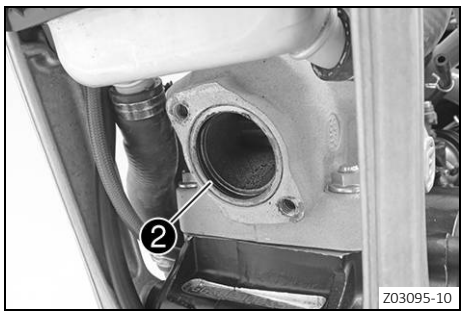

- Retirar la junta ❷.

12.26 Montar el colector

Advertencia

Peligro de quemaduras El equipo de escape alcanza temperaturas elevadas durante el funcionamiento del vehículo.

- Antes de realizar cualquier trabajo, deje que se enfríe el equipo de escape.

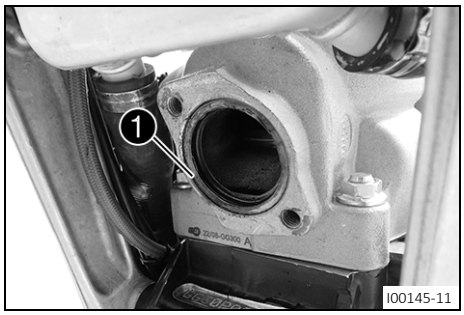

(Opción: homologada)

- Montar la junta ❶.

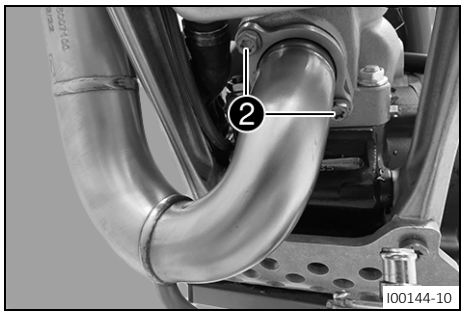

- Posicionar el colector.
- Montar y apretar los tornillos ❷.

  Prescripción

Tornillo del colector	M8	12 Nm (8,9 lbf ft) **Loctite®243™**

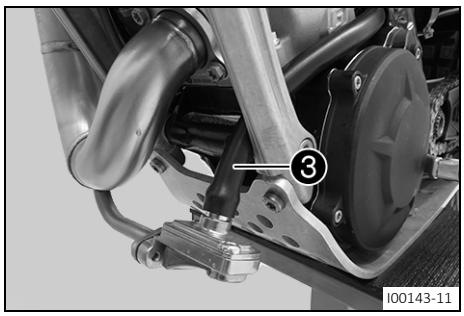

– Montar la manguera ❸.

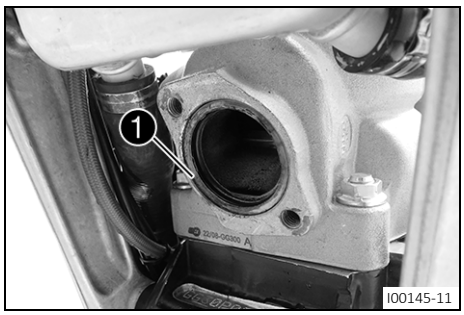

(Opción: no homologada)

– Montar la junta ❶.

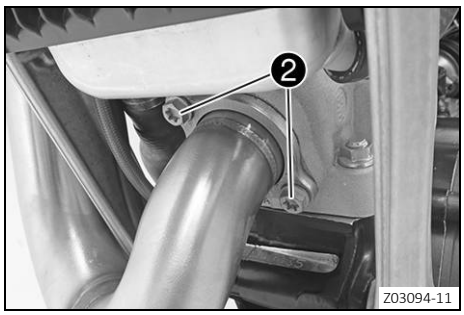

– Posicionar el colector.
– Montar y apretar los tornillos ❷.

Prescripción

Tornillo del colector	M8	12 Nm (8,9 lbf ft) **Loctite®243™**

12.27 Desmontar el silenciador

Advertencia

Peligro de quemaduras El equipo de escape alcanza temperaturas elevadas durante el funcionamiento del vehículo.

– Antes de realizar cualquier trabajo, deje que se enfríe el equipo de escape.

Trabajo previo

– Desmontar el guardabarros trasero. (📖 pág. 57)
– Desmontar la caja del filtro de aire. 🔧(📖 pág. 58)

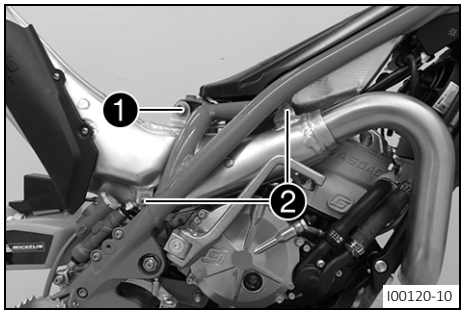

Trabajo principal

– Retirar el tornillo ❶.
– Retirar los tornillos ❷.
– Retirar el silenciador con precaución hacia atrás.

12.28 Montar el silenciador

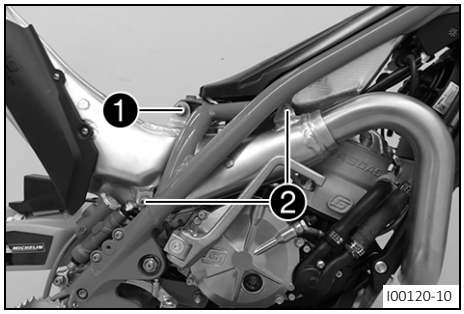

Trabajo principal

– Colocar el silenciador.
– Colocar el amortiguador y montar el tornillo 1, pero no apretarlo todavía.
– Montar los tornillos 2, pero no apretarlos todavía.
– Sacudir ligeramente el silenciador para evitar tensiones.
– Apretar los tornillos 2.

  Prescripción

Tornillo del silenciador en el chasis	M6	14 Nm (10,3 lbf ft)

– Apretar el tornillo 1.

  Prescripción

Tornillo superior del amortiguador	M10	50 Nm (36,9 lbf ft)

Trabajo posterior

– Montar la caja del filtro de aire. (📖 pág. 59)
– Montar el guardabarros trasero. (📖 pág. 57)

12.29 Sustituir el relleno de fibra de vidrio del silenciador

Advertencia

Peligro de quemaduras El equipo de escape alcanza temperaturas elevadas durante el funcionamiento del vehículo.

– Antes de realizar cualquier trabajo, deje que se enfríe el equipo de escape.

Información

Con el tiempo, las fibras del relleno de fibra de vidrio se desvanecen, es decir, el silenciador “se quema”.
Con ello, además de aumentar el nivel de ruidos, se modifica también la característica de potencia del vehículo.

Trabajo previo

– Desmontar el guardabarros trasero. (📖 pág. 57)
– Desmontar la caja del filtro de aire. (📖 pág. 58)

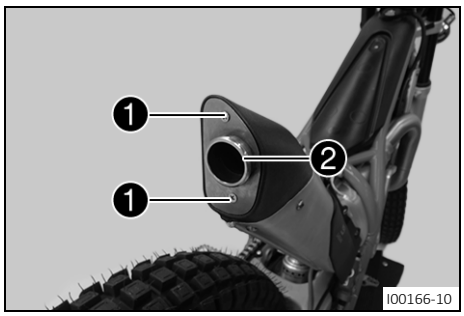

Trabajo principal

– Retirar los tornillos 1.
– Retirar el soporte del tapón final 2.

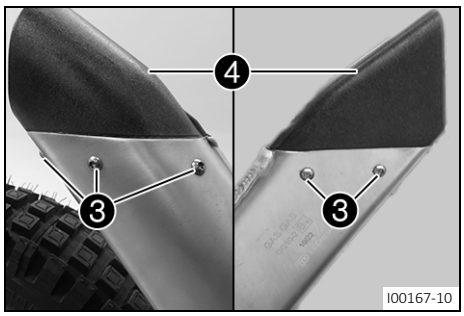

- Retirar los tornillos ❸.
- Retirar el tapón final ❹.

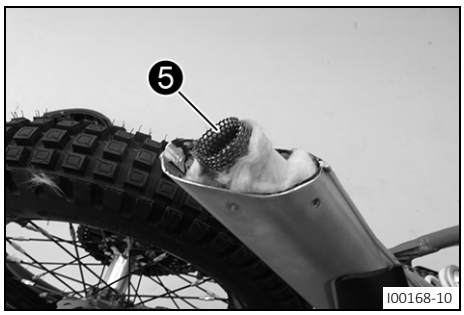

- Extraer el tubo interior ❺ con relleno de fibra de vidrio.
- Retirar el relleno de fibra de vidrio restante del silenciador y el tapón final.
- Limpiar y comprobar el estado de deterioro de las piezas que se deban volver a montar.
- Montar un nuevo tubo interior ❺ con relleno de fibra de vidrio en el silenciador.

  Prescripción

  El lado del tubo interior con el diámetro interior más grande debe colocarse en el tapón final.

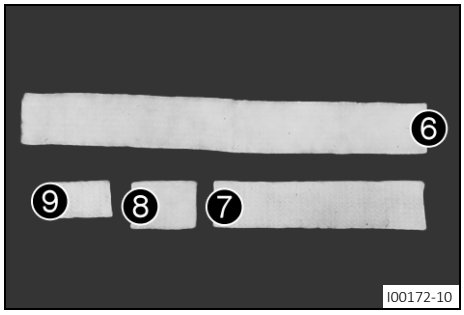

- Preparar los rellenos de fibra de vidrio ❻, ❼, ❽ y ❾ del kit de reparación.

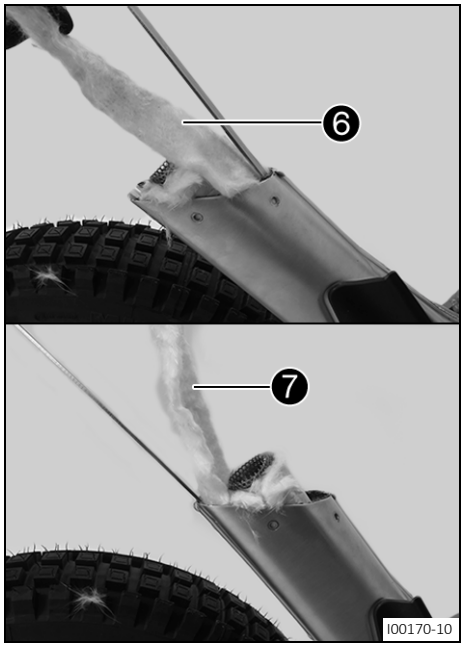

- Doblar el relleno de fibra de vidrio ❻ por la mitad e introducirlo en la parte de arriba del silenciador con la herramienta incluida en el kit de reparación.
- Introducir el relleno de fibra de vidrio ❼ en la parte de abajo del silenciador con la herramienta incluida en el kit de reparación.

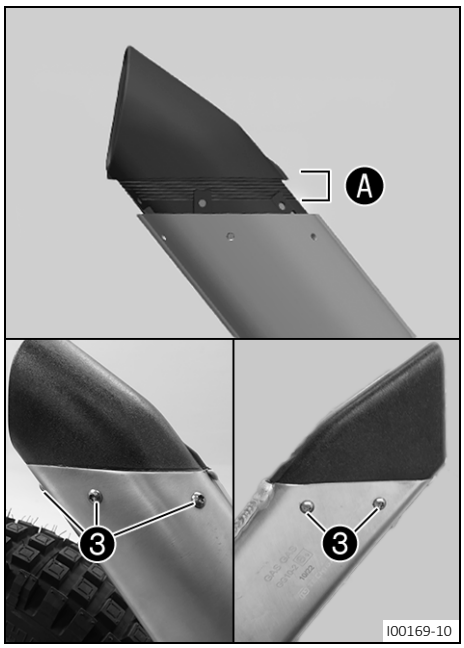

– Posicionar el tapón final y sellarlo en la zona A.

Loctite® 5910

– Montar y apretar los tornillos 3.

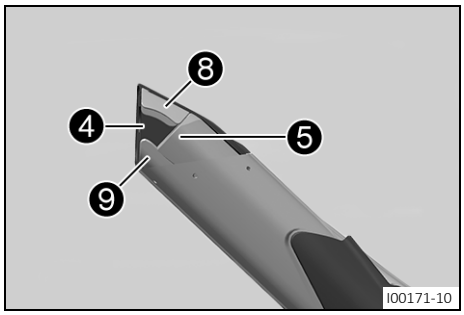

– Posicionar el relleno de fibra de vidrio 8 por encima del tubo interior 5 en el tapón final 4.
– Posicionar el relleno de fibra de vidrio 9 por debajo del tubo interior en el tapón final.

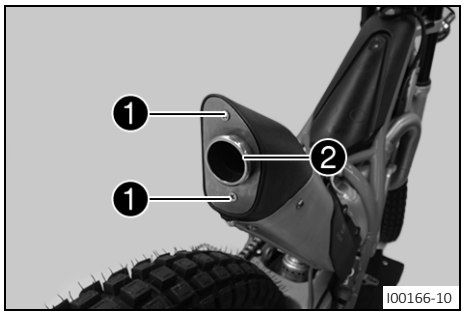

– Posicionar el soporte del tapón final 2.
– Montar y apretar los tornillos 1.

Trabajo posterior

– Montar la caja del filtro de aire. (📖 pág. 59)
– Montar el guardabarros trasero. (📖 pág. 57)

12.30 Desmontar el depósito de combustible

Peligro

Peligro de incendio El combustible es fácilmente inflamable.

El combustible del depósito se dilata con el calor y podría salirse si este está demasiado lleno.

- No reposte el vehículo cerca de fuego abierto o de cigarrillos encendidos.
- Pare el motor para repostar.
- Asegúrese de no verter combustible, en especial sobre las partes del vehículo que estén muy calientes.
- Elimine inmediatamente el combustible que pueda haberse vertido.
- Respete las indicaciones para repostar.

Advertencia

Peligro de envenenamiento El combustible es nocivo para la salud.

- Evite que el combustible entre en contacto con los ojos, la piel o la ropa.
- Acuda inmediatamente a un médico en caso de ingerirse combustible.
- No aspire los vapores del combustible.
- Si el combustible entra en contacto con la piel, lave inmediatamente la zona afectada con agua abundante.
- Si el combustible entra en contacto con los ojos, lávelos bien con agua y acuda inmediatamente a un médico.
- Si se mancha la ropa de combustible, cámbiese de ropa.
- Guarde el combustible correctamente en un bidón adecuado y manténgalo fuera del alcance de los niños.

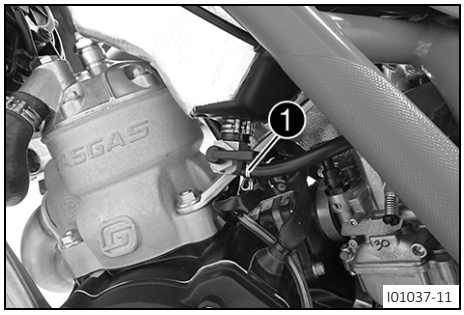

- Girar hacia atrás el mango del grifo de gasolina a la posición **OFF**.
- Mover la abrazadera ❶ hacia atrás y quitar la manguera de combustible.

Información

Es posible que salgan restos de combustible por la manguera de combustible.

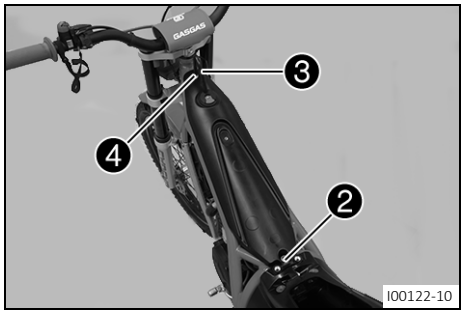

- Retirar el tornillo ❷.
- Quitar la manguera del respiradero ❸.
- Retirar el tornillo ❹.
- Levantar el depósito de combustible por delante y retirarlo del chasis.

12.31 Montar el depósito de combustible

Peligro

Peligro de incendio El combustible es fácilmente inflamable.

El combustible del depósito se dilata con el calor y podría salirse si este está demasiado lleno.

- No reposte el vehículo cerca de fuego abierto o de cigarrillos encendidos.
- Pare el motor para repostar.
- Asegúrese de no verter combustible, en especial sobre las partes del vehículo que estén muy calientes.
- Elimine inmediatamente el combustible que pueda haberse vertido.
- Respete las indicaciones para repostar.

Advertencia

Peligro de envenenamiento El combustible es nocivo para la salud.

- Evite que el combustible entre en contacto con los ojos, la piel o la ropa.
- Acuda inmediatamente a un médico en caso de ingerirse combustible.
- No aspire los vapores del combustible.
- Si el combustible entra en contacto con la piel, lave inmediatamente la zona afectada con agua abundante.
- Si el combustible entra en contacto con los ojos, lávelos bien con agua y acuda inmediatamente a un médico.
- Si se mancha la ropa de combustible, cámbiese de ropa.

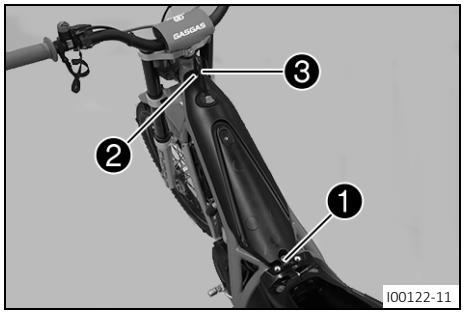

Trabajo principal

- Posicionar el depósito de combustible en el chasis, montar y apretar el tornillo ❶.

  Prescripción

Tornillo de la sujeción del depósito de combustible	M6	6 Nm (4,4 lbf ft)

- Montar y apretar el tornillo ❷.

  Prescripción

Tornillo de la sujeción del depósito de combustible	M6	6 Nm (4,4 lbf ft)

- Insertar la manguera del respiradero ❸.

  Prescripción

Tender la manguera del respiradero sin dobleces.

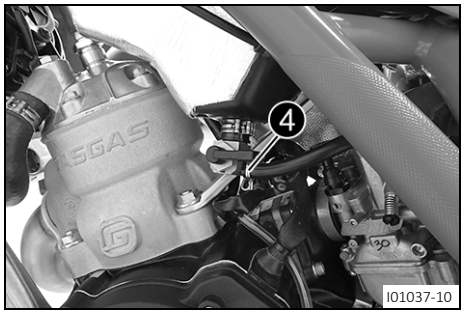

- Insertar la manguera de combustible y asegurarla con la abrazadera ❹.

Trabajo posterior

- Comprobar el tendido del cable bowden del acelerador.

12.32 Controlar el nivel de suciedad de la cadena

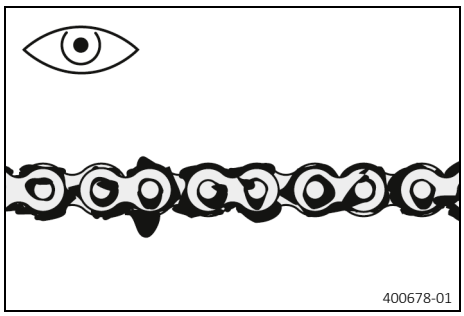

– Controlar si la cadena está sucia.
  » Si la cadena está muy sucia:
    – Limpiar la cadena. (📖 pág. 70)

12.33 Limpiar la cadena

Advertencia
Peligro de accidente El lubricante disminuye la adherencia al suelo de los neumáticos.
– Retire el lubricante de los neumáticos con un producto de limpieza adecuado.

Advertencia
Peligro de accidente El aceite o la grasa en los discos de freno reducen la fuerza de frenado.
– Mantenga siempre los discos de freno libres de aceites y grasas.
– Limpie los discos de freno en caso necesario con un depurador de frenos.

Indicación
Peligro para el medio ambiente Los materiales contaminantes provocan daños en el medio ambiente.
– Los aceites, grasas, filtros, combustibles, productos de limpieza, líquido de frenos, etc., deben eliminarse correctamente y en conformidad con la normativa en vigor.

Información
La vida útil de la cadena depende en gran medida de su cuidado.

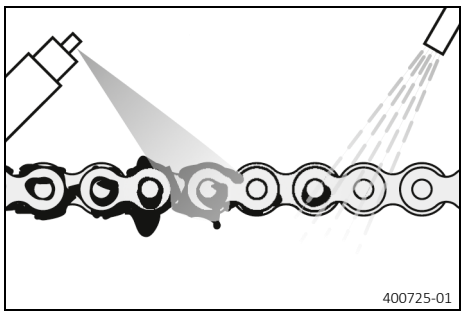

Trabajo previo
– Levantar la motocicleta con un caballete elevador. (📖 pág. 45)

Trabajo principal
– Quitar la suciedad basta con un chorro suave de agua.
– Eliminar los restos de lubricante con un limpiador para cadenas.

Agente de limpieza para cadenas (📖 pág. 133)

– Cuando se haya secado, aplicar spray para cadenas.

Spray para cadenas (todoterreno) (📖 pág. 134)

Trabajo posterior
– Quitar la motocicleta del caballete elevador. (📖 pág. 45)

12.34 Comprobar la tensión de la cadena

Advertencia

Peligro de accidente Una tensión de la cadena incorrecta daña los componentes y provoca accidentes.

Si la cadena está demasiado tensa, se desgastan la cadena, el piñón de la cadena, la corona de la cadena, así como el cojinete del cambio y el cojinete de la rueda trasera. Algunos componentes se pueden rasgar o romper en caso de sobrecarga.

Si la cadena está demasiado suelta, esta se puede salir del piñón de la cadena o de la corona de la cadena. Como consecuencia, la rueda trasera se bloquea o el motor resulta dañado.

– Compruebe la tensión de la cadena periódicamente.
– Ajuste la tensión de la cadena de acuerdo con las especificaciones.

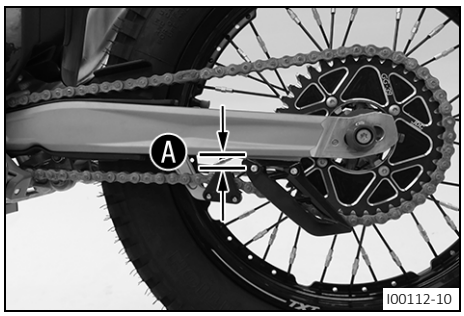

Trabajo previo

– Levantar la motocicleta con un caballete elevador. (pág. 45)

Trabajo principal

– Determinar la distancia Ⓐ entre el basculante y el tensor de la cadena.

Información

El vehículo dispone de un tensor de la cadena pretensado. Debido a que las cadenas no se desgastan siempre de forma homogénea, la medida debe repetirse en varios puntos de la cadena.

Tensión de la cadena	10 … 20 mm (0,39 … 0,79 in)

» Si la tensión de la cadena no coincide con el valor prescrito:
– Ajustar la tensión de la cadena. (pág. 71)

Trabajo posterior

– Quitar la motocicleta del caballete elevador. (pág. 45)

12.35 Ajustar la tensión de la cadena

Advertencia

Peligro de accidente Una tensión de la cadena incorrecta daña los componentes y provoca accidentes.

Si la cadena está demasiado tensa, se desgastan la cadena, el piñón de la cadena, la corona de la cadena, así como el cojinete del cambio y el cojinete de la rueda trasera. Algunos componentes se pueden rasgar o romper en caso de sobrecarga.

Si la cadena está demasiado suelta, esta se puede salir del piñón de la cadena o de la corona de la cadena. Como consecuencia, la rueda trasera se bloquea o el motor resulta dañado.

– Compruebe la tensión de la cadena periódicamente.
– Ajuste la tensión de la cadena de acuerdo con las especificaciones.

Trabajo previo

– Levantar la motocicleta con un caballete elevador. (pág. 45)
– Comprobar la tensión de la cadena. (pág. 71)

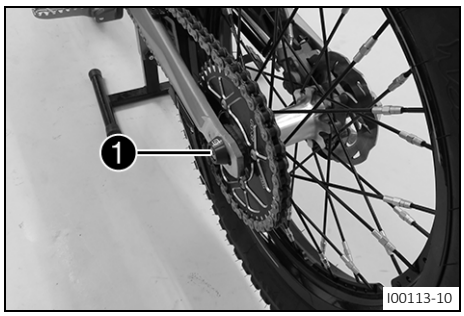

Trabajo principal

– Soltar el tornillo ❶.

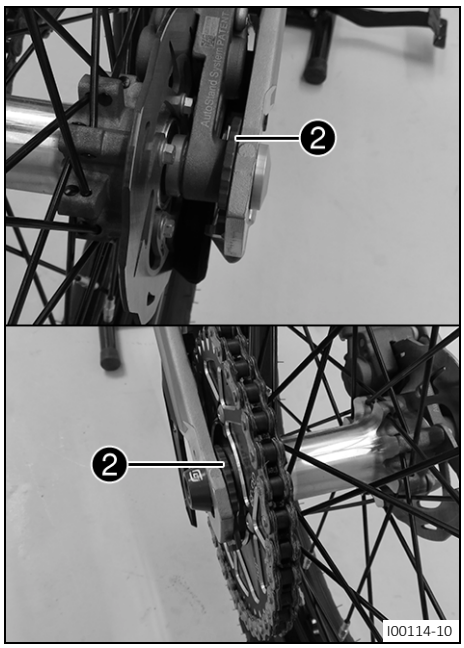

– Ajustar la tensión de la cadena girando las excéntricas ❷ a la izquierda y a la derecha.

Prescripción

Tensión de la cadena	10 … 20 mm (0,39 … 0,79 in)
Girar las excéntricas izquierda y derecha de forma que estén en la misma muesca. Con ello, la rueda trasera está correctamente alineada.	

– Apretar el tornillo ❶.

Prescripción

Tornillo del eje de la rueda trasera	M10	50 Nm (36,9 lbf ft)

Trabajo posterior

– Quitar la motocicleta del caballete elevador. (📖 pág. 45)

12.36 Comprobar la cadena, la corona, el piñón y la guía de la cadena

Trabajo previo

– Levantar la motocicleta con un caballete elevador. (📖 pág. 45)

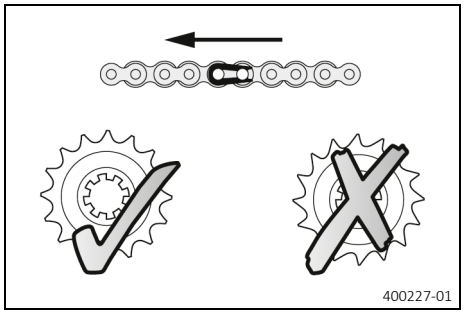

Trabajo principal

– Poner la caja de cambios en posición de ralentí.
– Comprobar si la cadena, la corona de la cadena y el piñón de la cadena están desgastados.
  » Si la cadena, la corona de la cadena o el piñón de la cadena están desgastados:
    – Sustituir el juego de transmisión. 🔧

> **Información**
> La cadena, la corona y el piñón deben cambiarse siempre juntos.

Trabajo posterior

– Quitar la motocicleta del caballete elevador. (📖 pág. 45)

12.37 Controlar el chasis

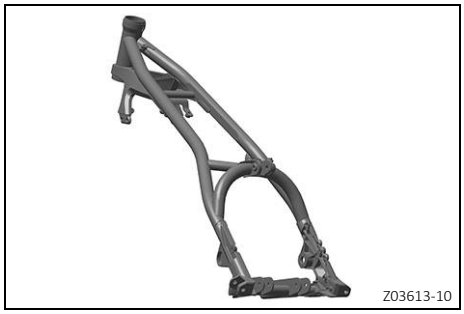
Z03613-10

– Comprobar si el chasis está deteriorado, agrietado o deformado.
  » Si el chasis está deteriorado, agrietado o deformado:
    – Sustituir el chasis.

    Prescripción

Las reparaciones del chasis no están permitidas.

12.38 Comprobar el basculante

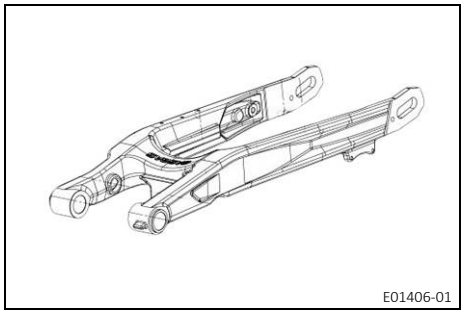
E01406-01

– Comprobar si el basculante está deteriorado, agrietado o deformado.
  » Si el basculante está deteriorado, agrietado o deformado:
    – Sustituir el basculante.

    Información
    Cambiar siempre un basculante deteriorado. GAS-GAS Motorcycles no permite reparar el basculante.

12.39 Comprobar la empuñadura de goma

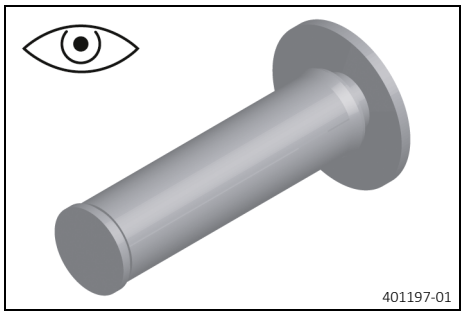
401197-01

– Comprobar si las empuñaduras de goma del manillar están deterioradas o desgastadas y si están colocadas firmemente.
  » Si una empuñadura de goma está deteriorada, desgastada o suelta:
    – Sustituir y asegurar la empuñadura de goma.

Cola para la empuñadura de goma (00062030051) (pág. 133)

12.40 Comprobar la carrera en vacío en la maneta del embrague

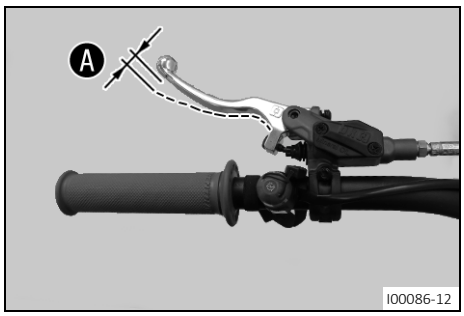

I00086-12

– Tirar de la maneta del embrague y controlar la carrera en vacío A.

Carrera en vacío en la maneta del embrague	≥ 3 mm (≥ 0,12 in)

  » Si la carrera en vacío no coincide con el valor prescrito:
    – Ajustar la carrera en vacío en la maneta del embrague. (pág. 74)

12.41 Ajustar la carrera en vacío en la maneta del embrague

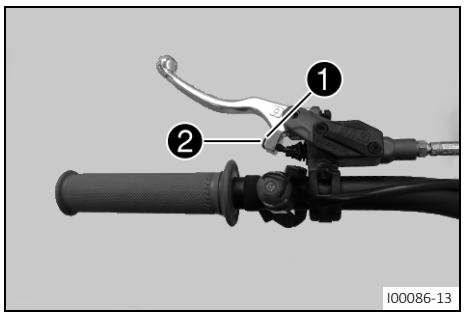

– Comprobar la carrera en vacío en la maneta del embrague. (pág. 73)
– Soltar la tuerca ❶.
– Ajustar la carrera en vacío de la maneta del embrague con el tornillo de ajuste ❷.

Información
Girando el tornillo de ajuste en sentido horario se reduce la carrera en vacío. El punto de resistencia se aleja del manillar.
Girando el tornillo de ajuste en sentido antihorario se aumenta la carrera en vacío. El punto de resistencia se acerca al manillar.
El margen de ajuste es limitado.
No aplicar fuerza.
No realizar los ajustes durante la conducción.

– Sujetar el tornillo de ajuste ❷ y apretar la tuerca ❶.

12.42 Ajustar la posición básica de la maneta del embrague

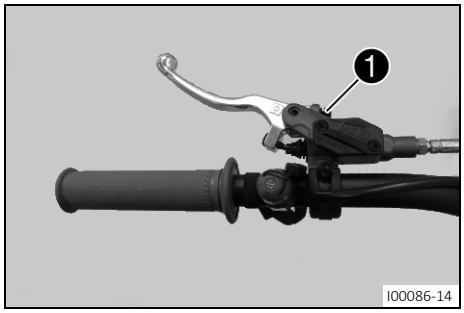

Trabajo principal
– Adaptar la posición básica de la maneta del embrague al tamaño de la mano con el tornillo de ajuste ❶.

Información
Girando el tornillo de ajuste en sentido antihorario, la maneta del embrague se acerca al manillar.
Girando el tornillo de ajuste en sentido horario, la maneta del embrague se separa del manillar.
El margen de ajuste es limitado.
No aplicar fuerza.
No realizar los ajustes durante la conducción.

Trabajo posterior
– Comprobar la carrera en vacío en la maneta del embrague. (pág. 73)

12.43 Controlar y corregir el nivel de líquido del embrague hidráulico

Indicación
Peligro para el medio ambiente Los materiales contaminantes provocan daños en el medio ambiente.
– Los aceites, grasas, filtros, combustibles, productos de limpieza, líquido de frenos, etc., deben eliminarse correctamente y en conformidad con la normativa en vigor.

Información
El nivel de líquido aumenta a medida que se desgastan los discos de forro del embrague.
No utilizar líquido de frenos.

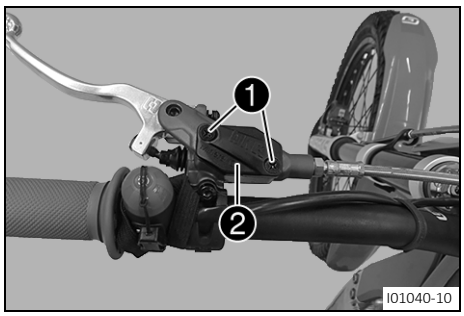

– Colocar el depósito de reserva del embrague hidráulico montado sobre el manillar en posición horizontal.
– Retirar los tornillos 1.
– Desmontar la tapa 2 con la membrana.
– Controlar el nivel de líquido.

Nivel de líquido por debajo del borde superior del depósito	4 mm (0,16 in)

» Si el nivel de líquido no coincide con el valor prescrito:
– Corregir el nivel de líquido del embrague hidráulico.

Aceite hidráulico (15) (pág. 131)

– Colocar la tapa 2 con la membrana. Montar y apretar los tornillos 1.

12.44 Cambiar el líquido del embrague hidráulico

Indicación

Peligro para el medio ambiente Los materiales contaminantes provocan daños en el medio ambiente.

– Los aceites, grasas, filtros, combustibles, productos de limpieza, líquido de frenos, etc., deben eliminarse correctamente y en conformidad con la normativa en vigor.

Información

No utilizar líquido de frenos.

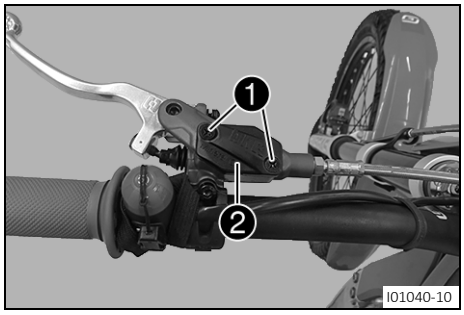

– Colocar el depósito de reserva del embrague hidráulico montado sobre el manillar en posición horizontal.
– Retirar los tornillos 1.
– Desmontar la tapa 2 con la membrana.

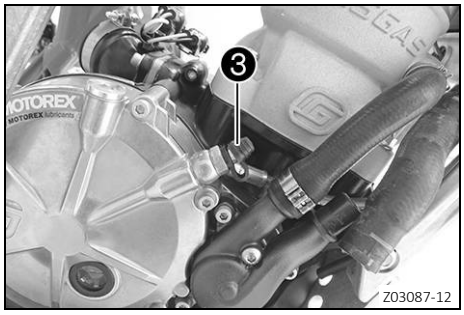

– Llenar la jeringa de purga de aire con el líquido adecuado.

Aceite hidráulico (15) (pág. 131)

– Desmontar la cubierta de protección del cilindro receptor del embrague, soltar el tornillo de purga de aire 3 y montar la jeringa de purga de aire.

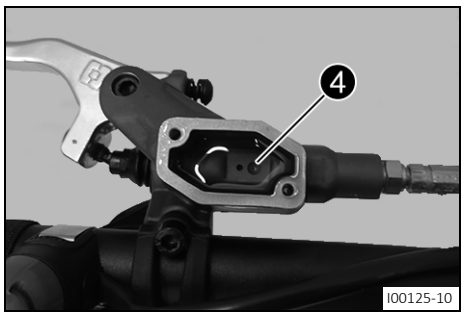

– Inyectar líquido en el sistema solamente hasta que este salga sin burbujas por el orificio ❹ del cilindro emisor.
– Durante esta operación, aspirar líquido del depósito de reserva del cilindro emisor, para evitar que rebose.
– Desmontar la jeringa de purga de aire. Apretar el tornillo de purga de aire. Montar la cubierta de protección.
– Corregir el nivel de líquido del embrague hidráulico.

  Prescripción

Nivel de líquido por debajo del borde superior del depósito	4 mm (0,16 in)

– Colocar la tapa ❷ con la membrana. Montar y apretar los tornillos ❶.

13.1 Comprobar la carrera en vacío de la maneta del freno de mano

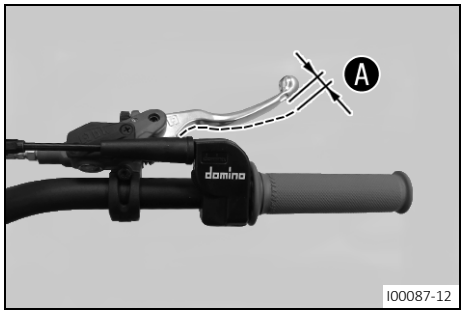

– Accionar la maneta del freno de mano y controlar la carrera en vacío Ⓐ.

Carrera en vacío en la maneta del freno de mano	≥ 3 mm (≥ 0,12 in)

» Si la carrera en vacío no coincide con el valor prescrito:
  – Ajustar la carrera en vacío en la maneta del freno de mano. 🔧 (📖 pág. 77)

13.2 Ajustar la carrera en vacío en la maneta del freno de mano 🔧

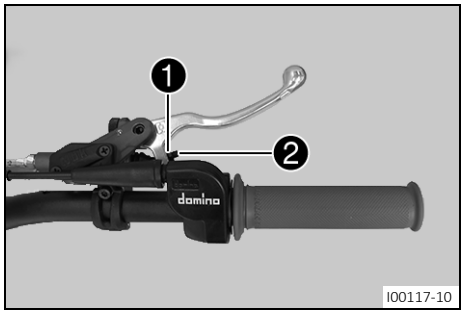

– Comprobar la carrera en vacío de la maneta del freno de mano. (📖 pág. 77)
– Soltar la tuerca ❶.
– Ajustar la carrera en vacío de la maneta del freno de mano con el tornillo de ajuste ❷.

Información
Girando el tornillo de ajuste en sentido horario se reduce la carrera en vacío. El punto de resistencia se aleja del manillar.
Girando el tornillo de ajuste en sentido antihorario se aumenta la carrera en vacío. El punto de resistencia se acerca al manillar.
El margen de ajuste es limitado.
No aplicar fuerza.
No realizar los ajustes durante la conducción.

– Sujetar el tornillo de ajuste ❷ y apretar la tuerca ❶.

13.3 Ajustar la posición básica de la maneta del freno de mano 🔧

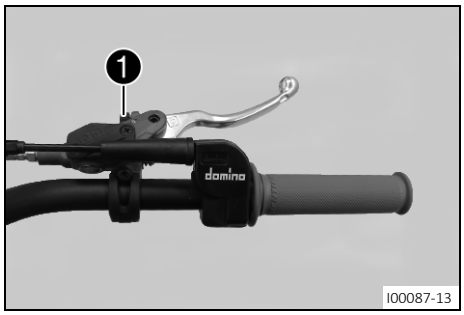

Trabajo principal

– Adaptar la posición básica de la maneta del freno de mano al tamaño de la mano con el tornillo de ajuste ❶.

Información
Girando el tornillo de ajuste en sentido horario, la maneta del freno de mano se acerca al manillar.
Girando el tornillo de ajuste en sentido antihorario, la maneta del freno de mano se separa del manillar.
El margen de ajuste es limitado.
El tornillo de ajuste solo debe girarse con la mano y no se debe forzar.
No realizar los ajustes durante la conducción.

Trabajo posterior

– Comprobar la carrera en vacío de la maneta del freno de mano. (📖 pág. 77)

13.4 Desmontar el protector del disco de freno delantero



– Quitar los tornillos 1 y retirar el protector del disco de freno hacia atrás.

13.5 Montar el protector del disco de freno delantero



– Colocar el protector del disco de freno delantero.
– Montar y apretar los tornillos 1.

Prescripción

Tornillo de la pinza del freno delantero	M8	25 Nm (18,4 lbf ft)

13.6 Desmontar la pinza del freno delantero

Trabajo previo

– Desmontar el protector del disco de freno delantero. (pág. 78)



Trabajo principal

– Oprimir las pastillas de freno ladeando ligeramente la pinza del freno sobre el disco de freno.
– Separar con cuidado la pinza del freno del disco de freno hacia arriba y dejarla colgando de un lado.

Información
Tapar los componentes para que no resulten dañados.

13.7 Montar la pinza del freno delantero

Advertencia
Peligro de accidente El aceite o la grasa en los discos de freno reducen la fuerza de frenado.
– Mantenga siempre los discos de freno libres de aceites y grasas.
– Limpie los discos de freno en caso necesario con un depurador de frenos.



Trabajo principal

– Colocar la pinza del freno con cuidado sobre el disco de freno.

Trabajo posterior

– Montar el protector del disco de freno delantero. (pág. 78)

13.8 Comprobar el nivel de líquido de frenos de la rueda delantera

Advertencia

Peligro de accidente Si no hay nivel de líquido de frenos suficiente, se avería el equipo de frenos.

Si el nivel de líquido de frenos desciende por debajo de la marca o del valor indicados, hay fugas en el equipo de frenos o las pastillas de freno están desgastadas.

– Compruebe el equipo de frenos y deje de circular hasta que se haya solventado el problema. (Su taller especializado autorizado de GASGAS Motorcycles estará encantado de ayudarle.)

Advertencia

Peligro de accidente El líquido de frenos envejecido o inadecuado merma el funcionamiento del equipo de frenos.

– Asegúrese de cambiar el líquido de frenos de las ruedas delantera y trasera conforme a lo especificado en el programa de servicio. (Su taller especializado autorizado de GASGAS Motorcycles estará encantado de ayudarle.)
– Asegúrese de que solo se utilice líquido de frenos limpio y autorizado procedente de un recipiente cerrado herméticamente. (Su taller especializado autorizado de GASGAS Motorcycles estará encantado de ayudarle.)

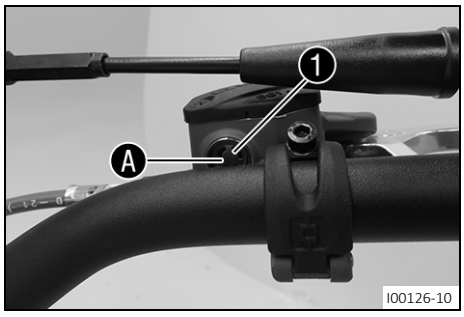

– Colocar en posición horizontal el depósito de compensación del líquido de frenos que está montado en el manillar.
– Comprobar el nivel de líquido de frenos en la mirilla 1.
  » Si se puede ver una burbuja de aire en la parte superior de la mirilla A:
    – Rellenar el líquido de frenos de la rueda delantera. (pág. 79)

13.9 Rellenar el líquido de frenos de la rueda delantera

Advertencia

Peligro de accidente Si no hay nivel de líquido de frenos suficiente, se avería el equipo de frenos.

Si el nivel de líquido de frenos desciende por debajo de la marca o del valor indicados, hay fugas en el equipo de frenos o las pastillas de freno están desgastadas.

– Compruebe el equipo de frenos y deje de circular hasta que se haya solventado el problema. (Su taller especializado autorizado de GASGAS Motorcycles estará encantado de ayudarle.)

Advertencia

Irritación de la piel El líquido de frenos es nocivo para la salud.

- Mantenga el líquido de frenos fuera del alcance de los niños.
- Utilizar ropa y gafas de protección adecuadas.
- Evite que el líquido de frenos entre en contacto con la piel, los ojos o la ropa.
- Acuda inmediatamente a un médico en caso de ingerirse líquido de frenos.
- Si el líquido de frenos entra en contacto con la piel, lave inmediatamente la zona afectada con agua abundante.
- Si el líquido de frenos entra en contacto con los ojos, lávelos bien con agua y acuda inmediatamente a un médico.
- Si se mancha la ropa de líquido de frenos, cámbiese de ropa.

Advertencia

Peligro de accidente El líquido de frenos envejecido o inadecuado merma el funcionamiento del equipo de frenos.

- Asegúrese de cambiar el líquido de frenos de las ruedas delantera y trasera conforme a lo especificado en el programa de servicio. (Su taller especializado autorizado de GASGAS Motorcycles estará encantado de ayudarle.)
- Asegúrese de que solo se utilice líquido de frenos limpio y autorizado procedente de un recipiente cerrado herméticamente. (Su taller especializado autorizado de GASGAS Motorcycles estará encantado de ayudarle.)

Indicación

Peligro para el medio ambiente Los materiales contaminantes provocan daños en el medio ambiente.

- Los aceites, grasas, filtros, combustibles, productos de limpieza, líquido de frenos, etc., deben eliminarse correctamente y en conformidad con la normativa en vigor.

Información

No debe permitirse que el líquido de frenos entre en contacto con las piezas pintadas del vehículo, ya que daña la pintura.

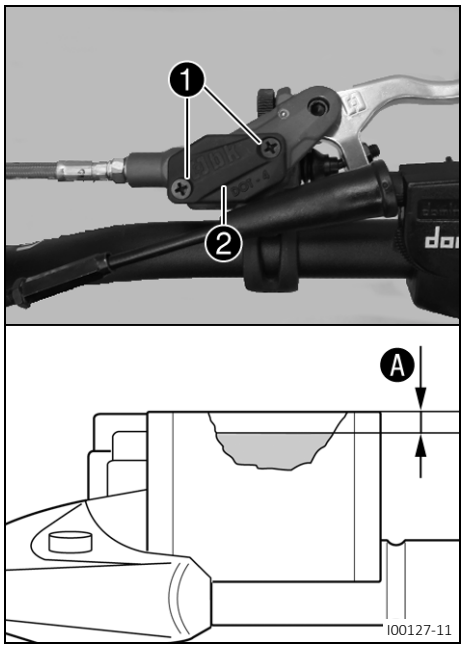

Trabajo previo

- Comprobar las pastillas de freno y el seguro de las pastillas de freno de la rueda delantera. (pág. 81)

Trabajo principal

- Colocar en posición horizontal el depósito de compensación del líquido de frenos que está montado en el manillar.
- Retirar los tornillos 1.
- Desmontar la tapa 2 con la membrana.
- Rellenar líquido de frenos hasta la cota A.

  Prescripción

Cota A (nivel de líquido de frenos debajo del borde superior del depósito)	5 mm (0,2 in)

Líquido de frenos DOT 4/DOT 5.1 (pág. 132)

- Colocar la tapa 2 con la membrana. Montar y apretar los tornillos 1.

Información

Si se derrama o rebosa líquido de frenos, lavar inmediatamente con agua.

13.10 Comprobar las pastillas de freno y el seguro de las pastillas de freno de la rueda delantera

Advertencia

Peligro de accidente Las pastillas de freno desgastadas reducen la fuerza de frenado.

– Asegúrese de cambiar de inmediato las pastillas de freno desgastadas. (Su taller especializado autorizado de GASGAS Motorcycles estará encantado de ayudarle.)

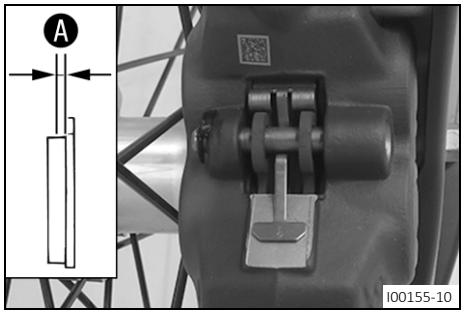

– Comprobar el espesor mínimo de las pastillas de freno A.

Espesor mínimo de las pastillas de freno A	≥ 1 mm (≥ 0,04 in)

» Si el espesor de las pastillas de freno es inferior al mínimo:

– Sustituir las pastillas de freno de la rueda delantera. (pág. 81)

– Controlar si las pastillas de freno están deterioradas o fisuradas.

» En caso de detectar daños o grietas:

– Sustituir las pastillas de freno de la rueda delantera. (pág. 81)

– Comprobar el seguro de las pastillas de freno.

» Si las pastillas de freno no están aseguradas correctamente:

– Asegurar las pastillas de freno; en caso necesario, utilizar piezas nuevas.

13.11 Sustituir las pastillas de freno de la rueda delantera

Advertencia

Peligro de accidente Un servicio realizado incorrectamente avería el equipo de frenos.

– Asegúrese de que el mantenimiento y las reparaciones se realicen correctamente. (Su taller especializado autorizado de GASGAS Motorcycles estará encantado de ayudarle.)

Advertencia

Irritación de la piel El líquido de frenos es nocivo para la salud.

– Mantenga el líquido de frenos fuera del alcance de los niños.
– Utilizar ropa y gafas de protección adecuadas.
– Evite que el líquido de frenos entre en contacto con la piel, los ojos o la ropa.
– Acuda inmediatamente a un médico en caso de ingerirse líquido de frenos.
– Si el líquido de frenos entra en contacto con la piel, lave inmediatamente la zona afectada con agua abundante.
– Si el líquido de frenos entra en contacto con los ojos, lávelos bien con agua y acuda inmediatamente a un médico.
– Si se mancha la ropa de líquido de frenos, cámbiese de ropa.

Advertencia

Peligro de accidente El líquido de frenos envejecido o inadecuado merma el funcionamiento del equipo de frenos.

– Asegúrese de cambiar el líquido de frenos de las ruedas delantera y trasera conforme a lo especificado en el programa de servicio. (Su taller especializado autorizado de GASGAS Motorcycles estará encantado de ayudarle.)
– Asegúrese de que solo se utilice líquido de frenos limpio y autorizado procedente de un recipiente cerrado herméticamente. (Su taller especializado autorizado de GASGAS Motorcycles estará encantado de ayudarle.)

Advertencia

Peligro de accidente El aceite o la grasa en los discos de freno reducen la fuerza de frenado.

– Mantenga siempre los discos de freno libres de aceites y grasas.
– Limpie los discos de freno en caso necesario con un depurador de frenos.

Advertencia

Peligro de accidente Las pastillas de freno no autorizadas modifican la fuerza de frenado.

No todas las pastillas de freno están verificadas y homologadas para las motocicletas GASGAS. La estructura y el valor de fricción de las pastillas de freno, así como la potencia de frenada, podrían diferir notablemente de los de las pastillas de freno originales.

Si se emplean otras pastillas de freno diferentes de las equipadas originalmente, no se garantiza la conformidad con la homologación original. En este caso, el vehículo ya no responde al ajuste de fábrica y la garantía pierde validez.

– Utilice solamente pastillas de freno autorizadas o recomendadas por GASGAS Motorcycles.

Indicación

Peligro para el medio ambiente Los materiales contaminantes provocan daños en el medio ambiente.

– Los aceites, grasas, filtros, combustibles, productos de limpieza, líquido de frenos, etc., deben eliminarse correctamente y en conformidad con la normativa en vigor.

Información

No debe permitirse que el líquido de frenos entre en contacto con las piezas pintadas del vehículo, ya que daña la pintura.

Trabajo previo

– Desmontar el protector del disco de freno delantero. (pág. 78)
– Desmontar la pinza del freno delantero. (pág. 78)

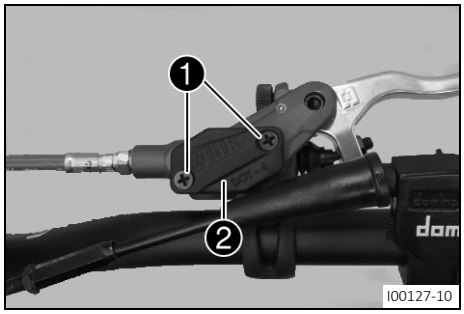

Trabajo principal

– Colocar en posición horizontal el depósito de compensación del líquido de frenos que está montado en el manillar.
– Retirar los tornillos 1.
– Desmontar la tapa 2 con la membrana.

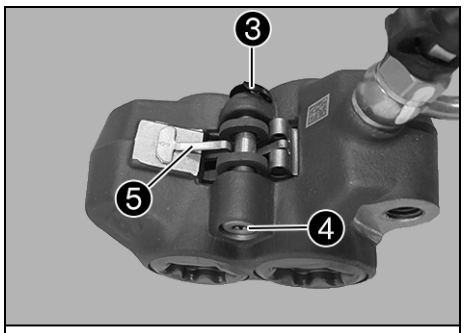

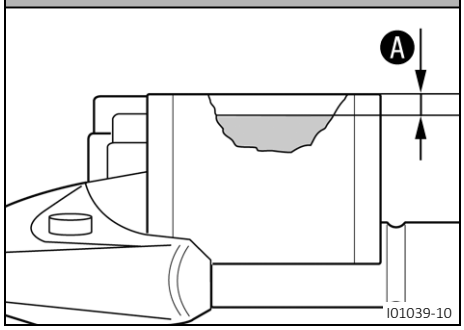

– Retirar la arandela de retención 3 y quitar el tornillo 4.
– Retirar el muelle de retención 5 y las pastillas de freno.
– Limpiar la pinza del freno.
– Colocar las nuevas pastillas de freno.

Información
Sustituir siempre todas las pastillas de freno.

– Posicionar el muelle de retención 5.
– Montar y apretar el tornillo 4.

Información
A fin de facilitar el montaje del tornillo, presionar los muelles de retención hacia abajo.
Asegurarse de que la posición de los muelles de retención sea correcta.

– Montar la arandela de retención 3.
– Rellenar líquido de frenos hasta la cota A.

Prescripción

Cota A (nivel de líquido de frenos debajo del borde superior del depósito)	5 mm (0,2 in)

Líquido de frenos DOT 4/DOT 5.1 (pág. 132)

– Colocar la tapa 2 con la membrana. Montar y apretar los tornillos 1.

Información
Si se derrama o rebosa líquido de frenos, lavar inmediatamente con agua.

Trabajo posterior
– Montar la pinza del freno delantero. (pág. 78)
– Montar el protector del disco de freno delantero. (pág. 78)

13.12 Comprobar los discos de freno

Advertencia
Peligro de accidente Los discos de freno desgastados reducen la fuerza de frenado.
– Asegúrese de cambiar de inmediato los discos de freno desgastados. (Su taller especializado autorizado de GASGAS Motorcycles estará encantado de ayudarle.)

Condición

Trabajo previo
– Desmontar el protector del disco de freno delantero. (pág. 78)

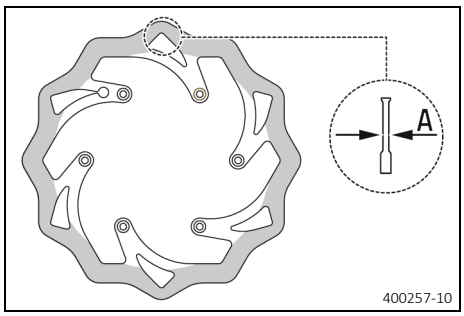

Trabajo principal

– Comprobar la cota de espesor Ⓐ en la parte delantera y trasera de los discos de freno, en varios puntos del disco de freno.

Información
A causa del desgaste disminuye el espesor del disco de freno en la superficie de apoyo de las pastillas de freno.

Discos de freno - Límite de desgaste	
Delante	2,7 mm (0,106 in)
Detrás	2,7 mm (0,106 in)

» Si el espesor del disco de freno es inferior al valor prescrito:
  – Sustituir el disco de freno de la rueda delantera.
  – Sustituir el disco del freno trasero.

– Comprobar si los discos de freno delantero y trasero están deteriorados, agrietados o deformados.
  » Si el disco de freno está deteriorado, agrietado o deformado:
    – Sustituir el disco de freno de la rueda delantera.
    – Sustituir el disco del freno trasero.

Trabajo posterior

– Montar el protector del disco de freno delantero. (pág. 78)

13.13 Controlar la carrera en vacío del pedal del freno

Advertencia
Peligro de accidente Avería del equipo de frenos en caso de sobrecalentamiento o ajuste incorrecto.

Si no existe carrera en vacío en el pedal del freno, el equipo de frenos ejerce presión sobre el freno trasero.

– Ajuste la carrera en vacío del pedal del freno de acuerdo con las especificaciones.
– Asegúrese de que los trabajos de ajuste se realicen correctamente. (Su taller especializado autorizado de GAS-GAS Motorcycles estará encantado de ayudarle.)

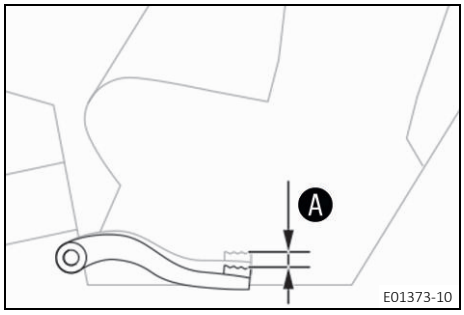

– Mover el pedal del freno en ambas direcciones entre el tope final y el punto de contacto con el émbolo del cilindro del freno y controlar la carrera en vacío Ⓐ.

Prescripción

Carrera en vacío del pedal del freno	3 … 5 mm (0,12 … 0,2 in)

» Si la carrera en vacío no coincide con el valor prescrito:
  – Ajustar la posición básica del pedal del freno. (pág. 85)

13.14 Ajustar la posición básica del pedal del freno

Advertencia

Peligro de accidente Avería del equipo de frenos en caso de sobrecalentamiento o ajuste incorrecto.

Si no existe carrera en vacío en el pedal del freno, el equipo de frenos ejerce presión sobre el freno trasero.

– Ajuste la carrera en vacío del pedal del freno de acuerdo con las especificaciones.
– Asegúrese de que los trabajos de ajuste se realicen correctamente. (Su taller especializado autorizado de GASGAS Motorcycles estará encantado de ayudarle.)

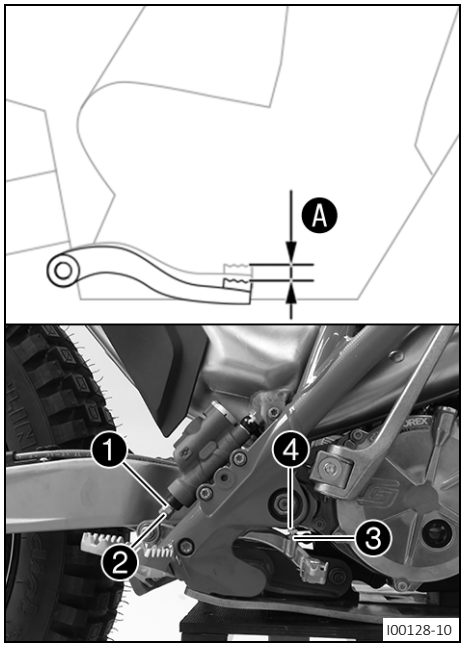

– Soltar la tuerca ❶ y girarla con el vástago de presión ❷ para ajustar la carrera en vacío máxima.
– Para personalizar la posición básica del pedal del freno, soltar la tuerca ❸ y girar el tornillo ❹ en consecuencia.

Información

El margen de ajuste es limitado.

– Girar debidamente el vástago de presión ❷ hasta alcanzar la carrera en vacío Ⓐ. Si fuera necesario, adaptar la posición básica del pedal del freno.

Prescripción

Carrera en vacío del pedal del freno	3 … 5 mm (0,12 … 0,2 in)

– Sujetar el tornillo ❹ y apretar la tuerca ❸.
– Sujetar el vástago de presión ❷ y apretar la tuerca ❶.

13.15 Controlar el nivel de líquido de frenos en el freno trasero

Advertencia

Peligro de accidente Si no hay nivel de líquido de frenos suficiente, se avería el equipo de frenos.

Si el nivel de líquido de frenos desciende por debajo de la marca o del valor indicados, hay fugas en el equipo de frenos o las pastillas de freno están desgastadas.

– Compruebe el equipo de frenos y deje de circular hasta que se haya solventado el problema. (Su taller especializado autorizado de GASGAS Motorcycles estará encantado de ayudarle.)

Advertencia

Peligro de accidente El líquido de frenos envejecido o inadecuado merma el funcionamiento del equipo de frenos.

– Asegúrese de cambiar el líquido de frenos de las ruedas delantera y trasera conforme a lo especificado en el programa de servicio. (Su taller especializado autorizado de GASGAS Motorcycles estará encantado de ayudarle.)
– Asegúrese de que solo se utilice líquido de frenos limpio y autorizado procedente de un recipiente cerrado herméticamente. (Su taller especializado autorizado de GASGAS Motorcycles estará encantado de ayudarle.)

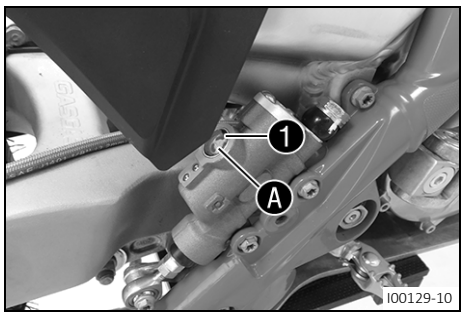

– Colocar el vehículo en posición vertical.
– Comprobar el nivel de líquido de frenos en la mirilla 1.
  » Si el nivel de líquido de frenos ha descendido de la marca A:
    – Rellenar el líquido de frenos en la rueda trasera. (📖 pág. 86)

13.16 Rellenar el líquido de frenos en la rueda trasera

Advertencia

Peligro de accidente Si no hay nivel de líquido de frenos suficiente, se avería el equipo de frenos.

Si el nivel de líquido de frenos desciende por debajo de la marca o del valor indicados, hay fugas en el equipo de frenos o las pastillas de freno están desgastadas.

– Compruebe el equipo de frenos y deje de circular hasta que se haya solventado el problema. (Su taller especializado autorizado de GASGAS Motorcycles estará encantado de ayudarle.)

Advertencia

Irritación de la piel El líquido de frenos es nocivo para la salud.

– Mantenga el líquido de frenos fuera del alcance de los niños.
– Utilizar ropa y gafas de protección adecuadas.
– Evite que el líquido de frenos entre en contacto con la piel, los ojos o la ropa.
– Acuda inmediatamente a un médico en caso de ingerirse líquido de frenos.
– Si el líquido de frenos entra en contacto con la piel, lave inmediatamente la zona afectada con agua abundante.
– Si el líquido de frenos entra en contacto con los ojos, lávelos bien con agua y acuda inmediatamente a un médico.
– Si se mancha la ropa de líquido de frenos, cámbiese de ropa.

Advertencia

Peligro de accidente El líquido de frenos envejecido o inadecuado merma el funcionamiento del equipo de frenos.

– Asegúrese de cambiar el líquido de frenos de las ruedas delantera y trasera conforme a lo especificado en el programa de servicio. (Su taller especializado autorizado de GASGAS Motorcycles estará encantado de ayudarle.)
– Asegúrese de que solo se utilice líquido de frenos limpio y autorizado procedente de un recipiente cerrado herméticamente. (Su taller especializado autorizado de GASGAS Motorcycles estará encantado de ayudarle.)

Indicación

Peligro para el medio ambiente Los materiales contaminantes provocan daños en el medio ambiente.

– Los aceites, grasas, filtros, combustibles, productos de limpieza, líquido de frenos, etc., deben eliminarse correctamente y en conformidad con la normativa en vigor.

Información

No debe permitirse que el líquido de frenos entre en contacto con las piezas pintadas del vehículo, ya que daña la pintura.

Trabajo previo

– Comprobar las pastillas de freno y el seguro de las pastillas de freno de la rueda trasera. (📖 pág. 88)

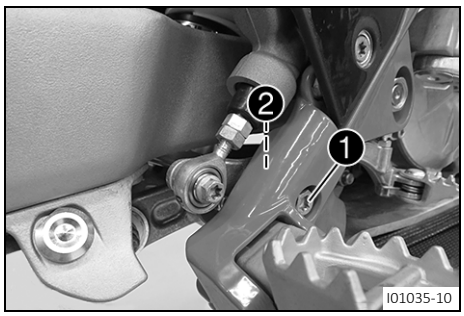

Trabajo principal

– Retirar el tornillo ❶ con la tuerca ❷.
– Tirar el vástago de presión del cilindro del freno trasero y retirar la maneta del freno hacia delante.

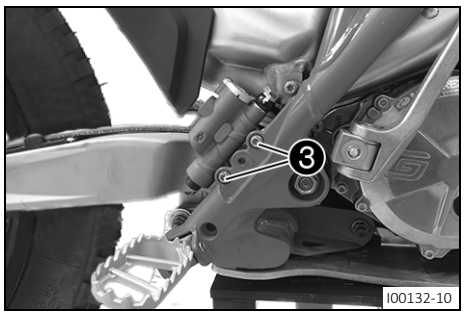

– Retirar los tornillos ❸.
– Extraer el cilindro de freno con cuidado y sostenerlo en vertical.

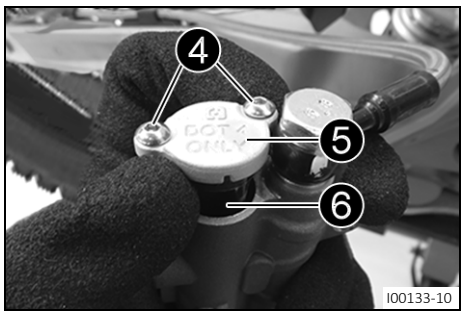

– Retirar los tornillos ❹ y la tapa ❺ con la membrana ❻.

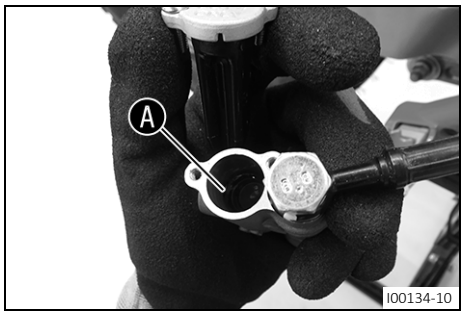

– Rellenar líquido de frenos hasta la marca Ⓐ.

Líquido de frenos DOT 4/DOT 5.1 (📖 pág. 132)

– Posicionar la tapa ❺ con la membrana ❻ y montar y apretar los tornillos ❹.

Información
Si se derrama o rebosa líquido de frenos, lavar inmediatamente con agua.

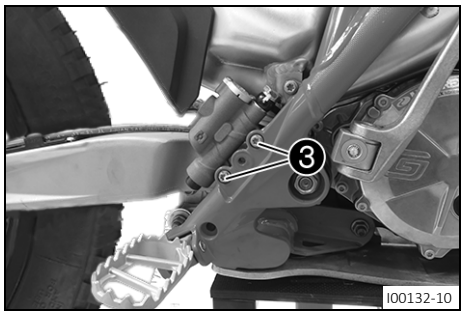

– Colocar el cilindro del freno trasero.
– Montar y apretar los tornillos ❸.

Prescripción

Tornillo del cilindro del freno trasero	M6	10 Nm (7,4 lbf ft)

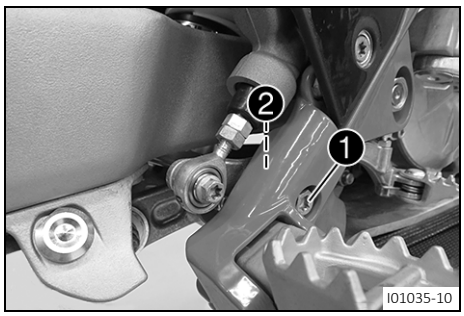

– Colocar el pedal del freno, insertar el vástago de presión en el cilindro del freno trasero.
– Montar el tornillo ❶ con la tuerca ❷ y apretarlo.

Prescripción

Tornillo del pedal del freno	M8	25 Nm (18,4 lbf ft) **Loctite®243™**

13.17 Comprobar las pastillas de freno y el seguro de las pastillas de freno de la rueda trasera

Advertencia

Peligro de accidente Las pastillas de freno desgastadas reducen la fuerza de frenado.

– Asegúrese de cambiar de inmediato las pastillas de freno desgastadas. (Su taller especializado autorizado de GASGAS Motorcycles estará encantado de ayudarle.)

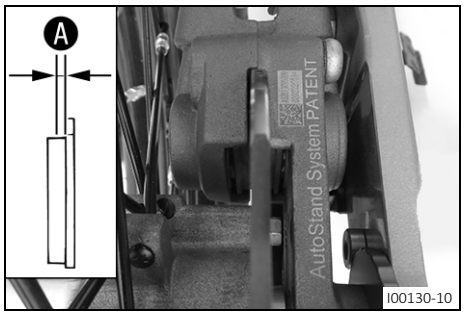

– Comprobar el espesor mínimo de las pastillas de freno Ⓐ.

Espesor mínimo de las pastillas de freno Ⓐ	≥ 1 mm (≥ 0,04 in)

» Si el espesor de las pastillas de freno es inferior al mínimo:
  – Sustituir las pastillas del freno trasero. 🔧 (📖 pág. 88)
– Controlar si las pastillas de freno están deterioradas o fisuradas.
» En caso de detectar daños o grietas:
  – Sustituir las pastillas del freno trasero. 🔧 (📖 pág. 88)
– Comprobar el seguro de las pastillas de freno.
» Si las pastillas de freno no están aseguradas correctamente:
  – Asegurar las pastillas de freno; en caso necesario, utilizar piezas nuevas.

13.18 Sustituir las pastillas del freno trasero 🔧

Advertencia

Peligro de accidente Un servicio realizado incorrectamente avería el equipo de frenos.

– Asegúrese de que el mantenimiento y las reparaciones se realicen correctamente. (Su taller especializado autorizado de GASGAS Motorcycles estará encantado de ayudarle.)

Advertencia

Irritación de la piel El líquido de frenos es nocivo para la salud.

– Mantenga el líquido de frenos fuera del alcance de los niños.
– Utilizar ropa y gafas de protección adecuadas.
– Evite que el líquido de frenos entre en contacto con la piel, los ojos o la ropa.
– Acuda inmediatamente a un médico en caso de ingerirse líquido de frenos.
– Si el líquido de frenos entra en contacto con la piel, lave inmediatamente la zona afectada con agua abundante.
– Si el líquido de frenos entra en contacto con los ojos, lávelos bien con agua y acuda inmediatamente a un médico.
– Si se mancha la ropa de líquido de frenos, cámbiese de ropa.

Advertencia

Peligro de accidente El líquido de frenos envejecido o inadecuado merma el funcionamiento del equipo de frenos.

– Asegúrese de cambiar el líquido de frenos de las ruedas delantera y trasera conforme a lo especificado en el programa de servicio. (Su taller especializado autorizado de GASGAS Motorcycles estará encantado de ayudarle.)
– Asegúrese de que solo se utilice líquido de frenos limpio y autorizado procedente de un recipiente cerrado herméticamente. (Su taller especializado autorizado de GASGAS Motorcycles estará encantado de ayudarle.)

Indicación

Peligro para el medio ambiente Los materiales contaminantes provocan daños en el medio ambiente.

– Los aceites, grasas, filtros, combustibles, productos de limpieza, líquido de frenos, etc., deben eliminarse correctamente y en conformidad con la normativa en vigor.

Información

No debe permitirse que el líquido de frenos entre en contacto con las piezas pintadas del vehículo, ya que daña la pintura.

Trabajo previo

– Levantar la motocicleta con un caballete elevador. (pág. 45)
– Desmontar la rueda trasera. (pág. 93)

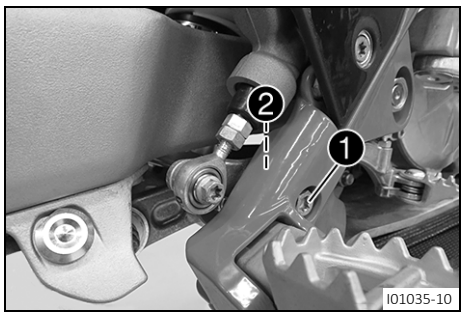

Trabajo principal

– Retirar el tornillo ❶ con la tuerca ❷.
– Tirar el vástago de presión del cilindro del freno trasero y retirar la maneta del freno hacia delante.

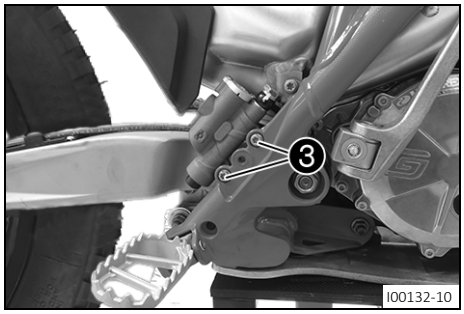

– Retirar los tornillos ❸.

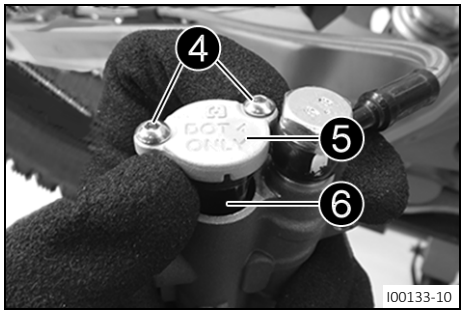

– Retirar los tornillos ❹.
– Desmontar la tapa ❺ con la membrana ❻.
– Fijar el depósito de compensación en posición vertical.

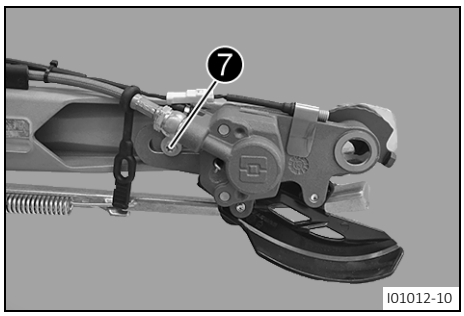

– Retirar el tornillo ❼.
– Retirar con cuidado la pinza del freno del basculante.

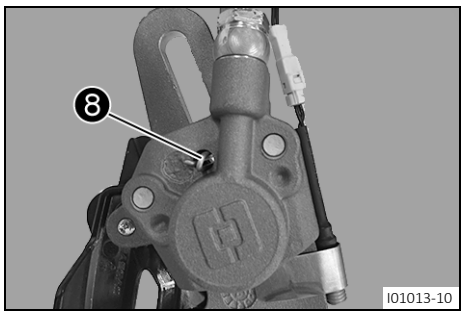

– Retirar el clip ❽ hacia la derecha.
– Presionar hacia atrás el pistón de freno y retirar las pastillas de freno.
– Limpiar la pinza del freno.

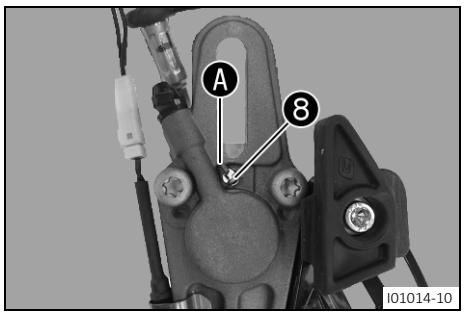

– Montar pastillas de freno nuevas.

Información
Sustituir siempre todas las pastillas de freno.

– Montar el clip ❽ desde la derecha y asegurarse de que no se enclave en la hendidura Ⓐ.

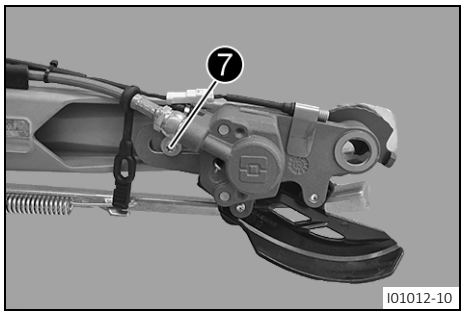

– Colocar la pinza del freno en el basculante, y montar y apretar el tornillo ❼.

Prescripción

Tornillo de la pinza del freno trasero	M6	12 Nm (8,9 lbf ft) **Loctite®243™**

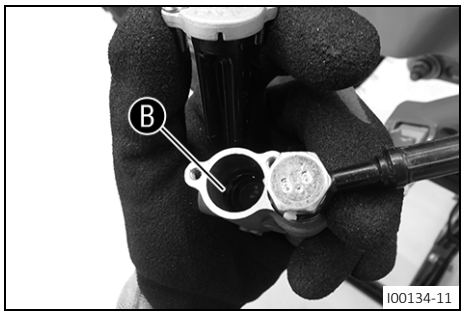

– Corregir el nivel de líquido de frenos hasta la marca Ⓑ.

Líquido de frenos DOT 4/DOT 5.1 (📖 pág. 132)

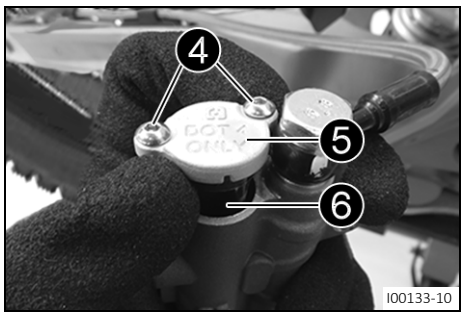

– Posicionar la tapa ❺ con la membrana ❻ y montar y apretar los tornillos ❹.

Información
Si se derrama o rebosa líquido de frenos, lavar inmediatamente con agua.

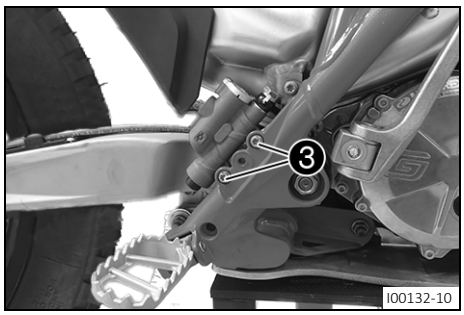

– Colocar el cilindro del freno trasero.
– Montar y apretar los tornillos ❸.

Prescripción

Tornillo del cilindro del freno trasero	M6	10 Nm (7,4 lbf ft)

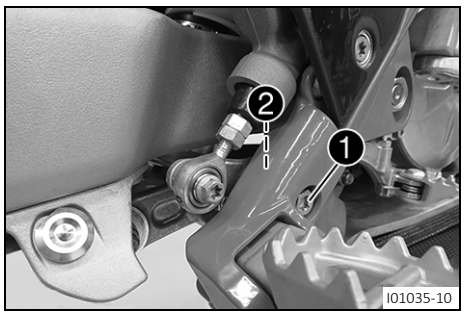

– Colocar el pedal del freno, insertar el vástago de presión en el cilindro del freno trasero.
– Montar el tornillo ❶ con la tuerca ❷ y apretarlo.

Prescripción

Tornillo del pedal del freno	M8	25 Nm (18,4 lbf ft) **Loctite®243™**

14.1 Desmontar la rueda delantera

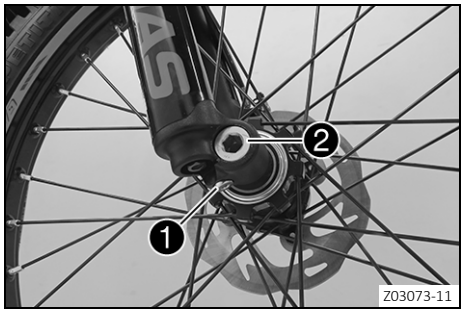

Trabajo previo

– Levantar la motocicleta con un caballete elevador. (pág. 45)
– Desmontar el protector del disco de freno delantero. (pág. 78)
– Desmontar la pinza del freno delantero. (pág. 78)

Trabajo principal

– Aflojar unas cuantas vueltas el tornillo ❶.
– Soltar el eje de la rueda ❷.
– Ejercer presión en el lado izquierdo del eje de la rueda ❷ para hacer salir el eje de la rueda del puño de la horquilla.

Advertencia
Peligro de accidente Los discos de freno dañados reducen la fuerza de frenado.
– Desmonte siempre la rueda de manera que el disco de freno no resulte dañado.

– Sujetar la rueda delantera y retirar el eje de la rueda. Extraer la rueda delantera de la horquilla.

Información
Mientras está desmontada la rueda delantera, no accionar la maneta del freno de mano.

14.2 Montar la rueda delantera

Advertencia
Peligro de accidente El aceite o la grasa en los discos de freno reducen la fuerza de frenado.
– Mantenga siempre los discos de freno libres de aceites y grasas.
– Limpie los discos de freno en caso necesario con un depurador de frenos.

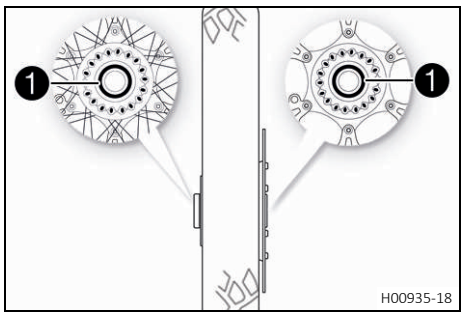

– Comprobar si el rodamiento de rueda ❶ está deteriorado o desgastado.
  » Si el rodamiento de rueda está deteriorado o desgastado:
    – Sustituir el rodamiento de rueda delantero.
– Limpiar y engrasar ligeramente el eje de la rueda.

Grasa de larga duración (pág. 133)

– Levantar la rueda delantera introduciéndola en la horquilla, colocarla en su posición e introducir el eje de la rueda.

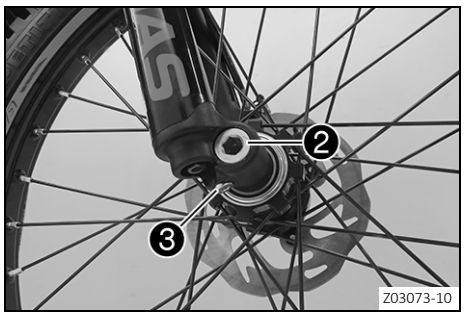

– Apretar el eje de la rueda ❷.

Prescripción

Eje de la rueda delantero	M18	50 Nm (36,9 lbf ft)

– Montar la pinza del freno delantero. 🔧 (📖 pág. 78)

✔ Las pastillas de freno están colocadas correctamente.

– Montar el protector del disco de freno delantero. 🔧 (📖 pág. 78)
– Accionar varias veces la maneta del freno de mano, hasta que las pastillas de freno se apoyen en el disco de freno.
– Quitar la motocicleta del caballete elevador. (📖 pág. 45)
– Accionar el freno de la rueda delantera y comprimir la horquilla con fuerza varias veces.

✔ Las botellas de la horquilla se alinean.

– Apretar el tornillo ❸.

Prescripción

Tornillo del puño de la horquilla	M8	15 Nm (11,1 lbf ft)

14.3 Desmontar la rueda trasera 🔧

Trabajo previo

– Levantar la motocicleta con un caballete elevador. (📖 pág. 45)

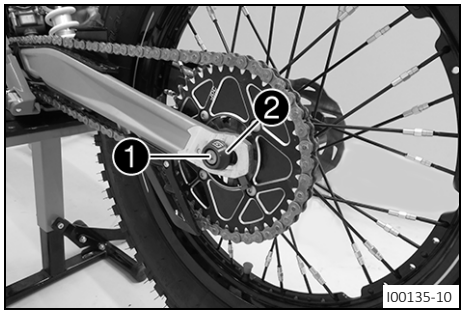

Trabajo principal

– Soltar el tornillo ❶ con el casquillo distanciador ❷.

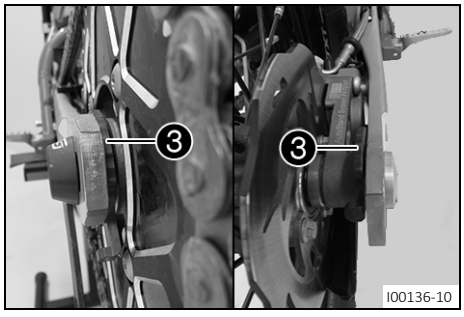

– Girar la excéntrica ❸ de forma que haya el mayor juego de cadena posible.
– Empujar la rueda trasera hacia delante tanto como sea posible. Desmontar la cadena de la corona.

Información
Tapar los componentes para que no resulten dañados.

Advertencia
Peligro de accidente Los discos de freno dañados reducen la fuerza de frenado.

– Desmonte siempre la rueda de manera que el disco de freno no resulte dañado.

– Sujetar la rueda trasera y extraer el eje de la rueda hacia la derecha. Retirar la rueda trasera del basculante.

Información
No accionar el pedal del freno estando desmontada la rueda trasera.

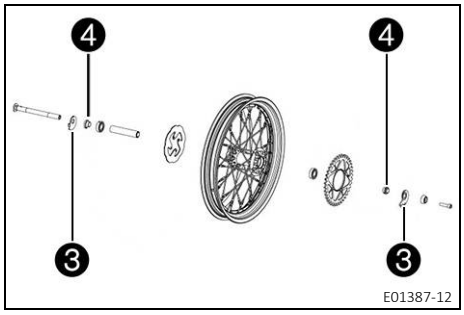

– Retirar las excéntricas ❸ y los casquillos distanciadores ❹.

14.4 Montar la rueda trasera

Advertencia
Peligro de accidente El aceite o la grasa en los discos de freno reducen la fuerza de frenado.
– Mantenga siempre los discos de freno libres de aceites y grasas.
– Limpie los discos de freno en caso necesario con un depurador de frenos.

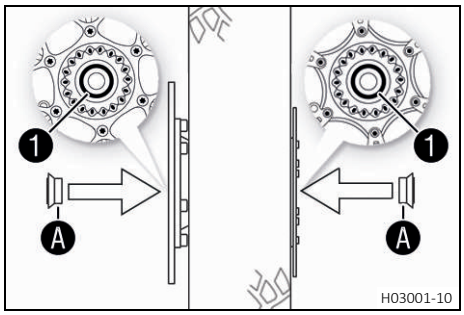

Trabajo principal
– Comprobar si el rodamiento de rueda está deteriorado o desgastado.
  » Si el rodamiento de rueda está deteriorado o desgastado:
    – Sustituir el rodamiento de rueda trasero.
– Limpiar y engrasar los anillos de retén radiales ❶ y las superficies de rodadura Ⓐ de los casquillos distanciadores.

Grasa de larga duración (pág. 133)

– Montar los casquillos distanciadores.

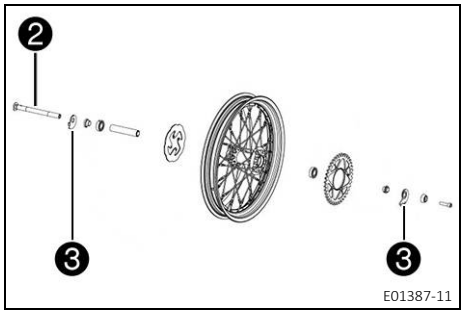

– Levantar la rueda trasera para introducirla en el basculante, colocarla e introducir el eje de la rueda ❷ con las excéntricas ❸.
– Colocar la cadena.
  ✓ Las pastillas de freno están colocadas correctamente.

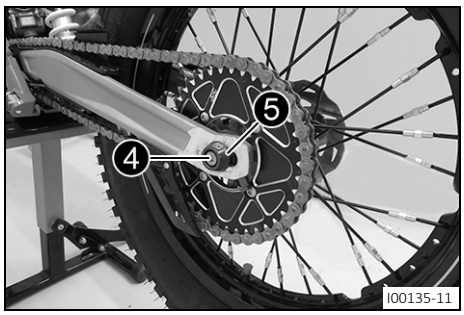

– Montar el tornillo ❹ con la casquillo distanciador ❺, pero no apretarlo todavía.
– Accionar varias veces el pedal del freno hasta que las pastillas de freno se apoyen sobre el disco de freno y exista un punto de resistencia claro.

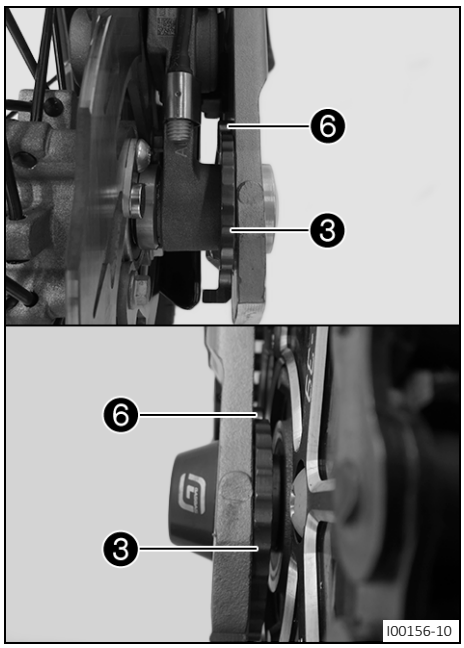

– Asegurarse de que las excéntricas ❸ están apoyadas en los tornillos del basculante ❻.
– Ajustar la tensión de la cadena. (📖 pág. 71)
– Apretar el tornillo ❹.

Prescripción

Tornillo del eje de la rueda trasera	M10	50 Nm (36,9 lbf ft)

Trabajo posterior

– Quitar la motocicleta del caballete elevador. (📖 pág. 45)

14.5 Comprobar el estado de los neumáticos

Información

Montar únicamente neumáticos homologados o recomendados por GASGAS Motorcycles.
Si se monta otro tipo de neumáticos, pueden influir negativamente sobre el comportamiento del vehículo.
El tipo de neumático, su estado y la presión de los neumáticos influyen en el comportamiento de la motocicleta.
Montar en la rueda delantera y en la rueda trasera neumáticos con el mismo tipo de dibujo.
Los neumáticos desgastados influyen negativamente sobre el comportamiento del vehículo, especialmente al conducir sobre superficies húmedas.

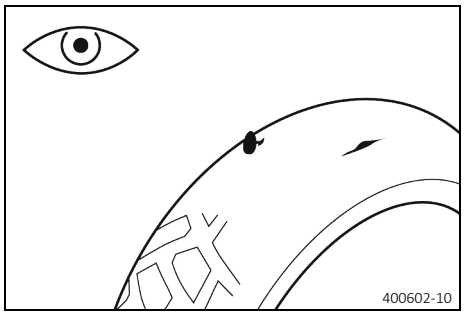

– Comprobar si los neumáticos delantero y trasero tienen cortes, objetos clavados u otros daños.
  » Si los neumáticos tienen cortes, objetos clavados u otros daños:
    – Sustituir los neumáticos. 🔧
– Comprobar la profundidad del perfil.

Información

Deben respetarse las prescripciones nacionales en vigor sobre la profundidad mínima del perfil.

Profundidad mínima del perfil	≥ 2 mm (≥ 0,08 in)

  » Si la profundidad del perfil está por debajo del mínimo:
    – Sustituir los neumáticos. 🔧

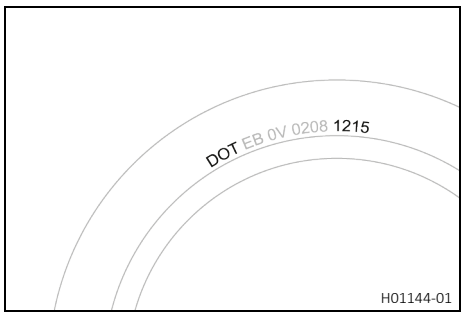

– Comprobar si los neumáticos son muy viejos.

Información
Por norma general, la fecha de fabricación de los neumáticos se incluye en la inscripción de los mismos y puede saberse por las cuatro últimas cifras de la denominación **DOT**. Las dos primeras cifras indican la semana de fabricación y las dos últimas el año de fabricación.
GASGAS Motorcycles recomienda sustituir los neumáticos como muy tarde cada 5 años independientemente del desgaste que hayan sufrido durante ese periodo.

» Si los neumáticos tienen más de 5 años:
– Sustituir los neumáticos.

14.6 Comprobar la presión de los neumáticos

Información
Si se circula con una presión de los neumáticos insuficiente, se produce un desgaste anormal y se recalientan los neumáticos.
Una presión de los neumáticos correcta garantiza un confort óptimo y la vida útil máxima de los neumáticos.

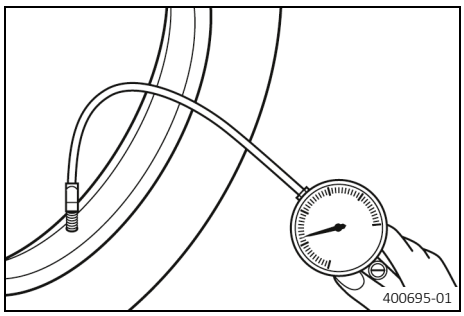

– Retirar la cubierta de protección.
– Comprobar la presión de los neumáticos siempre con los neumáticos fríos.

Presión de neumáticos para la carretera (Opción: homologada)	
Delante	1,2 bar (17 psi)
Detrás	1,2 bar (17 psi)

Presión de neumáticos para todoterreno	
Delante	0,42 bar (6,1 psi)
Detrás	0,30 bar (4,4 psi)

» Si la presión de los neumáticos no coincide con el valor prescrito:
– Corregir la presión de los neumáticos.
– Montar la cubierta de protección.

14.7 Comprobar la tensión de los radios

Advertencia
Peligro de accidente Unos radios mal tensados afectan al comportamiento durante la conducción y provocan daños indirectos.

Si los radios están demasiado tensados, se desgarran por sobrecarga. Si los radios están demasiado flojos, se forma un alabeo lateral o vertical en la rueda. Esto provoca que se aflojen más radios.

– Compruebe periódicamente la tensión de los radios, sobre todo si se trata de un vehículo nuevo. (Su taller especializado autorizado de GASGAS Motorcycles estará encantado de ayudarle.)

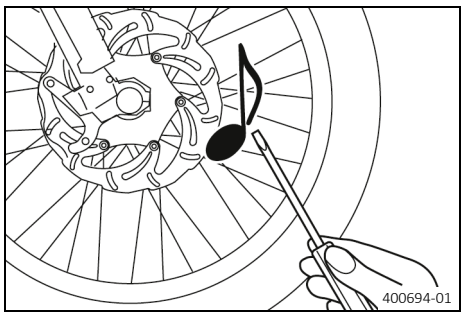

– Golpear ligeramente todos los radios con la hoja de un destornillador.

Información
La frecuencia del sonido depende de la longitud y el diámetro de los radios.
Si se escuchan tonos de diferente frecuencia en radios de igual longitud y diámetro, esto significa que hay diferencias en la tensión de los mismos.

Tiene que escucharse un tono agudo.

» Si hay diferencias en la tensión de los radios:
  – Corregir la tensión de los radios.

– Comprobar el par de los radios.

Prescripción

Tuercas de los radios de la rueda delantera	M4,5	2 Nm (1,5 lbf ft)
Tuercas de los radios de la rueda trasera	M4,5	3 Nm (2,2 lbf ft)

15.1 Conector de diagnóstico

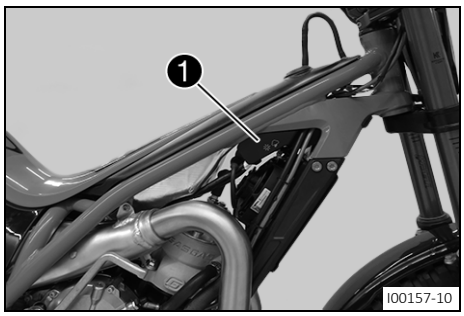

El conector de diagnóstico ❶ se encuentra en el lado derecho, debajo del depósito de combustible, en la chapa de sujeción del regulador de la tensión.

15.2 Sustituir la bombilla del faro (Opción: homologada)

Indicación

Efecto perjudicial para reflectores y bombillas La grasa en el reflector disminuye la potencia lumínica.

La grasa del globo de la bombilla se evapora a causa del calor y se deposita en el reflector.

Los restos de grasa en el globo de la bombilla reducen la emisión de calor, por lo que la bombilla en sí se calienta más y su vida útil se reduce.

- Limpie y desengrase el globo antes del montaje.
- No toque el globo directamente con las manos.

Trabajo previo

- Desmontar la cubierta del faro. (📖 pág. 53)

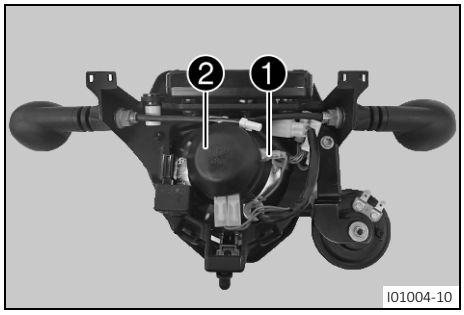

Trabajo principal

- Quitar el conector de la bombilla del faro ❶.
- Retirar la cubierta de protección ❷ hacia abajo.

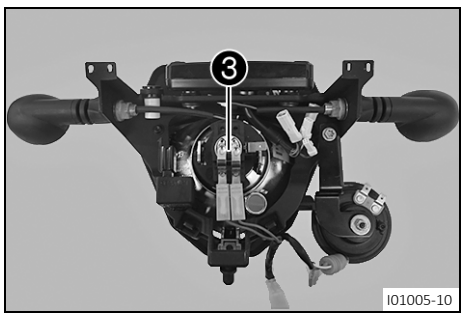

- Extraer el portalámparas ❸ con la bombilla del faro.

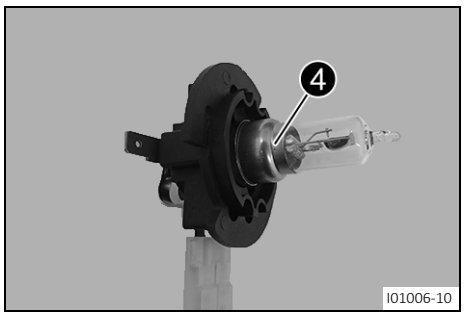

– Presionar cuidadosamente la bombilla del faro ❹ hacia abajo y desbloquearla en sentido antihorario.
– Retirar la bombilla del faro.
– Colocar una bombilla del faro nueva.

Luz de cruce/luz de carretera (Bombilla BILUX/portalámparas BA20D) (📖 pág. 126)

– Presionar cuidadosamente la bombilla del faro ❹ hacia abajo y bloquearla en sentido horario.

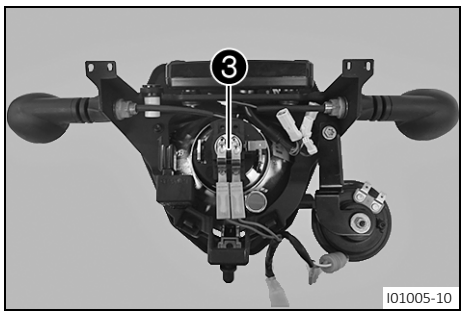

– Introducir el portalámparas ❸ con la bombilla del faro en el reflector.

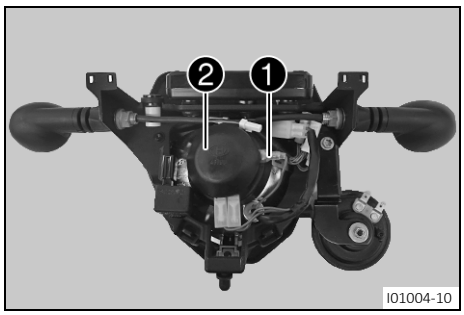

– Montar la cubierta de protección ❷.
– Enchufar el conector de la bombilla del faro ❶.

Trabajo posterior
– Montar la cubierta del faro. (📖 pág. 54)

15.3 Sustituir la bombilla de la luz de posición (Opción: homologada)

Indicación
Efecto perjudicial para reflectores y bombillas La grasa en el reflector disminuye la potencia lumínica.

La grasa del globo de la bombilla se evapora a causa del calor y se deposita en el reflector.

Los restos de grasa en el globo de la bombilla reducen la emisión de calor, por lo que la bombilla en sí se calienta más y su vida útil se reduce.

– Limpie y desengrase el globo antes del montaje.
– No toque el globo directamente con las manos.

Trabajo previo
– Desmontar la cubierta del faro. (📖 pág. 53)

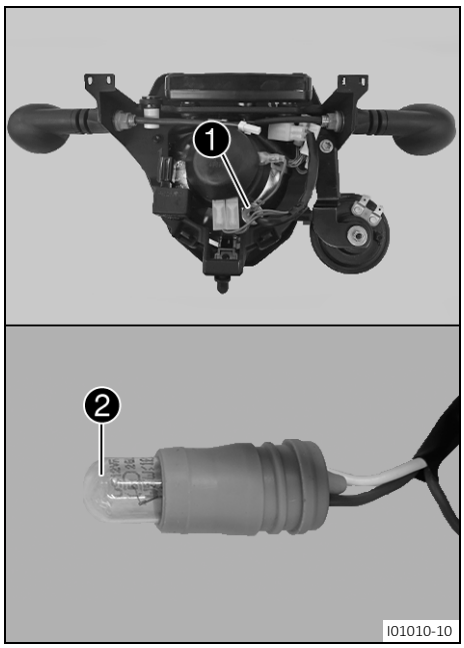

Trabajo principal

– Extraer cuidadosamente de la carcasa el portalámparas de la luz de posición ❶.
– Retirar la lámpara ❷.
– Colocar la lámpara nueva ❷ en el portalámparas.

Luz de posición (T5W/portalámparas BA9s) (📖 pág. 126)

– Colocar cuidadosamente el portalámparas de la luz de posición ❶ en la carcasa.

Trabajo posterior

– Montar la cubierta del faro. (📖 pág. 54)

15.4 Sustituir la bombilla del intermitente (Opción: homologada)

Indicación

Efecto perjudicial para reflectores y bombillas La grasa en el reflector disminuye la potencia lumínica.

La grasa del globo de la bombilla se evapora a causa del calor y se deposita en el reflector.

Los restos de grasa en el globo de la bombilla reducen la emisión de calor, por lo que la bombilla en sí se calienta más y su vida útil se reduce.

– Limpie y desengrase el globo antes del montaje.
– No toque el globo directamente con las manos.

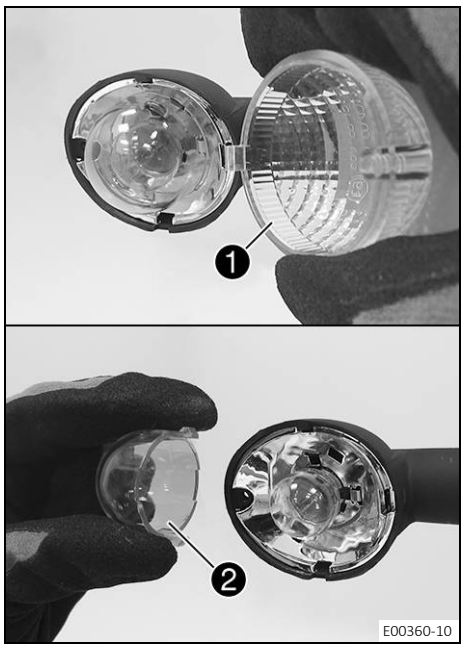

Trabajo principal

– Retirar el tornillo de la parte posterior de la carcasa del intermitente.
– Con cuidado, quitar el cristal del intermitente ❶.
– Comprimir ligeramente la caperuza naranja ❷ en la zona de los talones de sujeción y retirarla.
– Presionar la bombilla del intermitente ligeramente contra el portalámparas, girarla aprox. 30° en sentido antihorario y extraerla del portalámparas.

Información
Tener cuidado de no tocar el reflector con los dedos y de que no se ensucie de grasa.

– Introducir la nueva bombilla del intermitente en el portalámparas ejerciendo una ligera presión y girarla en sentido horario hasta el tope.

Intermitente (R10W/portalámparas BA15s) (📖 pág. 126)

– Montar la caperuza naranja.
– Colocar el cristal del intermitente.
– Introducir el tornillo y girarlo primero en sentido antihorario hasta que encaje en el paso de rosca con un pequeño tirón. Apretar ligeramente el tornillo.

Trabajo posterior

– Controlar el funcionamiento de los intermitentes.

16 SISTEMA DE REFRIGERACIÓN

16.1 Sistema de refrigeración

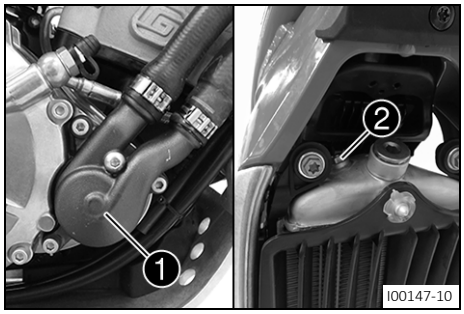

La bomba de agua ❶ del motor hace circular de manera forzada el líquido refrigerante.
La presión en el sistema de refrigeración resultante del calentamiento se regula mediante una válvula ❷ en el radiador.

16.2 Comprobar el nivel de líquido refrigerante

Advertencia
Peligro de quemaduras Durante el funcionamiento de la motocicleta, el líquido refrigerante se calienta y está bajo presión.

- No abra el radiador, las mangueras del radiador u otros componentes del sistema de refrigeración si el motor o el sistema de refrigeración están calientes.
- Deje que el sistema de refrigeración y el motor se enfríen antes de abrir el radiador, las mangueras del radiador u otros componentes del sistema de refrigeración.
- En caso de quemadura, sumerja la zona afectada en agua tibia inmediatamente.

Advertencia
Peligro de envenenamiento El líquido refrigerante es perjudicial para la salud.

- Mantenga el líquido refrigerante fuera del alcance de los niños.
- Evite que el líquido refrigerante entre en contacto con la piel, los ojos o la ropa.
- Acuda inmediatamente a un médico en caso de ingerirse líquido refrigerante.
- Si el combustible entra en contacto con la piel, lave inmediatamente la zona afectada con agua abundante.
- Si el líquido refrigerante entra en contacto con los ojos, lávelos bien con agua y acuda inmediatamente a un médico.
- Si se mancha la ropa de líquido refrigerante, cámbiese de ropa.

Condición
El motor está frío.

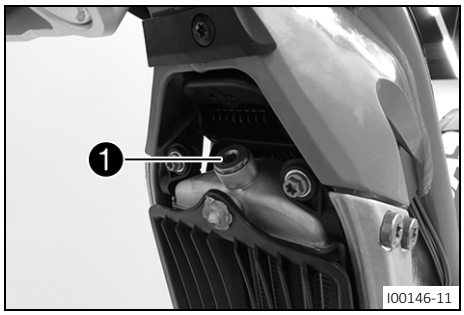

- Estacionar la motocicleta en posición vertical sobre una superficie horizontal.
- Retirar el tornillo del tapón del radiador ❶.

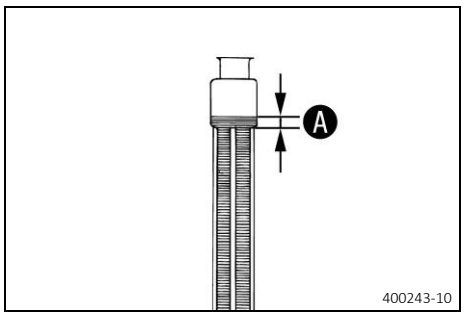

– Comprobar el nivel de líquido refrigerante en el radiador.

Nivel del líquido refrigerante Ⓐ por encima de las láminas del radiador	5 mm (0,2 in)

» Si el nivel de líquido refrigerante no coincide con el valor prescrito:
  – Corregir el nivel de líquido refrigerante.

– Montar y apretar el tornillo del tapón del radiador ❶.

16.3 Comprobar la protección anticongelante y el nivel de líquido refrigerante

Advertencia

Peligro de quemaduras Durante el funcionamiento de la motocicleta, el líquido refrigerante se calienta y está bajo presión.

– No abra el radiador, las mangueras del radiador u otros componentes del sistema de refrigeración si el motor o el sistema de refrigeración están calientes.
– Deje que el sistema de refrigeración y el motor se enfríen antes de abrir el radiador, las mangueras del radiador u otros componentes del sistema de refrigeración.
– En caso de quemadura, sumerja la zona afectada en agua tibia inmediatamente.

Advertencia

Peligro de envenenamiento El líquido refrigerante es perjudicial para la salud.

– Mantenga el líquido refrigerante fuera del alcance de los niños.
– Evite que el líquido refrigerante entre en contacto con la piel, los ojos o la ropa.
– Acuda inmediatamente a un médico en caso de ingerirse líquido refrigerante.
– Si el combustible entra en contacto con la piel, lave inmediatamente la zona afectada con agua abundante.
– Si el líquido refrigerante entra en contacto con los ojos, lávelos bien con agua y acuda inmediatamente a un médico.
– Si se mancha la ropa de líquido refrigerante, cámbiese de ropa.

Condición

El motor está frío.

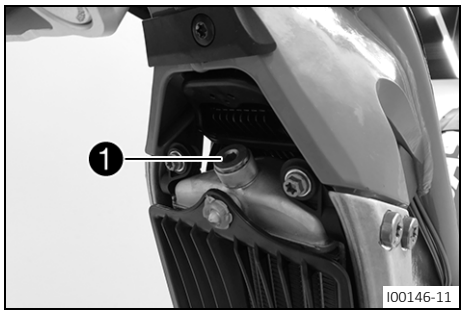

– Estacionar la motocicleta en posición vertical sobre una superficie horizontal.
– Retirar el tornillo del tapón del radiador ❶.
– Comprobar la protección anticongelante del líquido refrigerante.

−25 … −45 °C (−13 … −49 °F)

» Si la protección anticongelante del líquido refrigerante no coincide con el valor prescrito:
  – Corregir la protección anticongelante del líquido refrigerante.

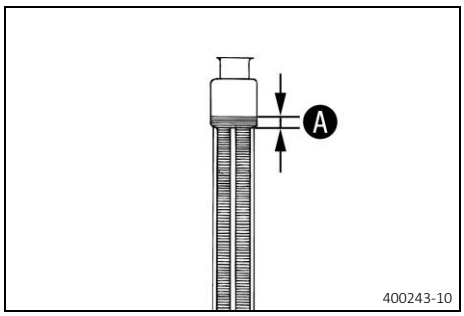

– Comprobar el nivel de líquido refrigerante en el radiador.

Nivel del líquido refrigerante Ⓐ por encima de las láminas del radiador	5 mm (0,2 in)

» Si el nivel de líquido refrigerante no coincide con el valor prescrito:
  – Corregir el nivel de líquido refrigerante.

– Montar y apretar el tornillo del tapón del radiador ❶.

16.4 Vaciar el líquido refrigerante

Advertencia

Peligro de quemaduras Durante el funcionamiento de la motocicleta, el líquido refrigerante se calienta y está bajo presión.

– No abra el radiador, las mangueras del radiador u otros componentes del sistema de refrigeración si el motor o el sistema de refrigeración están calientes.
– Deje que el sistema de refrigeración y el motor se enfríen antes de abrir el radiador, las mangueras del radiador u otros componentes del sistema de refrigeración.
– En caso de quemadura, sumerja la zona afectada en agua tibia inmediatamente.

Advertencia

Peligro de envenenamiento El líquido refrigerante es perjudicial para la salud.

– Mantenga el líquido refrigerante fuera del alcance de los niños.
– Evite que el líquido refrigerante entre en contacto con la piel, los ojos o la ropa.
– Acuda inmediatamente a un médico en caso de ingerirse líquido refrigerante.
– Si el combustible entra en contacto con la piel, lave inmediatamente la zona afectada con agua abundante.
– Si el líquido refrigerante entra en contacto con los ojos, lávelos bien con agua y acuda inmediatamente a un médico.
– Si se mancha la ropa de líquido refrigerante, cámbiese de ropa.

Condición

El motor está frío.

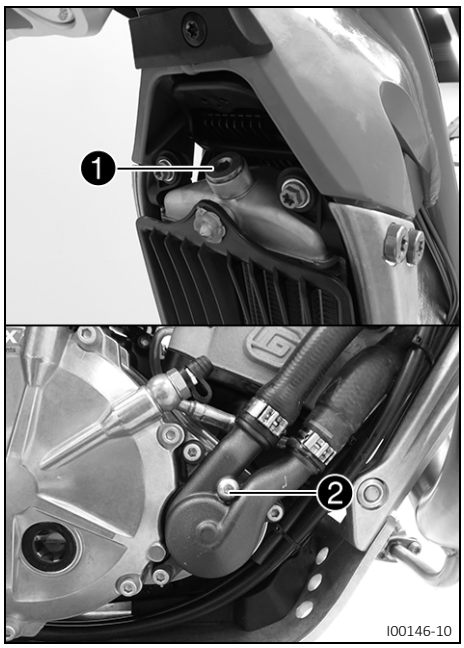

- Colocar la motocicleta en posición vertical.
- Colocar un recipiente adecuado debajo de la tapa de la bomba de agua.
- Retirar el tornillo del tapón del radiador ❶.
- Retirar el tornillo ❷.
- Vaciar completamente el líquido refrigerante.
- Montar el tornillo ❷ con un anillo de hermetizado nuevo y apretarlo.

  Prescripción

Tapón roscado de vaciado del líquido refrigerante	M6	15 Nm (11,1 lbf ft)

16.5 Llenar el líquido refrigerante

Advertencia

Peligro de envenenamiento El líquido refrigerante es perjudicial para la salud.

- Mantenga el líquido refrigerante fuera del alcance de los niños.
- Evite que el líquido refrigerante entre en contacto con la piel, los ojos o la ropa.
- Acuda inmediatamente a un médico en caso de ingerirse líquido refrigerante.
- Si el combustible entra en contacto con la piel, lave inmediatamente la zona afectada con agua abundante.
- Si el líquido refrigerante entra en contacto con los ojos, lávelos bien con agua y acuda inmediatamente a un médico.
- Si se mancha la ropa de líquido refrigerante, cámbiese de ropa.

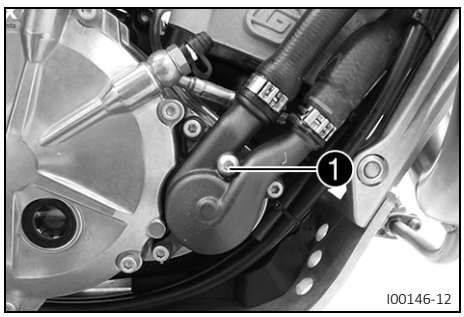

- Asegurarse de que el tornillo ❶ esté bien apretado.
- Colocar la motocicleta en posición vertical.

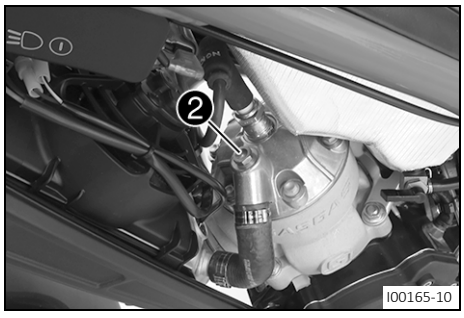

- Aflojar el tornillo de purga de aire ❷ hasta el último paso de rosca.
- Llenar el radiador con líquido refrigerante hasta que salga líquido refrigerante por el tornillo de purga de aire ❷.

  Líquido refrigerante (📖 pág. 132)

- Apretar el tornillo de purga de aire ❷.

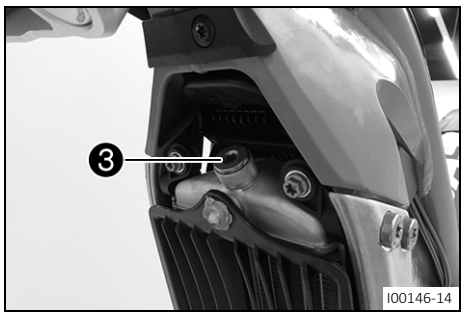

– Llenar completamente el radiador con líquido refrigerante y montar y apretar el tornillo del tapón del radiador 3.

Peligro

Peligro de envenenamiento Los gases de escape son venenosos y pueden originar pérdida de conocimiento o incluso la muerte.

– Procure siempre una ventilación suficiente durante el funcionamiento del motor.
– Utilice un sistema de aspiración de gases de escape adecuado cuando arranque o deje en marcha el motor en un espacio cerrado.

– Dejar calentar el motor y dejar que se vuelva a enfriar.
– Comprobar la protección anticongelante y el nivel de líquido refrigerante. (📖 pág. 103)

16.6 Sustituir el líquido refrigerante

Advertencia

Peligro de quemaduras Durante el funcionamiento de la motocicleta, el líquido refrigerante se calienta y está bajo presión.

– No abra el radiador, las mangueras del radiador u otros componentes del sistema de refrigeración si el motor o el sistema de refrigeración están calientes.
– Deje que el sistema de refrigeración y el motor se enfríen antes de abrir el radiador, las mangueras del radiador u otros componentes del sistema de refrigeración.
– En caso de quemadura, sumerja la zona afectada en agua tibia inmediatamente.

Advertencia

Peligro de envenenamiento El líquido refrigerante es perjudicial para la salud.

– Mantenga el líquido refrigerante fuera del alcance de los niños.
– Evite que el líquido refrigerante entre en contacto con la piel, los ojos o la ropa.
– Acuda inmediatamente a un médico en caso de ingerirse líquido refrigerante.
– Si el combustible entra en contacto con la piel, lave inmediatamente la zona afectada con agua abundante.
– Si el líquido refrigerante entra en contacto con los ojos, lávelos bien con agua y acuda inmediatamente a un médico.
– Si se mancha la ropa de líquido refrigerante, cámbiese de ropa.

Condición

El motor está frío.

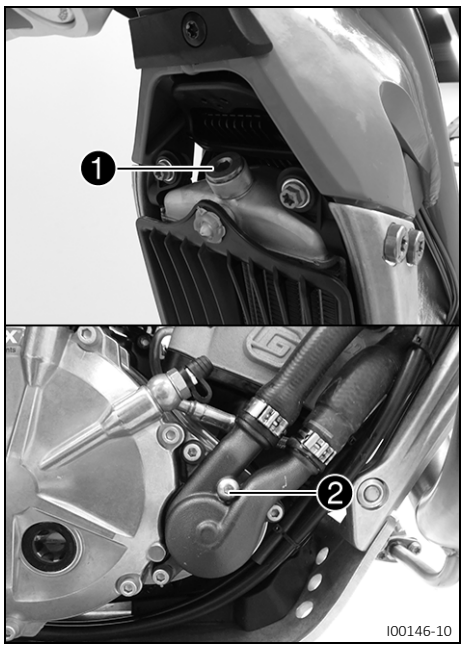

– Colocar la motocicleta en posición vertical.
– Colocar un recipiente adecuado debajo de la tapa de la bomba de agua.
– Retirar el tornillo del tapón del radiador ❶.
– Retirar el tornillo ❷.
– Vaciar completamente el líquido refrigerante.
– Montar el tornillo ❷ con un anillo de hermetizado nuevo y apretarlo.

Prescripción

Tapón roscado de vaciado del líquido refrigerante	M6	15 Nm (11,1 lbf ft)

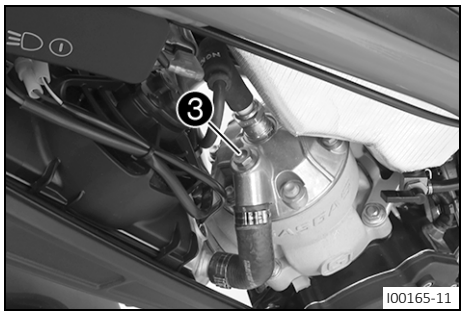

– Aflojar el tornillo de purga de aire ❸ hasta el último paso de rosca.
– Llenar el radiador con líquido refrigerante hasta que salga líquido refrigerante por el tornillo de purga de aire ❸.

Líquido refrigerante (pág. 132)

– Apretar el tornillo de purga de aire ❸.
– Llenar completamente el radiador con líquido refrigerante y montar y apretar el tornillo del tapón del radiador ❶.

Líquido refrigerante (pág. 132)

Peligro

Peligro de envenenamiento Los gases de escape son venenosos y pueden originar pérdida de conocimiento o incluso la muerte.

– Procure siempre una ventilación suficiente durante el funcionamiento del motor.
– Utilice un sistema de aspiración de gases de escape adecuado cuando arranque o deje en marcha el motor en un espacio cerrado.

– Dejar calentar el motor y dejar que se vuelva a enfriar.
– Comprobar la protección anticongelante y el nivel de líquido refrigerante. (pág. 103)

17.1 Comprobar la holgura del cable bowden del acelerador

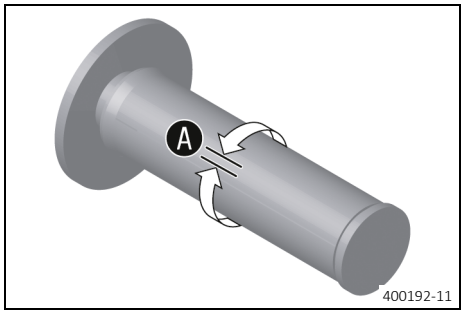

– Comprobar que el puño del acelerador gire con facilidad.
– Colocar el manillar en la posición de marcha recta. Mover el puño del acelerador ligeramente hacia delante y hacia atrás y determinar la holgura del cable bowden del acelerador Ⓐ.

Holgura del cable bowden del acelerador	2 … 3 mm (0,08 … 0,12 in)

» Si la holgura del cable bowden del acelerador no coincide con el valor prescrito:
– Ajustar la holgura del cable bowden del acelerador. 🔧 (📖 pág. 108)

Peligro

Peligro de envenenamiento Los gases de escape son venenosos y pueden originar pérdida de conocimiento o incluso la muerte.
– Procure siempre una ventilación suficiente durante el funcionamiento del motor.
– Utilice un sistema de aspiración de gases de escape adecuado cuando arranque o deje en marcha el motor en un espacio cerrado.

– Arrancar el motor y dejarlo al régimen de ralentí. Mover el manillar de un lado a otro en el margen completo de giro.

El régimen de ralentí no debe variar.

» Si varía el régimen de ralentí:
– Ajustar la holgura del cable bowden del acelerador. 🔧 (📖 pág. 108)

17.2 Ajustar la holgura del cable bowden del acelerador 🔧

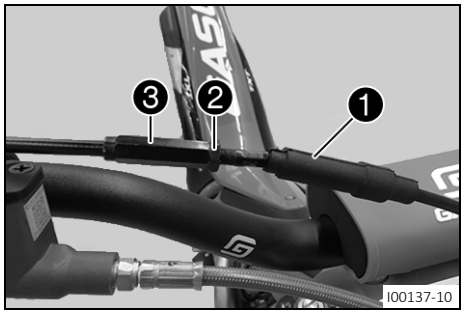

Trabajo principal
– Colocar el manillar en la posición de marcha recta.
– Retraer el manguito ❶.
– Soltar la tuerca ❷.

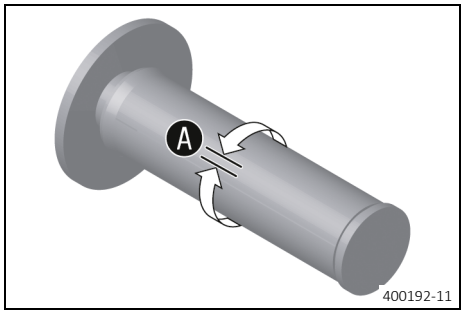

– Girar el tornillo de ajuste ❸ de manera que en el puño del acelerador exista la holgura del cable bowden del acelerador Ⓐ.

Prescripción

Holgura del cable bowden del acelerador	2 … 3 mm (0,08 … 0,12 in)

– Apretar la tuerca ❷.
– Colocar el manguito ❶.

Trabajo posterior

– Comprobar que el puño del acelerador gire con facilidad.
– Comprobar la holgura del cable bowden del acelerador. (📖 pág. 108)

17.3 Reglaje del carburador

Efectos del reglaje del carburador

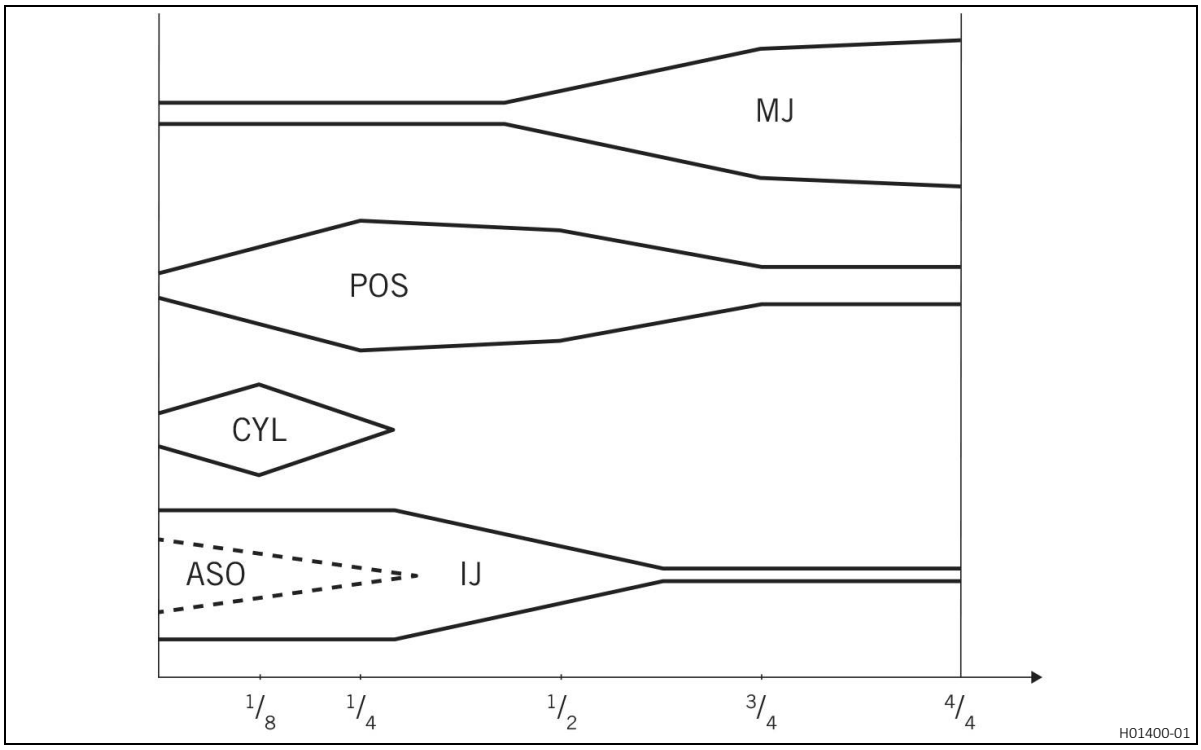

Los diferentes componentes del carburador deben adecuarse entre sí y al uso previsto.

Chiclé principal MJ

El chiclé principal MJ tiene el máximo efecto cuando la corredera del gas está abierta (aceleración máxima).

Si el aislamiento de una bujía nueva se vuelve muy claro o blanco después de conducir a pleno gas durante un breve periodo, o si se producen detonaciones en el motor, se deberá instalar un chiclé principal más grande. Si el aislamiento es de color marrón oscuro o está cubierto de hollín, se deberá instalar un chiclé principal más pequeño.

Posición de la aguja POS

La posición de la aguja tiene el máximo efecto en la zona media de la corredera del gas.

Si, al acelerar con la corredera del gas parcialmente abierta, el motor proporciona una potencia irregular, la aguja del carburador deberá bajarse. Si se producen detonaciones en el motor, especialmente al acelerar, cuando se alcanza la zona de revoluciones de plena potencia, la aguja del carburador deberá subirse.

Parte cilíndrica de la aguja CYL

La parte cilíndrica de la aguja tiene el máximo efecto con la corredera del gas casi cerrada.

Chiclé de ralentí IJ

El chiclé de ralentí tiene el máximo efecto en la zona de baja a media de la corredera del gas.

Si el motor proporciona una potencia irregular en régimen de ralentí o al acelerar con la corredera del gas parcialmente abierta, deberá utilizarse un chiclé de ralentí más pequeño. En cambio, si el motor produce detonaciones en este rango de potencia, deberá utilizarse un chiclé de ralentí mayor.

Tornillo de regulación del ralentí abierto ASO

El tornillo de regulación del ralentí tiene el máximo efecto en régimen de ralentí.

Efecto de la posición de la corredera del gas

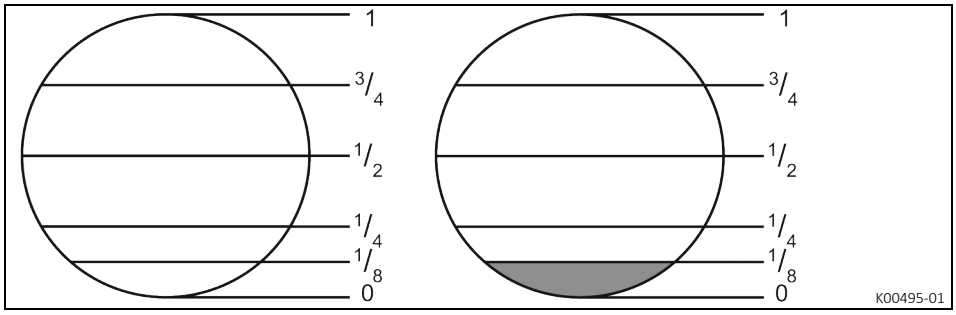

El máximo efecto de la corredera del gas tiene lugar cuando la corredera del gas está cerrada. La primera parte cilíndrica de la aguja y la posición del clip tienen un efecto muy reducido.
Cuando la corredera del gas está abierta 1/8, tienen el mayor efecto la primera parte cilíndrica de la aguja, el chiclé de ralentí y la posición del clip.

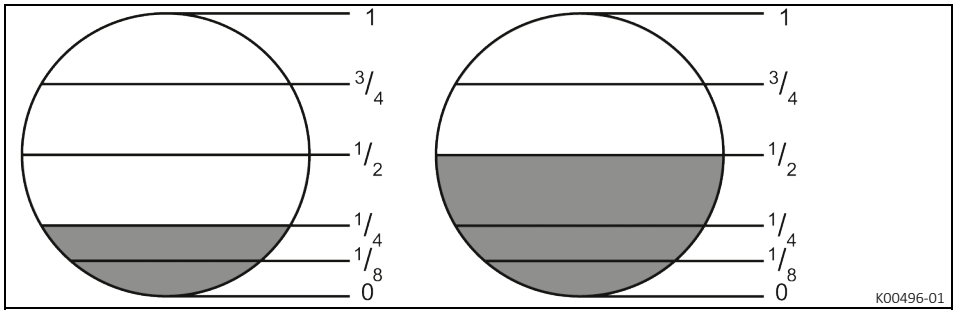

Cuando la corredera del gas está abierta 1/4, tienen el mayor efecto el chiclé de ralentí y la posición del clip. La primera parte cilíndrica de la aguja tiene un efecto muy reducido.
Cuando la corredera del gas está abierta 1/2, tiene el mayor efecto la posición de la aguja. El chiclé principal y el chiclé de ralentí tienen un efecto muy reducido.

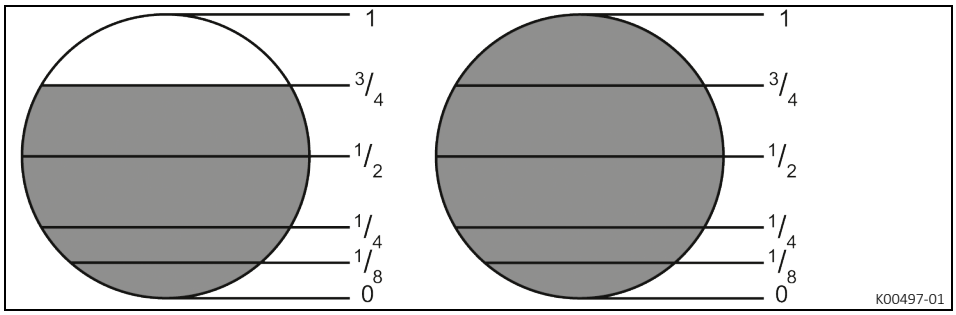

Cuando la corredera del gas está abierta 3/4, tiene el mayor efecto el chiclé principal. La posición del clip y el chiclé de ralentí tienen un efecto muy reducido.
Cuando la corredera del gas está completamente abierta, tiene el mayor efecto el chiclé principal. La posición del clip y el chiclé de ralentí tienen un efecto muy reducido.

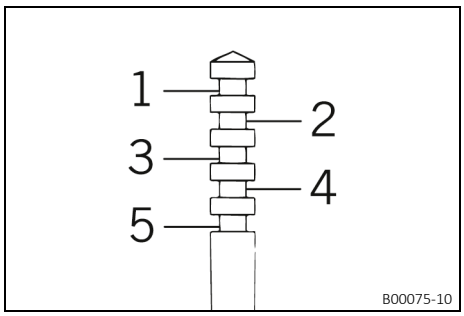

Posición del clip

1... 5	Posición del clip desde arriba

Aquí están ilustradas las cinco posiciones que puede tener el clip.
El reglaje del carburador depende de las condiciones ambientales y de uso definidas.

17.4 Régimen de ralentí del carburador

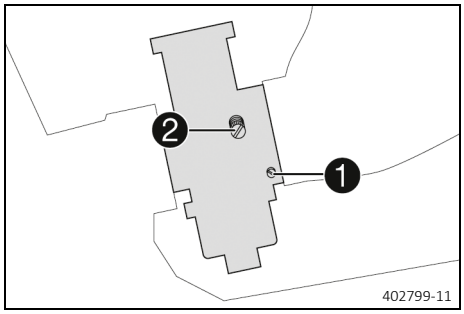

La posición de ralentí del carburador influye considerablemente en la capacidad de arranque del motor, la estabilidad del régimen de ralentí y la respuesta al acelerar. Un motor con un régimen de ralentí ajustado correctamente arranca más fácilmente que uno con un régimen de ralentí mal ajustado.

La mezcla al ralentí se ajusta con el tornillo de regulación del ralentí ❶.

El régimen de ralentí se ajusta con el tornillo de ajuste ❷.

17.5 Ajustar el régimen de ralentí del carburador

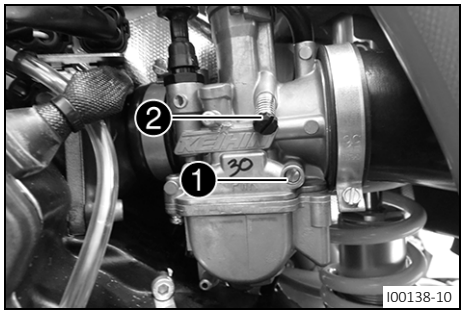

– Apretar el tornillo de regulación del ralentí ❶ hasta el tope y girarlo para colocarlo en el reglaje básico prescrito.

Prescripción

Tornillo de regulación del ralentí (TXT RACING 280 EU)	
abierto	1 vuelta
Tornillo de regulación del ralentí (Todos los modelos 125/250/300)	
abierto	1,25 vueltas

– Calentar el motor.

Prescripción

Período de calentamiento	≥ 5 min

Peligro

Peligro de envenenamiento Los gases de escape son venenosos y pueden originar pérdida de conocimiento o incluso la muerte.

– Procure siempre una ventilación suficiente durante el funcionamiento del motor.
– Utilice un sistema de aspiración de gases de escape adecuado cuando arranque o deje en marcha el motor en un espacio cerrado.

– Ajustar el régimen de ralentí girando el tornillo de ajuste ❷.

Prescripción

Función de arranque en frío desactivada – El botón de arranque en frío está introducido hasta el tope. (Opción: no homologada) (📖 pág. 17)	
Función de arranque en frío desactivada – Palanca de arranque en frío en posición básica. (Opción: homologada) (📖 pág. 18)	
Régimen de ralentí	900 … 1.100 rpm

– Girar lentamente el tornillo de regulación del ralentí ❶ en sentido horario hasta que comience a disminuir el régimen de ralentí.
– Anotar la posición y girar a continuación el tornillo de regulación del ralentí lentamente en sentido antihorario hasta que comience a disminuir de nuevo el régimen de ralentí.
– Ajustar el punto con el mayor régimen de ralentí entre las dos posiciones anotadas.

Información

Si se observa un aumento considerable del número de revoluciones, reducir el régimen de ralentí a un nivel normal y repetir los pasos descritos más arriba.
Si no se obtiene un resultado satisfactorio mediante el procedimiento descrito, puede ser que haya montado un chiclé de ralentí de dimensiones no adecuadas.
Si se ha atornillado el tornillo de regulación del ralentí hasta el tope sin que haya variado el número de revoluciones del motor, hay que montar un chiclé de ralentí más pequeño.
Después de cambiar el chiclé hay que efectuar los ajustes descritos desde el comienzo.
Si varía considerablemente la temperatura exterior o si se desea circular en un lugar de altitud mucho mayor o mucho menor, hay que ajustar de nuevo el régimen de ralentí.

17.6 Controlar la posición básica del pedal de cambio

Información

No está permitido apoyar el pedal de cambio en la bota en posición básica durante la conducción.
Si el pedal de cambio se apoya constantemente en la bota, la caja de cambios se somete a una carga excesiva.

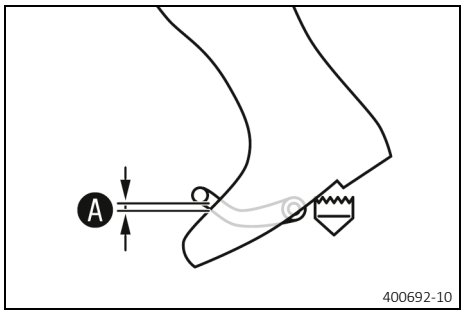

– Montarse en el vehículo en posición de marcha y determinar la distancia Ⓐ entre el borde superior de la bota y el pedal de cambio.

Separación del pedal de cambio al borde superior de la bota	10 … 20 mm (0,39 … 0,79 in)

» Si la distancia no coincide con el valor prescrito:
– Ajustar la posición básica del pedal de cambio. (📖 pág. 112)

17.7 Ajustar la posición básica del pedal de cambio

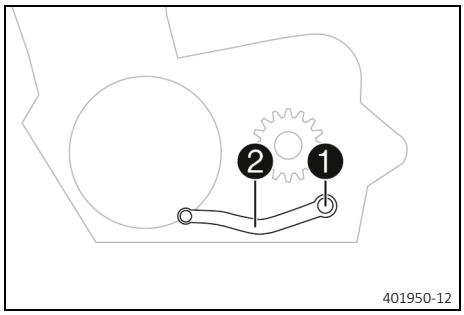

– Retirar el tornillo ❶ y desmontar el pedal de cambio ❷.

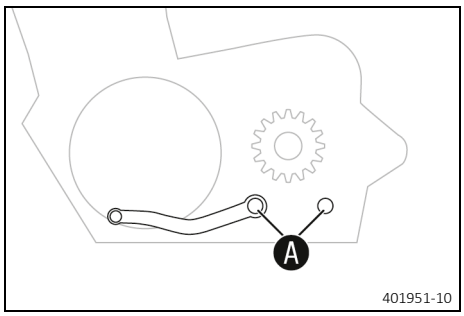

– Limpiar el dentado Ⓐ del pedal de cambio y el árbol de mando del cambio.
– Encajar el pedal de cambio en la posición que desee del árbol de mando del cambio y engranar el dentado.

Información
El margen de ajuste es limitado.
Al cambiar de marcha, el pedal de cambio no debe entrar en contacto con ninguno de los componentes del vehículo.

– Montar y apretar el tornillo ❶.

Prescripción

Tornillo del pedal de cambio	M5	8 Nm (5,9 lbf ft)

18.1 Vaciar la cámara del flotador del carburador (Opción: no homologada)

Peligro

Peligro de incendio El combustible es fácilmente inflamable.

El combustible del depósito se dilata con el calor y podría salirse si este está demasiado lleno.

- No reposte el vehículo cerca de fuego abierto o de cigarrillos encendidos.
- Pare el motor para repostar.
- Asegúrese de no verter combustible, en especial sobre las partes del vehículo que estén muy calientes.
- Elimine inmediatamente el combustible que pueda haberse vertido.
- Respete las indicaciones para repostar.

Advertencia

Peligro de envenenamiento El combustible es nocivo para la salud.

- Evite que el combustible entre en contacto con los ojos, la piel o la ropa.
- Acuda inmediatamente a un médico en caso de ingerirse combustible.
- No aspire los vapores del combustible.
- Si el combustible entra en contacto con la piel, lave inmediatamente la zona afectada con agua abundante.
- Si el combustible entra en contacto con los ojos, lávelos bien con agua y acuda inmediatamente a un médico.
- Si se mancha la ropa de combustible, cámbiese de ropa.
- Guarde el combustible correctamente en un bidón adecuado y manténgalo fuera del alcance de los niños.

Indicación

Peligro para el medio ambiente La manipulación incorrecta del combustible supone un peligro para el medio ambiente.

- No permita que el combustible llegue al agua subterránea, al suelo ni a los canales de desagüe.

Información

El agua en la cámara del flotador origina anomalías en el funcionamiento del motor.

Condición

El motor está frío.

Trabajo previo

- Girar hacia atrás el mango del grifo de gasolina a la posición **OFF**.

  ✓ Ya no puede fluir combustible del depósito de combustible al carburador.

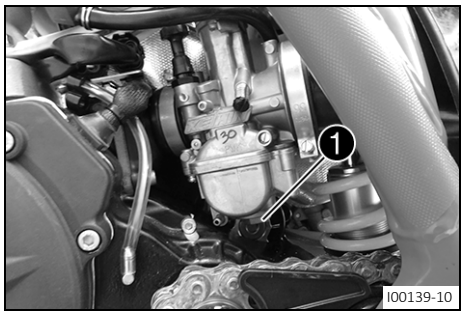

Trabajo principal

- Colocar un paño debajo del carburador para que absorba el combustible que pudiera salir.
- Retirar el tapón roscado 1.
- Vaciar completamente el combustible.
- Montar y apretar el tapón roscado 1.

18.2 Comprobar el nivel del aceite de la caja de cambios

Condición

El motor está apagado dese hace unos minutos.

Trabajo previo

– Estacionar la motocicleta en posición vertical sobre una superficie horizontal.

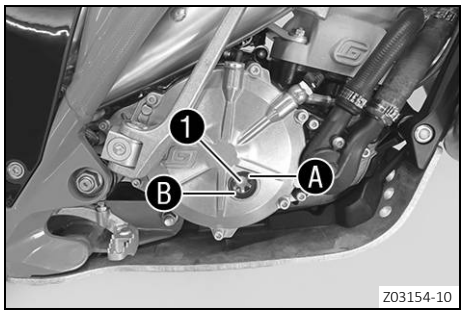

Trabajo principal

– Comprobar el nivel del aceite de la caja de cambios en la mirilla ❶.

El nivel del aceite de la caja de cambios está entre el borde superior de la mirilla Ⓐ y el borde inferior de la mirilla Ⓑ.

» Cuando el nivel del aceite de la caja de cambios está por debajo del borde inferior de la mirilla Ⓑ:

– Completar el aceite del cambio. (📖 pág. 115)

18.3 Completar el aceite del cambio

Información

Un nivel demasiado bajo de aceite del cambio o el empleo de aceite de baja calidad provocan un desgaste prematuro de la caja de cambios.

El aceite del cambio debe rellenarse con el motor frío.

Trabajo previo

– Estacionar la motocicleta en una superficie horizontal.

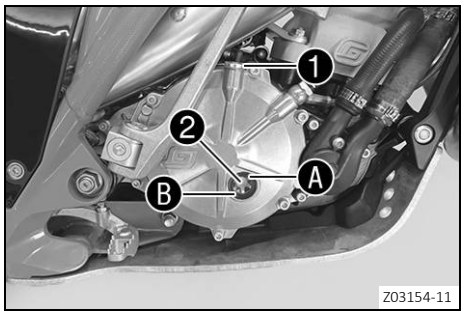

Trabajo principal

– Retirar el tornillo de llenado de aceite ❶.

– Llenar aceite del cambio hasta que el nivel del aceite de la caja de cambios en la mirilla ❷ esté entre el borde superior Ⓐ y el borde inferior Ⓑ.

Aceite del cambio (API GL-4, SAE 75W) (📖 pág. 131)

– Montar y apretar el tornillo de llenado de aceite ❶.

18.4 Sustituir el aceite del cambio

Advertencia

Peligro de quemaduras El aceite del motor y el aceite del cambio se calientan durante el funcionamiento de la motocicleta.

– Utilice siempre ropa y guantes de protección adecuados.

– En caso de quemadura, sumerja la zona afectada en agua tibia inmediatamente.

Indicación

Peligro para el medio ambiente Los materiales contaminantes provocan daños en el medio ambiente.

– Los aceites, grasas, filtros, combustibles, productos de limpieza, líquido de frenos, etc., deben eliminarse correctamente y en conformidad con la normativa en vigor.

Información
El tornillo de vaciado de aceite del cambio está a la izquierda en la parte inferior del motor.
Para facilitar el vaciado, hay un agujero en el protector del motor a la altura del tornillo de vaciado del aceite del cambio.

Condición
El motor está caliente.

Trabajo previo
- Estacionar la motocicleta en una superficie horizontal.
- Colocar un recipiente adecuado debajo del motor.

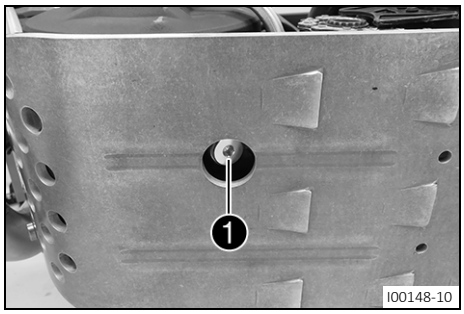

Trabajo principal
- Quitar el tapón roscado de vaciado del aceite del cambio 1.
- Vaciar completamente el aceite del cambio.
- Limpiar a fondo el tapón roscado de vaciado del aceite del cambio.
- Limpiar la superficie de hermetizado del motor.
- Montar el tapón roscado de vaciado del aceite del cambio 1 junto con un nuevo anillo de hermetizado y apretarlo.

  Prescripción

Tornillo de vaciado del aceite del cambio	M12	15 Nm (11,1 lbf ft)

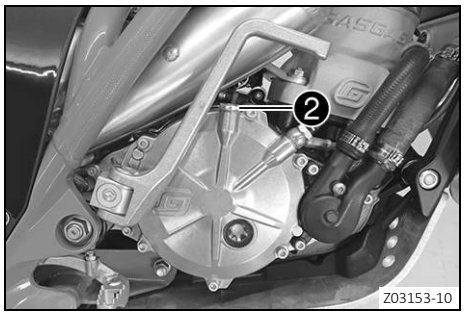

- Retirar el tornillo de llenado de aceite 2 y agregar aceite de cambio.

Aceite del cambio	0,37 l (0,39 qt.)	Aceite del cambio (API GL-4, SAE 75W) (pág. 131)

- Montar y apretar el tornillo de llenado de aceite 2.

Peligro
Peligro de envenenamiento Los gases de escape son venenosos y pueden originar pérdida de conocimiento o incluso la muerte.
- Procure siempre una ventilación suficiente durante el funcionamiento del motor.
- Utilice un sistema de aspiración de gases de escape adecuado cuando arranque o deje en marcha el motor en un espacio cerrado.

- Arrancar el motor y comprobar la estanqueidad.

Trabajo posterior
- Comprobar el nivel del aceite de la caja de cambios. (pág. 115)

19.1 Limpiar la motocicleta

Indicación

Daños materiales Si se utiliza un limpiador de alta presión de forma incorrecta, se pueden dañar o destruir los componentes.

El agua a alta presión penetraría en los componentes eléctricos, los conectores, los cables bowden, los cojinetes, etc.

Una presión excesiva provoca averías y destroza los componentes.

– No oriente el chorro de agua directamente hacia los componentes eléctricos, los conectores, los cables bowden ni los cojinetes.
– Mantenga una distancia mínima entre la boquilla del limpiador de alta presión y el componente.

Distancia mínima 60 cm (23,6 in)

Indicación

Peligro para el medio ambiente Los materiales contaminantes provocan daños en el medio ambiente.

– Los aceites, grasas, filtros, combustibles, productos de limpieza, líquido de frenos, etc., deben eliminarse correctamente y en conformidad con la normativa en vigor.

Información

Limpiar la motocicleta de manera regular para que conserve su valor y aspecto durante mucho tiempo.
Durante la limpieza, evitar que la luz del sol dé directamente en la motocicleta.

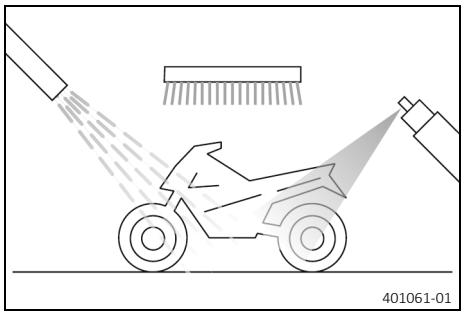

– Tapar el sistema de escape para evitar que pueda entrar agua al interior.
– Para eliminar la suciedad gruesa basta con un chorro de agua suave.
– Rociar los puntos más sucios con un limpiador para motocicletas convencional, utilizando un pincel si fuera necesario.

Agente de limpieza para motocicletas (pág. 133)

Información

Utilizar agua caliente mezclada con limpiador de motocicletas convencional y una esponja suave.
No aplicar el limpiador de motocicletas sobre el vehículo seco; primero debe mojarse siempre con agua.

– Después de limpiar la motocicleta a fondo con un chorro de agua suave, secarla bien.

(Opción: no homologada)

– Vaciar la cámara del flotador del carburador. (pág. 114)
– Retirar el tapón de cierre del sistema de escape.

Advertencia

Peligro de accidente La humedad y la suciedad afectan al equipo de frenos.

– Frene varias veces con cuidado para retirar la humedad y la suciedad de las pastillas de freno y los discos de freno.

– Una vez finalizada la limpieza, conducir un breve trayecto hasta que el motor haya alcanzado la temperatura de servicio.

Información
El calor también hace que se evapore el agua acumulada en los puntos inaccesibles del motor y el equipo de frenos.

– Una vez que se haya enfriado la motocicleta, lubricar todos los puntos de apoyo y de deslizamiento.
– Limpiar la cadena. (📖 pág. 70)
– Tratar las piezas metálicas que no tengan recubrimiento con medio anticorrosivo (excepto los discos de freno y el sistema de escape).

Producto de conservación para pintura, metal y plástico (📖 pág. 133)

– Tratar todas las piezas de plástico y con revestimiento de polvo con un producto de limpieza y cuidado no agresivo.

Limpiador especial para pintura mate y brillante, piezas metálicas y de plástico (📖 pág. 133)

– Lubrificar la cerradura del manillar.

Spray de aceite universal (📖 pág. 133)

20.1 Almacenamiento

Advertencia

Peligro de envenenamiento El combustible es nocivo para la salud.

- Evite que el combustible entre en contacto con los ojos, la piel o la ropa.
- Acuda inmediatamente a un médico en caso de ingerirse combustible.
- No aspire los vapores del combustible.
- Si el combustible entra en contacto con la piel, lave inmediatamente la zona afectada con agua abundante.
- Si el combustible entra en contacto con los ojos, lávelos bien con agua y acuda inmediatamente a un médico.
- Si se mancha la ropa de combustible, cámbiese de ropa.
- Guarde el combustible correctamente en un bidón adecuado y manténgalo fuera del alcance de los niños.

Información

Si la motocicleta no se utiliza durante un periodo prolongado, se recomienda utilizar medidas adicionales.
Antes de poner fuera de servicio la motocicleta, comprobar que todas las piezas funcionen y no estén desgastadas.
Si fuera necesario realizar trabajos de mantenimiento, reparaciones o modificaciones, debe hacerse mientras la motocicleta esté fuera de servicio (menores volúmenes de trabajo en los talleres). De esta manera podrá evitar los largos tiempos de espera que se producen al principio de la temporada.

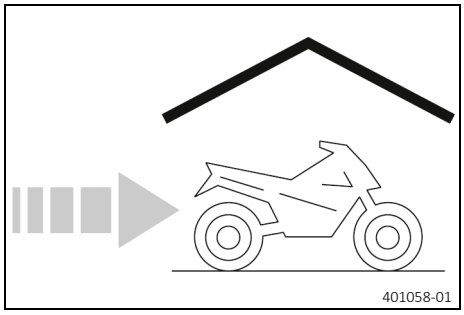

- Al realizar el último repostaje antes de poner fuera de servicio por un tiempo la motocicleta, mezclar aditivo para el combustible.

  Aditivo de combustible (📖 pág. 133)

- Repostar combustible. (📖 pág. 34)

Consejo

Llenar por completo el depósito de combustible conforme a la especificación utilizando un combustible con un contenido de etanol lo más bajo posible.

- Limpiar la motocicleta. (📖 pág. 117)
- Cambiar el aceite del cambio. 🔧 (📖 pág. 115)
- Comprobar la protección anticongelante y el nivel de líquido refrigerante. (📖 pág. 103)

(Opción: no homologada)

- Vaciar la cámara del flotador del carburador. 🔧 (📖 pág. 114)

- Comprobar la presión de los neumáticos. (📖 pág. 96)
- Estacionar el vehículo en un lugar seco donde no se produzcan cambios de temperatura excesivos.

Información

GASGAS Motorcycles recomienda levantar la motocicleta.

- Levantar la motocicleta con un caballete elevador. (📖 pág. 45)
- Cubrir el vehículo con una lona transpirable o una manta.

Información

No utilizar materiales no transpirables bajo ningún concepto, puesto que la humedad quedaría atrapada y se formaría corrosión.

Resulta muy perjudicial poner en marcha el motor solo brevemente cuando la motocicleta está fuera de servicio. Si se hace así, el motor no puede calentarse hasta la temperatura de servicio y, por lo tanto, se condensa el vapor de agua que se produce durante la combustión en el cilindro, originando oxidación en las piezas del motor y en el sistema de escape.

20.2 Puesta en servicio después de un período de almacenamiento

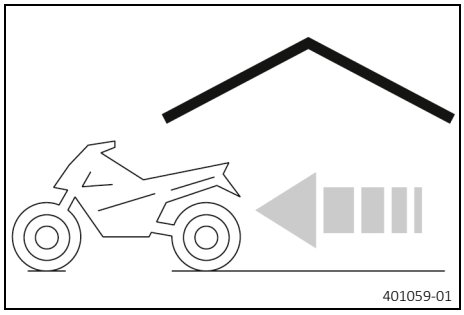

- Quitar la motocicleta del caballete elevador. (📖 pág. 45)
- Realizar los trabajos de inspección y cuidado antes de cada puesta en servicio. (📖 pág. 30)
- Realizar un recorrido de prueba.

Avería	Posible causa	Medida
El motor no se enciende	Error de manejo	– Seguir los pasos para arrancar el motor. (📖 pág. 30)
	La motocicleta no se ha utilizado durante mucho tiempo, por lo que había combustible antiguo en la cámara del flotador	**(Opción: no homologada)** – Vaciar la cámara del flotador del carburador. 🔧 (📖 pág. 114)
	Alimentación de combustible interrumpida	– Controlar el respiradero del depósito de combustible. – Limpiar el grifo de la gasolina. – Comprobar/ajustar los componentes del carburador.
	Hollín o humedad en la bujía	– Limpiar y secar la bujía y la pipa de la bujía, o sustituirlas.
	Distancia excesiva entre los electrodos de la bujía	– Ajustar la distancia entre electrodos. Prescripción Distancia entre electrodos de la bujía 0,7 … 0,8 mm (0,028 … 0,031 in)
	Avería en el sistema de encendido	– Comprobar el sistema de encendido. 🔧
	Rozaduras en el cable del interruptor magnético en el ramal de cables; interruptor magnético defectuoso	– Controlar el interruptor magnético. 🔧
	El conector o la bobina de encendido están sueltos u oxidados	– Limpiar el conector y rociarlo con spray para contactos.
	Agua en el carburador, o surtidor obturado	– Comprobar/ajustar los componentes del carburador.
El motor no tiene régimen de ralentí	Chiclé de ralentí obturado	– Comprobar/ajustar los componentes del carburador.
	Los tornillos de ajuste del carburador están demasiado apretados	– Ajustar el régimen de ralentí del carburador. 🔧 (📖 pág. 111)
	Bujía defectuosa	– Sustituir la bujía.
	Equipo de encendido averiado	– Controlar la bobina de encendido. 🔧 – Controlar la pipa de la bujía. 🔧
El motor tiene poca potencia	Alimentación de combustible interrumpida	– Controlar el respiradero del depósito de combustible. – Limpiar el grifo de la gasolina. – Comprobar/ajustar los componentes del carburador.
	Mucha suciedad en el filtro de aire	– Limpiar el filtro de aire y la caja del filtro de aire. (📖 pág. 61)
	Sistema de escape no estanco o deformado	– Comprobar si el equipo de escape está deteriorado.
	Avería en el sistema de encendido	– Comprobar el sistema de encendido. 🔧
	La membrana o la carcasa de la membrana están deterioradas	– Controlar la membrana y la carcasa de la membrana.
El motor se para o se ahoga en el carburador	Falta combustible	– Girar hacia abajo el mango del grifo de gasolina a la posición **ON**. – Girar hacia delante el mango del grifo de gasolina a la posición **RES**. – Repostar combustible. (📖 pág. 34)
	El motor aspira aire parásito	– Comprobar que la brida de succión y el carburador estén bien sujetos.

Avería	Posible causa	Medida
El motor se para o se ahoga en el carburador	El conector o la bobina de encendido están sueltos u oxidados	– Limpiar el conector y rociarlo con spray para contactos.
El motor se calienta excesivamente	Falta de líquido refrigerante en el sistema de refrigeración	– Comprobar la estanqueidad del sistema de refrigeración. – Comprobar la protección anticongelante y el nivel de líquido refrigerante. (📖 pág. 103)
	La corriente de aire es insuficiente	– Parar el motor con el vehículo detenido.
	Las láminas del radiador están muy sucias	– Limpiar las láminas del radiador.
	Se forma espuma en el sistema de refrigeración	– Vaciar el líquido refrigerante. 🔧 (📖 pág. 104) – Llenar el líquido refrigerante. (📖 pág. 105)
	La culata o la junta de la culata están dañadas	– Controlar la culata y la junta de la culata.
	Manguera del radiador doblada	– Sustituir la manguera del radiador. 🔧
Sale humo blanco (vapor en el gas de escape)	La culata o la junta de la culata están dañadas	– Controlar la culata y la junta de la culata.
Sale aceite del cambio por la manguera del respiradero	Se ha añadido demasiado aceite del cambio	– Comprobar el nivel del aceite de la caja de cambios. (📖 pág. 115)
Hay agua en el aceite del cambio	El anillo de retén radial o la bomba de agua están dañados	– Controlar el anillo de retén radial y la bomba de agua.

22.1 Motor

Tipo constructivo	Motor de gasolina monocilindro de 2 tiempos, con admisión de membrana
Cilindrada (TXT RACING 125 EU)	125 cm³ (7,63 cu in)
Cilindrada (Todos los modelos 250)	247,7 cm³ (15,116 cu in)
Cilindrada (TXT RACING 280 EU)	272,2 cm³ (16,611 cu in)
Cilindrada (Todos los modelos 300)	294,1 cm³ (17,947 cu in)
Carrera (TXT RACING 125 EU)	54,5 mm (2,146 in)
Carrera (Todos los modelos 250)	60 mm (2,36 in)
Carrera (TXT RACING 280 EU)	60 mm (2,36 in)
Carrera (Todos los modelos 300)	60 mm (2,36 in)
Diámetro (TXT RACING 125 EU)	54 mm (2,13 in)
Diámetro (Todos los modelos 250)	72,5 mm (2,854 in)
Diámetro (TXT RACING 280 EU)	76 mm (2,99 in)
Diámetro (Todos los modelos 300)	79 mm (3,11 in)
Desmultiplicación primaria	27:75
Embrague	Embrague multidisco en baño de aceite/con accionamiento hidráulico
Caja de cambios	Caja de cambios de 6 marchas, GASGAS*Four/Six System
Desmultiplicación del cambio	
1.ª marcha	24x27x23x28x15x33
2.ª marcha	14:36
3.ª marcha	15:33
4.ª marcha	28x23x27x24x14x36
5.ª marcha	14:27
6.ª marcha	28:23
Equipo de encendido	Equipo de encendido con regulación electrónica sin contactos, ajuste digital del encendido
Bujía	NGK BPR5 ES
Distancia entre electrodos de la bujía	0,7 … 0,8 mm (0,028 … 0,031 in)
Ayuda para el arranque	Sistema del pedal de arranque

22.2 Pares de apriete del motor

Tornillo del resorte del embrague	M4	4 Nm (3 lbf ft)
Tornillo de enclavamiento del cambio	M5	8 Nm (5,9 lbf ft)
Tornillo de fijación de la membrana	M5	8 Nm (5,9 lbf ft)
Tornillo de la bomba de agua	M5	8 Nm (5,9 lbf ft)
Tornillo de la carcasa del motor	M5	8 Nm (5,9 lbf ft)
Tornillo de la tapa del alternador	M5	8 Nm (5,9 lbf ft)
Tornillo de la tapa del embrague	M5	8 Nm (5,9 lbf ft)
Tornillo de retención del cojinete del árbol de mando del cambio	M5	8 Nm (5,9 lbf ft)
Tornillo del disco de arrastre del embrague	M5	8 Nm (5,9 lbf ft)
Tornillo del estátor	M5	8 Nm (5,9 lbf ft)
Tornillo del muelle del árbol de mando del cambio	M5	7 Nm (5,2 lbf ft)

Tornillo del muelle del enclavamiento del cambio	M5	7 Nm (5,2 lbf ft)
Tornillo del pedal de cambio	M5	8 Nm (5,9 lbf ft)
Tornillo del sensor de revoluciones del cigüeñal	M5	8 Nm (5,9 lbf ft)
Tornillo del tope del pedal de arranque	M5	8 Nm (5,9 lbf ft)
Tapón roscado de vaciado del líquido refrigerante	M6	15 Nm (11,1 lbf ft)
Tornillo de la culata	M6	15 Nm (11,1 lbf ft)
Tornillo de la palanca del pedal de arranque	M6	10 Nm (7,4 lbf ft) **Loctite®243™**
Tornillo de purga de aire de la culata	M8	15 Nm (11,1 lbf ft)
Tuerca del pie del cilindro	M10	30 Nm (22,1 lbf ft)
Virotillo articulado del cilindro	M10	6 Nm (4,4 lbf ft)
Tornillo del rotor	M10x1,25	50 Nm (36,9 lbf ft)
Tornillo de llenado de aceite	M12	15 Nm (11,1 lbf ft)
Tornillo de vaciado del aceite del cambio	M12	15 Nm (11,1 lbf ft)
Bujía	M14x1,25	27 Nm (19,9 lbf ft)
Tuerca de rueda dentada primaria	M23LHx1	50 Nm (36,9 lbf ft) **Loctite®243™**

22.3 Carburador

22.3.1 Opción: homologada

Tipo de carburador	Dell`Orto PHBG 21BS
Posición de la aguja (TXT RACING 125 EU)	2.ª posición desde arriba
Posición de la aguja (Todos los modelos 250)	1.ª posición desde arriba
Posición de la aguja (Todos los modelos 280/300)	3.ª posición desde arriba
Aguja del carburador	W7
Chiclé principal (TXT RACING 125 EU)	65
Chiclé principal (Todos los modelos 250/280/300)	75
Chiclé de ralentí (Todos los modelos 250)	30
Chiclé de ralentí (Todos los modelos 125/280/300)	33
Tornillo de regulación del ralentí (TXT RACING 125 EU)	
abierto	1 vuelta
Tornillo de regulación del ralentí (Todos los modelos 250)	
abierto	0,5 vueltas
Tornillo de regulación del ralentí (Todos los modelos 280/300)	
abierto	1,25 vueltas

22.3.2 Opción: no homologada

Tipo de carburador	KEIHIN PWK 28
Posición de la aguja (Todos los modelos 300)	4.ª posición desde arriba
Posición de la aguja (Todos los modelos 125/250/280)	3.ª posición desde arriba
Aguja del carburador	JJH
Chiclé principal (TXT RACING 125 EU)	125

Chiclé principal (Todos los modelos 250)	125
Chiclé principal (TXT RACING 280 EU)	125
Chiclé principal (Todos los modelos 300)	125
Chiclé de ralentí (TXT RACING 125 EU)	52
Chiclé de ralentí (Todos los modelos 250)	45
Chiclé de ralentí (TXT RACING 280 EU)	45
Chiclé de ralentí (Todos los modelos 300)	48
Tornillo de regulación del ralentí (TXT RACING 280 EU)	
abierto	1 vuelta
Tornillo de regulación del ralentí (Todos los modelos 125/250/300)	
abierto	1,25 vueltas

22.4 Cantidades de llenado

22.4.1 Aceite del cambio

Aceite del cambio	0,37 l (0,39 qt.)	Aceite del cambio (API GL-4, SAE 75W) (📖 pág. 131)

22.4.2 Líquido refrigerante

Líquido refrigerante	0,4 l (0,4 qt.)	Líquido refrigerante (📖 pág. 132)

22.4.3 Combustible

Capacidad total aprox. del depósito de combustible	2,2 l (2,3 qt.)	Gasolina súper sin plomo (98 octanos) mezclada con aceite del motor de 2 tiempos (1:67) (📖 pág. 131)

Reserva aprox. de combustible	0,15 l (0,16 qt.)

22.5 Tren de rodaje

Chasis	Chasis de tubo de acero al cromo-molibdeno
Horquilla (Todos los modelos RACING)	**Tech 39 mm**
Horquilla (Todos los modelos GP)	**Tech 39 mm**
Recorrido de la suspensión (Todos los modelos RACING)	
Delante	159,5 mm (6,28 in)
Detrás	174 mm (6,85 in)
Recorrido de la suspensión (Todos los modelos GP)	
Delante	159,5 mm (6,28 in)
Detrás	174 mm (6,85 in)
Amortiguador (Todos los modelos RACING)	**Tech 2V**
Amortiguador (Todos los modelos GP)	**Tech 3V**
Equipo de frenos	
Delante	Freno de disco con pinza de 4 émbolos atornillada en sentido axial
Detrás	Freno de disco con pinza de 2 émbolos
Discos de freno - Diámetro	
Delante	185 mm (7,28 in)
Detrás	150 mm (5,91 in)

Discos de freno - Límite de desgaste	
Delante	2,7 mm (0,106 in)
Detrás	2,7 mm (0,106 in)
Presión de neumáticos para la carretera (Opción: homologada)	
Delante	1,2 bar (17 psi)
Detrás	1,2 bar (17 psi)
Presión de neumáticos para todoterreno	
Delante	0,42 bar (6,1 psi)
Detrás	0,30 bar (4,4 psi)
Transmisión secundaria (TXT RACING 125 EU)	9:48
Transmisión secundaria (Todos los modelos 250/280/300)	10:39
Cadena	5/8 x 1/4"
Distancia entre ejes	1.320 ± 10 mm (51,97 ± 0,39 in)
Altura del asiento sin carga	630 mm (24,8 in)
Distancia hasta el suelo sin carga	325 mm (12,8 in)
Peso aprox. sin combustible listo para competición	69,3 kg (152,8 lb.)
Peso aprox. sin combustible listo homologado	72,2 kg (159,2 lb.)
Carga máxima autorizada del eje delantero	97 kg (214 lb.)
Carga máxima admisible del eje trasero	127 kg (280 lb.)
Peso total máximo admisible	224 kg (494 lb.)

22.6 Sistema eléctrico

Batería del cuadro de instrumentos	CR 2032	Tensión de la batería: 3 V
Luz de cruce/luz de carretera (Opción: homologada)	Bombilla BILUX/portalámparas BA20D	12 V 35/35 W
Luz de posición (Opción: homologada)	T5W/portalámparas BA9s	12 V 5 W
Intermitente (Opción: homologada)	R10W/portalámparas BA15s	12 V 10 W
Luz de freno/piloto trasero (Opción: homologada)	LED	
Luz de la placa de matrícula (Opción: homologada)	LED	

22.7 Neumáticos

Neumático delantero	**Neumático trasero**
2,75 - 21 M/C 45M TT Michelin Trial Competition X11	**4,00 R 18 M/C 64M TL** Michelin Trial Competition X11
Los neumáticos indicados representan uno de los posibles neumáticos de serie. Póngase en contacto con un concesionario autorizado o un distribuidor especialista en neumáticos cualificado para conocer los posibles fabricantes alternativos. Se deben cumplir las normativas de homologación locales vigentes, así como las especificaciones técnicas correspondientes. Encontrará más información en la sección “Servicio” en: http://www.gasgas.com	

22.8 Horquilla

22.8.1 Todos los modelos RACING

Referencia de la horquilla	A53501000044
Horquilla	**Tech 39 mm**
Amortiguación de la extensión	
Estándar	19 clics
Tope hidráulico	
Estándar	2,5 vueltas
Pretensado del muelle	
Estándar	5,5 vueltas
Longitud de la cámara de compensación	
Longitud de la cámara de aire izquierda	125 mm
Longitud de la cámara de aire derecha	70 mm

22.8.2 Todos los modelos GP

Referencia de la horquilla	A53501100044
Horquilla	**Tech 39 mm**
Amortiguación de la extensión	
Estándar	19 clics
Amortiguación de la compresión	
Estándar	1,75 vueltas
Tope hidráulico	
Estándar	2,5 vueltas
Pretensado del muelle	
Estándar	5,5 vueltas
Longitud de la cámara de compensación	
Longitud de la cámara de aire izquierda	125 mm
Longitud de la cámara de aire derecha	70 mm

22.9 Amortiguador

22.9.1 Todos los modelos RACING

Referencia del amortiguador	A53504010044
Amortiguador	**Tech 2V**
Amortiguación de la extensión	
Estándar	12 clics
Pretensado del muelle	8,5 mm (0,335 in)
Constante elástica	
Estándar	68,7 N/mm (392,3 lb/in)
Pandeo estático	10 … 15 mm (0,39 … 0,59 in)
Recorrido de la suspensión con conductor	70 … 75 mm (2,76 … 2,95 in)
Presión del gas	10 bar (145 psi)

22.9.2 Todos los modelos GP

Número de artículo del amortiguador	A53504110144

Amortiguador	**Tech 3V**
Amortiguación de la extensión	
Estándar	12 clics
Amortiguación de la compresión	
Estándar	12 clics
Pretensado del muelle	8,5 mm (0,335 in)
Constante elástica	
Estándar	73,6 N/mm (420,3 lb/in)
Pandeo estático	10 … 15 mm (0,39 … 0,59 in)
Recorrido de la suspensión con conductor	70 … 75 mm (2,76 … 2,95 in)
Presión del gas	10 bar (145 psi)

22.10 Pares de apriete del tren de rodaje

Resto de tornillos EJOT	**EJOT DELTA PT®** K40	1 Nm (0,7 lbf ft)
Resto de tornillos EJOT	**EJOT DELTA PT®** K50	2 Nm (1,5 lbf ft)
Tornillo de la abrazadera de la guía para la manguera del líquido de frenos	**EJOT DELTA PT®** K40x12	0,5 Nm (0,37 lbf ft)
Tornillo de la cubierta del piñón (Opción: homologada)	**EJOT DELTA PT®** K40x12	0,5 Nm (0,37 lbf ft)
Tornillo de la parte inferior de la caja del filtro de aire	**EJOT DELTA PT®** K40x12	1,5 Nm (1,11 lbf ft)
Tornillo del cuadro de instrumentos (Opción: homologada)	**EJOT DELTA PT®** 45x12-Z	2 Nm (1,5 lbf ft)
Tornillo del faro (Opción: homologada)	**EJOT PT®** K50x18 T20	3 Nm (2,2 lbf ft)
Tornillo del soporte de la placa de matrícula (Opción: homologada)	**EJOT DELTA PT®** K45x12 T20	2 Nm (1,5 lbf ft)
Tornillo de la guía del tubo del freno trasero	M4	5 Nm (3,7 lbf ft)
Tornillo del adaptador del interruptor de los intermitentes (Opción: homologada)	M4	6 Nm (4,4 lbf ft)
Tuercas de los radios de la rueda delantera	M4,5	2 Nm (1,5 lbf ft)
Tuercas de los radios de la rueda trasera	M4,5	3 Nm (2,2 lbf ft)
Resto de tornillos del tren de rodaje	M5	5 Nm (3,7 lbf ft)
Resto de tuercas del tren de rodaje	M5	5 Nm (3,7 lbf ft)
Tornillo de la abrazadera de la maneta de embrague	M5	6 Nm (4,4 lbf ft)
Tornillo de la bomba del freno de mano	M5	6 Nm (4,4 lbf ft)
Tornillo de la cubierta del faro (Opción: homologada (no existe))	M5	6 Nm (4,4 lbf ft)
Tornillo de la chapa de retención de cables de la carcasa del motor	M5	8 Nm (5,9 lbf ft)
Tornillo de la protección de la corona de la cadena	M5	3 Nm (2,2 lbf ft)

Tornillo del basculante del cubrecadena	M5	1,2 Nm (0,89 lbf ft)
Tornillo del cilindro emisor del embrague	M5	5 Nm (3,7 lbf ft)
Tornillo del puño del acelerador	M5	3 Nm (2,2 lbf ft)
Tornillo del soporte de cables de la culata	M5	6 Nm (4,4 lbf ft)
Tornillo del soporte de cadena	M5	1,2 Nm (0,89 lbf ft)
Guardabarros delantero	M6	12 Nm (8,9 lbf ft) **Loctite®243™**
Resto de tornillos del tren de rodaje	M6	10 Nm (7,4 lbf ft)
Resto de tuercas del tren de rodaje	M6	10 Nm (7,4 lbf ft)
Tornillo de la caja del filtro de aire	M6	6 Nm (4,4 lbf ft)
Tornillo de la fijación del caballete lateral en el basculante	M6	12 Nm (8,9 lbf ft)
Tornillo de la pinza del freno trasero	M6	12 Nm (8,9 lbf ft) **Loctite®243™**
Tornillo de la sujeción del depósito de combustible	M6	6 Nm (4,4 lbf ft)
Tornillo de la sujeción del radiador	M6	10 Nm (7,4 lbf ft)
Tornillo de la tija inferior	M6	10 Nm (7,4 lbf ft)
Tornillo de la tija superior	M6	12 Nm (8,9 lbf ft)
Tornillo del cilindro del freno trasero	M6	10 Nm (7,4 lbf ft)
Tornillo del compartimento de retención del sistema eléctrico	M6	6 Nm (4,4 lbf ft)
Tornillo del cubrecadena en el chasis	M6	12 Nm (8,9 lbf ft)
Tornillo del disco de freno	M6	12 Nm (8,9 lbf ft)
Tornillo del guardabarros trasero	M6	6 Nm (4,4 lbf ft)
Tornillo del imán emisor (Opción: homologada)	M6	12 Nm (8,9 lbf ft)
Tornillo del protector del disco de freno de la rueda trasera	M6	3 Nm (2,2 lbf ft)
Tornillo del regulador de tensión	M6	6 Nm (4,4 lbf ft)
Tornillo del silenciador en el chasis	M6	14 Nm (10,3 lbf ft)
Tornillo del silenciador en la tuerca del clip	M6	12 Nm (8,9 lbf ft)
Tornillo del tope de dirección en el chasis	M6	6 Nm (4,4 lbf ft)
Tornillo del tubo de la tija de la horquilla	M6	12 Nm (8,9 lbf ft)
Resto de tornillos del tren de rodaje	M8	25 Nm (18,4 lbf ft)
Resto de tuercas del tren de rodaje	M8	25 Nm (18,4 lbf ft)
Tornillo de la barra de tracción en el chasis	M8	30 Nm (22,1 lbf ft)
Tornillo de la brida del manillar	M8	20 Nm (14,8 lbf ft)
Tornillo de la guía de la pinza del freno	M8	25 Nm (18,4 lbf ft) **Loctite®243™**
Tornillo de la pinza del freno delantero	M8	25 Nm (18,4 lbf ft)
Tornillo de la válvula de seguridad del radiador	M8	8 Nm (5,9 lbf ft)

Tornillo del alojamiento del manillar	M8	25 Nm (18,4 lbf ft)
Tornillo del caballete lateral	M8	25 Nm (18,4 lbf ft) **Loctite®243™**
Tornillo del colector	M8	12 Nm (8,9 lbf ft) **Loctite®243™**
Tornillo del pedal del freno	M8	25 Nm (18,4 lbf ft) **Loctite®243™**
Tornillo del protector del motor	M8	25 Nm (18,4 lbf ft)
Tornillo del puño de la horquilla	M8	15 Nm (11,1 lbf ft)
Tornillo del soporte colgante del motor superior	M8	30 Nm (22,1 lbf ft)
Tornillo del tensor de la cadena	M8	20 Nm (14,8 lbf ft) **Loctite®243™**
Tornillo del tirante del motor en el chasis	M8	35 Nm (25,8 lbf ft)
Tornillo del tope excéntrico	M8	17 Nm (12,5 lbf ft)
Contratuerca del soporte del motor inferior	M10	50 Nm (36,9 lbf ft)
Resto de tornillos del tren de rodaje	M10	45 Nm (33,2 lbf ft)
Resto de tuercas del tren de rodaje	M10	45 Nm (33,2 lbf ft)
Tornillo de la barra de tracción en la palanca de reenvío	M10	45 Nm (33,2 lbf ft)
Tornillo de la palanca de reenvío	M10	45 Nm (33,2 lbf ft)
Tornillo del eje de la rueda trasera	M10	50 Nm (36,9 lbf ft)
Tornillo del soporte del motor	M10	50 Nm (36,9 lbf ft)
Tornillo hueco del cilindro emisor del embrague	M10	14 Nm (10,3 lbf ft)
Tornillo hueco del cilindro receptor del embrague	M10	20 Nm (14,8 lbf ft)
Tornillo inferior del amortiguador	M10	45 Nm (33,2 lbf ft)
Tornillo superior del amortiguador	M10	50 Nm (36,9 lbf ft)
Tuerca del perno del basculante	M12x1	50 Nm (36,9 lbf ft)
Tornillo del basculante	M14	50 Nm (36,9 lbf ft)
Tuerca de la pipa de la dirección	M16	20 Nm (14,8 lbf ft)
Eje de la rueda delantero	M18	50 Nm (36,9 lbf ft)

Aceite del cambio (API GL-4, SAE 75W)

Norma / clasificación

– API (API GL-4)

– SAE (📖 pág. 135) (SAE 75W)

Prescripción

– Se deben utilizar exclusivamente aceites del cambio que sean conformes con las normas indicadas (consultar las indicaciones en el recipiente) y que tengas las propiedades correspondientes.

Aceite del cambio completamente sintético

Proveedor recomendado

MOTOREX®

– **Trial Gear Oil**

Aceite del motor de 2 tiempos

Norma / clasificación

– JASO FD (📖 pág. 135)

Prescripción

– Utilice únicamente aceite de motor de 2 tiempos de gran calidad y de marcas conocidas.

Sintético

Proveedor recomendado

MOTOREX®

– **Cross Power 2T**

Aceite hidráulico (15)

Norma / clasificación

– ISO VG (15)

Prescripción

– Hay que utilizar exclusivamente aceite hidráulico conforme con la norma indicada (consultar las indicaciones en la etiqueta del recipiente), que posea las propiedades exigidas.

Proveedor recomendado

MOTOREX®

– **Hydraulic Fluid 75**

Gasolina súper sin plomo (98 octanos / RON 98 / PON 94)

Norma / clasificación

– DIN EN 228 (98 octanos / RON 98 / PON 94)

Gasolina súper sin plomo (98 octanos) mezclada con aceite del motor de 2 tiempos (1:67)

Norma / clasificación

– DIN EN 228

– JASO FD (📖 pág. 135) (1:67)

Relación de mezcla

1:67	Aceite del motor de 2 tiempos (📖 pág. 131) Gasolina súper sin plomo (98 octanos / RON 98 / PON 94) (📖 pág. 131)

Proveedor recomendado

MOTOREX®

– **Cross Power 2T**

Líquido de frenos DOT 4/DOT 5.1

Norma / clasificación

– DOT

Prescripción

– Se debe utilizar exclusivamente líquido de frenos conforme con la norma indicada (consultar las indicaciones en la etiqueta del recipiente) y que posea las propiedades exigidas.

Proveedor recomendado

Castrol

– **REACT PERFORMANCE DOT 4**

MOTOREX®

– **Brake Fluid DOT 5.1**

Líquido refrigerante

Prescripción

– Utilizar únicamente líquido refrigerante de alta calidad sin silicatos con aditivo anticorrosión para motores de aluminio. Los anticongelantes de calidad inferior e inadecuados producen corrosión, sedimentos y espuma.

– No utilizar agua pura, puesto que los requisitos, como la protección anticorrosión y las propiedades de lubricación, solo se satisfacen con el líquido refrigerante.

– Utilizar exclusivamente líquido refrigerante conforme con las especificaciones indicadas (véanse las indicaciones en la etiqueta del recipiente) y que posea las propiedades exigidas.

Protección anticongelante como mínimo hasta	−25 °C (−13 °F)

El porcentaje de mezcla se debe adaptar a la protección anticongelante necesaria. Utilizar agua destilada si es preciso diluir el líquido refrigerante.

Se recomienda el uso de líquido refrigerante premezclado.

Prestar atención a las indicaciones del fabricante del líquido refrigerante respecto a la protección anticongelante, la dilución y la miscibilidad (compatibilidad) con otros líquidos refrigerantes.

Proveedor recomendado

MOTOREX®

– **COOLANT M3.0**

Aceite para filtros de aire de gomaespuma

Proveedor recomendado
MOTOREX®
– **Racing Bio Liquid Power**

Aditivo de combustible

Proveedor recomendado
MOTOREX®
– **Fuel Stabilizer**

Agente de limpieza para cadenas

Proveedor recomendado
MOTOREX®
– **Chain Clean**

Agente de limpieza para filtros de aire

Proveedor recomendado
MOTOREX®
– **Racing Bio Dirt Remover**

Agente de limpieza para motocicletas

Proveedor recomendado
MOTOREX®
– **Moto Clean**

Cola para la empuñadura de goma (00062030051)

Proveedor recomendado
KTM AG
– **GRIP GLUE**

Grasa de larga duración

Proveedor recomendado
MOTOREX®
– **Bike Grease 2000**

Limpiador especial para pintura mate y brillante, piezas metálicas y de plástico

Proveedor recomendado
MOTOREX®
– **Quick Cleaner**

Producto de conservación para pintura, metal y plástico

Proveedor recomendado
MOTOREX®
– **Moto Protect**

Spray de aceite universal

Proveedor recomendado
MOTOREX®
– **Joker 440 Synthetic**

Spray para cadenas (todoterreno)

Proveedor recomendado
MOTOREX®
– **Chainlube Offroad**

SAE

Las clases de viscosidad SAE fueron definidas por la Society of Automotive Engineers, y se utilizan para clasificar los aceites según su viscosidad. La viscosidad describe solamente una propiedad del aceite, y no es un indicador para su calidad.

JASO FD

JASO FD es una clasificación para aceites de motor de 2 tiempos que ha sido desarrollado especialmente para las exigencias extremas de la competición. Gracias a sus ésteres sintéticos de primera calidad y a los aditivos adaptados especialmente a esta finalidad, es posible conseguir una combustión perfecta incluso en condiciones extremas.

OBD	Diagnóstico de a bordo	Sistema del vehículo que controla los parámetros especificados del sistema electrónico del vehículo.

aprox.	aproximadamente
ART. N.º	Número de artículo
etc.	etcétera
N.º	Número
p. ej.	por ejemplo
v.	véase

28 ÍNDICE DE SÍMBOLOS

28.1 Símbolos amarillos y naranjas

Los símbolos amarillos y naranjas señalizan un error que requiere tomar medidas rápidamente. Los símbolos amarillos y naranjas también muestran las ayudas de conducción que están activas.

	El testigo de control de fallo de funcionamiento se ilumina/parpadea en amarillo – El OBD ha detectado un error en el sistema electrónico del vehículo. Estacionar respetando las normas de tráfico y contactar con un taller especializado autorizado de GASGAS Motorcycles.

28.2 Símbolos verdes y azules

Los símbolos verdes y azules representan información.

	El testigo de control de la luz de carretera se ilumina en azul – La luz de carretera está activada.
	El testigo de control de los intermitentes parpadea en verde – El intermitente está activado.

A

Accesorios 10

Aceite del cambio
- Completar 115
- Comprobar el nivel 115
- Sustituir 115

Agentes de servicio 10

Ajuste del faro
- Comprobar 56

Almacenamiento 119

Amortiguación de la compresión
- Ajustar en el amortiguador 38
- Ajustar en la horquilla 43

Amortiguación de la extensión
- Ajustar en el amortiguador 37
- Ajustar en la horquilla 42

Amortiguador
- Ajustar el pretensado del muelle 39
- Controlar el pandeo estático 39
- Controlar el recorrido de la suspensión con conductor 41
- Desmontar 58
- Montar 58

Arrancar el motor 30

B

Basculante
- Comprobar 73

Bombilla de la luz de posición
- Sustituir 99

Bombilla del faro
- Sustituir 98

Bombilla del intermitente
- Sustituir 100

Botellas de la horquilla
- Desmontar 46
- Limpiar los manguitos guardapolvo 45
- Montar 47

Botón de arranque en frío 17

Botón de la bocina 16

Botón de parada 15

C

Caballete lateral 19

Cadena
- Comprobar 72
- Limpiar 70

Caja del filtro de aire
- Desmontar 58
- Limpiar 61
- Montar 59

Cantidad de llenado
- Aceite del cambio 116, 125
- Combustible 34, 125
- Líquido refrigerante 125

Carburador
- Ajustar el régimen de ralentí 111
- Régimen de ralentí 111
- Vaciar la cámara del flotador 114

Cerradura del manillar 17

Cojinete de la pipa de la dirección
- Engrasar 53

Colector
- Desmontar 62
- Montar 63

Condiciones de uso extremas 28

Conector de diagnóstico 98

Corona de la cadena
- Comprobar 72

Cuadro de instrumentos
- Ajustar 22
- Ajustar kilómetros o millas 23
- Ajustar la hora 24
- Ajustar la visualización del mantenimiento 24
- Mensaje 22
- Visión general 22

Cubierta del faro
- Desmontar 53
- Montar 54

Chasis
- Comprobar 73

D

Datos técnicos
- Amortiguador 127
- Cantidades de llenado 125
- Carburador 124
- Horquilla 127
- Motor 123
- Neumáticos 126
- Pares de apriete del motor 123
- Pares de apriete del tren de rodaje 128
- Sistema eléctrico 126
- Tren de rodaje 125

Definición del uso 6

Depósito de combustible
- Desmontar 68
- Montar 69

Dirección
- Bloquear 19
- Desbloquear 20

Discos de freno
- Comprobar 83

E

Embrague
- Cambiar líquido 75
- Controlar y corregir el nivel de líquido 74

Empuñadura de goma
Comprobar 73
Estado de los neumáticos
Comprobar 95

F

Filtro de aire
Desmontar 60
Limpiar 61
Montar 60

G

Garantía 10
Garantía legal 10
Grifo de la gasolina 17
Guardabarros delantero
Desmontar 56
Montar 56
Guardabarros trasero
Desmontar 57
Montar 57
Guía de la cadena
Comprobar 72

H

Holgura del cable bowden del acelerador
Ajustar 108
Comprobar 108
Holgura del cojinete de la pipa de la dirección
Ajustar 51
Comprobar 51
Horquilla
Número de artículo 13
Reglaje básico 42

I

Imágenes 10
Interruptor de curva de encendido 16
Interruptor de los intermitentes 16
Interruptor magnético 14

L

Líquido de frenos
Rellenar en el freno de la rueda delantera 79
Rellenar en el freno trasero 86
Líquido refrigerante
Llenar 105
Sustituir 106
Vaciar 104

M

Mando de las luces 15
Maneta del embrague 14
Ajustar la carrera en vacío 74
Ajustar la posición básica 74
Comprobar la carrera en vacío 73
Maneta del freno de mano 14
Ajustar la carrera en vacío 77
Ajustar la posición básica 77
Comprobar la carrera en vacío 77
Manual de instrucciones 9
Medio ambiente 9
Medios auxiliares 10
Motocicleta
Levantar con un caballete elevador 45
Limpiar 117
Quitar del caballete elevador 45
Motor
Rodaje 28

N

Nivel de líquido de frenos
Comprobar en el freno de la rueda delantera 79
Controlar en el freno trasero 85
Nivel de líquido refrigerante
Comprobar 102-103
Normas de trabajo 8
Número de identificación del vehículo 13
Número del motor 13

P

Palanca de arranque en frío 18
Palanca del pedal de arranque 18
Pastillas de freno
Comprobar en el freno de la rueda delantera 81
Controlar en el freno trasero 88
Sustituir en el freno de la rueda delantera 81
Sustituir en el freno trasero 88
Pedal de cambio 18
Ajustar la posición básica 112
Controlar la posición básica 112
Pedal del freno 19
Ajustar la posición básica 85
Comprobar la carrera en vacío 84
Pinza del freno delantero
Desmontar 78
Montar 78
Piñón de la cadena
Comprobar 72
Placa de características 13
Presión de los neumáticos
Comprobar 96
Pretensado del muelle
Ajustar en la horquilla 43
Programa de servicio 35-36
Protección anticongelante
Comprobar 103
Protector del disco de freno delantero
Desmontar 78
Montar 78

Puesta en servicio
Después de un período de almacenamiento 120
Instrucciones para la primera puesta en servicio . . 27
Trabajos de inspección y cuidado antes de cada puesta en servicio 30
Puño del acelerador 14

R

Recambios 10
Recorrido de la suspensión con conductor
Ajustar 41
Reglaje básico del tren de rodaje
Adaptarlo al peso del conductor 37
Reglaje del carburador 109
Repostar
Combustible 34
Ropa de protección 8
Rueda delantera
Desmontar 92
Montar 92
Rueda trasera
Desmontar 93
Montar 94

S

Seguridad de funcionamiento 7
Seguro de las pastillas de freno
Comprobar en el freno de la rueda delantera 81
Controlar en el freno trasero 88
Servicio 10
Servicio de atención al cliente 10
Silenciador
Desmontar 64
Montar 65
Sustituir el relleno de fibra de vidrio 65
Sistema de refrigeración 102

T

Tapón del depósito de combustible
Abrir 20
Cerrar 21
Tensión de la cadena
Ajustar 71
Comprobar 71
Tensión de los radios
Comprobar 96
Tija inferior de la horquilla
Desmontar 47
Montar 49
Tope hidráulico
Ajustar en la horquilla 44
Transporte 33

U

Uso conforme a lo previsto 6
Uso indebido 6

V

Visión general de los testigos de control 16
Vista del vehículo
Frontal izquierda 11
Trasera derecha 12

3215159es

10.10.2023



GASGAS

Stallhofnerstraße 3 / 5230 Mattighofen / Austria / http://www.gasgas.com