KULLANIM KILAVUZU 2024

READY TO RACE

125 DUKE

Ürün No. 3214956tr



SEVGİLİ KTM MÜŞTERİMİZ

Bir KTM üretimi motosikletten yana kararınızı verdiğiniz için sizi gönülden tebrik etmek istiyoruz. Artık modern ve spor bir aracın sahibisiniz ve bakımları uygun şekilde yapıldığında size uzun yıllar boyunca keyifli anlar yaşatacak.

Size daima iyi ve güvenli sürüşler dileriz!

Lütfen aşağıya aracınızın seri numarasını kaydediniz.

Araç tanım numarası (📖 S. 12)	Bayi kaşesi
Motor numarası (📖 S. 12)	
Anahtar numarası (📖 S. 12)	

Kullanım kılavuzu, yayınlama tarihinde bu serinin en güncel versiyonuna karşılık gelmekteydi. Yapısal geliştirmelerden kaynaklanan küçük sapmalar hiçbir zaman tamamen önlenemez.

Kılavuzun içerdiği tüm bilgiler, bağlayıcı değildir. KTM Sportmotorcycle GmbH limited şirketinin, bilhassa teknik bilgileri, fiyatları, renkleri, formları, malzemeleri, müşteri ve servis hizmetlerini, konstrüksiyonları, donanımları ve benzeri tertibatı, daha önce haber vermeksizin ve sebep göstermeksizin değiştirme ve de geri çekme ve bunları yerel şartlara uyarlama hakkı ve de belirli bir modelin imalatını daha önceden haber vermeksizin durdurma hakkı saklıdır. KTM, teslimat seçeneklerinden, şekillerden, resimlerden ve tanımlardan sapmalardan ve de baskı hataları ve yanlışlardan dolayı sorumluluk üstlenmez. Resimlerde görülen modeller, kısmen, seri teslimat kapsamına girmeyen özel donanımlar içerirler.

© 2025 KTM Sportmotorcycle GmbH, Mattighofen Avusturya

Tüm hakları saklıdır

Yeniden basımı, alıntı şeklinde de olsa, ve de her türlü çoğaltma işlemi, eser sahibinin yazılı iznine bağlıdır.

ISO 9001(12 100 6061)
Uluslararası Kalite Yönetimi Standardı ISO 9001'de söz edildiği anlamda, KTM, mümkün olan en yüksek ürün kalitesine ulaşmayı sağlayan kalite güvence süreçlerini uygular.
Düzenleyen: TÜV SÜD Management Service GmbH

REG.NO. 12 100 6061

KTM Sportmotorcycle GmbH
Stallhofnerstraße 3
5230 Mattighofen, Avusturya

Bu doküman aşağıda belirtilen modeller için geçerlidir:

125 DUKE EU (F4003X1, F4003X2)

125 DUKE B.D. EU (F4003X3, F4003X4)

125 DUKE JP (F4086X3, F4086X4)

125 DUKE UK (F4022X3, F4022X4)

3214956tr

25.07.2025

İÇİNDEKİLER

1 GÖSTERİM ARAÇLARI 5

1.1 Kullanılan semboller 5
1.2 Kullanılan yazı biçimlendirmeleri 5

2 GÜVENLİK UYARILARI 6

2.1 Kullanım tanımlaması 6
2.2 Hatalı kullanım 6
2.3 Güvenlik uyarıları 6
2.4 Tehlike dereceleri ve semboller 6
2.5 Değişiklik yapmaya karşı uyarı 7
2.6 Güvenli işletme 7
2.7 Koruyucu elbise 7
2.8 Araçta çalışma ve işlem kuralları 8
2.9 Çevre 8
2.10 Kullanım Kılavuzu 8

3 ÖNEMLİ UYARILAR 9

3.1 Üretici garantisi, teminat 9
3.2 İşletme maddeleri, yardımcı maddeler 9
3.3 Yedek parçalar, teknik aksesuar 9
3.4 Servis 9
3.5 Resimler 9
3.6 Müşteri servisi 9

4 ARAÇ GÖRÜNÜMÜ 10

4.1 Araç görünümü, ön sol (sembolik gösterim) 10
4.2 Araç görünümü, arka sağ (sembolik gösterim) 11

5 SERİ NUMARALARI 12

5.1 Araç tanım numarası 12
5.2 Tip plakası 12
5.3 Motor numarası 12
5.4 Anahtar numarası 12

6 KUMANDA ELEMANLARI 13

6.1 Debriyaj kolu 13
6.2 El freni kolu 13
6.3 Ayak fren pedalı 13
6.4 Gaz kolu 13
6.5 Kombi anahtar 14
6.6 Tehlike ikaz lambası anahtarı 14
6.7 Menü düğmeleri 14
6.8 Korna düğmesi 15
6.9 Far açma-kapama düğmesi 15
6.10 Sinyal anahtarı 15
6.11 Acil Kapatma anahtarı 16
6.12 Start düğmesi 16
6.13 Kontak ve direksiyon kilidi 16
6.14 USB yuvası 16
6.15 Direksiyonun bloke edilmesi 17
6.16 Direksiyon kilidinin açılması 17
6.17 Yakıt deposu kapağının açılması 17
6.18 Yakıt deposu kapağının kapatılması 19
6.19 Koltuk kilidi 19
6.20 Araç üzerindeki aletler 19
6.21 Tutma kayışı 20
6.22 Yolcu ayak dayama yerleri 20
6.23 Vites değiştirme pedalı 20
6.24 Ayak fren pedalı 21
6.25 Yan ayaklık 21

7 KOMBİ AYGITI 22

7.1 Kombi aygıtı 22
7.2 Etkinleştirme ve deneme 22
7.3 Uyarılar 23
7.4 Kontrol lambaları 24
7.5 Ekran 25
7.6 Devir 26
7.7 Vites konumu lambası 26
7.8 Hız göstergesi 26
7.9 Hız sınırlayıcı göstergesi 27
7.10 Saat 27
7.11 ABS gösterge 27
7.12 Soğutma sıvısı sıcaklığı göstergesi 27
7.13 Yakıt seviyesi göstergesi 28
7.14 Elcik ısıtması (Opsiyonel) 28
7.15 Favorites gösterge 29
7.16 Quick Selector 1 gösterge 29
7.17 Quick Selector 2 gösterge 29
7.18 "Navigation" göstergesi (opsiyonel) 29
7.19 Call gösterge 30
7.20 Remote Control Mode (opsiyonel) (RCM) 30
7.21 Menü 31
7.21.1 Motorcycle 31
7.21.2 ABS 31
7.21.3 Bike Info 32
7.21.4 Bike Info 32
7.21.5 Warning 32
7.21.6 Trip Info 33
7.21.7 Trip 1 33
7.21.8 Trip 2 34
7.21.9 Hız sınırlayıcı 34
7.21.10 Hız sınırlayıcı State 34
7.21.11 "Navigation (Opsiyonel)" 35
7.21.12 Ses seviyesi (Opsiyonel) 35
7.21.13 State (Opsiyonel) 35
7.21.14 Heating (Opsiyonel) 36
7.21.15 Heated Grips (Opsiyonel) 36
7.21.16 Audio 36
7.21.17 Settings 37

7.21.18 Favorites ... 37
7.21.19 Favorites-Anzeige 1-4 ... 38
7.21.20 Quick Selector 1 ... 38
7.21.21 Quick Selector 2 ... 38
7.21.22 Bağlanabilirlik ... 39
7.21.23 Bluetooth ... 39
7.21.24 Telefonu eşleştir ... 39
7.21.25 Kulaklık eşleştirme ... 40
7.21.26 Headset Type ... 41
7.21.27 QUICKSHIFTER+ (opsiyonel) ... 42
7.21.28 Shift Light ... 42
7.21.29 Shift Light State ... 42
7.21.30 RPM1 ... 42
7.21.31 RPM2 ... 43
7.21.32 Saatin ve tarihin ayarlanması ... 43
7.21.33 Clock Format ... 44
7.21.34 Date Format ... 44
7.21.35 Units ... 45
7.21.36 Distance ... 45
7.21.37 Temperature ... 45
7.21.38 Consumption ... 46
7.21.39 Language ... 46
7.21.40 Heating (Opsiyonel) ... 46
7.21.41 Extra Functions ... 47

8 ÇALIŞTIRMA ... 48

8.1 İlk çalıştırmaya ilişkin uyarılar ... 48
8.2 Motor alıştırma ... 49
8.3 Araca yük yüklenmesi ... 49

9 SÜRME TALİMATI ... 50

9.1 Her çalıştırma işleminden önceki kontrol ve bakım işlemleri ... 50
9.2 Çalıştırma işlemi ... 50
9.3 İlk hareket. ... 51
9.4 QUICKSHIFTER+ (opsiyonel) ... 52
9.5 Vites değiştirme, sürüş ... 52
9.6 Frenleme ... 55
9.7 Durma, park etme ... 56
9.8 Taşıma ... 57
9.9 Hasar durumunda çekme ... 57
9.10 Yakıt ikmali yapmak ... 58

10 SERVİS PLANI ... 59

10.1 Ek bilgiler ... 59
10.2 Servis işlemleri ... 59

11 ŞASİNİN AYARLANMASI ... 61

11.1 Süspansiyon kolunun ön geriliminin ayarlanması 🔧 ... 61
11.2 Vites değiştirme pedalının ayarlaması ... 61

12 ŞASİ SERVİS ÇALIŞMALARI ... 63

12.1 Motosikletin kaldırma tertibatı ile arka kısımdan kaldırılması ... 63
12.2 Motosikletin kaldırma tertibatından arka kısımdan alınması ... 63
12.3 Motosikletin kaldırma tertibatı ile ön kısımdan kaldırılması ... 63
12.4 Motosikletin kaldırma tertibatından ön kısımdan alınması ... 64
12.5 Çatal süspansiyon kollarının toz koruyucu manşetlerinin temizlenmesi ... 64
12.6 Yolcu koltuğunun çıkarılması ... 65
12.7 Yolcu koltuğunun monte edilmesi ... 66
12.8 Sürücü koltuğunun çıkarılması ... 66
12.9 Sürücü koltuğunun monte edilmesi ... 66
12.10 Zincir kirlenme durumunun kontrol edilmesi ... 67
12.11 Zincirin temizlenmesi ... 67
12.12 Zincir gerginliğinin kontrol edilmesi ... 68
12.13 Zincir gerginliğinin ayarlanması ... 68
12.14 Zincirin, zincir dişlisinin ve zincir pinyon dişlisinin kontrol edilmesi ... 69
12.15 Vites değiştirme pedalının temel konumunun ayarlanması ... 71
12.16 Debriyaj kolu boşluğunun kontrol edilmesi ... 71
12.17 Debriyaj kolu boşluğunun ayarlanması 🔧 ... 72

13 FREN TERTİBATI ... 73

13.1 Anti blokaj fren sistemi (ABS) ... 73
13.2 El freni kolunun temel ayarının yapılması ... 74
13.3 Fren disklerinin kontrol edilmesi ... 74
13.4 Ön tekerlek freninin sıvı seviyesinin kontrol edilmesi ... 75
13.5 Ön tekerlek fren sıvısının ilave edilmesi 🔧 ... 75
13.6 Ön tekerlek freni balatalarının ve fren balata emniyetinin kontrol edilmesi ... 77
13.7 Arka tekerlek freninin fren sıvı seviyesinin kontrol edilmesi ... 77
13.8 Arka tekerlek freni sıvısı ilave edilmesi 🔧 ... 78
13.9 Arka tekerlek freni balatalarının ve fren balata emniyetinin kontrol edilmesi ... 79

14 TEKERLEKLER, LASTİKLER ... 81

14.1 Ön tekerlek sökülmesi 🔧 ... 81
14.2 Ön tekerleğin monte edilmesi 🔧 ... 81
14.3 Arka tekerleğin sökülmesi 🔧 ... 82
14.4 Arka tekerleğin monte edilmesi 🔧 ... 83

İÇİNDEKİLER

14.5 Arka tekerlek göbeğinin sönümleme lastiklerinin kontrol edilmesi 🔧 84
14.6 Lastiklerin durumunun kontrol edilmesi 85
14.7 Lastik basıncının kontrol edilmesi 86

15 ELEKTRİK DÜZENİ 87

15.1 12 V akünün sökülmesi 🔧 87
15.2 12 V akünün monte edilmesi 🔧 87
15.3 12 V akünün şarj edilmesi 🔧 88
15.4 Ana sigortanın değiştirilmesi 89
15.5 ABS sigortalarının değiştirilmesi 91
15.6 Münferit elektrik tüketicileri sigortalarının değiştirilmesi 92
15.7 Far ayarının kontrol edilmesi 94
15.8 Farın aydınlatma mesafesinin ayarlanması 94
15.9 Diyagnoz fişi 95
15.10 ACC1 ve ACC2 ön tarafta 95
15.11 ACC1 ve ACC2 arka 96

16 SOĞUTMA SİSTEMİ 97

16.1 Soğutma sistemi 97
16.2 Antifriz ve soğutma sıvı seviyesinin kontrol edilmesi 97
16.3 Soğutma sıvı seviyesi kontrol edilmesi 98
16.4 Soğutma sıvısının boşaltılması 🔧 99
16.5 Soğutma sisteminin doldurulması/havalandırılması 🔧 100
16.6 Soğutma sıvısının değiştirilmesi 102

17 MOTORDA SERVİS İŞLEMLERİ 105

17.1 Motor yağ seviyesinin kontrol edilmesi 105
17.2 Motor yağının ve yağ filtresinin değiştirilmesi, yağ süzgecinin temizlenmesi 🔧 105
17.3 Motor yağı ilave edilmesi 107

18 TEMİZLİK, BAKIM 108

18.1 Motosikletin temizlenmesi 108
18.2 Kışın işletme için kontrol ve bakım işlemleri 109

19 MUHAFAZA ETME 111

19.1 Muhafaza etme 111
19.2 Araç garajda tutulduktan sonra çalıştırma 112

20 HATA ARAMA 113

21 TEKNİK ÖZELLİKLER 115

21.1 Motor 115
21.2 Motor için sıkma torkları 116
21.3 Dolum miktarları 117
21.3.1 Motor yağı 117
21.3.2 Soğutma sıvısı 117
21.3.3 Yakıt 118
21.4 Şasi 118
21.5 Elektrik düzeni 119
21.6 Dış lastikler 119
21.7 Çatal 119
21.8 Süspansiyon kolu 120
21.9 Şasi için sıkma torkları 120

22 UYGUNLUK BEYANLARI 123

22.1 Uygunluk beyanları 123
22.2 Ülkeye özel uygunluk beyanları 123

23 İŞLETME MADDELERİ 124

24 YARDIMCI MADDELER 126

25 STANDARTLAR 127

26 MESLEKİ TERİMLER DİZİNİ 128

27 KISALTMALAR DİZİNİ 129

28 SEMBOLLER DİZİNİ 130

28.1 Kırmızı semboller 130
28.2 Sarı ve turuncu semboller 130
28.3 Yeşil ve mavi semboller 130

İÇİNDEKİLER DİZİNİ 131

1.1 Kullanılan semboller

Aşağıda, belirli sembollerin kullanımı açıklanmaktadır.

	Beklenen bir tepkiyi belirtir (örn. bir işlem adımına veya bir işleve ilişkin).
	Beklenmeyen bir tepkiyi belirtir (örn. bir işlem adımına veya bir işleve ilişkin).
	Uzmanlık bilgisi ve teknik anlayış gerektiren işlemleri belirtir. Kendi güvenliğiniz açısından, bu işlemleri bir KTM Yetkili Servis'inde yaptırın! Yetkili Servis'te motosikletiniz, özel eğitim ve kurs görmüş kalifiye elemanlar tarafından gerekli özel aletlerle en iyi şekilde işleme tabi tutulur.
	Bir sayfayı işaret eder (verilen sayfada daha fazla bilgi yazılır).
	Daha detaylı bilgi veya ipucu içeren bir bilgiyi belirtir.
	Bir kontrol adımından kaynaklanan sonucu belirtir.
	Olası ilave çalışmalar dahil bir faaliyetin sonunu belirtir.

1.2 Kullanılan yazı biçimlendirmeleri

Aşağıda, kullanılan yazı biçimlendirmeleri açıklanmaktadır.

Özel isim	Bir özel ismi belirtir.
İsim®	Tescilli bir ismi belirtir.
Marka™	Malların serbest dolaşımındaki bir markayı belirtir.
Altı çizilen kavramlar	Aracın teknik özelliklerine işaret ederler veya teknik ve mesleki terimler dizininde bulunan teknik terimleri belirtirler.

2 GÜVENLİK UYARILARI

2.1 Kullanım tanımlaması

KTM spor motosikletleri, karayolu trafiğindeki alışılmış zorlanmalara ve yüklenmelere dayanabilecek şekilde tasarlanmış ve imal edilmiştir; bu motosikletler, yarış pistlerinde ve asfalt yolların dışında kullanılmak için öngörülmemiştir.

Bilgi
Motosiklete, sadece onaylanmış versiyonda, kamuya açık karayolları trafiğinde kullanılmak üzere müsaade verilmiştir.

2.2 Hatalı kullanım

Aracı sadece amacına uygun olarak kullanın.
Amacına uygun olarak kullanmadığınızda kişiler, malzemeler ve çevre için tehlikeler oluşabilir.
Amacına uygun kullanım ve kullanım tanımlaması dışındaki her türlü kullanım, hatalı kullanım durumu oluşturmaktadır.
İlgili kullanım alanı için öngörülen özelliklere sahip olmayan işletme maddelerinin ve yardımcı maddelerin kullanılması da hatalı kullanım kapsamına girmektedir.

2.3 Güvenlik uyarıları

Belirtilen ürünü güvenli şekilde kullanabilmek için bazı güvenlik uyarılarına uyulmalıdır. Bu sebepten dolayı bu kılavuzu ve teslimat kapsamında yer alan diğer kılavuzları dikkatle okuyunuz. Güvenlik uyarıları, metin içinde optik açıdan öne çıkarılmıştır ve önemli noktalarda ilgili kısımlarla bağlantılıdır.

Bilgi
Belirtilen ürünün iyi görünen noktalarında çeşitli uyarı ve ikaz etiketleri bulunmaktadır. Uyarı veya ikaz etiketlerini sökmeyiniz. Bu etiketler mevcut olmazsa, siz veya diğer kişiler, tehlikeleri fark etmeyebilirsiniz ve yaralanabilirsiniz.

2.4 Tehlike dereceleri ve semboller

Tehlike
İlgili tedbirler alınmadığında, doğrudan ve kesin olarak ölüme veya kalıcı ağır yaralanmalara yol açabilecek bir tehlikeye yönelik uyarı.

İkaz
İlgili tedbirler alınmadığında, büyük ihtimalle ölüme veya kalıcı ağır yaralanmalara yol açabilecek bir tehlikeye yönelik uyarı.

Dikkat
İlgili tedbirler alınmadığında, büyük ihtimalle hafif yaralanmalara yol açabilecek bir tehlikeye yönelik uyarı.

Uyarı
İlgili tedbirler alınmadığında, önemli makine veya malzeme hasarlarına yol açabilecek bir tehlikeye yönelik uyarı.

Uyarı
İlgili tedbirler alınmadığında, çevreye zarar vermeye yol açabilecek bir tehlikeye yönelik uyarı.

2.5 Değişiklik yapmaya karşı uyarı

Gürültü bastırma düzeninin parçalarında değişiklik yapmak yasaktır. Aşağıdaki önlemler veya ilgili durumların oluşturulması yasaktır:

1 Yeni bir aracın, gürültü bastırmaya yarayan her türlü tertibatının veya parçasının, nihai müşteriye satışından veya teslimatından önce veya aracın servis, onarım veya değiştirme dışındaki amaçlar için kullanılması sırasında çıkarılması veya devre dışı bırakılması ve de

2 böyle bir tertibatın veya parçanın sökülmesinden veya devre dışı bırakılmasından sonra, aracın kullanılması.

Yasaya aykırı değişiklik yapmaya ilişkin örnekler:

1 Nihai sönümleyicinin, rüzgâr saptırıcıların, dirseklerin veya egzoz gazı ileten parçaların sökülmesi veya bunların matkapla delinmesi.

2 Emiş sistemine ait parçaların sökülmesi veya matkapla delinmesi.

3 Usulüne uygun olmayan bakım durumunda kullanılması.

4 Aracın, hareketli parçalarının veya egzoz sisteminin veya emiş sisteminin parçalarının, üretici firma tarafından onaylanmamış parçalar ile değiştirilmesi.

2.6 Güvenli işletme

Tehlike

Kaza tehlikesi Trafiğe çıkmaya uygun olmayan sürücüler kendilerini ve başkalarını tehlikeye atabilir.

– Alkol, uyuşturucu veya ilaç alımı nedeniyle trafiğe çıkamayacak durumdaysanız araç kullanmayın.
– Fiziksel veya psikolojik olarak uygun durumda değilseniz araç kullanmayın.

Tehlike

Zehirlenme tehlikesi Egzoz gazları zehirlidir ve bayılmalara ve ölüme yol açabilirler.

– Motoru çalıştırırken daima yeterli havalandırma mevcut olmasını sağlayın.
– Motoru kapalı bir mekânda çalıştıracaksanız veya bir süre çalışır halde bırakacaksınız, uygun bir emme tertibatı kullanın.

İkaz

Yanma tehlikesi Bazı araç parçaları işletim sırasında ısınır.

– Egzoz tertibatı, radyatör, motor, amortisör ve fren tertibatı gibi parçalara soğumadan önce dokunmayın.
– Çalışmaya başlamadan önce araç parçalarının soğumasını bekleyin.

Aracı, sadece teknik açıdan kusursuz bir durumda, amacına uygun şekilde ve çevreyi koruma ve güvenlik bilinci ile kullanınız.
Karayolları trafiğinde, ilgili bir sürücü belgesine ihtiyaç vardır.
Emniyeti olumsuz etkileyen arızaların, derhal bir KTM Yetkili Servisi tamirhanesinde giderilmesini sağlayınız.
Araç üzerinde bulunan uyarı/ikaz etiketlerini dikkate alın.

2.7 Koruyucu elbise

İkaz

Yaralanma tehlikesi Koruyucu elbisenin mevcut olmaması veya eksik olması, yüksek bir güvenlik riski teşkil eder.

– Her yolculukta kask, çizme, eldiven, koruyucuları ile birlikte pantolon ve ceket gibi koruyucu elbiseler kullanın.
– Her zaman, eksiksiz bir durumda ve yasal düzenlemelere uygun olan koruyucu elbise kullanın.

Kendi emniyetiniz açısından KTM, aracı sadece uygun bir koruyucu elbise ile kullanmanızı tavsiye etmektedir.

2.8 Araçta çalışma ve işlem kuralları

Aksi belirtilmedikçe, her çalışma sırasında kontak kapalı olmalıdır (kontak kilidi olan modeller, transponder anahtarı olan modeller) veya motor durmalıdır (kontak kilidi veya transponder anahtarı olmayan modeller).
Bazı çalışmalar için özel alet takımları gereklidir. Bu özel aletler aracın teslimat kapsamına dahil değilse, özel aletler verilen ürün numarası kullanılarak sipariş edilebilir. Örnek: Rulman sökücü (15112017000)
Aksi belirtilmedikçe, tüm işler ve açıklamalar için normal koşullar geçerlidir.

Çevre sıcaklığı	20 °C
Çevre hava basıncı	1.013 mbar
Bağıl hava nemi	% 60 ± 5

Tekrar kullanılamayacak olan parçaları (örn. kendinden emniyetli cıvatalar ve somunlar, gerdirme vidaları, contalar, conta halkaları, O-halkaları, çatal pimler, emniyet pulları) montaj sırasında yenileri ile değiştirin.
Bazı vidalama işlemleri için bir vida emniyeti (örn. **Loctite®**) gereklidir. Kullanım sırasında üretici firmanın özel uyarılarını dikkate alın.
Yeni bir parçaya vidalama emniyeti (örn. **Precote®**) uygulanmışsa, ilaveten vidalama emniyeti maddesi uygulamayın.
Parçalarına ayırma işleminden sonra tekrar kullanılacak parçalar temizlenmeli ve hasar ve aşınma yönünden kontrol edilmelidir. Hasar görmüş ya da aşınmış parçaları değiştirin.
Çalışma alanının temizliğine dikkat edin ve gerekirse sökmeden önce bileşenleri temizleyin. Nüfuz eden kir, aşınmanın artmasına ve bunun sonucunda ortaya çıkan hasara neden olabilir.
Bir onarım veya servis işleminin tamamlanmasından sonra, taşıtın işletme güvenliği güvenceye alınmalıdır.

2.9 Çevre

Motosikletinizi sorumluluk bilinci ile kullanmanız, sorunların ve çatışkıların oluşmasını önler. Motosiklet kullanmanızın geleceğini güvenceye almak için, motosikleti, yasallık çerçevesinde kullanacağınız yönünde kendinize teminat verin, çevre bilinci ile hareket edin ve başkalarının haklarına saygı duyun.
Eskimiş yağları, başka işletme maddelerini ve yardımcı maddeleri ve eski parçaları bertaraf ettiğinizde, ülkenizdeki ilgili yasaları ve yönetmelikleri dikkate alınız.
Motosikletler, eski araçların bertaraf edilmesine ilişkin AB yönetmeliğine tabi olmadıkları için, bir eski motosikletin bertaraf edilmesine ilişkin yasal düzenleme mevcut değildir. Yetkili KTM Bayiniz, size memnuniyetle yardımcı olacaktır.

2.10 Kullanım Kılavuzu

İlk sürüşü yapmadan önce bu kullanım kılavuzunu tam ve eksiksiz olarak okuyun. Kullanım Kılavuzu, sizin için taşıtın kullanımını, servisi işlerini ve taşıtta işlem yapmayı kolaylaştıracak birçok bilgi ve püf noktasını içerir. Sadece bu şekilde, aracı en uygun şekilde kendinize göre nasıl ayarlayabileceğinizi ve yaralanmalardan nasıl korunacağınızı öğrenirsiniz.

İpucu
Bu kullanım kılavuzunu ihtiyaç halinde dilediğiniz zaman yardım alabilmek üzere son cihazınıza kayıt edin.

Taşıt hakkında daha fazla bilgi edinmek isterseniz veya okuma sırasında anlaşılmayan noktalar söz konusu olduğunda, bir yetkili KTM bayisine başvurunuz.
Kullanım kılavuzu aracın önemli unsurlarından bir tanesidir. Satış durumunda kullanım kılavuzunun aracın yeni sahibi tarafından yeniden indirilmesi gerekmektedir.
Kullanım kılavuzu, kare kod veya teslim belgesi üzerinde yer alan bağlantı üzerinden birden fazla kez indirilebilir.

Ayrıca Kullanım Kılavuzu, yetkili KTM Bayiniz ve KTM web sitesinde indirilmek üzere hazır bulundurulur. Yetkili KTM bayiniz üzerinden kullanım kılavuzunun basılı bir nüshasını da temin edebilirsiniz.
Uluslararası KTM İnternet sitesi: KTM.COM

3.1 Üretici garantisi, teminat

Servis planında öngörülmüş olan iş ve işlemler, sadece bir KTM Yetkili Servis tamirhanesinde yapılmalı ve elektronik servis kayıtlarında tasdik edilmelidir, aksi takdirde garanti hakkı kaybolur. Araçta yapılan manipülasyonlar ve/veya konstrüktif değişiklikler sonucu meydana gelen hasarlarda ve müteakip hasarlarda, üretici garantisinden yararlanılamaz.

3.2 İşletme maddeleri, yardımcı maddeler

Uyarı

Çevrenin tehlikeye atılması Yakıtın usulüne uygun şekilde kullanılmaması, çevreyi tehlikeye atar.

– Yakıtın, yeraltı sularına, toprağa veya kanalizasyona ulaşmasını önleyin.

İşletme maddeleri ve yardımcı maddeler, kullanım kılavuzuna ve spesifikasyona uygun kullanılmalıdır.

3.3 Yedek parçalar, teknik aksesuar

Kendi emniyetiniz açısından sadece, KTM tarafından onaylanmış ve/veya tavsiye edilmiş yedek parçalar ve aksesuar ürünleri kullanınız ve bu parçaları bir KTM Yetkili Servisi tamirhanesinde monte ettiriniz. KTM, başka ürünler ve bunlardan kaynaklanan hasarlar için sorumluluk üstlenmez.
Bazı yedek parçalar ve aksesuar ürünleri, ilgili açıklamalarda parantez içinde verilmiştir. Yetkili KTM Bayiniz size memnuniyetle danışma verecektir.

Aracınız için öngörülmüş güncel **KTM PowerParts** parçalarını KTM web sitesinde bulursunuz.
Uluslararası KTM İnternet sitesi: KTM.COM

3.4 Servis

Hatasız bir işletmenin ve zamanından önce aşınmayı önlemenin ön şartı, kullanım kılavuzunda sözü edilen, motora ve şasiye ilişkin servis, bakım ve ayar işlemlerinin uygun şekilde yapılmasıdır. Yanlış yapılan bir şasi ayarı, şasi aksamında hasarlara ve kırılmalara yol açabilir.
Aracın, örn. aşırı yağmur, tozlu veya kumlu ortam, yüksek sıcaklık veya fazla yükleme gibi daha ağır şartlarda kullanılması, güç aktarma düzeni, hava filtresi, fren düzenekleri veya amortisör elemanları gibi aksamlarda bariz oranda artan aşınmaya yol açabilir. Bu sebepten dolayı, henüz bir sonraki servis aralığına ulaşılmadan her sürüşten önce parçaların kontrol edilmesi veya parçaların değiştirilmesi gerekli olabilir.
Aracın, öngörülmüş olan rodaj sürelerini ve servis aralıklarını mutlaka dikkate alın. Bu sürelere kesin olarak uymanız, motosikletinizin kullanım ömrünün uzatılmasına önemli ölçüde katkı sağlar.
Çalışma performansı ve zaman aralıklarında, önce gelen aralık belirleyicidir.

3.5 Resimler

Kılavuzda verilen resimlerin bir kısmı, özel donanımları içermektedir.
Daha iyi bir gösterim ve açıklama için, bazı parçalar sökülmüş veya resimde görülmüyor olabilir. İlgili açıklama için her zaman bir sökme işlemine gerek yoktur. Metinlerde verilen bilgileri dikkate alınız.

3.6 Müşteri servisi

Aracınız ve KTM ile ilgili sormak istediğiniz bir şey olduğunda, yetkili KTM Bayiniz size memnuniyetle yardımcı olacaktır.

Yetkili KTM Bayilerinin listesini KTM web sitesinde bulursunuz.
Uluslararası KTM İnternet sitesi: KTM.COM

4 ARAÇ GÖRÜNÜMÜ

4.1 Araç görünümü, ön sol (sembolik gösterim)



1. Kombi aygıtı
2. Debriyaj kolu (📖 S. 13)
3. Sürücü koltuğu
4. Yolcu koltuğu
5. Koltuk kilidi (📖 S. 19)
6. Yan ayaklık (📖 S. 21)
7. Vites değiştirme pedalı (📖 S. 20)
8. Motor numarası (📖 S. 12)

4.2 Araç görünümü, arka sağ (sembolik gösterim)

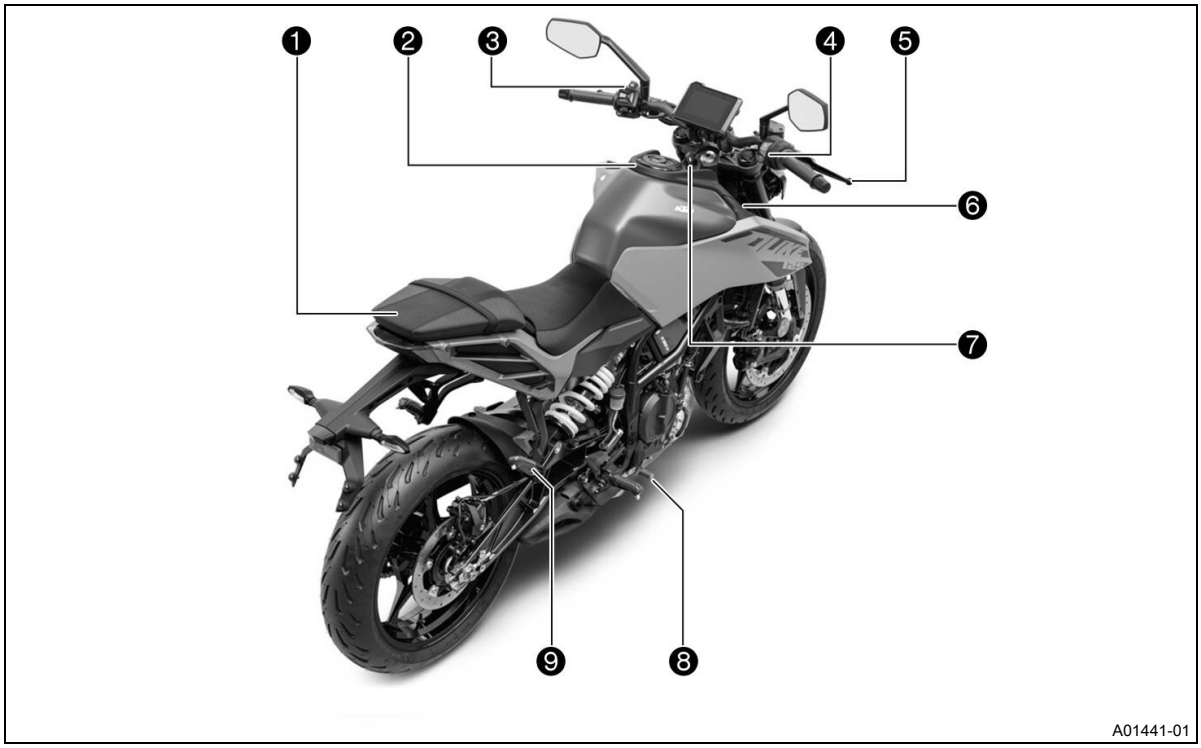

1. Araç üzerindeki aletler (📖 S. 19)
2. Yakıt deposu kapağı
3. Far açma-kapama düğmesi (📖 S. 15)
3. Menü düğmeleri (📖 S. 14)
3. Sinyal anahtarı (📖 S. 15)
3. Korna düğmesi (📖 S. 15)
4. Start düğmesi (📖 S. 16)
4. Acil Kapatma anahtarı (📖 S. 16)
5. El freni kolu (📖 S. 13)
6. Araç tanım numarası (📖 S. 12)
7. Tip plakası (📖 S. 12)
7. Kontak ve direksiyon kilidi (📖 S. 16)
8. Ayak fren pedalı (📖 S. 21)
9. Yolcu ayak dayama yerleri (📖 S. 20)

5 SERİ NUMARALARI

5.1 Araç tanım numarası

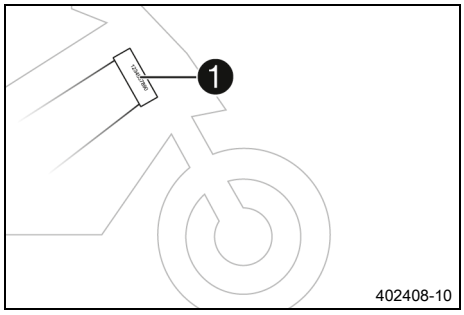

Araç tanım numarası ❶ kumanda kafasının sağ tarafına kabartma ile yazılmıştır.

5.2 Tip plakası

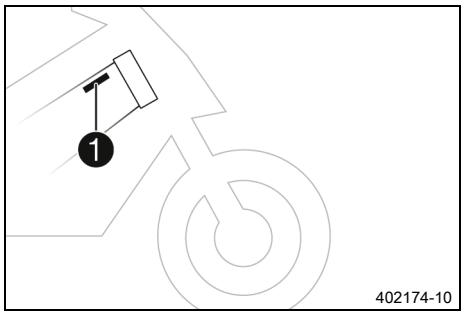

Tip plakası ❶, kumanda kafasının arkasındaki sağ çerçevede bulunur.

5.3 Motor numarası

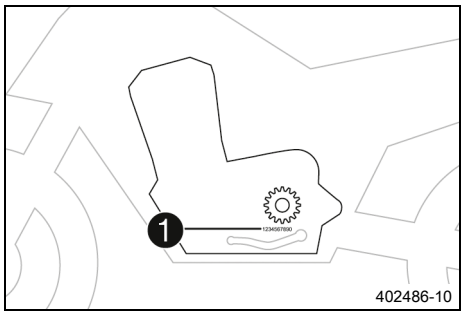

Motor numarası ❶, motorun sol tarafında, zincir pinyon dişlisinin alt kısmına kabartma ile yazılmıştır.

5.4 Anahtar numarası

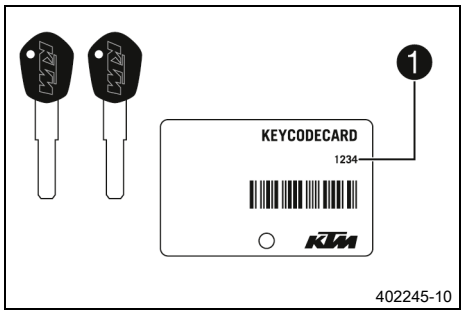

Anahtar numarası, ❶ **KEYCODECARD** kartı üzerinde belirtilmiştir.

Bilgi

Yedek anahtar siparişi verilebilmesi için anahtar numarası gereklidir. **KEYCODECARD** güvenli bir yerde saklanmalıdır.

En az bir kontak anahtarı varsa, bir yedek anahtar hazırlanabilir. Kontak anahtarı yoksa, tüm kilit sistemi değiştirilmelidir.

6.1 Debriyaj kolu

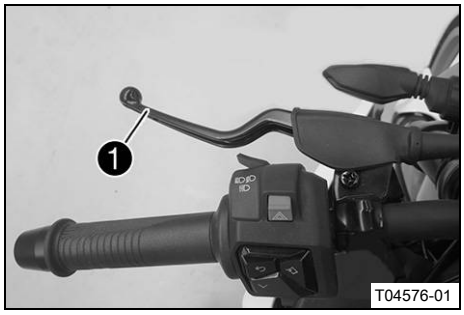

Debriyaj kolu ❶, gidonun sol tarafında bulunur.

6.2 El freni kolu

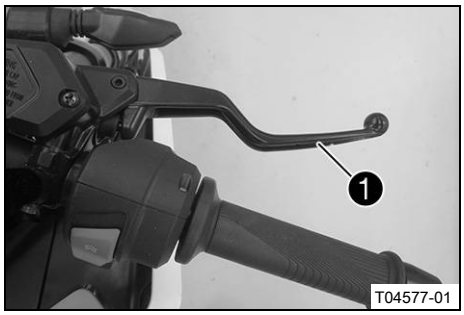

El freni kolu ❶, gidonun sağ tarafında bulunur.
El freni kolu ile ön tekerlek freni etkinleştirilir.

6.3 Ayak fren pedalı

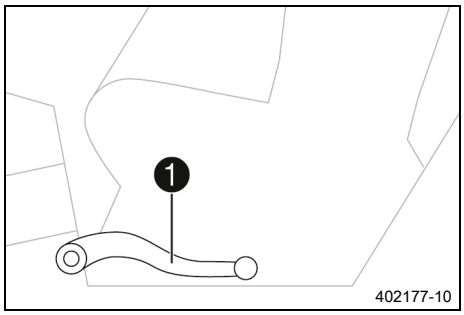

Ayak fren pedalı ❶, sağ ayak dayama yerinin önünde bulunur.

Bilgi
Ayak fren pedalının temel konumu fabrikada ayarlanmıştır ve değiştirilmemelidir.

Ayak fren pedalı ile arka tekerlek freni etkinleştirilir.

6.4 Gaz kolu

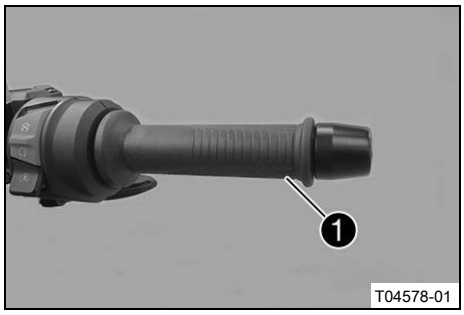

Gaz kolu ❶, gidonun sağ tarafında bulunur.

6.5 Kombi anahtar

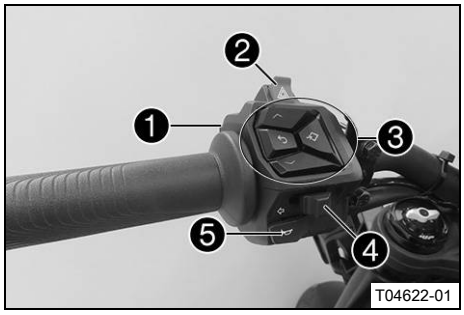

Kombi anahtar, gidonun sol tarafında bulunur.

Sol kombi anahtarı genel bakışı

1. Far açma-kapama düğmesi (📖 S. 15)
2. Tehlike ikaz lambası anahtarı (📖 S. 14)
3. Menü düğmeleri (📖 S. 14)
4. Sinyal anahtarı (📖 S. 15)
5. Korna düğmesi (📖 S. 15)

6.6 Tehlike ikaz lambası anahtarı

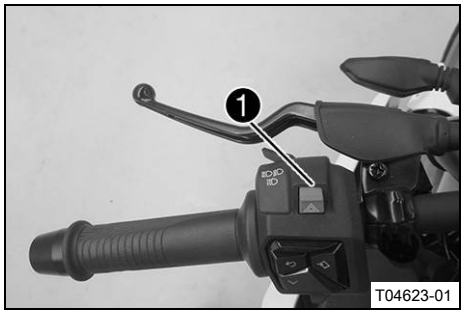

Tehlike ikaz lambası anahtarı 1, kombi anahtarının üst tarafında bulunur.

Tehlike ikaz sistemi, acil durumların bildirilmesi amacıyla kullanılır.

Bilgi

Tehlike ikaz sistemi, kontak açıkken ya da kontak kapatıldıktan sonra 60 saniye boyunca açılabilir veya kapatılabilir.

Tehlike ikaz sistemini sadece gerektiği sürece kullanın, aksi takdirde 12 V akü boşalır.

Olası durumlar

⬅➡	Tehlike ikaz sistemi açık – Kombi aygıtında her dört sinyal lambası ve de yeşil sinyal kontrol lambaları yanıp söner.

6.7 Menü düğmeleri

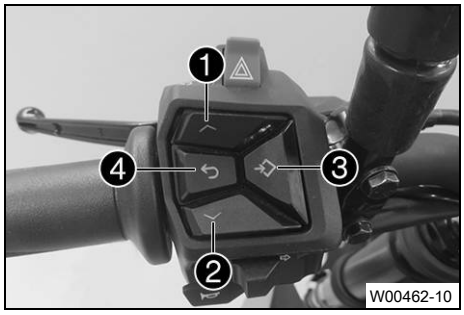

Menü düğmeleri merkezi olarak kombi anahtarın sol tarafında bulunur.

Menü düğmeleri ile, kombi aygıtındaki gösterge kontrol edilir.

Düğme 1, **UP** düğmesidir.

Düğme 2, **DOWN** düğmesidir.

Düğme 3, **SET** düğmesidir.

Düğme 4, **BACK** düğmesidir.

6.8 Korna düğmesi

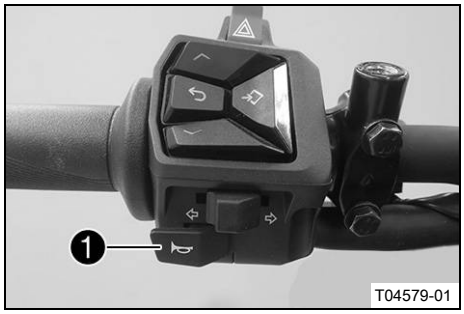

Korna düğmesi ❶, gidonun sol tarafında bulunur.

Olası durumlar

- Korna düğmesi temel konumda
- Korna düğmesi basılı – Bu konumda korna etkinleşir.

6.9 Far açma-kapama düğmesi

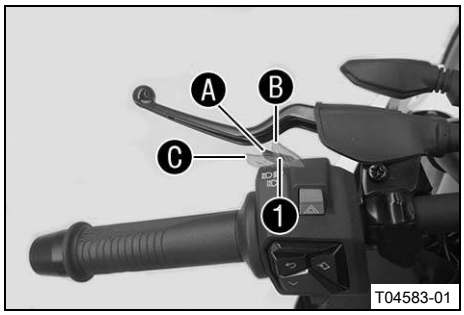

Far açma-kapama düğmesi ❶, gidonun sol tarafında bulunur.

Olası durumlar

	Kısa huzmeli far açık – Far-açma düğmesi Ⓐ konumundadır. Bu konumda, kısa huzmeli far ve arka ışık açılmıştır.
	Uzun far açık – Far açma-kapama düğmesi Ⓑ konumuna basılmış. Bu konumda, uzun far ve arka ışık açılmıştır.
	Selektör – Far açma-kapama düğmesini Ⓒ konumuna çekin.

6.10 Sinyal anahtarı

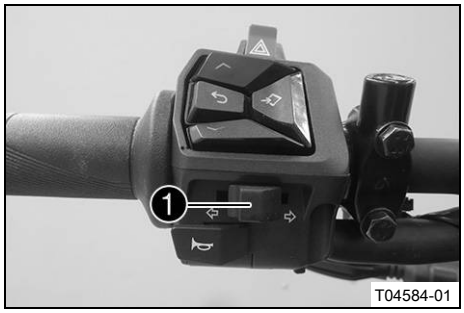

Sinyal anahtarı ❶, gidonun sol tarafında bulunur.

Olası durumlar

	Sinyal lambası kapalı – Sinyal anahtarı, anahtar gövdesine doğru basılı.
	Sol sinyal lambası açık – Sinyal anahtarı sola doğru basılı. Sinyal anahtarı, etkinleştirildikten sonra, orta konuma geri döner.
	Sağ sinyal lambası açık – Sağ sinyal anahtarı sağa doğru basılı. Sinyal anahtarı, etkinleştirildikten sonra, orta konuma geri döner.

Bilgi

Yazılım fonksiyonu olarak bir otomatik sinyal kapatma düzeni (ATIR) mevcuttur.

ATIR işlevi, bir zaman sayacı ve bir de mesafe sayacı kullanmaktadır.

Sinyal lambası, en az 10 saniye ve 150 metrelik yol için açıldı ise, sinyal lambası kapatılır.

Araç durduğunda, her iki sayaç da durdurulur.

Sinyal anahtarı yeniden etkinleştirilirse, her iki sayaç da sıfırlanır.

6.11 Acil Kapatma anahtarı

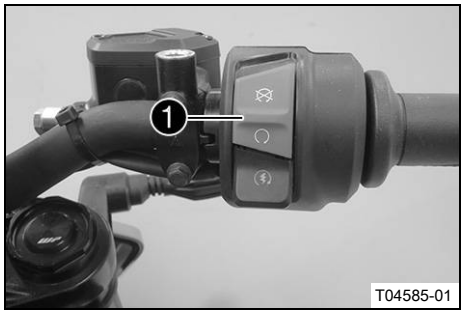

Acil Kapatma anahtarı ❶, gidonun sağ tarafında bulunur.

Olası durumlar

	Acil Kapatma anahtarı kapalı – Bu konumda, ateşleme devresi yarıda kesilir, çalışan motor durur ve motor çalıştırılamaz.
	Acil Kapatma anahtarı açık – Bu konum, motosikletin işletilmesi için gereklidir; ateşleme devresi kapalıdır.

6.12 Start düğmesi

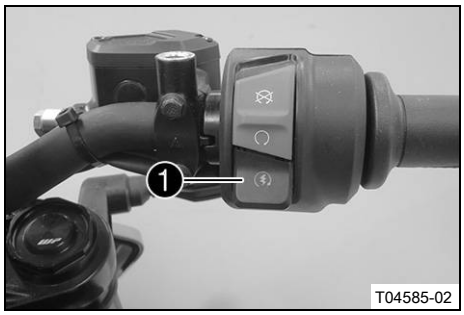

Start düğmesi ❶, gidonun sağ tarafında bulunur.

Olası durumlar

- Start düğmesi temel konumda
- Start düğmesi basılı – Bu konumda marş motoru etkinleşir.

6.13 Kontak ve direksiyon kilidi

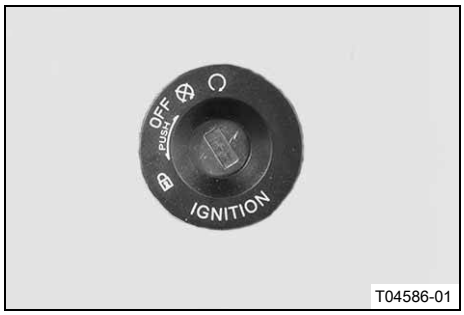

Kontak ve direksiyon kilidi üst çatal köprüsünün önünde bulunur.

Olası durumlar

	Kontak kapalı **OFF** – Bu konumda, ateşleme devresi yarıda kesilir, çalışan motor durur ve motor çalıştırılamaz. Kontak anahtarı çıkarılabilir.
	Kontak açık **ON** – Bu konumda ateşleme devresi kapalıdır, motor çalıştırılabilir.
	Gidon bloke olmuş **LOCK** – Bu konumda ateşleme devresi yarıda kesilir ve gidon bloke olur. Kontak anahtarı çıkarılabilir.

6.14 USB yuvası

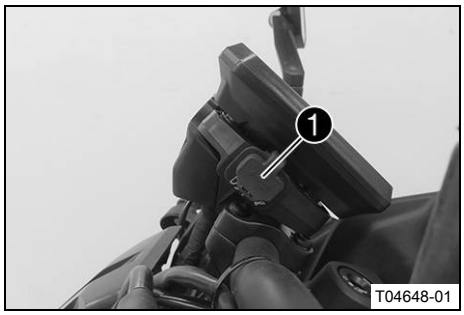

Harici cihazların gerilim beslemesi için USB yuvası ❶ maske taşıyıcısının sol tarafına takılıdır.
USB yuvası kontakla devreye sokulur.

USB yuvası	
Gerilim	5 V
Maksimum akım tüketimi	2,1 A

6.15 Direksiyonun bloke edilmesi

Uyarı

Hasar görme tehlikesi Park edilmiş araç, kayabilir veya devrilebilir.

– Aracı sabit ve düz bir zemine park edin.

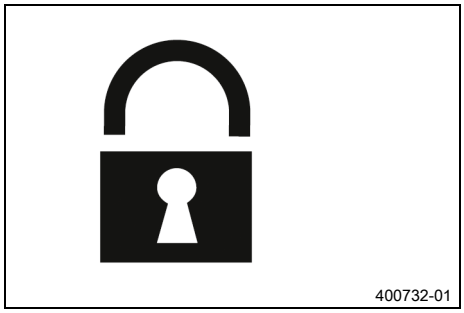

– Aracı park edin.
– Gidonu tamamen sola çevirin.
– Anahtarı kontak kilidine ve direksiyon kilidine sokun, içe bastırın ve sola çevirin. Kontak anahtarını çıkarın.

✔ Direksiyon artık çevrilemez.

6.16 Direksiyon kilidinin açılması

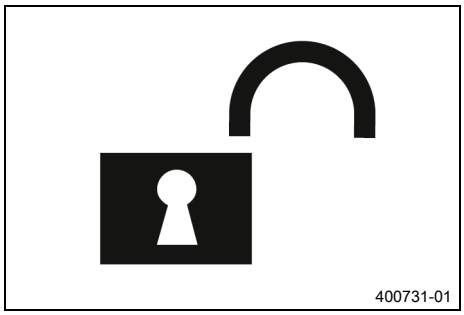

– Anahtarı kontak kilidine ve gidon kilidine sokun, içe bastırın ve sağa çevirin. Kontak anahtarını çıkarın.

✔ Direksiyon yeniden çevrilebilir.

6.17 Yakıt deposu kapağının açılması

Tehlike

Yangın tehlikesi Yakıt, kolayca tutuşabilir.

Yakıt deposundaki yakıt, ısınınca genleşir ve aşırı dolu olduğunda dışarı akabilir.

– Araca, açık alevlerin ya da yanan sigaranın yakınında yakıt ilave etmeyin.
– Yakıt doldururken motoru stop ettirin.
– Yakıt dökülmemesine dikkat edin, özellikle de aracın kızgın parçaları üzerine.
– Yine de dökülen yakıtı silerek temizleyin.
– Yakıt dolumuna ilişkin bilgileri dikkate alın.

İkaz

Zehirlenme tehlikesi Yakıt sağlığa zararlıdır.

- Yakıtın cilde, gözlere veya giysilere temas etmesini önleyin.
- Yakıt yutmanız halinde derhal bir hekime başvurun.
- Yakıt buharlarını solumayın.
- Cildinize temas etmesi halinde temas eden yeri derhal bol su ile durulayın.
- Yakıtın gözlerinize temas etmesi halinde gözlerinizi bol su ile durulayın ve derhal bir hekime başvurun.
- Yakıtın giysinize temas etmesi halinde giysilerinizi değiştirin.
- Yakıtı, usulüne uygun şekilde ve uygun bir bidon içinde ve çocukların ulaşamayacağı yerlerde muhafaza edin.

Uyarı

Çevrenin tehlikeye atılması Yakıtın usulüne uygun şekilde kullanılmaması, çevreyi tehlikeye atar.

- Yakıtın, yeraltı sularına, toprağa veya kanalizasyona ulaşmasını önleyin.

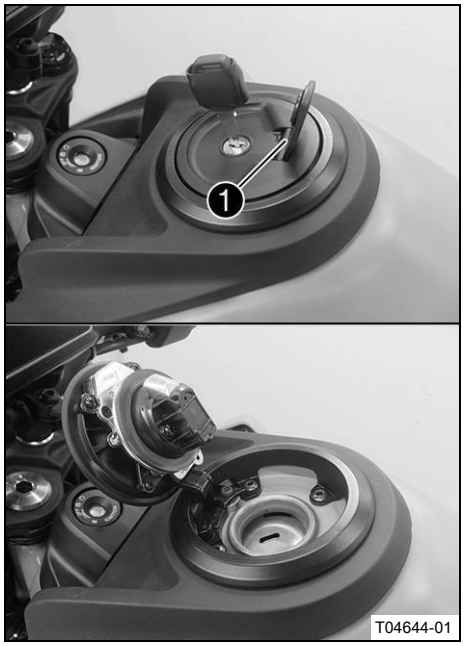

- Yakıt deposu kapağındaki ❶ başlığı yukarı katlayın ve kontak anahtarını kilide sokun.

Uyarı

Hasar görme tehlikesi Kontak anahtarı aşırı yük durumunda kırılabilir.

Hasar görmüş kontak anahtarları değiştirilmelidir.

- Kontak anahtarının yükünü almak için yakıt deposu kapağının üzerine basın.

- Kontak anahtarını saat yönünde 90° döndürün.
- Yakıt deposu kapağını yukarı kaldırın.
- Kontak anahtarını çıkarın.

6.18 Yakıt deposu kapağının kapatılması

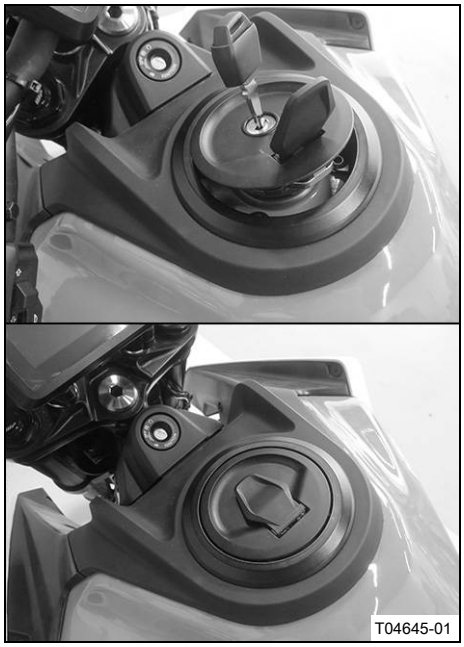

İkaz

Yangın tehlikesi Yakıt, kolay tutuşabilir ve sağlığa zararlıdır.

- Yakıt deposı kapağını kapattıktan sonra kilitlenmenin doğru olup olmadığını kontrol edin.
- Yakıtın giysinize temas etmesi halinde giysilerinizi değiştirin.
- Cildinize temas etmesi halinde temas eden yeri derhal bol su ile durulayın.

- Yakıt deposu kapağını kapatın.
- Kilit yerine oturana kadar, yakıt deposu kapağını aşağıya bastırın.

6.19 Koltuk kilidi

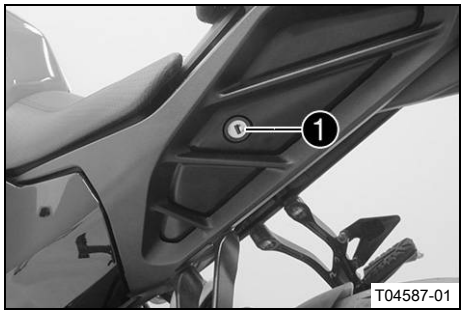

Koltuk kilidi ❶, koltuğun sol yanında bulunur.
Koltuk kilidi, kontak anahtarı ile açılabilir.

6.20 Araç üzerindeki aletler

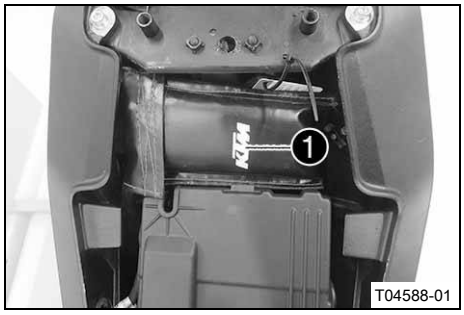

Koltuğun altında araçtaki el aletleri bulunur ❶.

6.21 Tutma kayışı

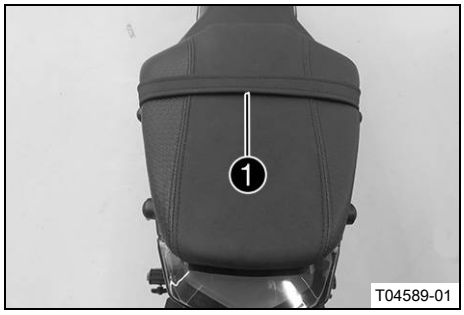

Tutma kayışı ❶ motosiklet manevrasına yarar.
Yolcu ile sürüş sırasında, yolcu bunlara tutunabilir.

6.22 Yolcu ayak dayama yerleri

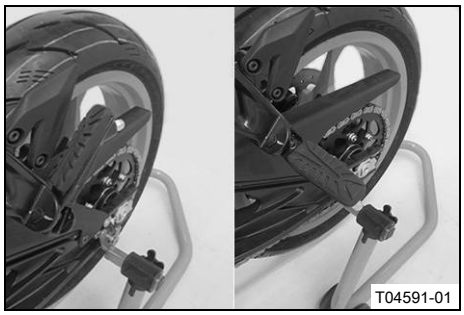

Yolcu ayak dayama yerleri, katlanabilir şekilde tasarlanmıştır.

Olası durumlar

- Yolcu ayak dayama yerleri içe katlı – Yolcu olmadan sürüş için.
- Yolcu ayak dayama yerleri dışa katlı – Yolcu ile sürüş için.

6.23 Vites değiştirme pedalı

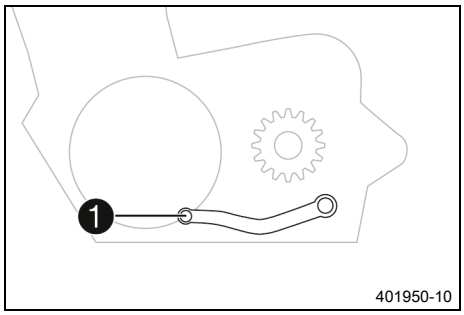

Vites değiştirme pedalı ❶, motorun sol tarafına monte edilmiştir.

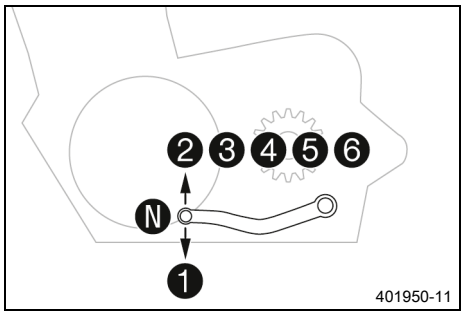

Viteslerin konumu, resimde görülebilir.
Nötr veya rölanti konumu, 1. ile 2. vites arasındadır.

6.24 Ayak fren pedalı

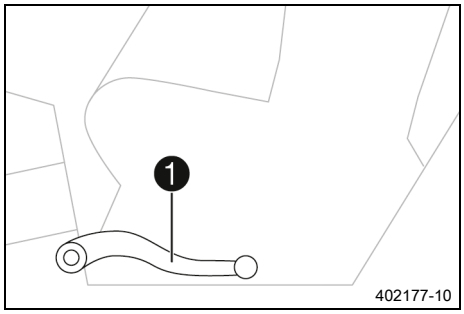

Ayak fren pedalı ❶, sağ ayak dayama yerinin önünde bulunur.
Ayak fren pedalı ile arka tekerlek freni etkinleştirilir.

6.25 Yan ayaklık

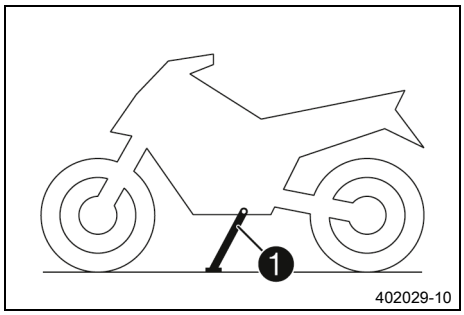

Yan ayaklık ❶, aracın sol tarafında bulunur.
Yan ayaklık, motosikletin park edilmesine yarar.

Bilgi
Yan ayaklık, sürüş sırasında yukarı katlanmış, yani kapalı olmalıdır.
Yan ayaklık, emniyetli çalıştırma sistemi ile bağlantılıdır, sürüş talimatını dikkate alınız.

Olası durumlar

- Yan ayaklık açık – Araç, yan ayaklık üzerinde park edilebilir. Emniyetli çalıştırma sistemi etkindir.
- Yan ayaklık kapalı – Bu konum, tüm sürüşlerde gereklidir. Emniyetli çalıştırma sistemi devre dışıdır.

7.1 Kombi aygıtı



Kombi aygıtı gidon önüne takılmıştır.
Kombi aygıtı, iki fonksiyon bölgesine ayrılmıştır.

❶ Kontrol lambaları
❷ ekran

Dikkat

Yanma tehlikesi Kombi aygıtının parçaları bazı durumlarda çok ısınır.

55 °C (131 °F) üzerindeki ortam sıcaklıklarında, uzun durma sürelerinde örn. bir trafik lambasında veya doğrudan güneş ışınları durumunda, özellikle ekran oldukça ısınır.

- Kombi aygıtını belirtilen durumlarda kesinlikle çıplak elle ellemeyin.
- Uygun koruyucu kıyafet kullanın.
- Yanık oluştuğunda, ilgili yeri derhal ılık suyun altına tutun.

7.2 Etkinleştirme ve deneme



Etkinleştirme

Kombi aygıtı, kontağın açılması ile açılır.

Bilgi

Göstergelerin parlaklığı, kombi aygıtındaki bir ortam ışığı sensörü tarafından kontrol edilir.

Deneme

Göstergede selamlama metni görünür ve tüm kontrol lambaları bir işlev kontrolü için kısaca yanar.

Bilgi

Hatalı işlev kontrol lambası, motor çalışmadığı sürece her zaman yanar. Motor çalışıyorsa ve hatalı işlev kontrol lambası yanıyorsa, trafiğe uygun bir şekilde durun ve KTM Yetkili Servisi ile irtibata geçin.

Yağ basıncı ikaz lambası, motor çalışmadığı sürece her zaman yanar. Motor çalışıyorsa ve yağ basıncı ikaz lambası yanıyorsa, hemen trafiğe uygun bir şekilde durun ve motoru durdurun.

ABS ikaz lambası ve TC kontrol lambası yakl. 6 km/s (yakl. 4 mph) veya bunun üzerinde bir hıza ulaşılana kadar yanar.

7.3 Uyarılar

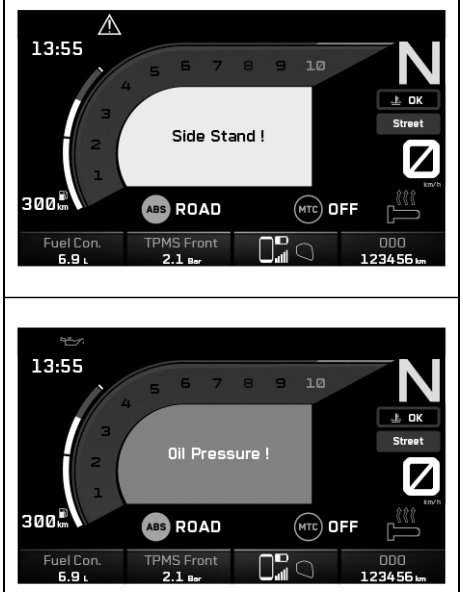

I00493-10

Uyarılar ekranın ortasında görünür, önemine göre bunlar sarı veya kırmızı renkle vurgulanır.

Sarı uyarılar kısa süre içinde müdahale veya sürüş biçimi adaptasyonu gerektiren hatalı bir fonksiyonu veya bilgileri gösterir.

Kırmızı uyarılar anında müdahale gerektiren hatalı bir fonksiyonu veya bilgileri gösterir.

Bilgi

Uyarılar herhangi bir düğmeye basılarak göstergeden silinir.

Tüm mevcut uyarılar, bunlar aktif olmayana kadar **Warning** alt menüsünde gösterilir.

7.4 Kontrol lambaları

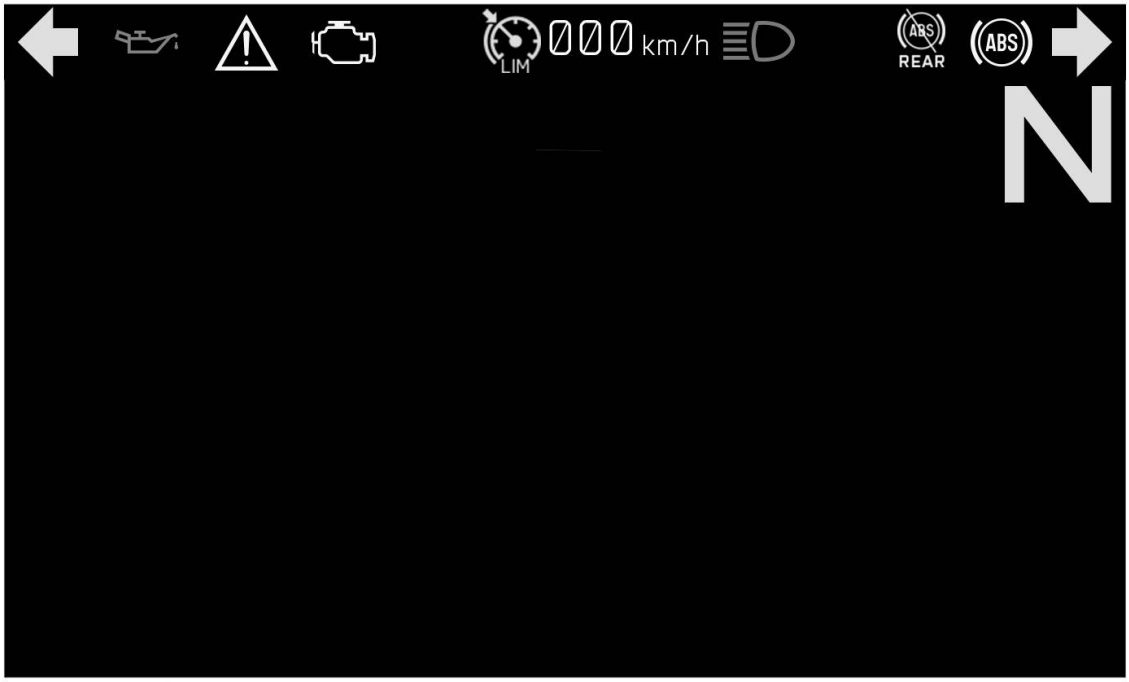

Kontrol lambaları, motosikletin işletim durumu hakkında ek bilgiler verir.

Bilgi

Hatalı işlev kontrol lambası, motor çalışmadığı sürece her zaman yanar. Motor çalışıyorsa ve hatalı işlev kontrol lambası yanıyorsa, trafiğe uygun bir şekilde durun ve KTM Yetkili Servisi ile irtibata geçin.
Yağ basıncı ikaz lambası, motor çalışmadığı sürece her zaman yanar. Motor çalışıyorsa ve yağ basıncı ikaz lambası yanıyorsa, hemen trafiğe uygun bir şekilde durun ve motoru durdurun.
ABS ikaz lambası, yakl. 6 km/h (yakl. 4 mph) veya daha yüksek bir hıza ulaşılana kadar yanar.

Olası durumlar

	Sinyal kontrol lambası, sinyal ritminde yeşil yanıp sönüyor – Sinyal lambası devrede.
	Hatalı fonksiyon kontrol lambası sarı renkte yanıyor – OBD ("On-Board Diagnose"), araç elektronik sisteminde hatalı bir fonksiyon tespit etti. Trafik kurallarına uygun bir şekilde durun ve yetkili bir KTM Servisi tamirhanesi ile irtibata geçin.
	ABS ikaz lambası sarı renkte yanıyor – ABS'de durum veya hata mesajı.
	ABS-Rear ikaz lambası sarı renkte yanıyor – ABS arka tekerlekte devre dışı.
	Rölanti kontrol lambası yeşil yanıyor – Şanzıman, rölanti konumuna geçmiştir.
	Yağ basıncı ikaz lambası kırmızı yanıyor – Yağ basıncı çok düşük. Hemen trafiğe uygun durun ve motoru durdurun.
	Alarm sistemi kontrol lambası kırmızı yanıyor/yanıp sönüyor – Alarm sisteminde durum veya hata mesajı.
	Hız sınırlayıcı kontrol lambası sarı renkte yanıyor – Hız sınırlayıcı işlevi açılmıştır, fakat hız sınırlayıcı etkin değildir.

	Hız sınırlayıcı kontrol lambası yeşil renkte yanıyor – Hız sınırlayıcı işlevi açılmıştır ve hız sınırlayıcı etkindir.
	Uzun far kontrol lambası mavi yanıyor – Uzun far açıktır.
	Genel ikaz lambası sarı renkte yanıyor – İşletme güvenliğine ilişkin bir uyarı/ikaz bilgisi algılanmıştır. Bu bilgi, göstergede ek olarak gösterilir.

7.5 Ekran

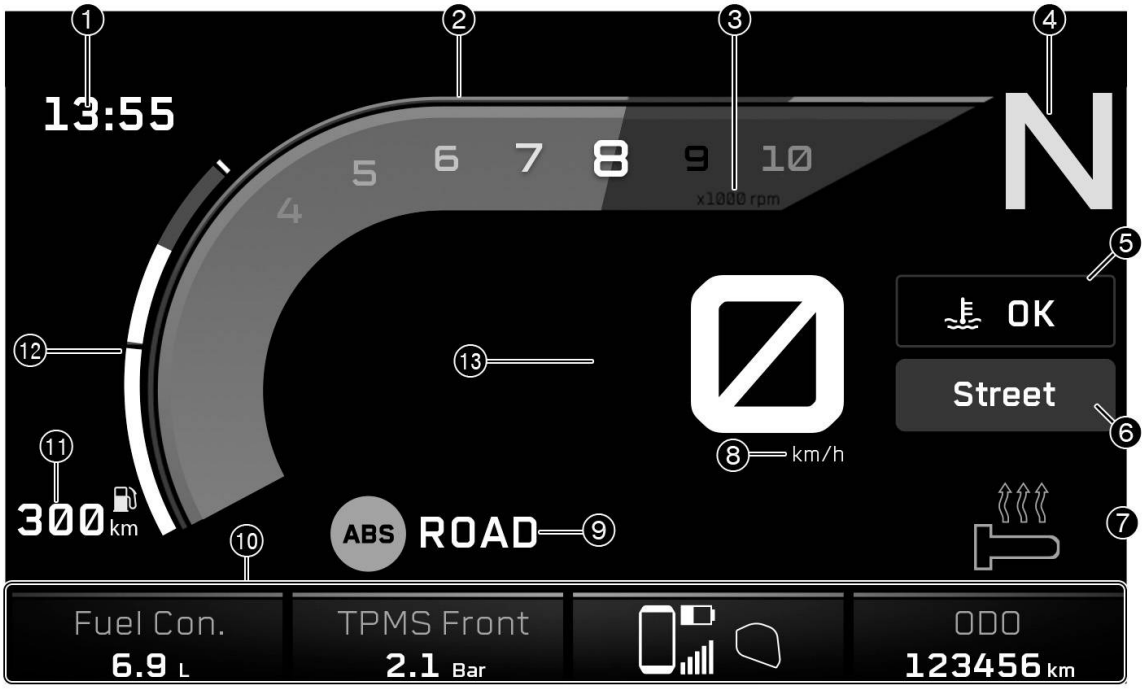

1. Saat (📖 S. 27)
2. Devir (📖 S. 26)
2. Vites konumu lambası (📖 S. 26)
   Vites konumu lambası devir saati göstergesine entegre edilmiştir.
3. Devir göstergesi birimi
4. Vites göstergesi
5. Soğutma sıvısı sıcaklığı göstergesi (📖 S. 27)
6. **Ride-Mode** gösterge
7. Elcik ısıtması (Opsiyonel) (📖 S. 28)
8. Hız göstergesi birimi
9. **ABS** gösterge (📖 S. 27)
10. **Favorites** gösterge (📖 S. 29)
11. Menzil göstergesi
12. Yakıt seviyesi göstergesi (📖 S. 28)
13. Hız göstergesi (📖 S. 26)

7.6 Devir

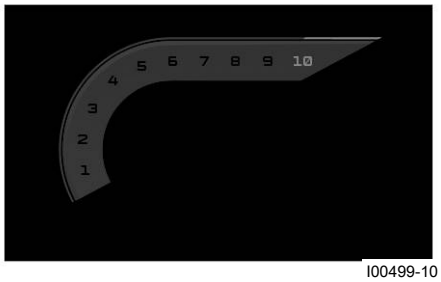

I00499-10

Devir, dakika başına dönüş turu şeklinde gösterilir.

7.7 Vites konumu lambası

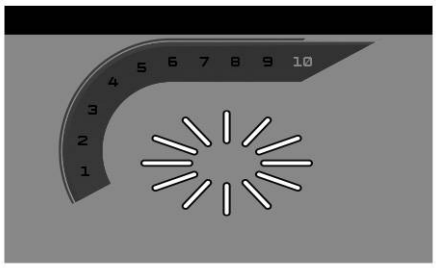

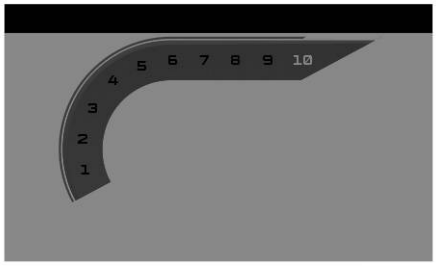

I00500-10

Vites konumu lambası ekrana entegre edilmiştir.
Shift Light alt menüsünde vites konumu lambası devir sayısı ayarlanabilir. Alışma süresi sırasında (1000 km / 621 mi'ye kadar) vites konumu lambası daima etkindir. Ancak bundan sonra vites konumu lambası devre dışı bırakılabilir ve **RPM1** ile **RPM2** için değerler değiştirilebilir. **RPM1**'de ekran yanıp söner ve **RPM2**'de ekranın tamamı sürekli kırmızı/turuncu.

Bilgi
6. viteste, ilk servis işleminden sonra motor çalışma sıcaklığındayken vites konumu lambası devre dışıdır.

Soğutma sıvısı sıcaklığı	≤ 35 °C
ODO	< 1.000 km
Vites konumu lambası, şu durumda sürekli yanıp söner	6.500 Dev/dk

Soğutma sıvısı sıcaklığı	> 35 °C
ODO	> 1.000 km
RPM1 Vites konumu lambası	yanıp söner
RPM2 Vites konumu lambası	sürekli yanıyor

7.8 Hız göstergesi



I00501-10

Hız, ekranın ❶ bölgesinde gösterilir.
Hız, saat başına kilometre **km/h** ya da saat başına mil **mph** olarak gösterilir.
Hız birimi, alt menü **Distance** içinde konfigüre edilebilir.

7.9 Hız sınırlayıcı göstergesi



I00502-10

Etkinleştirilen hız sınırlayıcının işletim durumu ekranın ❶ bölgesinde gösterilir.
Hız sınırlayıcı kombi anahtarı üzerinden kumanda edilir.

Bilgi
Hız sınırlayıcı işlevi açık, fakat hız sınırlayıcı etkin değilse, hız sınırlayıcı kontrol lambası sarı yanar.
Hız sınırlayıcı işlevi açık ve hız sınırlayıcı etkin ise, hız sınırlayıcı kontrol lambası yeşil yanar.

7.10 Saat

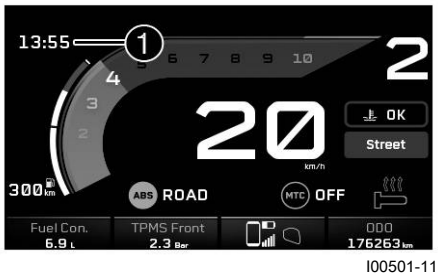

I00501-11

Saat, göstergenin ❶ bölgesinde gösterilir.
Saat tüm dillerde 24 saat formatında veya 12 saat formatında gösterilebilir.
Saat formatı **Clock Format** menüsünde yapılandırılabilir.

Bilgi
12 V akü araçtan sökülmüşse ya da sigorta çıkarılmışsa saatin ayarlanması gerekir.

7.11 ABS gösterge



I00501-14

Ayarlanmış ABS modu, ekranın ❶ bölgesinde gösterilir.
ABS **ABS** alt menüsünde yapılandırılabilir.

Bilgi
Road ABS modu etkinse, ABS her iki tekerlekte kontrol ve ayar işlemi yapar.
Supermoto ABS modu etkinse, ABS, sadece ön tekerlekte kontrol ve ayar işlemi yapar. Bu durumda arka tekerlek, artık ABS üzerinden kontrol edilmez ve frenleme sırasında bloke olabilir.

7.12 Soğutma sıvısı sıcaklığı göstergesi

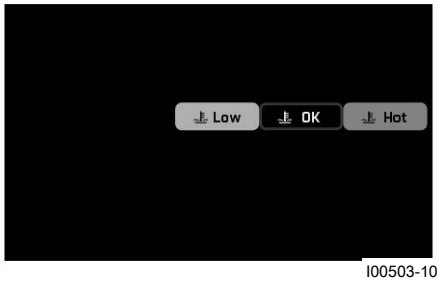

I00503-10

Soğutma sıvısı sıcaklığı, bir sembol ile gösterilir. Sıcaklığa göre sembol **LOW**, **OK** ve **HOT** arasında değişir.

Uyarı
Motor hasarı Motor, aşırı ısınması halinde zarar görür.
- Soğutma sıvısı sıcaklığı uyarısı gösterildiğinde, derhal trafik kurallarına uyarak durun ve motoru kapatın.
- Motorun ve soğutma sisteminin soğumasını bekleyin.
- Soğutma sistemi soğuduğunda, soğutma sıvısı seviyesini kontrol edin ve gerekirse düzeltin.

Bilgi

Soğutma sıvısı sıcaklık göstergesi **HOT** gösterdiğinde, gösterge ek olarak yanıp sönmeye başlar.

Soğutma sistemi aşırı ısındığında maksimum motor devir sayısı sınırlandırılır.

Olası durumlar

- Motor soğuk – Soğutma sıvısı sıcaklık göstergesi **LOW** gösterir.
- Motor işletme sıcaklığında – Soğutma sıvısı sıcaklık göstergesi **OK** gösterir.
- Motor sıcak – Soğutma sıvısı sıcaklık göstergesi **HOT** gösterir.

7.13 Yakıt seviyesi göstergesi

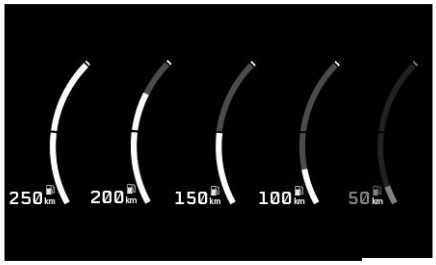

I00504-10

Yakıt seviyesi göstergesi, menzil göstergesinden ve bir çubuktan oluşur. Çubuk ne kadar dolu ise, yakıt deposunda o kadar yakıt vardır

Bilgi

Yakıt miktarı azaldığında, son segment kırmızı yanıp söner ve ek olarak°**LOW FUEL** uyarısı görünür.

Göstergenin sürüş sırasında sürekli değişmesini önlemek için yakıt seviyesi biraz gecikmeli olarak görüntülenir.

Yan ayaklık açıkken veya acil kapatma anahtarı kapalıyken, yakıt seviyesi göstergesi güncellenmez.

Yan ayaklık kapatıldığında ve acil kapatma anahtarı açıldığında, bir sonraki güncelleme 2 dakika sonra yapılır.

Kombi aygıtı, yakıt seviyesi sensöründen sinyal almadığında yakıt seviyesi göstergesi yanıp söner.

7.14 Elcik ısıtması (Opsiyonel)



I00505-10

Elcik ısıtmasının durumu ekranın ❶ bölgesinde gösterilir.
Elcik ısıtması **Heated Grip** menüsünde konfigüre edilebilir.

7.15 Favorites gösterge



I00501-16

Favorites göstergesinde ❶ dörde kadar bilgi gösterilir.
Favorites alt menüsünde **Favorites** göstergesi serbestçe yapılandırılabilir.

7.16 Quick Selector 1 gösterge



I00509-10

UP düğmesine basılması sayesinde menü kapalıyken **Quick Selector 1** göstergesi çağrılır.
BACK düğmesine basılarak **Quick Selector 1** göstergesi kapatılır.

Bilgi
Quick Selector 1 göstergesi, menü **Settings** içinde **Quick Selector 1** altında yapılandırılabilir. Herhangi bir bilgi seçilebilir.

7.17 Quick Selector 2 gösterge



I00508-10

DOWN düğmesine basılması sayesinde menü kapalıyken **Quick Selector 2** göstergesi çağrılır.
BACK düğmesine basılarak **Quick Selector 2** göstergesi kapatılır.

Bilgi
Quick Selector 2 göstergesi, menü **Settings** içinde **Quick Selector 2** altında yapılandırılabilir. Herhangi bir bilgi seçilebilir.

7.18 "Navigation" göstergesi (opsiyonel)



I00506-10

"Navigation" göstergesi (opsiyonel), navigasyon fonksiyonu etkinken gösterilir.
"Navigation" göstergesinde (opsiyonel) yön oku, sürüş hedefine olan mesafe, cep telefonunun tahmini varış zamanı, sonraki yol noktasına kalan mesafe ve ayrıca sokak ismi gösterilir.
"Navigation" (opsiyonel) alt menüsünde **"Navigation"** göstergesi (opsiyonel) açılabilir veya kapatılabilir.

Kullanım koşulları:
– Kombi aygıtı uygun bir cep telefonuna bağlıdır.
– **KTMconnect** uygulaması (Opsiyonel) uygun bir cep telefonuna (sürüm 7.0 ve üstü Android cihazlar, sürüm 14 ve üstü iOS cihazlar) kurulu ve bağlıdır.

7.19 Call gösterge



I00507-10

İkaz
Kaza tehlikesi Çok yüksek kulaklık sesi trafik konsantrasyonunu bozar.
– Kulaklık sesini akustik sinyalleri algılayabilecek kadar yeterince düşük seçin.

Call göstergesi gelen veya aktif aramalarda görünür.
SET düğmesine basıldığında gelen bir arama kabul edilir.
BACK düğmesine basıldığında gelen bir arama reddedilir.
UP düğmesine basıldığında ses seviyesi yükseltilir.
DOWN düğmesine basıldığında ses seviyesi düşürülür.

Bilgi
Kombi anahtar aracılığıyla ses seviyesi değişikliği her cep telefonuyla yapılamaz.
Çağrı süresi ve kişi gösterilir. Cep telefonunun ayarına göre kişi ismiyle gösterilir.
Etkin telefon görüşmesi sırasında menüde gezinilemez.

Kullanım koşulu:
– Kombi aygıtı uygun bir cep telefonuna bağlıdır.

7.20 Remote Control Mode (opsiyonel) (RCM)



I00582-01

Remote Control Mode göstergesi (opsiyonel), **Remote Control Mode** (opsiyon) etkinken gösterilir.
BACK tuşuna yakl. 3 saniye basıldığında **Remote Control Mode** (opsiyonel) etkinleştirilir.
BACK tuşuna yakl. 3 saniye basıldığında **Remote Control Mode**'den (opsiyonel) çıkılır.
Remote Control Mode (opsiyonel) etkin ise, kombi anahtarı üzerinden cep telefonundaki uygulamada gezinilebilir.

Bilgi
Remote Control Mode (opsiyonel) içinde sadece uygulama içerisinde gezinilebilir.
Remote Control Mode (opsiyonel) etkin iken kombi aygıtında gezinilemez.
Remote Control Mode (opsiyonel) bir menü açık iken etkinleştirilemez.

Kullanım koşulları:

– Kombi aygıtı uygun bir cep telefonuna bağlıdır.

– **KTMconnect** uygulaması (opsiyonel) uygun bir cep telefonuna (sürüm 7.0 ve üstü Android cihazlar, sürüm 14 ve üstü iOS cihazlar) kurulu, bağlı ve açık olmalıdır.

7.21 Menü

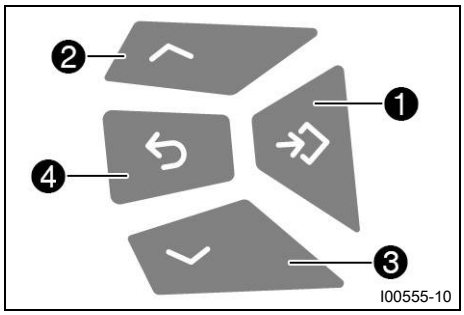

I00555-10

Bilgi

Menüyü açmak için başlangıç ekranında **SET** düğmesine ❶ basın.

UP düğmesiyle ❷ veya **DOWN** düğmesiyle ❸ menü içinde gezinin.

BACK düğmesine ❹ basılması ile menü yapısı bir kademe geri gider ya da menü kapatılır.

7.21.1 Motorcycle



I00510-10

– Menü kapalı ise **SET** düğmesine basın.

– **Motorcycle** işaretlenene kadar **UP** veya **DOWN** düğmesine basın. **SET** düğmesine basılınca menü açılır.

Motorcycle konumunda ABS modu olarak ayarlanabilir.

7.21.2 ABS

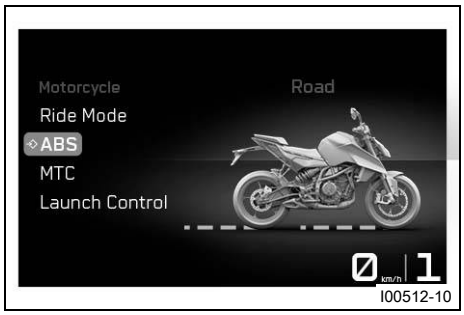

I00512-10

– Menü kapalı ise **SET** düğmesine basın.

– **Motorcycle** işaretlenene kadar **UP** veya **DOWN** düğmesine basın. **SET** düğmesine basılınca menü açılır.

– **ABS** işaretlenene kadar **UP** veya **DOWN** düğmesine basın. **SET** düğmesine basılınca alt menü açılır.

– **UP** veya **DOWN** düğmesiyle menü noktasını kontrol edin.

İkaz

Kaza tehlikesi Yanlış seçilmiş bir ABS modu araç kontrolünü ciddi derecede zorlaştırır.

ABS modlarının her biri sadece belirli koşullar için uygundur.

– Her zaman zemine uygun olan bir ABS modu seçin.

– **SET** düğmesine basarak istenen ABS modunu seçin.

Bilgi
ABS modu sürüş sırasında değiştirilebilir.
Seçim sırasında gaz vermeyin.
Road ABS modu etkinse, ABS her iki tekerlekte kontrol ve ayar işlemi yapar.
Supermoto ABS modu etkinse, ABS, sadece ön tekerlekte kontrol ve ayar işlemi yapar. Bu durumda arka tekerlek, artık ABS üzerinden kontrol edilmez ve frenleme sırasında bloke olabilir. Kontrol lambası **ABS REAR** yanar.

7.21.3 Bike Info



I00515-10

– Menü kapalı ise **SET** düğmesine basın.
– **Bike Info** işaretlenene kadar **UP** veya **DOWN** düğmesine basın. **SET** düğmesine basılınca menü açılır.

Bike Info'de genel bilgiler ve varsa uyarılar görüntülenebilir.

7.21.4 Bike Info



I00516-10

– Menü kapalı ise **SET** düğmesine basın.
– **Bike Info** işaretlenene kadar **UP** veya **DOWN** düğmesine basın. **SET** düğmesine basılınca menü açılır.

Water soğutma sıvısının sıcaklığını gösterir.
Fuel Range geriye kalan yakıt rezervi ile mümkün olan menzili gösterir.
Battery akü gerilimini gösterir.
Odometer kat edilen toplam mesafeyi gösterir.
Service bir sonraki servisin ne zaman yapılacağını gösterir.
Warnings ortaya çıkmış olan uyarıları bunlar artık aktif olmayana kadar gösterir.

7.21.5 Warning



I00517-10

Şart
• Mesaj veya ikaz mevcut.
– Menü kapalı ise **SET** düğmesine basın.
– **Bike Info** işaretlenene kadar **UP** veya **DOWN** düğmesine basın. **SET** düğmesine basılınca menü açılır.
– **Warning** işaretlenene kadar **UP** veya **DOWN** düğmesine basın. **SET** düğmesine basılınca alt menü açılır.
– **UP** veya **DOWN** düğmesi ile ikazlar arasında geçiş yaparsınız.

Bilgi
Oluşan ikazlar, bunlar aktif olmayana kadar gösterilir ve kaydedilir.

7.21.6 Trip Info



I00518-10

– Menü kapalı ise **SET** düğmesine basın.
– **Trip** işaretlenene kadar **UP** veya **DOWN** düğmesine basın. **SET** düğmesine basılınca menü açılır.

Menü **Trip** içinde kat edilen mesafe, sürüş süresi, ortalama tüketim ve ortalama hız ile ilgili genel bilgiler görüntülenebilir.

7.21.7 Trip 1





I00224-01

– Menü kapalı ise **SET** düğmesine basın.
– **Trip** işaretlenene kadar **UP** veya **DOWN** düğmesine basın. **SET** düğmesine basılınca menü açılır.
– **Trip 1** işaretlenene kadar **UP** veya **DOWN** düğmesine basın. **SET** düğmesine basılınca alt menü açılır.

Trip 1 alt menüsünde, **Trip 1** ile ilgili bilgiler görüntülenebilir.

Bilgi

Trip son sıfırlamadan sonra kat edilen mesafeyi gösterir, örn. yakıt ikmali için bir durmadan diğerine kadar. **Trip** devrededir ve **9999**'a kadar sayar.

Trip Time sürüş süresini **Trip** baz alarak gösterir ve bir hız sinyali gelir gelmez çalışmaya başlar.

ØConsump. ortalama tüketimi **Trip** baz alarak gösterir.

ØSpeed ortalama hızı **Trip** ve **Trip Time** baz alarak gösterir.

Reset Trip ile menü **Trip 1** içindeki tüm kayıtlar sıfırlanabilir.

7.21.8 Trip 2

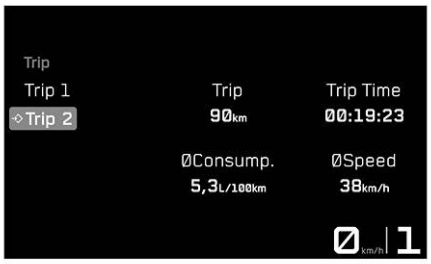

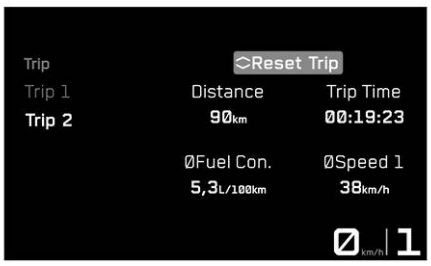

I00225-01

– Menü kapalı ise **SET** düğmesine basın.
– **Trip** işaretlenene kadar **UP** veya **DOWN** düğmesine basın. **SET** düğmesine basılınca menü açılır.
– **Trip 2** işaretlenene kadar **UP** veya **DOWN** düğmesine basın. **SET** düğmesine basılınca alt menü açılır.

Trip 2 alt menüsünde, **Trip 2** ile ilgili bilgiler görüntülenebilir.

Bilgi

Trip son sıfırlamadan sonra kat edilen mesafeyi gösterir, örn. yakıt ikmali için bir durmadan diğerine kadar. **Trip** devrededir ve **9999**'a kadar sayar.

Trip Time sürüş süresini **Trip** baz alarak gösterir ve bir hız sinyali gelir gelmez çalışmaya başlar.

ØConsump. ortalama tüketimi **Trip** baz alarak gösterir.

ØSpeed ortalama hızı **Trip** ve **Trip Time** baz alarak gösterir.

Reset Trip ile menü **Trip 2** içindeki tüm kayıtlar sıfırlanabilir.

7.21.9 Hız sınırlayıcı



I00519-10

– Menü kapalı ise **SET** düğmesine basın.
– Hız sınırlayıcı işaretlenene kadar **UP** veya **DOWN** düğmesine basın. **SET** düğmesine basılınca menü açılır.

Hız sınırlayıcı menüsünde hız sınırlayıcı etkinleştirilebilir ve devre dışı bırakılabilir.

7.21.10 Hız sınırlayıcı State



I00520-10

– Menü kapalı ise **SET** düğmesine basın.
– Hız sınırlayıcı işaretlenene kadar **UP** veya **DOWN** düğmesine basın. **SET** düğmesine basılınca menü açılır.
– **State** işaretlenene kadar **UP** veya **DOWN** düğmesine basın. **SET** düğmesine basılınca menü açılır.
– **UP** veya **DOWN** düğmesiyle menü noktasını kontrol edin.
– Hız sınırlayıcıyı açmak veya kapatmak için **SET** düğmesine basın.

7.21.11 "Navigation (Opsiyonel)"

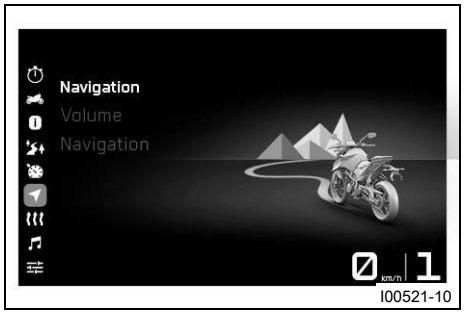

Şart

- Fonksiyon **Bluetooth®** etkinleştirildi.
- **KTMconnect** uygulaması (Opsiyonel) uygun bir cep telefonuna (sürüm 7.0 ve üstü Android cihazlar, sürüm 14 ve üstü iOS cihazlar) kurulu ve bağlıdır.
- Kombi aygıtı uygun bir cep telefonuna bağlıdır.
- GPS işlevi, bağlı cep telefonunda etkin.
- Sesli navigasyon için: Kombi aygıtı uygun bir iletişim sistemine bağlı ve **KTMconnect "Navigation (Opsiyonel)"** uygulamasından (opsiyonel) uygun bir dil paketi indirildi.

– Menü kapalı ise **SET** düğmesine basın.

– **"Navigation"** işaretlenene kadar **UP** veya **DOWN** düğmesine basın. **SET** düğmesine basılınca alt menü açılır.

7.21.12 Ses seviyesi (Opsiyonel)



Şart

- **KTMconnect** uygulaması (Opsiyonel) uygun bir cep telefonuna (sürüm 7.0 ve üstü Android cihazlar, sürüm 14 ve üstü iOS cihazlar) kurulu ve bağlıdır.
- Kombi aygıtı uygun bir cep telefonuna bağlıdır.
- Sesli navigasyon için: Kombi aygıtı uygun bir iletişim sistemine bağlı ve **KTMconnect** uygulamasından (opsiyonel) uygun bir dil paketi indirildi.

– Menü kapalı ise **SET** düğmesine basın.

– **"Navigation"** işaretlenene kadar **UP** veya **DOWN** düğmesine basın. **SET** düğmesine basılınca alt menü açılır.

İkaz

Kaza tehlikesi Çok yüksek kulaklık sesi trafik konsantrasyonunu bozar.

– Kulaklık sesini akustik sinyalleri algılayabilecek kadar yeterince düşük seçin.

– **Volume** işaretlenene kadar **UP** veya **DOWN** düğmesine basın. **SET** düğmesine basılınca alt menü açılır.

– **UP** düğmesine basılması etkinleştirilen sesli navigasyonun ses seviyesini arttırır.

– **DOWN** düğmesine basılması etkinleştirilen sesli navigasyonun ses seviyesini azaltır.

7.21.13 State (Opsiyonel)

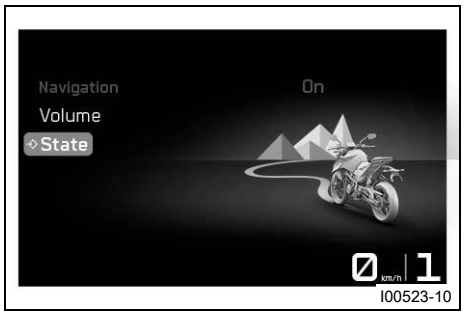

Şart

- Fonksiyon **Bluetooth®** etkinleştirildi.
- **KTMconnect** uygulaması (Opsiyonel) uygun bir cep telefonuna (sürüm 7.0 ve üstü Android cihazlar, sürüm 14 ve üstü iOS cihazlar) kurulu ve açık.
- Kombi aygıtı uygun bir cep telefonuna bağlıdır.

– Menü kapalı ise **SET** düğmesine basın.

– **"Navigation"** işaretlenene kadar **UP** veya **DOWN** düğmesine basın. **SET** düğmesine basılınca alt menü açılır.

– **State** işaretlenene kadar **UP** veya **DOWN** düğmesine basın. **SET** düğmesine basarak seçimi onaylayın.
– **SET** düğmesine basılarak görsel navigasyon açılır veya kapatılır.

Bilgi
Etkin bir sesli komut açık kalmaya devam eder.
Aktif edilmiş olan sesli navigasyonun ses seviyesi cep telefonundaki ses oynatıcının ses seviyesi ile aynıdır. Ses seviyesi cep telefonunda değiştirildiğinde aktif edilmiş olan sesli navigasyonun da ses seviyesi değişir.

7.21.14 Heating (Opsiyonel)



I00524-10

– Menü kapalı ise **SET** düğmesine basın.
– **Heating** (Opsiyonel) işaretlenene kadar **UP** veya **DOWN** düğmesine basın. **SET** düğmesine basılınca menü açılır.

Heating menüsünde (Opsiyonel) **Heated Grip** (Opsiyonel) etkinleştirilebilir ve devre dışı bırakılabilir.

7.21.15 Heated Grips (Opsiyonel)

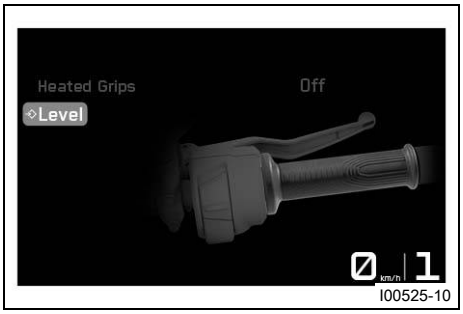

I00525-10

Şart
- Elcik ısıtmalı model.
- Motosiklet duruyor.

– Menü kapalı ise **SET** düğmesine basın.
– **Settings** işaretlenene kadar **UP** veya **DOWN** düğmesine basın. **SET** düğmesine basılınca menü açılır.
– **Heating** işaretlenene kadar **UP** veya **DOWN** düğmesine basın. **SET** düğmesine basılınca alt menü açılır.
– **Heated Grips** işaretlenene kadar **UP** veya **DOWN** düğmesine basın. **SET** düğmesine basılınca alt menü açılır.
– **UP** veya **DOWN** düğmesiyle menü noktasını kontrol edin.
– **SET** düğmesine basılarak elcik ısıtması açılabilir veya kapatılabilir.

7.21.16 Audio



I00526-10

Şart
- Fonksiyon **Bluetooth®** etkinleştirildi.
- Kombi aygıtı uygun bir cep telefonuna bağlıdır.
- Kombi aygıtı uygun bir iletişim sistemine bağlı veya **Headset Type Corded** seçilmiş durumdadır.

– Kapalı menü durumunda **SET** düğmesine basın.

İkaz
Kaza tehlikesi Çok yüksek kulaklık sesi trafik konsantrasyonunu bozar.
– Kulaklık sesini akustik sinyalleri algılayabilecek kadar yeterince düşük seçin.

– **Audio** işaretlenene kadar **UP** veya **DOWN** düğmesine basın. **SET** düğmesine basılınca alt menü açılır.
– **UP** düğmesinin basılı tutulması ses seviyesini yükseltir.
– **DOWN** düğmesinin basılı tutulması ses seviyesini düşürür.
– **UP** düğmesine kısaca basılması sonraki müzik parçasına geçiş sağlar.
– Bir kez kısaca veya iki kez kısaca **DOWN** düğmesine basıldığında, cep telefonu modeline göre ya önceki parçaya geçilir ya da güncel parça baştan başlatılır.
– **SET** düğmesine basıldığında müzik parçası çalar veya müzik parçası durdurulur.

Bilgi
Bazı cep telefonlarında oynatmanın mümkün olabilmesi için, cep telefonunun oynatıcısı başlatılmalıdır. Daha kolay kullanım için ses işlevi **Quick Selector 1**'ye veya **Quick Selector 2**'ye eklenebilir.

7.21.17 Settings



I00528-10

Şart
- Motosiklet duruyor.

– Menü kapalı ise **SET** düğmesine basın.
– **Settings** işaretlenene kadar **UP** veya **DOWN** düğmesine basın. **SET** düğmesine basılınca menü açılır.

Settings menüsünde favoriler, hızlı seçimler, **Connectivity** (opsiyonel) ve vites konumu lambası yapılandırılabilir. Birimler veya çeşitli değerler için ayarlar yapılabilir. Bazı işlevler etkinleştirilebilir veya devre dışı bırakılabilir.

7.21.18 Favorites

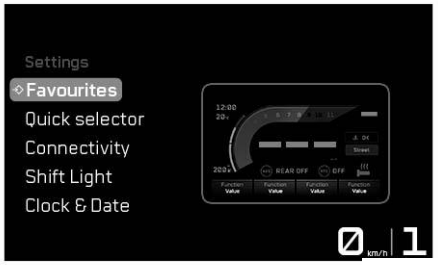

I00529-10

Şart
- Motosiklet duruyor.

– Menü kapalı ise **SET** düğmesine basın.
– **Settings** işaretlenene kadar **UP** veya **DOWN** düğmesine basın.
– **SET** düğmesine basılınca menü açılır.
– Favourites işaretlenene kadar **UP** veya°**DOWN** düğmesine basın. **SET** düğmesine basılınca alt menü açılır.
– **UP** veya **DOWN** düğmesi ile menü noktasını kumanda edin ve **SET** düğmesi ile seçilen bilgiyi favoriler göstergesine ekleyin.

Favorites menüsünde dört adede kadar bilgi seçilebilir.

7.21.19 Favorites-Anzeige 1-4

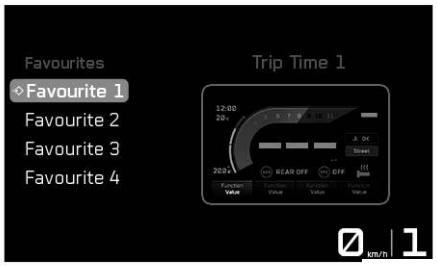

I00530-10

Şart

- Motosiklet duruyor.

– Menü kapalı ise **SET** düğmesine basın.
– **Settings** işaretlenene kadar **UP** veya **DOWN** düğmesine basın.
– **SET** düğmesine basılınca menü açılır.
– **Favorites** işaretlenene kadar **UP** veya **DOWN** düğmesine basın. **SET** düğmesine basılınca menü açılır.
– **UP** veya **DOWN** düğmesi ile **Favorite 1**, **Favorite 2**, **Favorite 3** veya **Favorite 4** seçin. **SET** düğmesine basılınca menü açılır.
– **UP** veya **DOWN** düğmesi ile istediğiniz bilgiyi seçin. **SET** düğmesine basıldığında seçim onaylanır.

7.21.20 Quick Selector 1

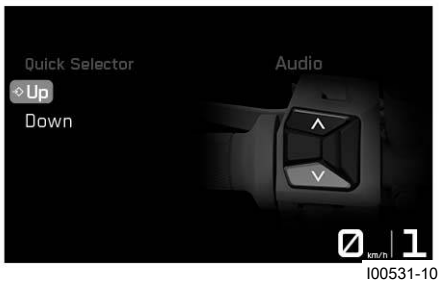

I00531-10

Şart

- Motosiklet duruyor.

– Menü kapalı ise **SET** düğmesine basın.
– **Settings** işaretlenene kadar **UP** veya **DOWN** düğmesine basın.
– **SET** düğmesine basılınca menü açılır.
– **Quick Selector 1** işaretlenene kadar **UP** veya **DOWN** düğmesine basın. **SET** düğmesine basılınca menü açılır.
– **UP** veya **DOWN** düğmesiyle menü noktasını kontrol edin.
– **SET** düğmesine basıldığında **Quick Selector 1** için doğrudan seçilebilecek bir alt menü belirlenebilir.

Bilgi
UP düğmesine basıldığında, kapalı menü durumunda **Quick Selector 1** içinde belirlenen alt menü çağrılır.

7.21.21 Quick Selector 2

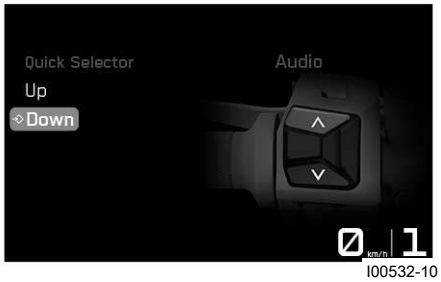

I00532-10

Şart

- Motosiklet duruyor.

– Menü kapalı ise **SET** düğmesine basın.
– **Settings** işaretlenene kadar **UP** veya **DOWN** düğmesine basın.
– **SET** düğmesine basılınca menü açılır.
– **Quick Selector 2** işaretlenene kadar **UP** veya **DOWN** düğmesine basın. **SET** düğmesine basılınca menü açılır.
– **UP** veya **DOWN** düğmesiyle menü noktasını kontrol edin.
– **SET** düğmesine basıldığında **Quick Selector 2** için doğrudan seçilebilecek bir alt menü belirlenebilir.

Bilgi
DOWN düğmesine basıldığında, kapalı menü durumunda **Quick Selector 2** içinde belirlenen alt menü çağrılır.

7.21.22 Bağlanabilirlik

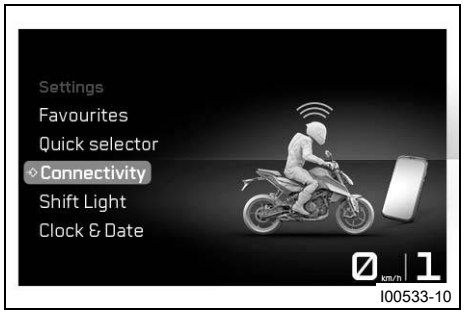

I00533-10

Şart

- Motosiklet duruyor.
- Fonksiyon **Bluetooth®** etkinleştirildi.

– Menü kapalı ise **SET** düğmesine basın.

– **Connectivity** işaretlenene kadar **UP** veya **DOWN** düğmesine basın. **SET** düğmesine basılınca menü açılır.

Menü **Connectivity** içinde uygun bir cep telefonu veya uygun bir iletişim sistemi **Bluetooth®** üzerinden kombi aygıta bağlanabilir ve ses işlevi ve navigasyon işlevi konfigüre edilebilir.

Bilgi

Her cep telefonu ve her iletişim sistemi kombi aygıta bağlanmaya uygun değildir.

Standart **Bluetooth®** 4.0 desteklenmelidir.

7.21.23 Bluetooth

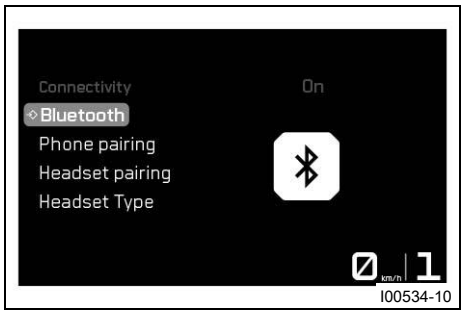

I00534-10

Şart

- Motosiklet duruyor.

– Menü kapalı ise **SET** düğmesine basın.

– **Settings** işaretlenene kadar **UP** veya **DOWN** düğmesine basın.

– **SET** düğmesine basılınca menü açılır.

– **Connectivity** işaretlenene kadar **UP** veya **DOWN** düğmesine basın. **SET** düğmesine basılınca menü açılır.

– **Bluetooth** işaretlenene kadar **UP** veya **DOWN** düğmesine basın. **SET** düğmesine basılınca alt menü açılır.

– **UP** veya **DOWN** düğmesiyle menü noktasını kontrol edin.

– **SET** düğmesine basarak **Bluetooth®** fonksiyonunu açın veya kapatın.

Bilgi

Uygun bir cep telefonunu veya iletişim sistemini araca bağlamak için **Bluetooth®** fonksiyonu etkin durumda olmalıdır.

Her cep telefonu ve her iletişim sistemi araca bağlanmaya uygun değildir.

7.21.24 Telefonu eşleştir

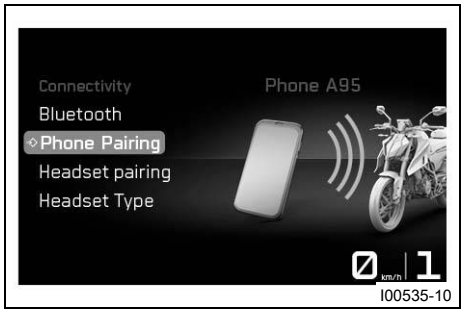

I00535-10

Şart

- Motosiklet duruyor.
- Fonksiyon **Bluetooth®** etkinleştirildi.
- Bağlantısı yapılacak cihazda da fonksiyon **Bluetooth®** etkinleştirilmiş olmalıdır.

– Kapalı menü durumunda **SET** düğmesine basın.

– **Settings** işaretlenene kadar **UP** veya **DOWN** düğmesine basın. **SET** düğmesine basılınca menü açılır.

– **Connectivity** işaretlenene kadar **UP** veya **DOWN** düğmesine basın. **SET** düğmesine basılınca menü açılır.

– Telefonu eşleştir işaretlenene kadar **UP** veya **DOWN** düğmesine basın. **SET** düğmesine basılınca alt menü açılır.

Bilgi
Her zaman sadece bir cep telefonu araca bağlanabilir.

– **New Pairing** işaretlenene kadar **UP** veya **DOWN** düğmesine basın. **SET** düğmesine basılınca menü açılır.
– Araç, uygun bir cep telefonu aramaya başlar. Arama başarılı olduğunda, cep telefonunun ismi yeni eşleştirme menüsünde gösterilir. **SET** düğmesine bastığınızda bağlanma başlatılır.

Bilgi
Cep telefonunun araç tarafından bulunabilmesi için cep telefonu **Bluetooth®** üzerinden görünür olmalıdır.
Her cep telefonu, araca bağlanmaya uygun değildir.

– Kombi aygıtında, aracın bağlanmaya hazır olduğuna dair bir mesaj belirir. Cep telefonunda ve kombi aygıtında **Passkey** onaylanarak bağlanma başarılı bir şekilde tamamlanır.

Bilgi
KTMconnect bağlantı kurulumu sırasında uygulamadaki talimatları izleyin. Kombi aygıtında bir onay gerekebilir.

– Eşleştirmeyi sil işaretlenene kadar **UP** veya **DOWN** düğmesine basın. **SET** düğmesine basılarak, bağlanan cihaz silinebilir.
– Halihazırda bağlanan cihazı, etkin **Bluetooth®** fonksiyonu durumunda, aracın menziline getirin.
  ✓ Cihaz otomatik olarak araca bağlanır.
  ✗ Cihaz yakl. 30 saniye sonra otomatik olarak araca bağlanmazsa:
    – Aracı yeniden çalıştırın veya **New Pairing** işlemini tekrarlayın.

Alt menü **Phone Pairing** altında uygun bir cep telefonu **Bluetooth®** üzerinden kombi aygıta bağlanabilir.

Bilgi
Her cep telefonu ve her iletişim sistemi kombi aygıta bağlanmaya uygun değildir.
Cihazın, arama yönetimi için doğru eşleştirme modunda olmasını sağlayın. Cihaz örn. sadece medya oynatma için bağlanırsa, arama fonksiyonu çalışmayabilir.

7.21.25 Kulaklık eşleştirme

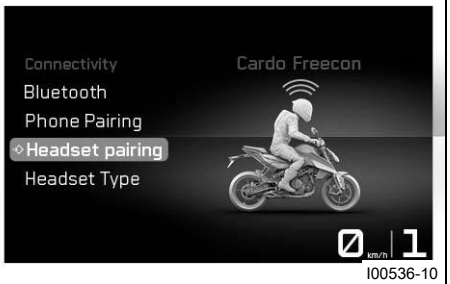

Şart
- Motosiklet duruyor.
- Fonksiyon **Bluetooth®** etkinleştirildi.
- Bağlantısı yapılacak cihazda da fonksiyon **Bluetooth®** etkinleştirilmiş olmalıdır.

– Kapalı menü durumunda **SET** düğmesine basın.
– **Settings** işaretlenene kadar **UP** veya **DOWN** düğmesine basın. **SET** düğmesine basılınca menü açılır.
– Connectivity işaretlenene kadar **UP** veya **DOWN** düğmesine basın. **SET** düğmesine basılınca menü açılır.

– **Riders Headset** işaretlenene kadar **UP** veya **DOWN** düğmesine basın. **SET** düğmesine basılınca menü açılır.
– **New Pairing** işaretlenene kadar **UP** veya **DOWN** düğmesine basın. **SET** düğmesine basılınca menü açılır.
– Araç, uygun bir iletişim sistemi aramaya başlar. Arama başarılı olduğunda, sürücü kulaklığının ismi **New Pairing** alt menüsünde gösterilir. **SET** düğmesine bastığınızda bağlanma başlatılır.

Bilgi
İletişim sisteminin araç tarafından bulunabilmesi için iletişim sistemi, eşleştirme modunda olmalıdır. İletişim sistemi kullanım kılavuzunu dikkate alın.
Delete Pairing işaretlenene kadar **UP** veya **DOWN** düğmesine basın. **SET** düğmesine basılarak, bağlanan cihaz silinebilir.
Her iletişim sistemi, araca bağlanmaya uygun değildir.

– Halihazırda bağlanan cihazı, etkin **Bluetooth®** fonksiyonu durumunda, aracın menziline getirin.
  ✓ Cihaz otomatik olarak araca bağlanır.
  ✗ Cihaz yakl. 30 saniye sonra otomatik olarak araca bağlanmazsa:
    – Aracı yeniden çalıştırın veya **New Pairing** işlemini tekrarlayın.

Menü **Riders Headset** altında sürücünün uygun bir iletişim sistemi araca bağlanabilir.

7.21.26 Headset Type

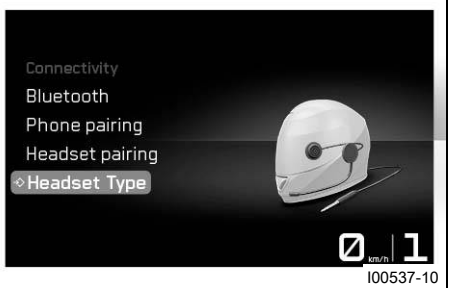

I00537-10

Şart
• Motosiklet duruyor.
– Kapalı menü durumunda **SET** düğmesine basın.
– **Settings** işaretlenene kadar **UP** veya **DOWN** düğmesine basın. **SET** düğmesine basılınca menü açılır.
– **Connectivity** işaretlenene kadar **UP** veya **DOWN** düğmesine basın. **SET** düğmesine basılınca menü açılır.
– **Headset Type** işaretlenene kadar **UP** veya **DOWN** düğmesine basın.
– **UP** veya **DOWN** düğmesiyle menü noktasını kontrol edin.
– **SET** düğmesine basılarak sürücü kulaklık tipi değiştirilir.

Menü **Headset Type** altında sürücü kulaklığının bağlantı türü seçilebilir.
Bluetooth Headset görüntüleme modunda iletişim sistemi **Bluetooth®** üzerinden araca kablosuz bağlanır.
Corded Headset görüntüleme modunda iletişim sistemi doğrudan akıllı telefona bağlanır.

Bilgi
Menü adımı **Riders Headset** sadece **Headset Type Bluetooth**'de mevcuttur.

7.21.27 QUICKSHIFTER+ (opsiyonel)

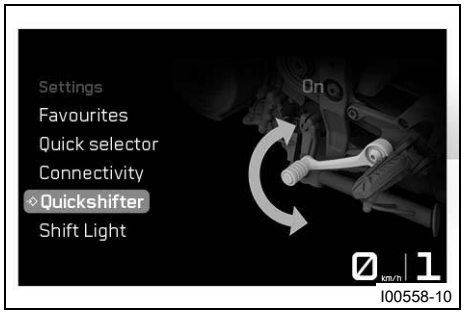

I00558-10

– Menü kapalı ise **SET** düğmesine basın.
– **Settings** işaretlenene kadar **UP** veya **DOWN** düğmesine basın. **SET** düğmesine basılınca menü açılır.
– **QUICKSHIFTER+** (opsiyonel) işaretlenene kadar **UP** veya **DOWN** düğmesine basın. **SET** düğmesine basılınca menü açılır.
– **QUICKSHIFTER+** (opsiyonel) etkinleştirmek veya devre dışı bırakmak için **UP** veya **DOWN** tuşuna basın.

7.21.28 Shift Light

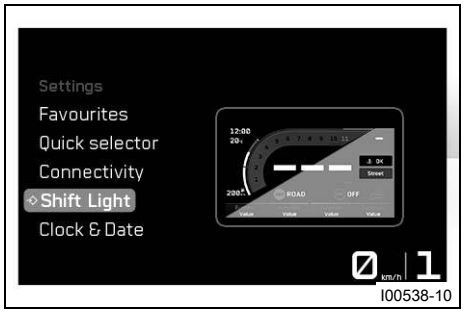

I00538-10

Şart
- Motosiklet duruyor.
- **ODO** > 1000 km (621 mil).

– Menü kapalı ise **SET** düğmesine basın.
– **Settings** işaretlenene kadar **UP** veya **DOWN** düğmesine basın. **SET** düğmesine basılınca menü açılır.
– **Shift Light** işaretlenene kadar **UP** veya **DOWN** düğmesine basın. **SET** düğmesine basılınca alt menü açılır.

Alt menü **Shift Light** içinde vites konumu lambası konfigüre edilebilir.

7.21.29 Shift Light State

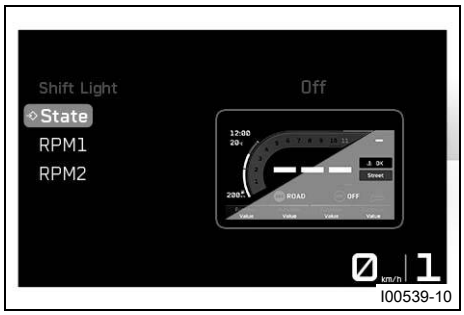

I00539-10

Şart
- Motosiklet duruyor.
- **ODO** > 1000 km (621 mil).

– Menü kapalı ise **SET** düğmesine basın.
– **Settings** işaretlenene kadar **UP** veya **DOWN** düğmesine basın. **SET** düğmesine basılınca menü açılır.
– **Shift Light** işaretlenene kadar **UP** veya **DOWN** düğmesine basın. **SET** düğmesine basılınca alt menü açılır.
– **UP** veya **DOWN** düğmesiyle menü noktasını kontrol edin.
– **SET** düğmesine basarak vites konumu lambasını açın veya kapatın.

7.21.30 RPM1

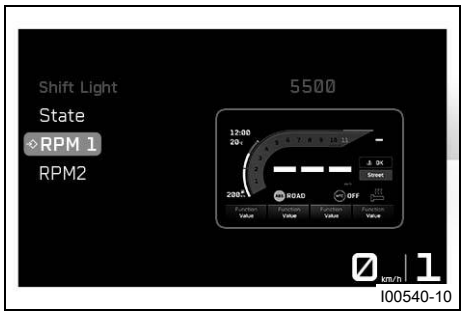

I00540-10

Şart
- Motosiklet duruyor.
- **ODO** > 1000 km (621 mil).

– Menü kapalı ise **SET** düğmesine basın.
– **Settings** işaretlenene kadar **UP** veya **DOWN** düğmesine basın. **SET** düğmesine basılınca menü açılır.
– **Shift Light** işaretlenene kadar **UP** veya **DOWN** düğmesine basın. **SET** düğmesine basılınca alt menü açılır.
– **RPM1** işaretlenene kadar **UP** veya **DOWN** düğmesine basın. **SET** düğmesine basılınca alt menü açılır.
– **UP** veya **DOWN** düğmesiyle menü noktasını kontrol edin.
– **SET** düğmesine basarak **RPM1** değerini ayarlayın.

Bilgi
RPM1 500'erlik adımlarda dakikada 5.500 ve 10.000 devir arasında ayarlanabilir.
RPM1, **RPM2**'den büyük olamaz.
Motor devri ayarlanan **RPM1** değerine ulaştığında vites konumu lambası yanıp söner.

7.21.31 RPM2

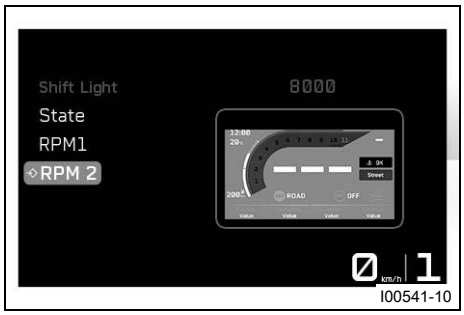

I00541-10

Şart
- Motosiklet duruyor.
- **ODO** > 1000 km (621 mil).

– Menü kapalı ise **SET** düğmesine basın.
– **Settings** işaretlenene kadar **UP** veya **DOWN** düğmesine basın. **SET** düğmesine basılınca menü açılır.
– **Shift Light** işaretlenene kadar **UP** veya **DOWN** düğmesine basın. **SET** düğmesine basılınca alt menü açılır.
– **RPM2** işaretlenene kadar **UP** veya **DOWN** düğmesine basın. **SET** düğmesine basılınca alt menü açılır.
– **UP** veya **DOWN** düğmesiyle menü noktasını kontrol edin.
– **SET** düğmesine basarak **RPM2** değerini ayarlayın.

Bilgi
RPM2 500'erlik adımlarda dakikada 7.000 ve 10.000 devir arasında ayarlanabilir.
RPM2, **RPM1**'den küçük olamaz.
Motor devri ayarlanan **RPM2** değerine ulaştığında vites konumu lambası yanıp söner ve renk değişir.

7.21.32 Saatin ve tarihin ayarlanması

Şart
Motosiklet duruyor.



I00542-10

– Menü kapalı ise **SET** düğmesine basın.
– **Settings** gösterilene kadar **UP** veya **DOWN** düğmesine basın. **SET** düğmesine basılınca menü açılır.
– **Clock & Date** işaretlenene kadar **UP** veya **DOWN** düğmesine basın. **SET** düğmesine basılınca alt menü açılır.

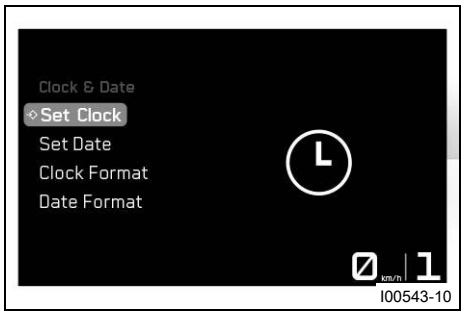

I00543-10

Saatin ayarlanması
– **Set Clock** işaretlenene kadar **UP** veya **DOWN** düğmesine basın.
– **SET** düğmesine basılınca menü açılır.
– **UP** veya **DOWN** düğmesine, güncel saat ayarlanana kadar basın. **SET** düğmesine basılarak saat seçilir.
– **UP** veya **DOWN** düğmesine, güncel dakika ayarlanana kadar basın. **SET** düğmesine basılarak dakika seçilir.
– Menüden çıkmak için **BACK** düğmesine basın.

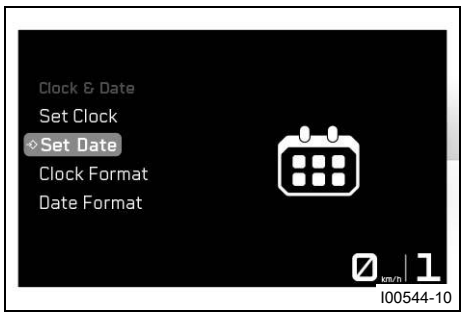

Tarihin ayarlanması

– **Set Date** işaretlenene kadar **UP** veya **DOWN** düğmesine basın.
– **SET** düğmesine basılınca menü açılır.
– **UP** veya **DOWN** düğmesine, güncel gün ayarlanana kadar basın. **SET** düğmesine basılarak gün seçilir.
– **UP** veya **DOWN** düğmesine, güncel ay ayarlanana kadar basın. **SET** düğmesine basılarak ay seçilir.
– **UP** veya **DOWN** düğmesine, güncel yıl ayarlanana kadar basın. **SET** düğmesine basılarak yıl seçilir.
– Menüden çıkmak için **BACK** düğmesine basın.

7.21.33 Clock Format

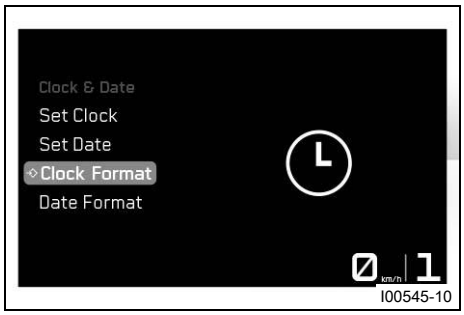

Şart

• Motosiklet duruyor.
– Menü kapalı ise **SET** düğmesine basın.
– **Settings** işaretlenene kadar **UP** veya **DOWN** düğmesine basın. **SET** düğmesine basılınca menü açılır.
– **Clock & Date** işaretlenene kadar **UP** veya **DOWN** düğmesine basın. **SET** düğmesine basılınca alt menü açılır.
– **Clock Format** işaretlenene kadar **UP** veya **DOWN** düğmesine basın. **SET** düğmesine basılınca menü açılır.
– **UP** veya **DOWN** düğmesiyle menü noktasını kontrol edin.
– **SET** düğmesine basarak saat formatını seçin.

Bilgi
Ayar seçenekleri 24h ve 12h'dir.

7.21.34 Date Format

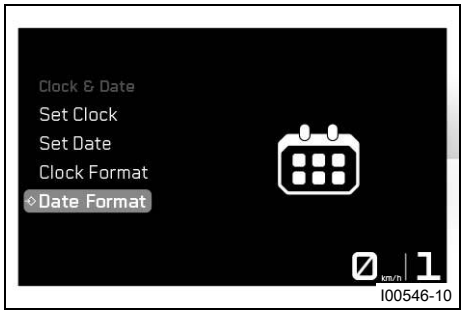

Şart

• Motosiklet duruyor.
– Menü kapalı ise **SET** düğmesine basın.
– **Settings** işaretlenene kadar **UP** veya **DOWN** düğmesine basın. **SET** düğmesine basılınca menü açılır.
– **Clock & Date** işaretlenene kadar **UP** veya **DOWN** düğmesine basın. **SET** düğmesine basılınca alt menü açılır.
– **Date Format** işaretlenene kadar **UP** veya **DOWN** düğmesine basın. **SET** düğmesine basılınca menü açılır.
– **UP** veya **DOWN** düğmesiyle menü noktasını kontrol edin.
– **SET** düğmesine basarak tarih formatını seçin.

Bilgi
Ayar seçenekleri GG.AA.YYYY, AA.GG.YYYY ve YYYY.AA.GG'dir.

7.21.35 Units

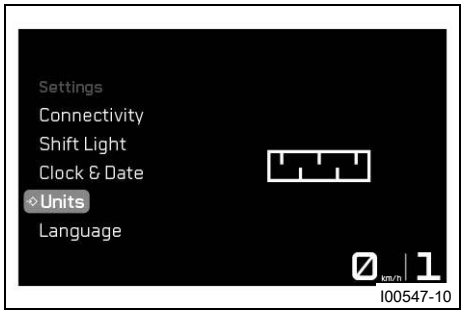

Şart

- Motosiklet duruyor.

– Menü kapalı ise **SET** düğmesine basın.

– **Settings** işaretlenene kadar **UP** veya **DOWN** düğmesine basın. **SET** düğmesine basılınca menü açılır.

– **Units** işaretlenene kadar **UP** veya **DOWN** düğmesine basın. **SET** düğmesine basılınca alt menü açılır.

Units alt menüsünde birimler veya çeşitli değerler için ayarlar gerçekleştirilebilir.

7.21.36 Distance

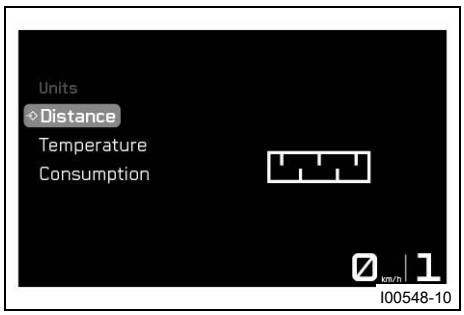

Şart

- Motosiklet duruyor.

– Menü kapalı ise **SET** düğmesine basın.

– **Settings** işaretlenene kadar **UP** veya **DOWN** düğmesine basın. **SET** düğmesine basılınca menü açılır.

– **Units** işaretlenene kadar **UP** veya **DOWN** düğmesine basın. **SET** düğmesine basılınca alt menü açılır.

– **Distance** işaretlenene kadar **UP** veya **DOWN** düğmesine basın. **SET** düğmesine basılınca alt menü açılır.

– **UP** veya **DOWN** düğmesiyle menü noktasını kontrol edin.

– **SET** düğmesine basarak istenen birimi onaylarsınız.

Bilgi
Ayar seçenekleri: Kilometre ve mil.

7.21.37 Temperature

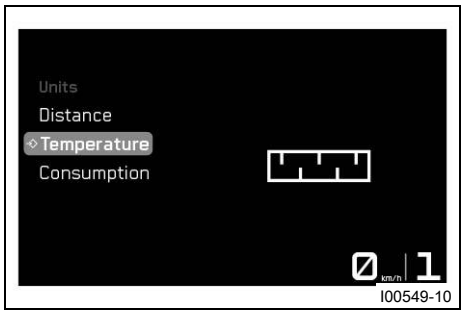

Şart

- Motosiklet duruyor.

– Menü kapalı ise **SET** düğmesine basın.

– **Settings** işaretlenene kadar **UP** veya **DOWN** düğmesine basın. **SET** düğmesine basılınca menü açılır.

– **Units** işaretlenene kadar **UP** veya **DOWN** düğmesine basın. **SET** düğmesine basılınca alt menü açılır.

– **Temperature** işaretlenene kadar **UP** veya **DOWN** düğmesine basın. **SET** düğmesine basılınca alt menü açılır.

– **UP** veya **DOWN** düğmesiyle menü noktasını kontrol edin.

– **SET** düğmesine basarak istenen birimi onaylarsınız.

Bilgi
Ayar seçenekleri: Santigrat ve Fahrenheit.

7.21.38 Consumption

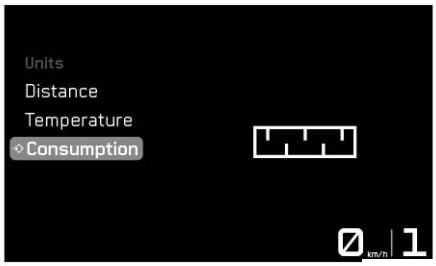

Şart

- Motosiklet duruyor.

– Menü kapalı ise **SET** düğmesine basın.

– **Settings** işaretlenene kadar **UP** veya **DOWN** düğmesine basın. **SET** düğmesine basılınca menü açılır.

– **Units** işaretlenene kadar **UP** veya **DOWN** düğmesine basın. **SET** düğmesine basılınca alt menü açılır.

– **Consumption** işaretlenene kadar **UP** veya **DOWN** düğmesine basın. **SET** düğmesine basılınca alt menü açılır.

– **UP** veya **DOWN** düğmesiyle menü noktasını kontrol edin.

– **SET** düğmesine basarak istenen birimi onaylarsınız.

Bilgi
Ayar seçenekleri: l/100km, km/l, USG/100mi, mi/USG, hatalı işlev kontrol lambası, UKG/100mi ve mi/UKG.

7.21.39 Language

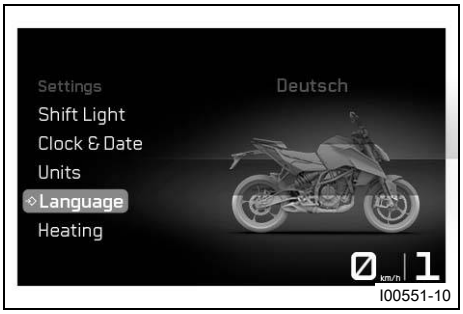

Şart

- Motosiklet duruyor.

– Menü kapalı ise **SET** düğmesine basın.

– **Settings** işaretlenene kadar **UP** veya **DOWN** düğmesine basın.

– **SET** düğmesine basılınca menü açılır.

– **Language** işaretlenene kadar **UP** veya **DOWN** düğmesine basın. **SET** düğmesine basılınca alt menü açılır.

– **UP** veya **DOWN** düğmesiyle menü noktasını kontrol edin.

– **SET** düğmesine basarak istenen dili onaylarsınız.

Bilgi
Menü dilleri, BB İngilizcesi, ABD İngilizcesi, Almanca, İtalyanca, Fransızca ve İspanyolca'dır.

7.21.40 Heating (Opsiyonel)

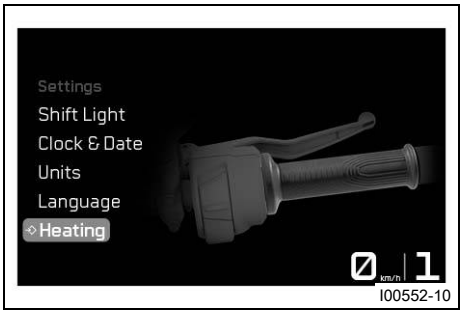

Şart

- Motosiklet duruyor.

– Menü kapalı ise **SET** düğmesine basın.

– **Settings** işaretlenene kadar **UP** veya **DOWN** düğmesine basın. **SET** düğmesine basılınca menü açılır.

– **Heating** işaretlenene kadar **UP** veya **DOWN** düğmesine basın. **SET** düğmesine basılınca alt menü açılır.

Heating alt menüsünde elcik ısıtması konfigüre edilebilir.

Bilgi
Settings menüsünde **Heating** alt menüsü sadece menüde **Heated Grips** görünürlüğünü kontrol eder.

7.21.41 Extra Functions

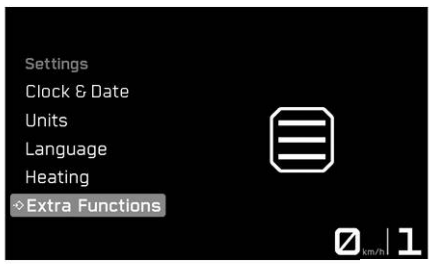

Şart

- Motosiklet duruyor.
- İsteğe bağlı ek fonksiyonlu motosiklet.

– Menü kapalı ise **SET** düğmesine basın.
– **Settings** işaretlenene kadar **UP** veya **DOWN** düğmesine basın.
– **SET** düğmesine basılınca menü açılır.
– **Extra Functions** işaretlenene kadar **UP** veya **DOWN** düğmesine basın. **SET** düğmesine basılınca alt menü açılır.
– **UP** veya **DOWN** düğmesi ile ek işlevler arasında geçiş yaparsınız.

Bilgi

Opsiyonel ek fonksiyonlar listelenir.
Güncel **KTM PowerParts** ve mevcut yazılımlar KTM web sitesinde listelenmiştir.

8.1 İlk çalıştırmaya ilişkin uyarılar

Tehlike

Kaza tehlikesi Trafiğe çıkmaya uygun olmayan sürücüler kendilerini ve başkalarını tehlikeye atabilir.

– Alkol, uyuşturucu veya ilaç alımı nedeniyle trafiğe çıkamayacak durumdaysanız araç kullanmayın.
– Fiziksel veya psikolojik olarak uygun durumda değilseniz araç kullanmayın.

İkaz

Yaralanma tehlikesi Koruyucu elbisenin mevcut olmaması veya eksik olması, yüksek bir güvenlik riski teşkil eder.

– Her yolculukta kask, çizme, eldiven, koruyucuları ile birlikte pantolon ve ceket gibi koruyucu elbiseler kullanın.
– Her zaman, eksiksiz bir durumda ve yasal düzenlemelere uygun olan koruyucu elbise kullanın.

İkaz

Düşme tehlikesi Ön ve arka tekerlekte lastik profillerinin farklı olması halinde aracın seyir tarzı olumsuz etkilenir.

Lastik profillerinin farklı olması halinde araç kontrolü oldukça zorlaşabilir.

– Ön ve arka tekerleğe sadece aynı profile sahip lastikler takılmasını sağlayın.

İkaz

Kaza tehlikesi Onaylanmamış veya tavsiye edilmemiş lastikler ve tekerlekler seyir davranışını olumsuz etkiler.

– Sadece KTM tarafından onaylanmış ve tavsiye edilmiş, ilgili hız indeksine sahip lastikler ve tekerlekler kullanın.

İkaz

Kaza tehlikesi Yeni tekerler düşük yol tutuşuna sahiptir.

Yeni tekerlerin yuvarlanma yüzeyleri henüz pürüzlü halde değildir.

– Yeni tekerleri ılımlı sürüş tarzında sürün ve eğik konumu sadece yavaşça arttırın.

Alıştırma mesafesi	200 km

Bilgi

Aracın işletilmesi sırasında, yüksek gürültü yüzünden başka insanların rahatsız olabileceği unutulmamalıdır.

– Satış öncesi kontrolün yetkili bir KTM Yetkili Servisi'nde yapılmış olduğundan emin olunuz.
  ✓ Teslim belgesi, araç teslimi sırasında size teslim edilecektir.
– İlk sürüşten önce kullanım kılavuzunun tamamını baştan aşağı okuyun.
– Tüm kumanda elemanlarını iyice öğrenin.
– İddialı bir sürüşe kalkışmadan önce, uygun bir alanda motosikleti kullanımına alışın. Bir defa da motosikleti mümkün olduğunca yavaş sürerek, aracı daha fazla hissetmeye çalışın.
– Sürüş sırasında gidonu her iki elinizle tutunuz ve ayaklarınız da ayak dayama yerleri üzerinde olsun.
– Motoru alıştırın. (S. 49)

8.2 Motor alıştırma

– Alışma süresi sırasında verilen motor devir sayısını aşmayın.

Öngörülen değer

Maksimum motor devir sayısı	
İlk: 1.000 km	7.500 Dev/dk

Bilgi
Alıştırma safhasında vites konumu lambası öngörülen bir değere ayarlıdır ve değiştirilemez.

– Tam gaz sürüşlerden kaçının!

8.3 Araca yük yüklenmesi

İkaz
Kaza tehlikesi Toplam ağırlık ve aks yükleri, seyir tarzını olumsuz etkiler.

Toplam ağırlık, işletime hazır ve yakıt deposu dolu motosikletten, koruyucu elbise giymiş ve kask takmış sürücüden ve varsa yolcudan ve gerekirse monte edilmiş bagajdan meydana gelir.

– İzin verilen azami toplam ağırlığı ve aks yüklerini aşmayın.

İkaz
Kaza tehlikesi Çanta-bavulların, depo çantalarının veya başka eşyaların uygun olmayan şekilde monte edilmesi, seyir tarzını olumsuz etkiler.

Uygun olmayan şekilde monte edilen eşyalar sürüş sırasında kayabilir.

– Tüm eşyaları üreticinin talimatlarına göre monte edin ve sabitleyin.
– Araç üzerindeki bagajın tespitlenme durumunu düzenli olarak kontrol edin.

İkaz
Kaza tehlikesi Çanta-bavul sistemi aşırı zorlanma durumunda hasar görebilir.

– Çanta-bavul monte ettiğinizde, maksimum yüke dair üretici verilerini dikkate alın.

İkaz
Kaza tehlikesi Kaymış bagaj parçaları görülebilirliği olumsuz etkiler.

Arka lambanın üzeri kapanmış olursa, arkanızdan gelen araçların sürücüleri sizi tam fark edemez; bilhassa hava karardığında.

– Araç üzerindeki bagajın tespitlenme durumunu düzenli olarak kontrol ediniz.

İkaz
Kaza tehlikesi Yüksek yükler seyir tarzını değiştirir ve fren yolunu uzatır.

– Aracın hızını, yüke göre ayarlayın.

– Aracınıza bagaj aldığınızda, bunların mümkün olduğunca aracın orta kısmında tespit edilmesine ve ön ve arka tekerleğe eşit bir ağırlık dağılımı sağlanmasına dikkat edilmelidir.
– İzin verilen maksimum toplam ağırlığa ve maksimum dingil yüklerine uyun.

Öngörülen değer

İzin verilen maksimum toplam ağırlık	355 kg
İzin verilen maksimum dingil yükü, ön	127 kg
İzin verilen maksimum dingil yükü, arka	228 kg

9.1 Her çalıştırma işleminden önceki kontrol ve bakım işlemleri

Bilgi
Aracı sürmeye başlamadan önce, her defasında aracın teknik durumunu ve trafik güvenliğini kontrol edin. Araç, sürüş sırasında teknik açıdan eksiksiz bir durumda olmalıdır.

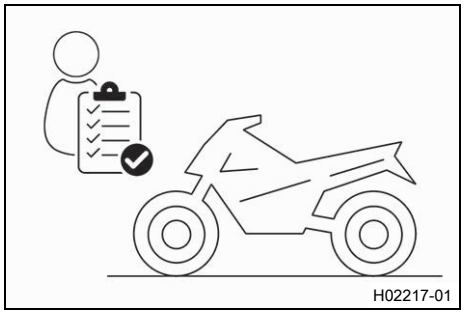
H02217-01

- Motor yağ seviyesini kontrol edin. (S. 105)
- Ön tekerlek freninin sıvı seviyesini kontrol edin. (S. 75)
- Arka tekerlek freninin fren sıvı seviyesini kontrol edin. (S. 77)
- Ön tekerlek freni balatalarını ve fren balata emniyetini kontrol edin. (S. 77)
- Arka tekerlek freni balatalarını ve fren balata emniyetini kontrol edin. (S. 79)
- Fren tertibatının işlevini kontrol edin.
- Soğutma sıvı seviyesini kontrol edin. (S. 98)
- Zincir kirlenme durumunu kontrol edin. (S. 67)
- Zincir gerginliğini kontrol edin. (S. 68)
- Lastiklerin durumunu kontrol edin. (S. 85)
- Lastik basıncını kontrol edin. (S. 86)
- Tüm kumanda elemanlarının ayarlarını ve kolayca işlev görüp görmediklerini kontrol edin.
- Elektrik tertibatının işlevini kontrol edin.
- Bagajın doğru şekilde tespit edilip edilmediğini kontrol edin.
- Motosiklet üzerine oturun ve dikiz aynalarının ayarını kontrol edin.
- Yakıt rezervini kontrol edin.

9.2 Çalıştırma işlemi

Tehlike
Zehirlenme tehlikesi Egzoz gazları zehirlidir ve bayılmalara ve ölüme yol açabilirler.
- Motoru çalıştırırken daima yeterli havalandırma mevcut olmasını sağlayın.
- Motoru kapalı bir mekânda çalıştıracaksanız veya bir süre çalışır halde bırakacaksınız, uygun bir emme tertibatı kullanın.

Dikkat
Kaza tehlikesi Elektronik yapı parçaları ve emniyet tertibatları 12-V akünün boşalması veya bulunmaması durumunda zarar görebilir.

Boşalmış veya arızalı 12 V aküde özellikle çalıştırma sırasında araç elektroniğinde hatalı fonksiyonlar görülebilir.
- Aracı hiçbir zaman boşalmış 12 V akü ile veya 12 V akü olmadan kullanmayın.

Uyarı
Motor hasarı Filtrelenmeyen emme havası, motorun dayanıklılığını olumsuz etkiler.

Hava filtresi olmadığında motora kir ve toz girer.
- Aracı sadece hava filtresi varken çalıştırın.

Uyarı

Motor hasarı Motorun, soğukken yüksek devir sayısında çalışması, motorun dayanıklılığını olumsuz etkiler.

– Motoru daima düşük devirle ısıtın.

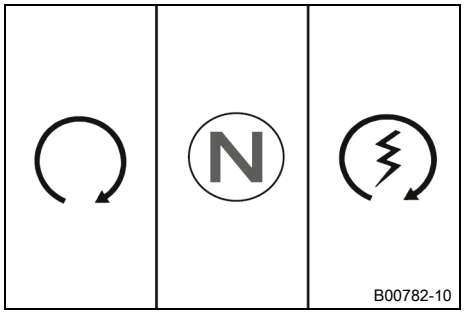

– Direksiyon kilidini açın. (📖 S. 17)
– Araç üzerine oturun, yan ayaklığın yükünü alın ve ayakla dayamaya kadar yukarıya çevirin.
– Acil Kapatma anahtarını, Konum ⟳'una bastırın.
– Kontağı açın; bunun için kontak anahtarını şu Konum ⟳'a çevirin.

  Öngörülen değer

  Kontrol cihazı iletişiminde arızaları önlemek için kontağı hızlı bir şekilde arka arkaya kapatıp açmayın.

  ✓ Kontak açıldıktan sonra yaklaşık 2 saniye boyunca yakıt pompasının fonksiyon sesi duyulur. Aynı zamanda, kombi aygıtının fonksiyon kontrolü yapılır.
– Şanzımanı rölanti konumuna alın.

  ✓ Yeşil rölanti kontrol lambası **N** yanıyor.

  ✓ ABS ikaz lambası yanmaya başlar ve araç hareket etmeye başladıktan sonra tekrar söner.
– Start düğmesine ⓢ kısaca basın.

Bilgi

Kombi aygıtının işlev kontrolü tamamlandıktan sonra, start düğmesine basın.

Çalıştırma sırasında gaz vermeyin.

Maksimum 5 saniye boyunca aralıksız çalıştırma işlemi yapın. Bir sonraki çalıştırma denemesine kadar en az 5 saniye bekleyin.

10°C'nin (50 °F) altındaki sıcaklıklarda birkaç çalıştırma denemesi gerekebilir.

Bu motosiklet, bir emniyetli çalıştırma sistemi ile donatılmıştır. Motor sadece, şanzıman rölanti konumuna alınmışsa veya vites takılı iken debriyaj kolu çekilmişse, çalıştırılabilir. Yan ayaklık açıkken, motor bir vitese alınır ve debriyaj kolu bırakılırsa motor durur.

9.3 İlk hareket.

– Debriyaj kolunu çekin, motoru 1. vitese alın, debriyaj kolunu yavaşça bırakın ve aynı zamanda dikkatlice gaz verin.

İpucu

Motor ilk hareket sırasında stop ederse, sadece debriyaj kolunu çekin ve start düğmesine basın. Şanzımanın, rölanti konumuna alınmasına gerek yoktur.

9.4 QUICKSHIFTER+ (opsiyonel)

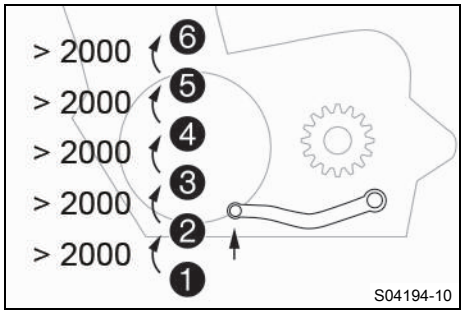

QUICKSHIFTER+ etkinleştirilmişse, debriyaj kullanılmadan vites yükseltilebilir ve küçültülebilir.

Gaz kolunun kapatılması gerekmediğinden, kesintisiz bir vites değişimi mümkündür.

QUICKSHIFTER+, vites mili konumu sayesinde, bir vites değiştirme işleminin gerçekleştirilip gerçekleştirilmeyeceğini algılar ve motor kontrol ünitesine ilgili bir sinyal iletir.

Kombi aygıtındaki QUICKSHIFTER+ devre dışı olduğunda, her vites değiştirme sırasında, alışıldık şekilde debriyaj kullanılmalıdır.

9.5 Vites değiştirme, sürüş

İkaz

Kaza tehlikesi Ani yük değişiminde araç kontrolden çıkabilir.

– Ani yük değişimlerinden ve güçlü fren manevralarından kaçının.
– Hızınızı, yol şartlarına göre ayarlayın.

İkaz

Kaza tehlikesi Yüksek devirlerdeyken vites küçültülürse arka tekerlek bloke olur ve motor aşırı yüksek devirde çalışır.

– Yüksek motor devir sayısında, daha düşük bir vitese geçmeyin.

İkaz

Kaza tehlikesi Yanlış bir kontak anahtarı konumu hatalı fonksiyonlara sebep olur.

– Sürüş sırasında kontak anahtarı konumunu değiştirmeyin.

İkaz

Kaza tehlikesi Araçtaki ayar işlemleri, trafik hareketleri üzerindeki dikkatinizi dağıtır.

– Tüm ayar işlemlerini, araç durmuş vaziyette iken yapın.

İkaz

Yaralanma tehlikesi Yolcu, yanlış davranışlarda motosikletten düşebilir.

– Yolcunun, usulüne uygun şekilde yolcu koltuğu üzerinde oturduğundan, ayaklarının yolcu ayak dayama yerlerinde olduğundan ve sürücüye veya tutamaklara tutunduğundan emin olun.
– Ülkenizin, yolcuların asgari yaş sınırına dair yönetmeliklerini göz önünde bulundurun.

İkaz

Kaza tehlikesi Riskli sürüş şekli, büyük tehlike arz eder.

– Trafik kurallarına uyunuz ve aracı defansif ve ileriyi görecek şekilde sürünüz ki, tehlikeleri mümkün olduğunca erken fark edebilesiniz.

İkaz

Kaza tehlikesi Soğuk tekerler düşük yol tutuşuna sahiptir.

– Her sürüşte, lastikler işletme sıcaklıklarına ulaşana kadar, ilk kilometreler dikkatle ve orta hızda gidilmelidir.

İkaz

Kaza tehlikesi Yeni tekerler düşük yol tutuşuna sahiptir.

Yeni tekerlerin yuvarlanma yüzeyleri henüz pürüzlü halde değildir.

– Yeni tekerleri ılımlı sürüş tarzında sürün ve eğik konumu sadece yavaşça arttırın.

Alıştırma mesafesi 200 km

İkaz

Kaza tehlikesi Toplam ağırlık ve aks yükleri, seyir tarzını olumsuz etkiler.

Toplam ağırlık, işletime hazır ve yakıt deposu dolu motosikletten, koruyucu elbise giymiş ve kask takmış sürücüden ve varsa yolcudan ve gerekirse monte edilmiş bagajdan meydana gelir.

– İzin verilen azami toplam ağırlığı ve aks yüklerini aşmayın.

İkaz

Kaza tehlikesi Çanta-bavulların, depo çantalarının veya başka eşyaların uygun olmayan şekilde monte edilmesi, seyir tarzını olumsuz etkiler.

Uygun olmayan şekilde monte edilen eşyalar sürüş sırasında kayabilir.

– Tüm eşyaları üreticinin talimatlarına göre monte edin ve sabitleyin.
– Araç üzerindeki bagajın tespitlenme durumunu düzenli olarak kontrol edin.

İkaz

Kaza tehlikesi Bir düşme, araca ilk bakışta göründüğünden daha fazla hasar verebilir.

– Bir düşme durumundan sonra aracı, her işletime almadan önceki gibi kontrol edin.

Uyarı

Motor hasarı Motor, aşırı ısınması halinde zarar görür.

– Soğutma sıvısı sıcaklığı uyarısı gösterildiğinde, derhal trafik kurallarına uyarak durun ve motoru kapatın.
– Motorun ve soğutma sisteminin soğumasını bekleyin.
– Soğutma sistemi soğuduğunda, soğutma sıvısı seviyesini kontrol edin ve gerekirse düzeltin.

Uyarı

Şanzıman hasarı QUICKSHIFTER+ yanlış kullanıldığında, şanzıman hasar görebilir.

QUICKSHIFTER+ sadece, fonksiyon kombi aygıtında etkin olduğunda kullanılabilir.

Debriyaj kolu çekildiğinde, QUICKSHIFTER+ etkin değildir.

– QUICKSHIFTER+ sadece belirtilmiş, izin verilen devir aralığında kullanılmalıdır.

Bilgi

Sürüş sırasında, alışılmışın dışında sesler duyulursa, derhal trafik kurallarına uygun bir şekilde aracı durdurun, motoru stop ettirin ve bir KTM Yetkili Servisi ile irtibata geçin.

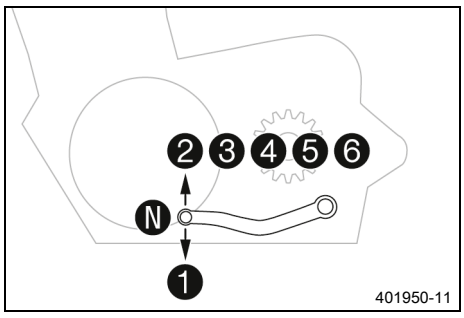

– Eğer ortam şartları (yolun eğimi, sürüş durumu vs.) elverişli ise, vites büyütün.
– Gaz kesin, aynı anda debriyaj kolunu çekin, motoru bir sonraki vitese alın, debriyaj kolunu serbest bırakın ve gaz verin.

Bilgi

Viteslerin konumu, resimde görülebilir. Nötr veya rölanti konumu, 1. ile 2. vites arasında bulunur.
1. vites, ilk hareket ve yokuş yukarı sürüş için öngörülmüştür.

– Sadece motorun o an işleyebileceği kadar gaz verin - gaz kolunun aniden yüksek oranda çekilmesi, sarfiyatı arttırır. Aracı sürdüğünüz yolun ve hava şartlarının elverdiği oranda gaz veriniz. Özellikle virajlarda, vites değiştirilmemeli ve çok dikkatli gaz verilmelidir.
– Vites küçültmek için, gerekirse motosikleti frenleyin ve aynı zamanda gaz kesin.
– Debriyaj kolunu çekin ve motoru daha küçük bir vitese alın, debriyaj kolunu yavaşça serbest bırakın ve gaz verin veya bir daha vites değiştirin.
– Rölanti devir sayısında veya durma halinde uzun süre çalıştırma bekleniyorsa, motoru stop ettirin.
– Hatalı işlev kontrol lambası sürüş sırasında yanarsa, derhal trafiğe uygun bir şekilde durun.
– Gaz kolunun tam olarak çevrilmesi sonucu azami hıza erişilmesinden sonra, gaz kolunu ¾ gaz konumuna geri çevirin. Bu durumda hız neredeyse hiç azalmaz ve yakıt sarfiyatı önemli oranda azalır.
– Örneğin bir kavşakta motor boğulursa, sadece debriyaj kolunu çekin ve start düğmesine basın. Şanzımanın, rölanti konumuna alınmasına gerek yoktur.
– Sürüş sırasında yağ basıncı ikaz lambası yanmaya başlarsa, derhal trafik kurallarına uygun bir şekilde durun ve motoru stop ettirin. KTM Yetkili Servisi ile irtibata geçin.
– Sürüş sırasında hatalı işlev kontrol lambası yanmaya başlarsa, mümkün olduğunca kısa süre içinde bir KTM Yetkili Servisi ile irtibata geçin.
– Sürüş sırasında genel ikaz lambası yanmaya başlarsa, işletme güvenliğine ilişkin bir uyarı/ikaz bilgisi algılanmıştır.

Bilgi
Verilen tüm ikazlar, bunlar aktif olmayana kadar **Warning** menüsünde gösterilir ve kaydedilir.

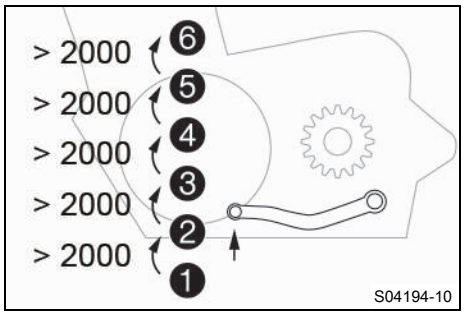

– Kombi aygıtındaki QUICKSHIFTER+ (opsiyonel) etkin olduğunda, verilen devir aralığında, debriyaj kolunu çekmeden vites yükseltilebilir.

Bilgi
Vites yükseltmeden önce dakika başına devir türünden asgari motor devri, şekilde görülebilir.
Vites değiştirme pedalını, gaz çevirme tutma konumunu değiştirmeden, dayama noktasına kadar hızlıca çekin.

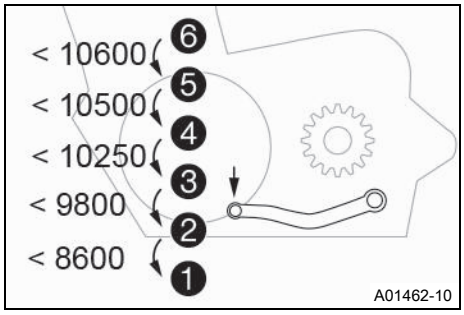

– Kombi aygıtındaki QUICKSHIFTER+ etkin olduğunda, verilen devir aralığında, debriyaj kolunu çekmeden vites küçültülebilir.

Bilgi
Vites küçültmeden önce dakika başına devir türünden azami motor devri, şekilde görülebilir.
Vites değiştirme pedalını, gaz çevirme tutma konumunu değiştirmeden, dayama noktasına kadar hızlıca bastırın.

9.6 Frenleme

İkaz
Kaza tehlikesi Islaklık ve kir, fren tertibatını olumsuz etkiler.
– Fren balatalarını ve fren disklerini kurutmak ve kirden arındırmak için birkaç kere dikkatlice fren yapın.

İkaz
Kaza tehlikesi Ön ya da arka tekerlek freninin belirsiz baskı noktası sonucu fren etkisi azalır.
– Fren tertibatını kontrol edin ve sorunu gidermeden sürüşe devam etmeyin. (KTM Yetkili Servisi size memnuniyetle yardımcı olur.)

İkaz
Kaza tehlikesi Aşırı ısınma olduğunda fren tertibatı devre dışı kalır.
Ayak fren pedalı serbest bırakılmazsa, fren balataları aralıksız olarak sürtünmeye maruz kalırlar.
– Fren yapmak istemiyorsanız ayağınızı ayak fren pedalından çekin.

İkaz
Kaza tehlikesi Daha yüksek toplam ağırlık fren yolunu uzatır.
– Araçta bir yolcu veya bagaj varsa, frenleme mesafesinin daha uzun olacağını dikkate alınız.

İkaz
Kaza tehlikesi Yollardaki eritici tuz fren tertibatını olumsuz etkiler.
– Fren balatalarını ve fren disklerini eritici tuzdan arındırmak için birkaç kere dikkatlice fren yapın.

İkaz
Kaza tehlikesi ABS belirli durumlarda fren yolunu uzatabilir.
– Fren şeklini, sürüş durumuna ve yol şartlarına göre ayarlayın.

– Fren yapmak için, gaz kolunu bırakın ve ön ve arka tekerlek freni ile aynı anda fren yapın.

Bilgi
ABS ile, hem tam bir frenlemede hem de yol tutuşunun zayıf olduğu, kumlu, yağmurdan ıslanmış veya kaygan alt zeminlerde, tekerleklerin bloke olması tehlikesine maruz kalmaksızın tam fren kuvvetini uygulayabilirsiniz.

İkaz
Kaza tehlikesi Arka tekerlek, motorun fren etkisi nedeniyle bloke olabilir.
– Bir acil veya tam frenleme veya kaygan alt zemin üzerinde frenleme yaptığınızda, debriyajı çekiniz.

İkaz
Kaza tehlikesi Aracın eğik konumu veya yan tarafı meyilli alt zeminler, maksimum olarak mümkün olan yavaşlamayı azaltır.
– Frenleme sürecini, mümkün olduğunca viraj başlangıcından önce tamamlayınız.

– Frenleme işlemi, her zaman, virajın başlamasından önce tamamlanmış olmalıdır. Hıza uygun olarak bir vites küçültün.
– Uzun yokuş aşağı sürüşlerde, motorun fren etkisinden yararlanın. Bir veya iki vites düşün, ancak motora aşırı yük bindirmeyin. Bu sayede daha az frenleme yaparsınız ve fren sistemi aşırı ısınmaz.

9.7 Durma, park etme

İkaz

Yaralanma tehlikesi Yetkisi dahilinde olmayan işler yapan kişiler hem kendileri hem de diğer kişiler için tehlike yaratır.

– Motor çalışırken aracı gözetimsiz bırakmayın.
– Aracı, yetkisiz kişilerin kullanımına karşı emniyete alın.
– Aracı gözetimsiz bıraktığınızda, gidonu kilitleyin ve kontak anahtarını çekin.

İkaz

Yanma tehlikesi Bazı araç parçaları işletim sırasında ısınır.

– Egzoz tertibatı, radyatör, motor, amortisör ve fren tertibatı gibi parçalara soğumadan önce dokunmayın.
– Çalışmaya başlamadan önce araç parçalarının soğumasını bekleyin.

Uyarı

Malzeme hasarı Park sırasında yanlış davranılması halinde araç hasar görebilir.

Araç kendiliğinden kaymaya başlarsa veya devrilirse ciddi hasarlar oluşabilir.

Aracı park etme parçaları yalnızca ilgili araç ağırlığı için tasarlanmıştır.

– Aracı sabit ve düz bir zemine park edin.
– Araç bir ayaklığa park edildiğinde, kimsenin aracın üstüne çıkmadığından emin olun.

Uyarı

Yangın tehlikesi Sıcak araç parçaları, yangın ve patlama tehlikesi yaratabilir.

– Aracı kolayca yanabilecek veya patlayabilecek malzemelerin yakınına koymayın.
– Aracın üstünü örtmeden önce soğumasını bekleyin.

– Motosikleti frenleyin.
– Şanzımanı rölanti konumuna alın.
– Kontağı kapatın; bunun için kontak anahtarını şu Konum ⊗'a çevirin.

Bilgi

Motor, Acil Kapatma anahtarı ile durdurulduğunda ve kontak kilidinde kontak açık kaldığında, çoğu elektrik tüketicisinin elektrik beslemesi kesilmez ve 12 V akü böylece deşarj olur. Bundan dolayı, motoru her zaman kontak anahtarı ile stop ettirin, Acil Kapatma anahtarı sadece acil durumlar için öngörülmüştür.

– Motosikleti, sağlam ve kaygan olmayan alt zeminler üzerinde park edin.
– Yan ayaklığı ayağınızla dayamaya kadar öne katlayın ve motosikletin ağırlığının ayaklık üzerine gelmesini sağlayın.
– Direksiyonu bloke edin. (S. 17)

9.8 Taşıma

Uyarı

Malzeme hasarı Park sırasında yanlış davranılması halinde araç hasar görebilir.

Araç kendiliğinden kaymaya başlarsa veya devrilirse ciddi hasarlar oluşabilir.

Aracı park etme parçaları yalnızca ilgili araç ağırlığı için tasarlanmıştır.

– Aracı sabit ve düz bir zemine park edin.
– Araç bir ayaklığa park edildiğinde, kimsenin aracın üstüne çıkmadığından emin olun.

Uyarı

Yangın tehlikesi Sıcak araç parçaları, yangın ve patlama tehlikesi yaratabilir.

– Aracı kolayca yanabilecek veya patlayabilecek malzemelerin yakınına koymayın.
– Aracın üstünü örtmeden önce soğumasını bekleyin.

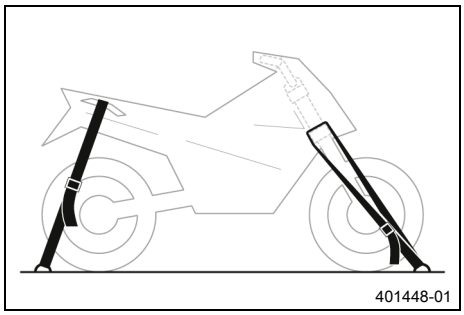

– Motoru kapatın ve kontak anahtarını çıkarıp alın.
– Motosikleti, germe kayışları veya diğer uygun sabitleme tertibatları ile devrilmeye ve kaymaya karşı emniyete alın.

9.9 Hasar durumunda çekme

Uyarı

Hasar görme tehlikesi Bir çekici araçla çekmek, uygun bir kurtarma önlemi değildir.

Çekme sırasında tahrik aksamında veya şanzımanda hasarlar meydana gelebilir.

– Hasarlı araca ait tekerleklerin yolda kaldığı ve birlikte hareket ettiği çekici tertibatlar kullanmayın.
– Hasarlı bir aracı daima bir römork üzerinde veya taşıyıcı bir aracın yükleme alanı üzerinde taşıyın.

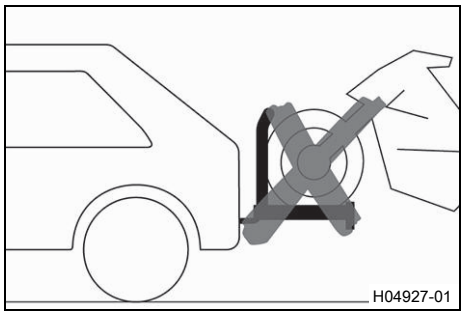

– Hasarlı aracın römork veya taşıma aracı üzerinde doğru emniyete alınmış olmasını sağlayın.
– Hasarlı araçların kurtarılması için yerel olarak geçerli talimatları dikkate alın.

9.10 Yakıt ikmali yapmak

Tehlike

Yangın tehlikesi Yakıt, kolayca tutuşabilir.

Yakıt deposundaki yakıt, ısınınca genleşir ve aşırı dolu olduğunda dışarı akabilir.

- Araca, açık alevlerin ya da yanan sigaranın yakınında yakıt ilave etmeyin.
- Yakıt doldururken motoru stop ettirin.
- Yakıt dökülmemesine dikkat edin, özellikle de aracın kızgın parçaları üzerine.
- Yine de dökülen yakıtı silerek temizleyin.
- Yakıt dolumuna ilişkin bilgileri dikkate alın.

İkaz

Zehirlenme tehlikesi Yakıt sağlığa zararlıdır.

- Yakıtın cilde, gözlere veya giysilere temas etmesini önleyin.
- Yakıt yutmanız halinde derhal bir hekime başvurun.
- Yakıt buharlarını solumayın.
- Cildinize temas etmesi halinde temas eden yeri derhal bol su ile durulayın.
- Yakıtın gözlerinize temas etmesi halinde gözlerinizi bol su ile durulayın ve derhal bir hekime başvurun.
- Yakıtın giysinize temas etmesi halinde giysilerinizi değiştirin.

Uyarı

Malzeme hasarı Yakıt kalitesi kötü olduğunda yakıt filtresi erken tıkanır.

Bazı ülkelerde ve bölgelerde mevcut yakıt kalitesi ve temizliği yeterli olmayabilir. Yakıt sisteminde sorunlar meydana gelir.

- Sadece ilgili norma uygun temiz yakıt alın. (KTM Yetkili Servisi size memnuniyetle yardımcı olur.)

Uyarı

Çevrenin tehlikeye atılması Yakıtın usulüne uygun şekilde kullanılmaması, çevreyi tehlikeye atar.

- Yakıtın, yeraltı sularına, toprağa veya kanalizasyona ulaşmasını önleyin.

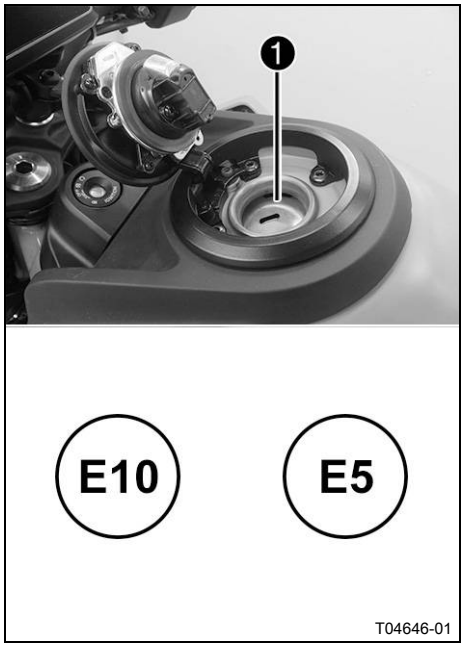

- Motoru stop ettirin.
- Yakıt deposu kapağını açın. (S. 17)
- Yakıt deposuna, maksimum olarak, doldurma boğazının alt kenarına 1 kadar yakıt doldurun.

Toplam yakıt deposu hacmi, yakl.	15 l	Süper yakıt, kurşunsuz (ROZ 95) (S. 125)

- Yakıt deposu kapağını kapatın. (S. 19)

10.1 Ek bilgiler

Servis çalışmalarından kaynaklanan tüm diğer detaylı işlemler için ayrıca görevlendirme yapılmalı ve bunlar ayrı olarak faturalandırılmalıdır.

Yerel kullanım koşullarına bağlı olarak ülkenizde farklı servis aralıkları geçerli olabilir.

Teknik gelişmeler çerçevesinde münferit servis aralıkları ve kapsamlar değişebilir. En son geçerli servis planı yetkili KTM bayileri tarafından elektronik servis kayıtları için kullanılabilir. Yetkili KTM Bayiniz size memnuniyetle danışma verecektir.

10.2 Servis işlemleri

						Her 48 ayda bir
					Her 24 ayda bir	
				Her 12 ayda bir		
			Her 15.000 km			
		Her 7.500 km				
Şu kadar km'den sonra 1.000 km						
Hata kayıt belleğini, KTM diyagnoz aracı ile okuyun. 🔧	○	●	●	●	●	●
Vites mili sensörünü programlayın. 🔧	○	●	●			
Elektrik tertibatının işlevini kontrol edin. 🔧	○	●	●	●	●	●
Ön tekerlek freni balatalarını ve fren balata emniyetini kontrol edin. (📖 S. 77)	○	●	●	●	●	●
Arka tekerlek freni balatalarını ve fren balata emniyetini kontrol edin. (📖 S. 79)	○	●	●	●	●	●
Fren disklerini kontrol edin. (📖 S. 74)	○	●	●	●	●	●
Fren esnek borularında hasar ve sızma olup olmadığını kontrol edin. 🔧	○	●	●	●	●	●
Ön tekerlek freninin sıvı seviyesini kontrol edin. (📖 S. 75)	○	●	●	●		
Ön tekerlek fren sıvısını değiştirin. 🔧					●	●
Arka tekerlek freninin fren sıvı seviyesini kontrol edin. (📖 S. 77)	○	●	●	●		
Arka tekerlek fren sıvısını değiştirin. 🔧					●	●
Motor yağını ve yağ filtresini değiştirin, yağ süzgecini temizleyin. 🔧 (📖 S. 105)	○	●	●	●	●	●
Tüm hortumları (ör. yakıt, soğutma, havalandırma ve drenaj hortumları, ...) ve manşetleri, yarıklar ve çatlaklar, sızdırmazlık ve doğru yerleştirme bakımından kontrol edin. 🔧	○	●	●	●	●	●
Drenaj hortumlarını boşaltın. 🔧	○	●	●	●	●	●
Kabloları hasar ve bükülmesiz döşeme bakımından kontrol edin. 🔧	○	●	●	●	●	●
Çerçeveyi kontrol edin. 🔧			●			
Salıncağı kontrol edin. 🔧			●			
Salıncak yatağını boşluk bakımından kontrol edin. 🔧		●	●			
Kumanda kafası yatağı boşluğunu kontrol edin. 🔧	○	●	●			
Tekerlek yatağındaki boşluk oranını kontrol edin. 🔧		●	●			
Süspansiyon kolunu ve çatalı sızdırmazlık yönünden kontrol edin. 🔧	○	●	●	●	●	●
Lastiklerin durumunu kontrol edin. (📖 S. 85)	○	●	●	●	●	●
Lastik basıncını kontrol edin. (📖 S. 86)	○	●	●	●	●	●
Zinciri, zincir dişlisini ve zincir pinyon dişlisini kontrol edin. (📖 S. 69)		●	●	●	●	●
Zincir gerginliğini kontrol edin. (📖 S. 68)	○	●	●	●	●	●
Hareketli tüm parçaları (örn. yan ayaklıklar, kumanda kolu, zincir, ...) yağlayın ve kolay işlev görüp görmediklerini kontrol edin. 🔧	○	●	●	●	●	●
Bowden hareket iletme tellerini, hasar, bükülmesiz döşenme ve ayar bakımından kontrol edin. 🔧	○	●	●	●	●	●

	Şu kadar km'den sonra 1.000 km	Her 7.500 km	Her 15.000 km	Her 12 ayda bir	Her 24 ayda bir	Her 48 ayda bir
Supap boşluğunu kontrol edin, bujiyi değiştirin. 🔧		●				
Hava filtresini değiştirin ve hava filtresi kutusunu temizleyin. 🔧		●	●			
Far ayarını kontrol edin. (📖 S. 94)	○	●	●			
Kolay erişilir, güvenlik açısından önemli vidaları ve somunları sıkılık bakımından kontrol edin. 🔧	○	●	●	●	●	●
Çatal süspansiyon kollarının toz koruyucu manşetlerini temizleyin. (📖 S. 64)		●	●			
Radyatör fanının işlevini kontrol edin. 🔧	○	●	●	●	●	●
Soğutma sıvı seviyesini kontrol edin. (📖 S. 98)	○	●	●	●	●	
Antifrizi kontrol edin. 🔧		●	●		●	
Soğutma sıvısının değiştirilmesi. (📖 S. 102)						●
Son kontrol: Aracı trafik güvenliği açısından kontrol edin ve bir deneme sürüşü gerçekleştirin. 🔧	○	●	●	●	●	●
Deneme sürüşünden sonra, hata kayıt belleğini KTM diyagnoz aracı ile okuyun. 🔧	○	●	●	●	●	●
Servis aralığı göstergesini ayarlayın. 🔧	○	●	●	●	●	●
Elektronik servis kayıtlarını girin. 🔧	○	●	●	●	●	●

○ bir defalık aralık

● periyodik aralık

11.1 Süspansiyon kolunun ön geriliminin ayarlanması

İkaz

Kaza tehlikesi Şasi ayarlama düzenindeki değişiklikler seyir tarzını olumsuz etkiler.

– Değişiklik yaptıktan sonra seyir tarzını değerlendirebilmek için önce yavaş seyredin.

Bilgi

Süspansiyon ön gerilimi, süspansiyon işleminin süspansiyon kolundaki başlangıç konumunu belirler. Optimum bir süspansiyon ön gerilimi, sürücü ağırlığına ve olası bagaj ve yolcu ağırlığına göre ayarlanmıştır ve bu sayede, kolay kullanımın ve sağlam konumun bir araya gelmesini sağlar.

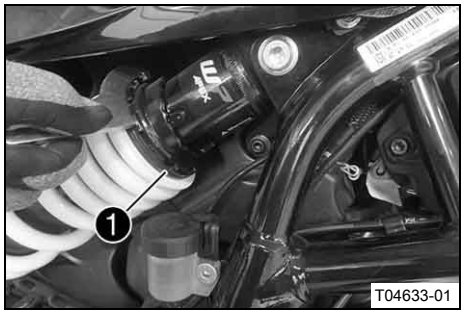

– Ayar halkasını ❶ çevirerek, süspansiyon ön gerilimini ayarlayın.

Öngörülen değer

Yay öngerilimi	
Standart	13 mm

Süspansiyon kolu için çengel anahtar (90529077000)
Çengel anahtar uzatma parçası (90129099025)

Bilgi

Yay ön gerilimi, 10 farklı konuma ayarlanabilir.

11.2 Vites değiştirme pedalının ayarlaması

Bilgi

Vites değiştirme pedalının ayar aralığı sınırlıdır.

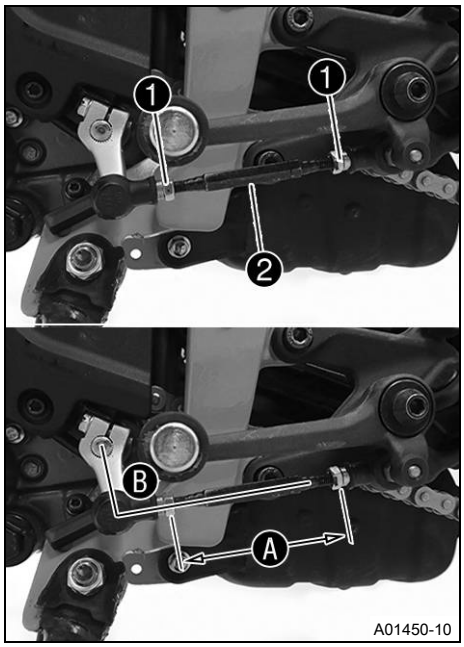

– Somunları ❶ çözün.

– Vites değiştirme pedalını, vites değiştirme çubuğunu ❷ döndürerek ayarlayın.

Öngörülen değer

Vites değiştirme biyeli Ⓐ ayar aralığı	90 … 102 mm

Bilgi

Ayar işlemi, her iki tarafta eşit şekilde yapılmalıdır.
En az 5 vida dişi, yataklamada vidalanmış olmalıdır.

– Ayar açısını Ⓑ kontrol edin.

Öngörülen değer

Ayar açısı Ⓑ Vites değiştirme biyeli Yön saptırma Vites değiştirme pedalı	90°

– Somunları ❶ sıkın.

Bilgi

Yatak kovanlarında serbest hareketliliği sağlayabilmek için, vites değiştirme biyelinin yatakları, somunların kilitlenmesinden sonra, birbirine göre merkezi olarak ve aynı şekilde hizalanmalıdır.

– Vites değiştirme pedalını, işlev ve kolay geçme bakımından kontrol edin.

12.1 Motosikletin kaldırma tertibatı ile arka kısımdan kaldırılması

Uyarı

Hasar görme tehlikesi Park edilmiş araç, kayabilir veya devrilebilir.

– Aracı sabit ve düz bir zemine park edin.

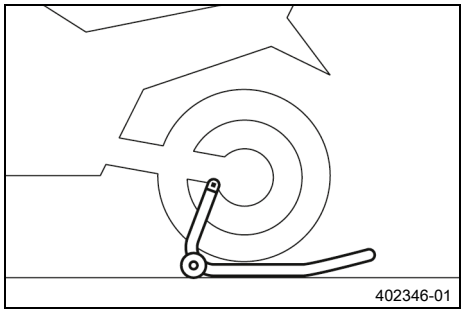

– Kaldırma tertibatının giriş yerlerini monte edin.
– Adaptörü, arka kısımda kaldırma tertibatı içine yerleştirin.

Bağlantı adaptörü (61029955244)
Arka tekerlek kaldırma tertibatı (69329955000)

– Motosikleti dik konuma getirin, kaldırma tertibatını salıncağa ve adaptöre göre hizalayın ve motosikleti yukarı kaldırın.

12.2 Motosikletin kaldırma tertibatından arka kısımdan alınması

Uyarı

Hasar görme tehlikesi Park edilmiş araç, kayabilir veya devrilebilir.

– Aracı sabit ve düz bir zemine park edin.

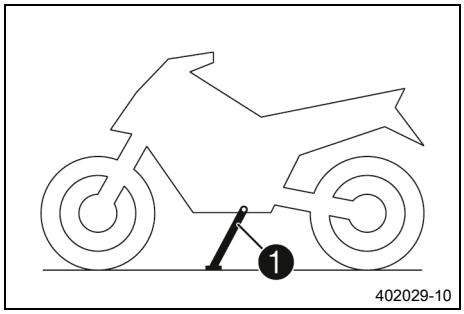

– Motosikleti devrilmeye karşı emniyete alın.
– Kaldırma tertibatını arka kısımdan alın ve aracı yan ayaklık ❶ üzerine park edin.
– Soket setini çıkarın.

12.3 Motosikletin kaldırma tertibatı ile ön kısımdan kaldırılması

Uyarı

Hasar görme tehlikesi Park edilmiş araç, kayabilir veya devrilebilir.

– Aracı sabit ve düz bir zemine park edin.

Ön çalışma

– Motosikleti, kaldırma tertibatı ile arka kısımdan kaldırın. (S. 63)

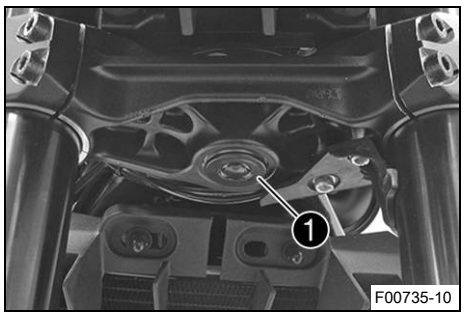

Şart

– Koruyucu kapağı ❶ çıkarın.

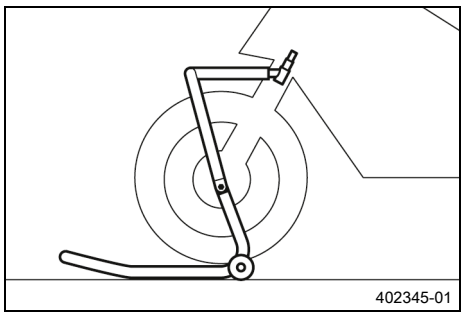

– Gidonu ileriye bakacak şekilde düz konuma getirin. Kaldırma tertibatını konumlandırın.

Tutma cıvatası (69329965030)
Ön tekerlek kaldırma tertibatı, büyük (69329965100)

Bilgi
Motosikleti her zaman, önce arka kısmından kaldırın.

– Motosikleti ön kısımdan kaldırın.

12.4 Motosikletin kaldırma tertibatından ön kısımdan alınması

Uyarı
Hasar görme tehlikesi Park edilmiş araç, kayabilir veya devrilebilir.
– Aracı sabit ve düz bir zemine park edin.

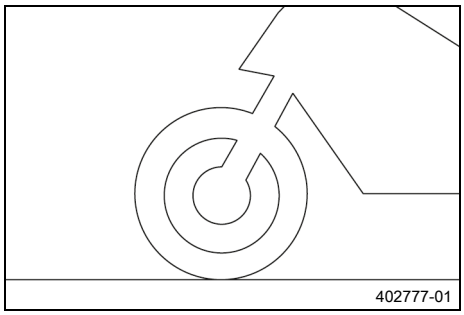

Ana çalışma
– Motosikleti devrilmeye karşı emniyete alın.
– Kaldırma tertibatını ön kısımdan alın.

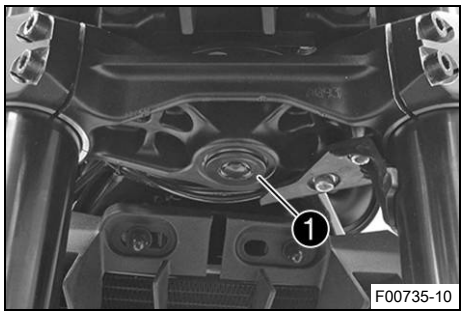

– Koruyucu kapağı ❶ monte edin.

Ek çalışma
– Motosikleti kaldırma tertibatından arka kısımdan alın. (S. 63)

12.5 Çatal süspansiyon kollarının toz koruyucu manşetlerinin temizlenmesi

Ön çalışma
– Motosikleti, kaldırma tertibatı ile arka kısımdan kaldırın. (S. 63)
– Motosikleti kaldırma tertibatı ile ön kısımdan kaldırın. (S. 63)

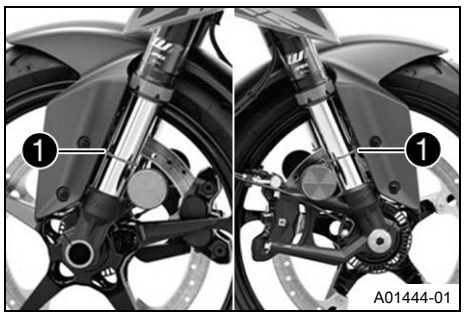

Ana çalışma

– Her iki çatal süspansiyon kolundaki toz koruyucu manşetleri ❶ aşağıya itin.

Bilgi

Toz koruyucu manşetlerin, tozu ve kaba kirleri, çatal iç borularından sıyırması öngörülmüştür. Zamanla kir, toz koruyucu manşetlerin arka kısmına ulaşabilir. Bu kir uzaklaştırılmazsa, arka kısımda bulunan yağ sızdırmazlık halkalarından yağ sızabilir.

İkaz

Kaza tehlikesi Fren diskleri üzerindeki yağ veya gres, fren etkisini azaltır.

– Fren disklerinin daima yağsız ve gressiz olmasını sağlayın.
– Gerektiğinde fren disklerini fren temizleyici ile temizleyin.

– Her iki çatal süspansiyon kolundaki toz koruyucu manşetleri ve çatal içi borularını temizleyin ve yağlayın.

Üniversal yağ spreyi (📖 S. 126)

– Toz koruyucu manşetleri montaj konumuna geri itin.
– Fazla yağı uzaklaştırın.

Ek çalışma

– Motosikleti kaldırma tertibatından ön kısımdan alın. (📖 S. 64)
– Motosikleti kaldırma tertibatından arka kısımdan alın. (📖 S. 63)

12.6 Yolcu koltuğunun çıkarılması

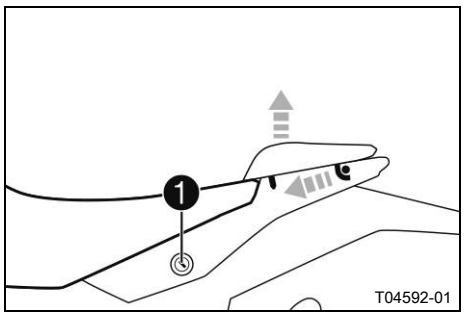

– Kontak anahtarını, koltuk kilidine ❶ yerleştirin ve saat yönünde çevirin.
– Koltuğu ön taraftan kaldırın ve yakıt deposuna doğru itin.
– Kontak anahtarını, koltuk kilidinden çekerek çıkarın.

12.7 Yolcu koltuğunun monte edilmesi

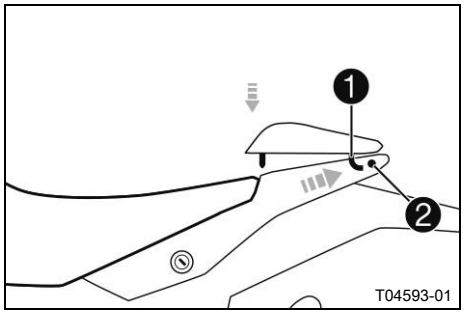

– Yolcu koltuğundaki kancaları ❶, çerçeve çıkmasındaki braketlerin ❷ içine takın ve arkaya doğru itin.
– Yolcu koltuğunu aşağı bastırın ve yerine oturtun.

İkaz

Kaza tehlikesi Koltuk, yanlış montaj durumunda bağlantı yerinden çıkabilir.

– Montaj sonrasında, koltuğun doğru kilitli olup yukarı çekilemediğini kontrol edin.

– Bunun ardından, yolcu koltuğunun doğru monte edilip edilmediğini kontrol edin.

12.8 Sürücü koltuğunun çıkarılması

Ön çalışma

– Yolcu koltuğunu çıkarın. (📖 S. 65)

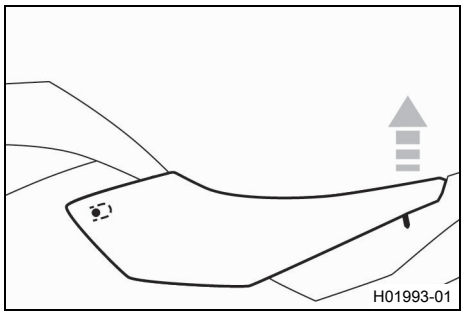

Ana çalışma

– Sürücü koltuğunu arka kısımdan kaldırın, arkaya doğru çekin ve yukarıya doğru çıkarın.

12.9 Sürücü koltuğunun monte edilmesi

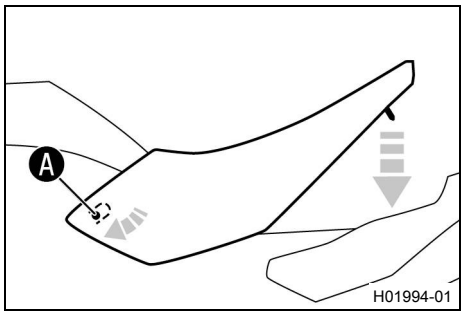

Ana çalışma

– Sürücü koltuğunu Ⓐ bölgesinde yerine takın ve arka kısmı alçaltın.
– Bunun ardından, sürücü koltuğunun doğru monte edilip edilmediğini kontrol edin.

Ek çalışma

– Yolcu koltuğunu monte edin. (📖 S. 66)

12.10 Zincir kirlenme durumunun kontrol edilmesi

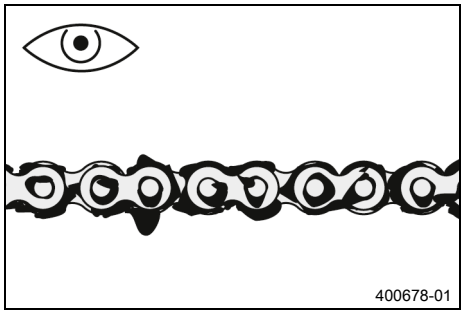

– Zinciri kaba kirlenme yönünden kontrol edin.
  » Zincir, aşırı oranda kirlenmişse:
    – Zinciri temizleyin. (📖 S. 67)

12.11 Zincirin temizlenmesi

İkaz

Kaza tehlikesi Lastikler üzerindeki yağlama maddesi, yol tutuşunu azaltır.

– Lastikler üzerindeki yağlama maddelerini, uygun bir temizlik maddesi ile temizleyin.

İkaz

Kaza tehlikesi Fren diskleri üzerindeki yağ veya gres, fren etkisini azaltır.

– Fren disklerinin daima yağsız ve gressiz olmasını sağlayın.
– Gerektiğinde fren disklerini fren temizleyici ile temizleyin.

Uyarı

Çevrenin tehlikeye atılması Sorunlu maddeler, çevreye zarar verirler.

– Yağları, gres yağlarını, filtreleri, yakıtları, temizlik maddelerini, fren sıvısını vs. usulüne uygun şekilde ve geçerli yönetmeliklere göre bertaraf edin.

Bilgi

Zincirin kullanım ömrü, büyük ölçüde bakımına bağlıdır.

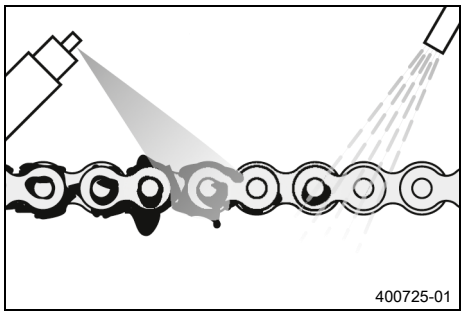

Ön çalışma

– Motosikleti, kaldırma tertibatı ile arka kısımdan kaldırın. (📖 S. 63)

Ana çalışma

– Zinciri düzenli olarak temizleyin.
– Kaba kirleri, yumuşak su jeti ile temizleyin.
– Yağlama artıklarını, zincir temizleme maddesi ile temizleyin.

Zincir temizleme maddesi (📖 S. 126)

– Kurutma işleminden sonra, zincir spreyi tatbik edin.

Street zincir spreyi (📖 S. 126)

Ek çalışma

– Motosikleti kaldırma tertibatından arka kısımdan alın. (📖 S. 63)

12.12 Zincir gerginliğinin kontrol edilmesi

İkaz

Kaza tehlikesi Yanlış zincir gerilimi, parçalara zarar verir ve kazalara yol açar.

Zincir çok fazla gerildiğinde zincir, zincir pinyon dişlisi, zincir dişlisi, şanzıman ve arka tekerlek göbeği daha çabuk aşınır. Bazı parçalar aşırı zorlanma nedeniyle kopabilir veya kırılabilir.

Zincir fazla gevşek olduğunda zincir, zincir pinyon dişlisinden veya zincir dişlisinden düşebilir. Sonuç olarak arka tekerlek veya motor hasar görebilir.

– Zincir gerilimini düzenli olarak kontrol edin.
– Zincir gerilimini öngörülen değere göre ayarlayın.

Ön çalışma

– Motosikleti, kaldırma tertibatı ile arka kısımdan kaldırın. (📖 S. 63)

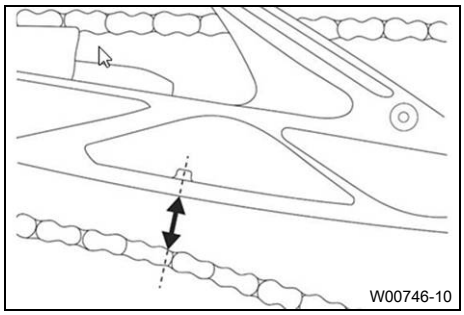

Ana çalışma

– Şanzımanı rölanti konumuna alın.
– Zincir kayma önleme tertibatından sonraki kısımda, zinciri, yukarıya doğru, salıncak yönünde bastırın ve zincir gerginliğini saptayın.

Bilgi

Bu sırada zincirin üst parçası gergin olmalıdır.
Zincirler, her zaman eşit şekilde aşınmaz; ölçümü zincirin farklı noktalarında tekrarlayın.

Zincir gerilimi	7 … 10 mm

» Zincir gerginliği, öngörülen değere uymazsa:
  – Zincir gerginliğini ayarlayın. (📖 S. 68)

– Motosikleti kaldırma tertibatından arka kısımdan alın. (📖 S. 63)

12.13 Zincir gerginliğinin ayarlanması

İkaz

Kaza tehlikesi Yanlış zincir gerilimi, parçalara zarar verir ve kazalara yol açar.

Zincir çok fazla gerildiğinde zincir, zincir pinyon dişlisi, zincir dişlisi, şanzıman ve arka tekerlek göbeği daha çabuk aşınır. Bazı parçalar aşırı zorlanma nedeniyle kopabilir veya kırılabilir.

Zincir fazla gevşek olduğunda zincir, zincir pinyon dişlisinden veya zincir dişlisinden düşebilir. Sonuç olarak arka tekerlek veya motor hasar görebilir.

– Zincir gerilimini düzenli olarak kontrol edin.
– Zincir gerilimini öngörülen değere göre ayarlayın.

Ön çalışma

– Motosikleti, kaldırma tertibatı ile arka kısımdan kaldırın. (📖 S. 63)
– Zincir gerginliğini kontrol edin. (📖 S. 68)

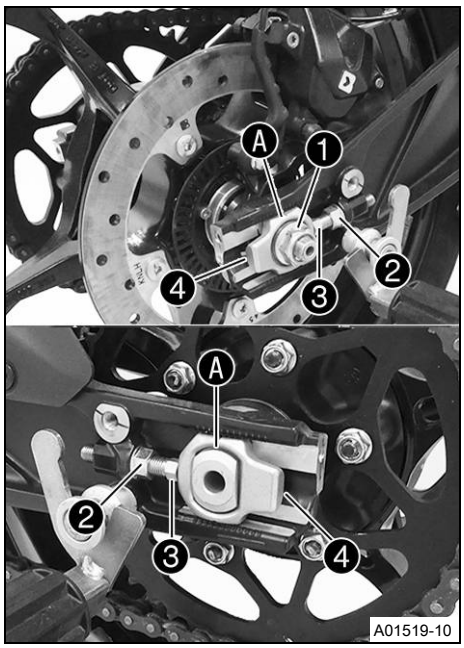

Ana çalışma

- Somunu ❶ çözün.
- Somunları ❷ çözün.
- Zincir gerginliğini, sol ve sağ tarafta ayar vidalarını ❸ çevirerek ayarlayın.

  Öngörülen değer

Zincir gerilimi	7 … 10 mm
Ayar vidalarını ❸ sol ve sağ tarafta öyle çevirin ki, sol ve sağ zincir gericideki ❹ işaretler, referans işaretlerine Ⓐ göre aynı konumda olsunlar. Böylece, arka tekerlek doğru şekilde hizalanmıştır.	

Bilgi
Bu sırada, zincirin üst parçası gergin olmalıdır. Zincirler, her zaman eşit şekilde aşınmazlar, bu nedenle ayarı, zincirin farklı noktalarında kontrol edin.

- Somunları ❷ sıkın.
- Zincir gericilerin ❹ ayar vidalarına ❸ temas ettiklerinden emin olun.
- Somunu ❶ sıkın.

  Öngörülen değer

Arka dingil pimi somunu	M16	100 Nm

Ek çalışma

– Motosikleti kaldırma tertibatından arka kısımdan alın. (📖 S. 63)

12.14 Zincirin, zincir dişlisinin ve zincir pinyon dişlisinin kontrol edilmesi

Ön çalışma

– Motosikleti, kaldırma tertibatı ile arka kısımdan kaldırın. (📖 S. 63)

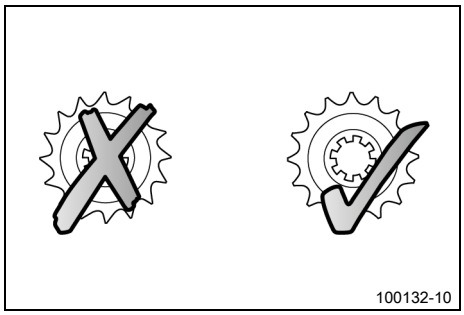

Ana çalışma

– Zincir dişlisini ve zincir pinyon dişlisini aşınma bakımından kontrol edin.
  » Zincir dişlisi ya da zincir pinyon dişlisinde çekme varsa:
    – Tahrik takımını değiştirin. 🔧

Bilgi
Zincir pinyon dişlisi, zincir dişlisi ve zincir, sadece birlikte değiştirilmelidir.

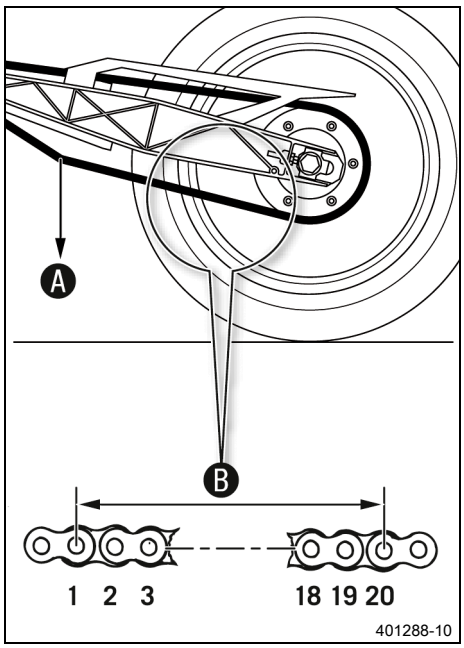

– Şanzımanı rölanti konumuna alın.
– Zincirin alt parçasında, verilen ağırlıkla Ⓐ çekin.

Öngörülen değer

Zincir aşınması ölçme düzeni ağırlığı	15 kg

– 20 adet zincir ruloya denk gelen mesafeyi Ⓑ zincirin alt parçasında ölçün.

Bilgi
Zincirler, her zaman eşit şekilde aşınmaz; ölçümü zincirin farklı noktalarında tekrarlayın.

Zincirin en uzun yerinde 20 zincir ruloluk maksimum mesafe Ⓑ	301,6 mm

» Mesafe Ⓑ verilen ölçüden daha büyükse:
– Tahrik takımını değiştirin.

Bilgi
Yeni bir zincir monte edildiğinde, zincir dişlisi ve zincir pinyon dişlisi de değiştirilmelidir.
Yeni zincirler, eski ve aşınmış bir zincir dişlisi ya da zincir pinyon dişlisi üzerinde daha hızlı aşınırlar.

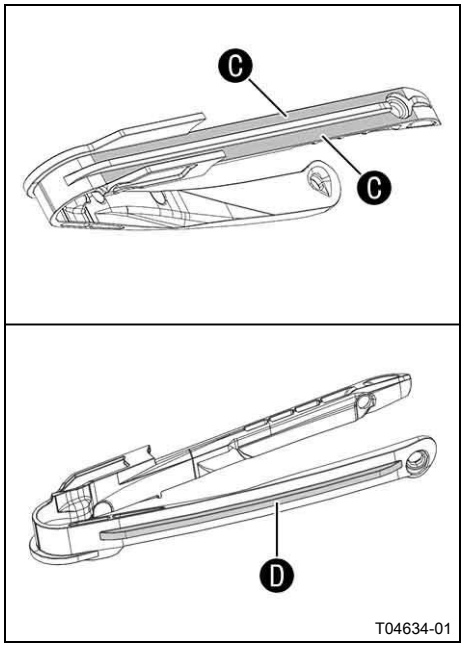

– Zincir kayma önleme tertibatını aşınma yönünden kontrol edin.
» Zincir kayma önleme tertibatında işaretli bölgede Ⓒ, zincirde kesintisiz sürtünme izleri görünüyorsa:
– Zincir kayma önleme tertibatını değiştirin.
» Zincir kayma önleme tertibatı, alt tarafta işaretli bölgede Ⓓ ciddi şekilde aşınmışsa:
– Zincir kayma önleme tertibatını değiştirin.
– Zincir kayma önleme tertibatını sıkılık bakımından kontrol edin.
» Zincir kayma önleme tertibatı gevşek olduğunda:
– Zincir kayma önleme tertibatı vidasını sıkın.

Öngörülen değer

Zincir koruma tertibatı vidası	M5	7 Nm

Ek çalışma
– Motosikleti kaldırma tertibatından arka kısımdan alın.
(📖 S. 63)

12.15 Vites değiştirme pedalının temel konumunun ayarlanması

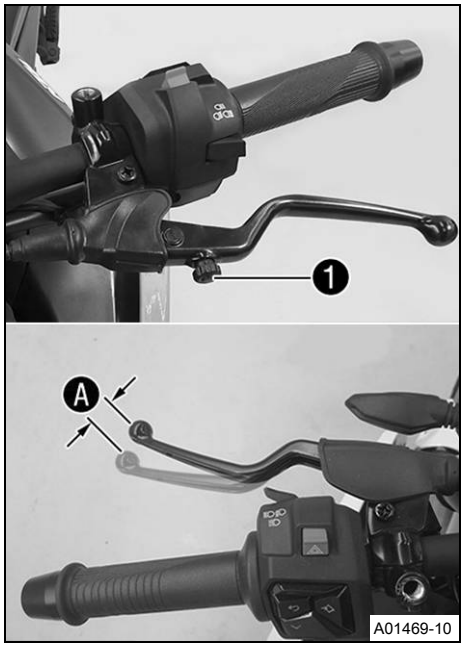

– Debriyaj kolunun temel ayarını, ayar çarkı ❶ ile el büyüklüğüne ayarlayın.
– Debriyaj kolunu öne doğru bastırın ve ayar çarkını Ⓐ bölgesinde uygun bir pozisyona ulaşılana kadar döndürün.

Bilgi
Sürüş sırasında ayar işlemleri yapmayın.

12.16 Debriyaj kolu boşluğunun kontrol edilmesi

Uyarı
Debriyaj hasarı Debriyaj kolunda boşluk mevcut değilse, debriyaj kaçırmaya başlar.
– Motosikleti her çalıştırmadan önce, debriyaj kolu boşluğunu kontrol edin.
– Gerekirse debriyaj kolu boşluğunu, öngörülen değere ayarlayın.

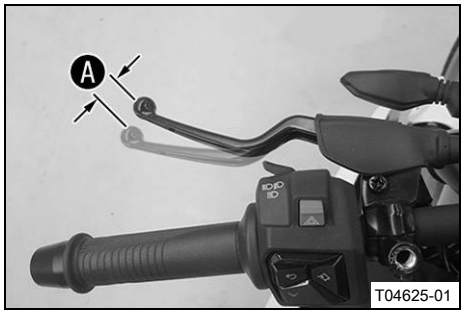

– Debriyaj kolunun kolay hareket ettirilebilir olup olmadığını kontrol edin.
– Gidonu ileriye bakacak şekilde düz konuma getirin.
– Debriyaj kolunu, fark edilen dirence kadar çekin ve debriyaj kolu boşluğunu Ⓐ tespit edin.

Debriyaj kolu boşluğu Ⓐ	1 … 3 mm

» Bowden gaz kablosu boşluğu, öngörülen değere uymazsa:
– Debriyaj kolu boşluğunu ayarlayın. 🔧 (📖 S. 72)
– Gidonu, tüm direksiyon aralığı boyunca sağa ve sola hareket ettirin.

Debriyaj kolu boşluğu değişmemelidir.

» Debriyaj kolu boşluğu değişirse:
– Bowden debriyaj kablosunun döşenme şeklini kontrol edin.

12.17 Debriyaj kolu boşluğunun ayarlanması

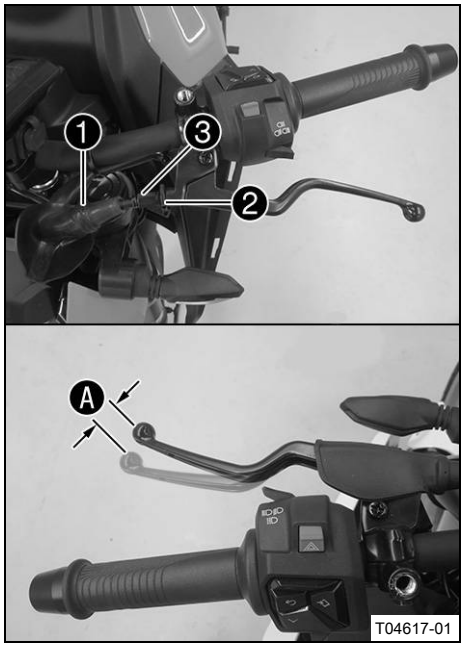

– Gidonu ileriye bakacak şekilde düz konuma getirin.
– Manşeti ❶ geriye itin.
– Kontra somunu ❷ çözün.
– Bowden gaz kablosu boşluğunu Ⓐ, ayar vidası ❸ ile ayarlayın.

  Öngörülen değer

Debriyaj kolu boşluğu Ⓐ	1 … 3 mm

– Kontra somunu ❷ sıkın.
– Manşeti ❶ konumlandırın.

13.1 Anti blokaj fren sistemi (ABS)

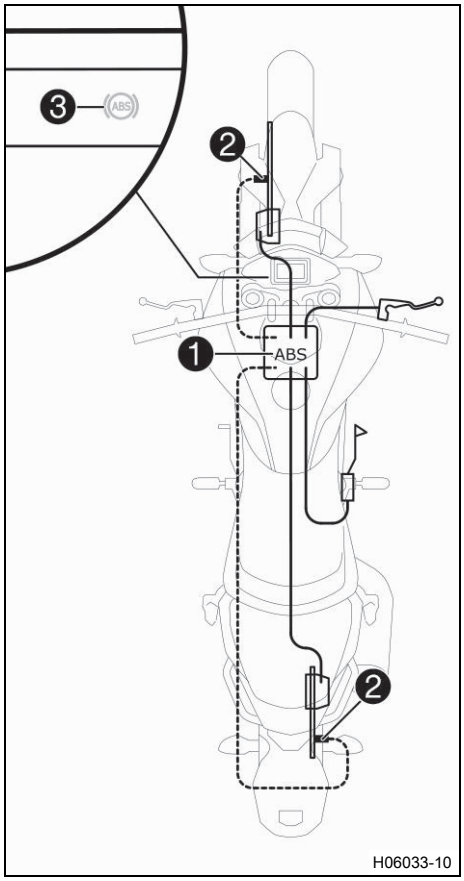

ABS modülü ❶, hidrolik biriminden, ABS kontrol cihazından ve geri besleme pompasından meydana gelir ve yakıt deposunun altına monte edilmiştir. Hem ön hem de arka tekerlekte birer tekerlek devir sayısı sensörü ❷ bulunur.

İkaz

Kaza tehlikesi Araçta yapılan değişiklikler, ABS'nin işlevini olumsuz etkiler.

- Yay hareket mesafesinde herhangi bir değişiklik yapmayın.
- Fren tertibatında sadece, KTM tarafından onaylanmış ve tavsiye edilmiş olan yedek parçalar kullanın.
- Sadece KTM tarafından onaylanmış ve tavsiye edilmiş, ilgili hız indeksine sahip lastikler ve tekerlekler kullanın.
- Öngörülen lastik basıncına uyun.
- Servis çalışmalarının ve onarımların usulüne uygun şekilde yapıldığından emin olun. (KTM Yetkili Servisi size memnuniyetle yardımcı olur.)

ABS, düz sürüş sırasında ve virajlı sürüşte fiziksel sınırlar dahilinde tekerleklerin bloke olmasını önleyen bir güvenlik sistemidir.

İkaz

Kaza tehlikesi Sürüş yardımları bir düşme olasılığını sadece fiziksel imkanlar dahilinde azaltabilir.

Yüksek ağırlık merkezli bagaj yüklenmesi, değişen yol kaplaması, yüksek meyilli yokuş aşağı sürüşler veya debriyaj kullanmaksızın tam frenleme gibi sürüş durumları her zaman dengelenemez.

- Sürüş tarzınızı, aracı sürdüğünüz yolun şartlarına ve sürüş yeteneğinize göre ayarlayınız.

İkaz

Kaza tehlikesi Yanlış seçilmiş bir ABS modu araç kontrolünü ciddi derecede zorlaştırır.

ABS modlarının her biri sadece belirli koşullar için uygundur.

- Her zaman zemine uygun olan bir ABS modu seçin.

ABS, birbirinden bağımsız iki fren devresinden oluşur (ön ve arka tekerlek freni). ABS kontrol cihazı bir tekerlekteki blokaj eğilimini algılarsa, ABS sistemi, fren basıncını ayarlayarak çalışmaya başlar. Bu ayarlama işlemi, el freni kolu ya da ayak freni pedalında hafif bir titreşim olarak fark edilir.

ABS ikaz lambası ❸, kontak açıldıktan sonra yanmalı ve araç hareket etmeye başladıktan sonra sönmelidir. Bu lamba ilk hareketten sonra sönmez veya sürüş sırasında yanarsa, bu, ABS sistemindeki bir hataya işaret eder. Bu durumda, ABS artık etkin değildir ve tekerlekler bir frenleme sırasında bloke olabilirler. Fren tertibatı işlev görmeye devam eder, sadece ABS kontrol ve ayar düzeni devre dışı kalır.

Aşırı sürüş durumlarında, ön ve arka tekerlek devir sayıları arasında aşırı bir sapma olursa, örn. bir "Wheelie" (ön tekerlek kaldırılarak sürüş) sırasında veya patinaj yapan arka tekerlek durumunda da ABS ikaz lambası yanabilir. Böylece ABS devre dışı bırakılır.
ABS'yi yeniden etkinleştirmek için, aracı durdurun ve kontağı kapatın. Araç tekrar çalıştırıldığında, ABS de tekrar etkinleştirilir. ABS ikaz lambası, araç hareket etmeye başladıktan sonra söner.

13.2 El freni kolunun temel ayarının yapılması

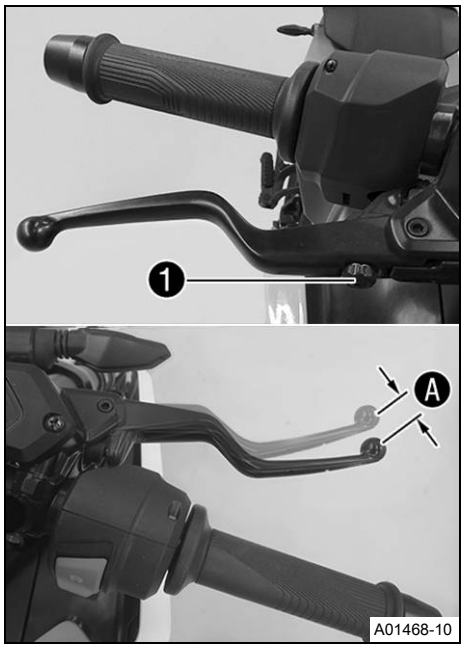

– El freni kolunun temel ayarını, ayar çarkı 1 ile el büyüklüğüne ayarlayın.
– El freni kolunu öne doğru bastırın ve ayar çarkını A bölgesinde uygun bir pozisyona ulaşılana kadar döndürün.

Bilgi
Sürüş sırasında ayar işlemleri yapmayın.

13.3 Fren disklerinin kontrol edilmesi

İkaz
Kaza tehlikesi Aşınmış fren diskleri, fren etkisini azaltır.
– Aşınmış fren disklerinin derhal değiştirilmesini sağlayın. (KTM Yetkili Servisi size memnuniyetle yardımcı olur.)

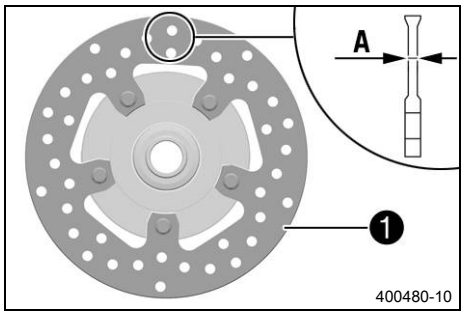

– Fren diski kalınlığını, önde ve arkada, fren diskinin birçok farklı noktasında, ölçü A bakımından kontrol edin.

Bilgi
Aşınma sonucu, fren diskinin kalınlığı, fren balatalarının 1 temas yüzeyi alanında azalır.

Fren diskleri - aşınma sınırları	
Ön	4,5 mm
Arka	4,5 mm

» Fren diski kalınlığı, öngörülen değerin altına düştüğünde.
– Ön tekerlek freninin fren diskini değiştirin.
– Arka tekerlek freninin fren diskini değiştirin.

– Fren disklerini, ön ve arka tarafta, hasar, çatlak oluşumu ve deformasyon bakımından kontrol edin.
  » Fren diskinde hasar, çatlak veya deformasyon fark ediliyorsa:
    – Ön tekerlek freninin fren diskini değiştirin.
    – Arka tekerlek freninin fren diskini değiştirin.

13.4 Ön tekerlek freninin sıvı seviyesinin kontrol edilmesi

İkaz

Kaza tehlikesi Fren sıvısı seviyesi yetersiz olduğunda fren tertibatı devre dışı kalır.

Fren sıvısı seviyesi, **MIN** işaretinin altına düştüğünde fren tertibatı sızdırıyordur veya fren balataları aşınmıştır.

– Fren tertibatını kontrol edin ve sorunu gidermeden sürüşe devam etmeyin. (KTM Yetkili Servisi size memnuniyetle yardımcı olur.)

İkaz

Kaza tehlikesi Eski veya uygun olmayan fren sıvısı, fren sisteminin işlevini olumsuz etkiler.

– Ön ve arka tekerlek fren sıvısının servis planı yönergelerine göre değiştirilmesini sağlayın. (KTM Yetkili Servisi size memnuniyetle yardımcı olur.)
– Sadece sıkıca kapalı bir kaptan temiz, izin verilmiş fren sıvısının kullanılmasını sağlayın. (KTM Yetkili Servisi size memnuniyetle yardımcı olur.)

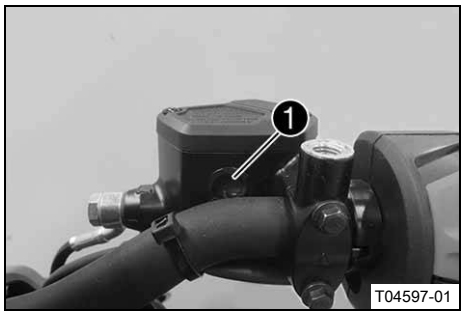

– Gidona monte edilmiş olan fren sıvısı kabını, yatay bir konuma getirin.
– Fren sıvı seviyesini, gözetleme camında 1 kontrol edin.
  » Fren sıvı seviyesi **MIN** işaret çizgisinin altına düşmüşse:
    – Ön tekerlek fren sıvısını ilave edin. (S. 75)

13.5 Ön tekerlek fren sıvısının ilave edilmesi

İkaz

Kaza tehlikesi Fren sıvısı seviyesi yetersiz olduğunda fren tertibatı devre dışı kalır.

Fren sıvısı seviyesi, **MIN** işaretinin altına düştüğünde fren tertibatı sızdırıyordur veya fren balataları aşınmıştır.

– Fren tertibatını kontrol edin ve sorunu gidermeden sürüşe devam etmeyin. (KTM Yetkili Servisi size memnuniyetle yardımcı olur.)

İkaz

Cilt tahrişi Fren sıvısı sağlığa zararlıdır.

- Fren sıvısını, çocukların ulaşamayacağı yerlerde muhafaza edin.
- Uygun koruyucu elbise ve bir koruyucu gözlük kullanın.
- Fren sıvısının cilde, gözlere veya giysilere temas etmesini önleyin.
- Fren sıvısı yutmanız halinde derhal bir hekime başvurun.
- Cildinize temas etmesi halinde temas eden yeri bol su ile durulayın.
- Fren sıvısının gözlerinize temas etmesi halinde gözlerinizi derhal bol su ile durulayın ve bir hekime başvurun.
- Fren sıvısının giysinize temas etmesi halinde giysilerinizi değiştirin.

İkaz

Kaza tehlikesi Eski veya uygun olmayan fren sıvısı, fren sisteminin işlevini olumsuz etkiler.

- Ön ve arka tekerlek fren sıvısının servis planı yönergelerine göre değiştirilmesini sağlayın. (KTM Yetkili Servisi size memnuniyetle yardımcı olur.)
- Sadece sıkıca kapalı bir kaptan temiz, izin verilmiş fren sıvısının kullanılmasını sağlayın. (KTM Yetkili Servisi size memnuniyetle yardımcı olur.)

Uyarı

Çevrenin tehlikeye atılması Sorunlu maddeler, çevreye zarar verirler.

- Yağları, gres yağlarını, filtreleri, yakıtları, temizlik maddelerini, fren sıvısını vs. usulüne uygun şekilde ve geçerli yönetmeliklere göre bertaraf edin.

Bilgi

Fren sıvısının, boyanmış parçalara temas etmesini önleyin; fren sıvısı, boyaya zarar verir.

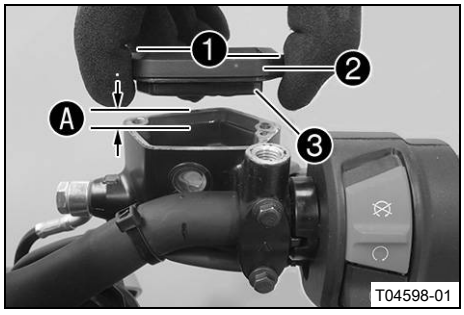

Ön çalışma

- Ön tekerlek freni balatalarını ve fren balata emniyetini kontrol edin. (S. 77)

Ana çalışma

- Gidona monte edilmiş olan fren sıvısı kabını, yatay bir konuma getirin.
- Vidaları ❶ çıkarın.
- Kapağı ❷, membran ❸ ile birlikte çıkarın.
- Fren sıvısını, işaret çizgisine kadar Ⓐ doldurun.

  Öngörülen değer

Ölçü işareti Ⓐ	5 mm

Fren sıvısı DOT 4 / DOT 5.1 (S. 124)

- Diyaframlı kapağı konumlandırın. Vidaları monte edin ve sıkın.

Bilgi

Taşan veya dökülen fren sıvısını derhal su ile yıkayarak temizleyin.

13.6 Ön tekerlek freni balatalarının ve fren balata emniyetinin kontrol edilmesi

İkaz

Kaza tehlikesi Aşınmış fren balataları, fren etkisini azaltır.

– Aşınmış fren balatalarının derhal değiştirilmesini sağlayın. (KTM Yetkili Servisi size memnuniyetle yardımcı olur.)

İkaz

Kaza tehlikesi Hasarlı fren diskleri, fren etkisini azaltır.

Fren balataları çok geç değiştirilirse, fren balata tutucuları fren diskine sürtünürler. Bunun sonucunda fren etkisi yüksek oranda azalır ve fren diskleri tahrip olur.

– Fren balatalarını düzenli olarak kontrol edin.

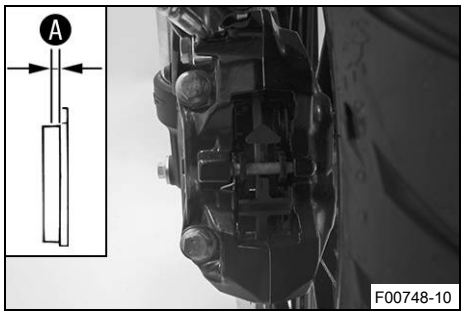

– Fren balatalarının balata kalınlığını Ⓐ kontrol edin.

Minimum balata kalınlığı Ⓐ	≥ 1 mm

» Minimum balata kalınlığının altına düşüldüğünde:
– Ön tekerlek freninin fren balatalarını değiştirin.

– Fren balatalarında hasar ve çatlak oluşup oluşmadığını kontrol edin.

» Eğer hasar veya çatlaklar varsa:
– Ön tekerlek freninin fren balatalarını değiştirin.

– Fren balatalarının emniyetini kontrol edin.

» Fren balataları doğru emniyete alınmamışsa:
– Fren balatalarını emniyete alın, gerekirse yeni parçalar kullanın.

13.7 Arka tekerlek freninin fren sıvı seviyesinin kontrol edilmesi

İkaz

Kaza tehlikesi Fren sıvısı seviyesi yetersiz olduğunda fren tertibatı devre dışı kalır.

Fren sıvısı seviyesi, **MIN** işaretinin altına düştüğünde fren tertibatı sızdırıyordur veya fren balataları aşınmıştır.

– Fren tertibatını kontrol edin ve sorunu gidermeden sürüşe devam etmeyin. (KTM Yetkili Servisi size memnuniyetle yardımcı olur.)

İkaz

Kaza tehlikesi Eski veya uygun olmayan fren sıvısı, fren sisteminin işlevini olumsuz etkiler.

– Ön ve arka tekerlek fren sıvısının servis planı yönergelerine göre değiştirilmesini sağlayın. (KTM Yetkili Servisi size memnuniyetle yardımcı olur.)

– Sadece sıkıca kapalı bir kaptan temiz, izin verilmiş fren sıvısının kullanılmasını sağlayın. (KTM Yetkili Servisi size memnuniyetle yardımcı olur.)

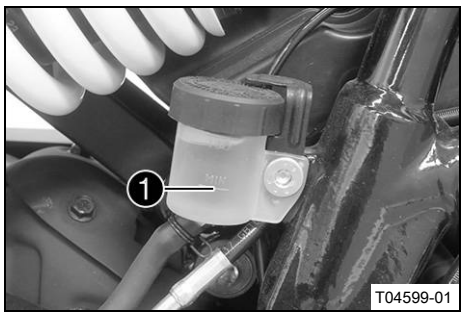

– Aracı dik konuma getirin.
– Fren sıvı seviyesini, fren sıvısı kabında kontrol edin.
  » Fren sıvı seviyesi, **MIN** ❶ çizgisine ulaşmışsa:
    – Arka tekerlek freni sıvısı ilave edin. 🔧 (📖 S. 78)

13.8 Arka tekerlek freni sıvısı ilave edilmesi 🔧

İkaz
Kaza tehlikesi Fren sıvısı seviyesi yetersiz olduğunda fren tertibatı devre dışı kalır.

Fren sıvısı seviyesi, **MIN** işaretinin altına düştüğünde fren tertibatı sızdırıyordur veya fren balataları aşınmıştır.

– Fren tertibatını kontrol edin ve sorunu gidermeden sürüşe devam etmeyin. (KTM Yetkili Servisi size memnuniyetle yardımcı olur.)

İkaz
Cilt tahrişi Fren sıvısı sağlığa zararlıdır.

– Fren sıvısını, çocukların ulaşamayacağı yerlerde muhafaza edin.
– Uygun koruyucu elbise ve bir koruyucu gözlük kullanın.
– Fren sıvısının cilde, gözlere veya giysilere temas etmesini önleyin.
– Fren sıvısı yutmanız halinde derhal bir hekime başvurun.
– Cildinize temas etmesi halinde temas eden yeri bol su ile durulayın.
– Fren sıvısının gözlerinize temas etmesi halinde gözlerinizi derhal bol su ile durulayın ve bir hekime başvurun.
– Fren sıvısının giysinize temas etmesi halinde giysilerinizi değiştirin.

İkaz
Kaza tehlikesi Eski veya uygun olmayan fren sıvısı, fren sisteminin işlevini olumsuz etkiler.

– Ön ve arka tekerlek fren sıvısının servis planı yönergelerine göre değiştirilmesini sağlayın. (KTM Yetkili Servisi size memnuniyetle yardımcı olur.)
– Sadece sıkıca kapalı bir kaptan temiz, izin verilmiş fren sıvısının kullanılmasını sağlayın. (KTM Yetkili Servisi size memnuniyetle yardımcı olur.)

Uyarı
Çevrenin tehlikeye atılması Sorunlu maddeler, çevreye zarar verirler.

– Yağları, gres yağlarını, filtreleri, yakıtları, temizlik maddelerini, fren sıvısını vs. usulüne uygun şekilde ve geçerli yönetmeliklere göre bertaraf edin.

Bilgi
Fren sıvısının, boyanmış parçalara temas etmesini önleyin; fren sıvısı, boyaya zarar verir.

Ön çalışma

– Arka tekerlek freni balatalarını ve fren balata emniyetini kontrol edin. (📖 S. 79)

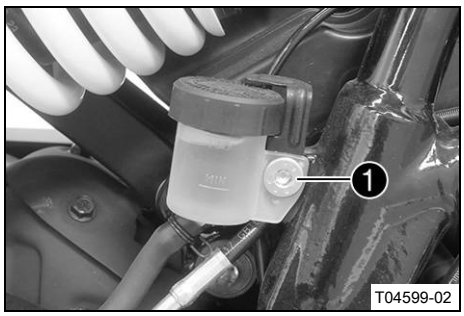

Şart

Vidalı kapak emniyete alınmıştır.

– Vidayı ❶ çıkarın ve vidalı kapak emniyetini alın.

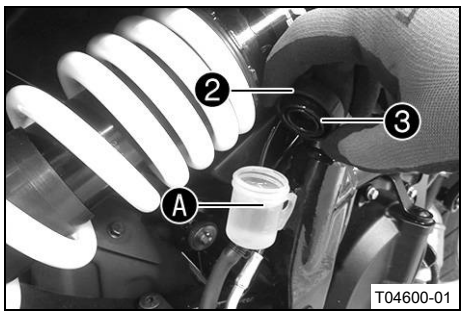

– Aracı dik konuma getirin.
– Diyaframlı ❸ vidalı kapağı ❷ çıkarın.
– İşaret çizgisine Ⓐ kadar fren sıvısı doldurun.

Fren sıvısı DOT 4 / DOT 5.1 (📖 S. 124)

– Diyaframlı vidalı kapağı monte edin.

Bilgi

Taşan veya dökülen fren sıvısını derhal su ile yıkayarak temizleyin.

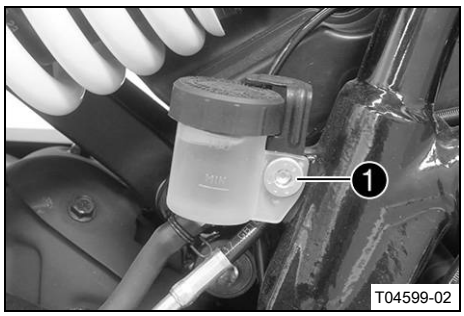

Şart

Vidalı kapak emniyete alınmıştır.

– Vidalı kapak emniyetini konumlandırın, vidayı ❶ monte edin ve sıkın.

Öngörülen değer

Arka tekerlek freni sıvı kabı kapak emniyetinin vidası	M6	7 Nm

◀

13.9 Arka tekerlek freni balatalarının ve fren balata emniyetinin kontrol edilmesi

İkaz

Kaza tehlikesi Aşınmış fren balataları, fren etkisini azaltır.

– Aşınmış fren balatalarının derhal değiştirilmesini sağlayın. (KTM Yetkili Servisi size memnuniyetle yardımcı olur.)

İkaz

Kaza tehlikesi Hasarlı fren diskleri, fren etkisini azaltır.

Fren balataları çok geç değiştirilirse, fren balata tutucuları fren diskine sürtünürler. Bunun sonucunda fren etkisi yüksek oranda azalır ve fren diskleri tahrip olur.

– Fren balatalarını düzenli olarak kontrol edin.

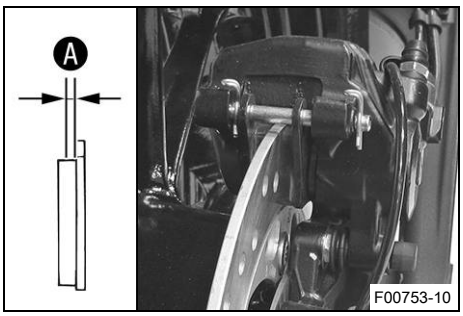

– Fren balatalarının balata kalınlığını Ⓐ kontrol edin.

Minimum balata kalınlığı Ⓐ	≥ 1 mm

» Minimum balata kalınlığının altına düşüldüğünde:
  – Arka tekerlek freninin fren balatalarını değiştirin.
– Fren balatalarında hasar ve çatlak oluşup oluşmadığını kontrol edin.
» Eğer hasar veya çatlaklar varsa:
  – Arka tekerlek freninin fren balatalarını değiştirin.
– Fren balatalarının emniyetini kontrol edin.
» Fren balataları doğru emniyete alınmamışsa:
  – Fren balatalarını emniyete alın, gerekirse yeni parçalar kullanın.

14.1 Ön tekerlek sökülmesi

Ön çalışma

– Motosikleti, kaldırma tertibatı ile arka kısımdan kaldırın. (S. 63)

– Motosikleti kaldırma tertibatı ile ön kısımdan kaldırın. (S. 63)

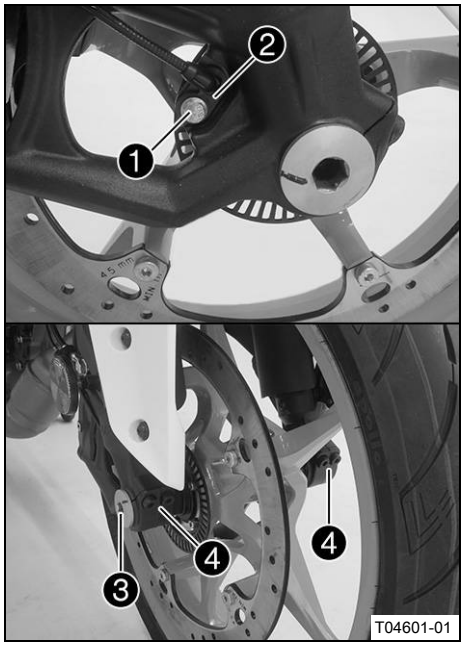

Ana çalışma

– Vidayı ❶ çıkarın ve tekerlek devir sayısı sensörünü ❷ delikten çekerek çıkarın.

– Vidayı ❸ birkaç tur çözün.

– Vidaları ❹ çözün.

– Vidaya ❸ bastırarak, dingil pimini çatal çıkıntısının dışına itin.

– Vidayı ❸ çıkarın.

İkaz

Kaza tehlikesi Hasarlı fren diskleri, fren etkisini azaltır.

– Tekerleği her zaman, fren diski hasar görmeyecek şekilde bir zemin üzerine bırakın.

– Ön tekerleği sabit tutun ve dingil pimini dışa çekerek çıkarın. Ön tekerleği çataldan çıkarın.

Bilgi

Ön tekerlek sökülmüşken, el freni kolunu kullanmayın.

14.2 Ön tekerleğin monte edilmesi

İkaz

Kaza tehlikesi Fren diskleri üzerindeki yağ veya gres, fren etkisini azaltır.

– Fren disklerinin daima yağsız ve gressiz olmasını sağlayın.

– Gerekiğinde fren disklerini fren temizleyici ile temizleyin.

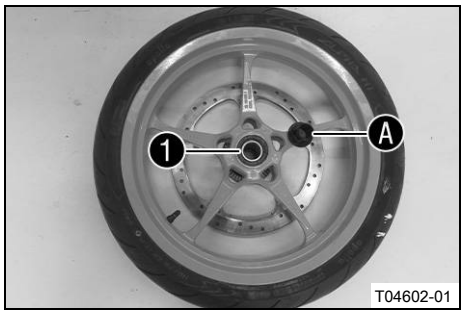

– Tekerlek yataklarında hasar ve aşınma oluşup oluşmadığını kontrol edin.

» Tekerlek yatağı, hasarlı ya da aşınmış ise:

– Ön tekerlek yatağını değiştirin.

– Ara burçları çıkarın.

– Radyal mil sızdırmazlık halkalarını ❶ ve ara burçların yuvarlanma yüzeylerini Ⓐ temizleyin ve gres yağı ile yağlayın.

Uzun süre etkili gres yağı (S. 126)

– Ara burçları yerleştirin.

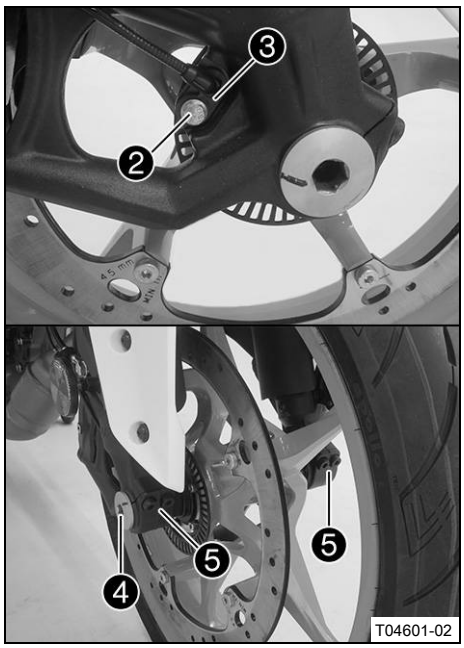

– Dingil piminin vida dişini ve vidayı ❷ temizleyin.
– Dingil pimini temizleyin ve gresleyin.

Uzun süre etkili gres yağı (📖 S. 126)

– Ön tekerleği konumlandırın ve dingil pimini yerleştirin.
  ✔ Fren balataları doğru konumlandırılmış.
– Vidayı ❹ monte edin ve sıkın.
  Öngörülen değer

Ön dingil pimi vidası	M24	45 Nm

– Tekerlek devir sayısı sensörünü ❸, deliğe konumlandırın.
– Vidayı ❷ monte edin ve sıkın.
  Öngörülen değer

Tekerlek devir sayısı sensörü tutucusu vidası	M6	9 Nm

– Fren balataları, fren diskine temas edene kadar ve bir baskı noktası mevcut olana kadar el freni kolunu birkaç defa etkinleştirin.
– Motosikleti kaldırma tertibatından ön kısımdan alın. (📖 S. 64)
– Motosikleti kaldırma tertibatından arka kısımdan alın. (📖 S. 63)
– Ön tekerlek frenini etkinleştirin ve çatalı birkaç defa yayın üzerine bastırın.
  ✔ Çatal kolları hizalanırlar.
– Vidaları ❺ sıkın.
  Öngörülen değer

Çatal çıkıntısı vidası	M8	16 Nm

14.3 Arka tekerleğin sökülmesi

Ön çalışma

– Motosikleti, kaldırma tertibatı ile arka kısımdan kaldırın. (📖 S. 63)

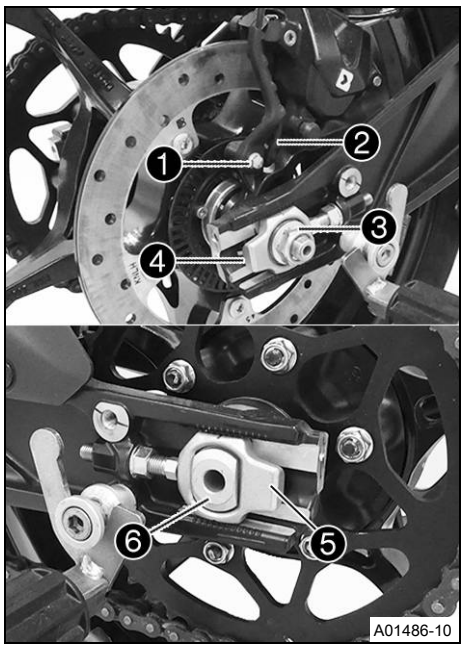

Ana çalışma

- Vidayı ❶ çıkarın ve tekerlek devir sayısı sensörünü ❷ delikten çekerek çıkarın.
- Somunu ❸ ve diski çıkarın.
- Zincir gericiyi ❹ çıkarın.
- Arka tekerleği sabit tutun ve dingil pimini ❻ disk ve zincir gerici ❺ ile birlikte çekerek çıkarın.
- Arka tekerleği, mümkün olduğu kadar ön tarafa itin ve zinciri, zincir dişlisinden alın.
- Fren kaliperi taşıyıcısını dikkatlice yana bastırın, fren boru hattına zarar vermeyin.

İkaz

Kaza tehlikesi Hasarlı fren diskleri, fren etkisini azaltır.

- Tekerleği her zaman, fren diski hasar görmeyecek şekilde bir zemin üzerine bırakın.

- Arka tekerleği arkaya doğru çekin ve salıncaktan çıkararak alın.

Bilgi

Arka tekerlek sökülmüş iken, ayak fren pedalını kullanmayın.

14.4 Arka tekerleğin monte edilmesi

İkaz

Kaza tehlikesi Fren diskleri üzerindeki yağ veya gres, fren etkisini azaltır.

- Fren disklerinin daima yağsız ve gressiz olmasını sağlayın.
- Gerektiğinde fren disklerini fren temizleyici ile temizleyin.

İkaz

Kaza tehlikesi Arka tekerlek monte edildikten sonra, arka tekerlek freninin öncelikle fren etkisi mevcut değildir.

- Sürüş öncesi, sabit bir baskı noktası hissedilene kadar ayak frenine birkaç kez basın.

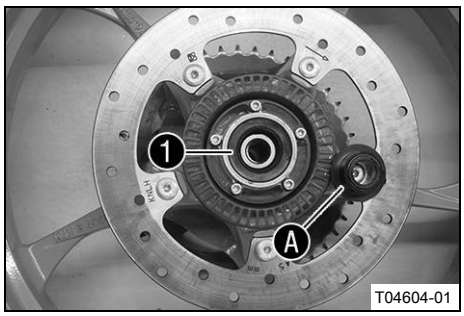

Ana çalışma

- Tekerlek yataklarında hasar ve aşınma oluşup oluşmadığını kontrol edin.
  - » Tekerlek yatağı, hasarlı ya da aşınmış ise:
    - Arka tekerlek yatağını değiştirin.
- Radyal mil sızdırmazlık halkalarını ❶ ve ara burçların yuvarlanma yüzeylerini Ⓐ temizleyin ve gres yağı ile yağlayın.

Uzun süre etkili gres yağı (📖 S. 126)

- Dingil piminin ve dingil somununun vida dişini temizleyin.
- Dingil pimini temizleyin ve gresleyin.

Uzun süre etkili gres yağı (📖 S. 126)

– Fren kaliperi tutucusundaki ve salıncaktaki kavrama noktalarını temizleyin.
– Sönümleme lastiklerini ve zincir dişlisi taşıyıcısını, arka tekerleğe monte edin.
– Arka tekerleği konumlandırın.
  ✓ Fren balataları ve fren kaliperi taşıyıcısı doğru konumlandırılmıştır.
– Arka tekerleği, mümkün olduğu kadar ön tarafa itin ve zinciri, zincir dişlisine takın.

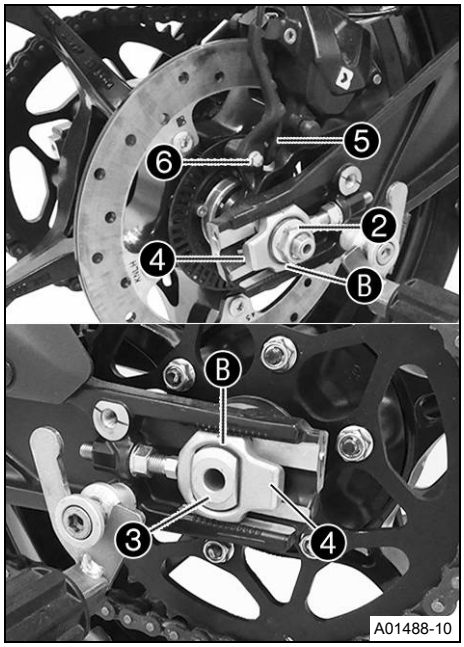

– Arka tekerleği arkaya doğru çekin ve dingil pimini ❸ disk ve zincir gerici ❹ ile birlikte monte edin.
  Öngörülen değer

Zincir gericiyi ❹, sol ve sağ tarafta aynı konumda monte edin.

– Somunu ❷ ve diski monte edin.
– Zincir gericilerin vidalara temas etmesi için arka tekerleği öne doğru bastırın ve ardından somunu ❷ sıkın.
  Öngörülen değer

Arka tekerleğin doğru hizalanması için, zincir gericilerindeki işaretler, sol ve sağ tarafta, referans işaretlerine Ⓑ göre aynı konumda durmalıdır.

Arka dingil pimi somunu	M16	100 Nm

– Tekerlek devir sayısı sensörünü ❺, deliğe konumlandırın.
– Vidayı ❻ monte edin ve sıkın.
  Öngörülen değer

Tekerlek devir sayısı sensörü tutucusu vidası	M6	9 Nm

Ek çalışma
– Motosikleti kaldırma tertibatından arka kısımdan alın. (📖 S. 63)
– Zincir gerginliğini kontrol edin. (📖 S. 68)

14.5 Arka tekerlek göbeğinin sönümleme lastiklerinin kontrol edilmesi 🔧

Bilgi
Motorun gücü, zincir dişlisinden altı sönümleme lastiği üzerinden arka tekerleğe aktarılır. Bunlar, işletme sırasında aşınırlar. Sönümleme lastikleri zamanında değiştirilmezse, zincir dişlisi taşıyıcısı ve arka tekerlek göbeği hasar görür.

Ön çalışma
– Motosikleti, kaldırma tertibatı ile arka kısımdan kaldırın. (📖 S. 63)
– Arka tekerleği sökün. 🔧 (📖 S. 82)

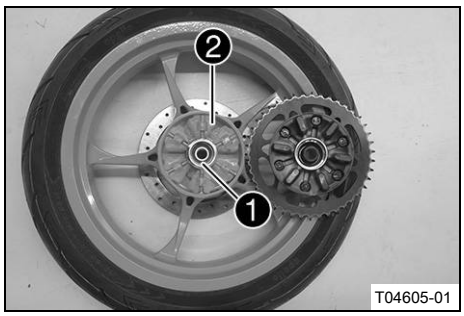

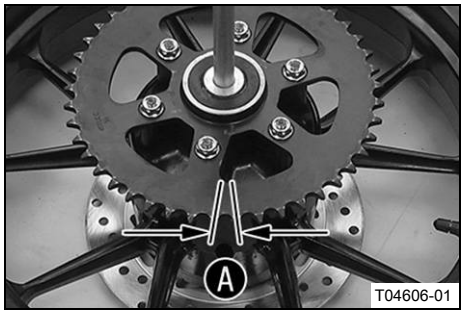

Ana çalışma

- Yatağı ❶ kontrol edin.
  - » Yatak, hasarlı ya da aşınmış ise:
    - Yatakların değiştirin.
- Arka tekerlek göbeğinin sönümleme lastiklerinde ❷ hasar ve aşınma söz konusu olup olmadığını kontrol edin.
  - » Arka tekerlek göbeğinin sönümleme lastikleri hasar görmüş ya da aşınmış ise:
    - Arka tekerlek göbeğinin tüm sönümleme lastiklerini değiştirin.
- Arka tekerleği, zincir dişlisi yukarıya bakacak şekilde, bir çalışma tezgahı üzerine yerleştirin ve dingil pimini göbeğin içine takın.
- Boşluğu Ⓐ kontrol etmek için, arka tekerleği sabit tutun ve zincir dişlisini döndürmeye çalışın.

Bilgi
Boşluk, zincir dişlisinin dış tarafında ölçülür.

Arka tekerlek sönümleme lastikleri boşluğu	≤ 5 mm

- » Boşluk Ⓐ verilen değerden daha büyükse:
  - Arka tekerlek göbeğinin tüm sönümleme lastiklerini değiştirin.

Ek çalışma

- Arka tekerleği monte edin. (S. 83)
- Motosikleti kaldırma tertibatından arka kısımdan alın. (S. 63)
- Zincir gerginliğini kontrol edin. (S. 68)

14.6 Lastiklerin durumunun kontrol edilmesi

İkaz
Kaza tehlikesi Bir lastiğin seyir esnasında patlaması halinde araç kontrol edilemez bir duruma gelebilir.
- Hasarlı veya aşınmış lastiklerin derhal değiştirilmesini sağlayın. (KTM Yetkili Servisi size memnuniyetle yardımcı olur.)

İkaz
Düşme tehlikesi Ön ve arka tekerlekte lastik profillerinin farklı olması halinde aracın seyir tarzı olumsuz etkilenir.

Lastik profillerinin farklı olması halinde araç kontrolü oldukça zorlaşabilir.
- Ön ve arka tekerleğe sadece aynı profile sahip lastikler takılmasını sağlayın.

İkaz
Kaza tehlikesi Onaylanmamış veya tavsiye edilmemiş lastikler ve tekerlekler seyir davranışını olumsuz etkiler.
- Sadece KTM tarafından onaylanmış ve tavsiye edilmiş, ilgili hız indeksine sahip lastikler ve tekerlekler kullanın.

Bilgi
Lastik tipi, lastik durumu ve lastik basıncı, motosikletin performansını etkiler.
Aşınmış lastikler, bilhassa ıslak zeminlerde araç performansını olumsuz etkilerler.

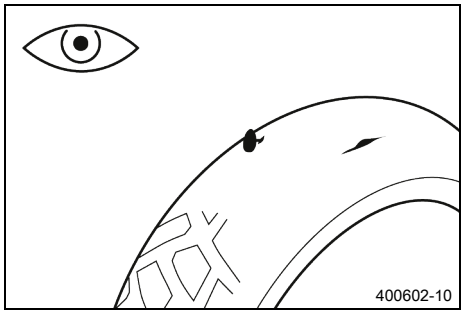

– Ön ve arka lastikte, kesikler, profile sıkışmış nesneler ve başka hasarlar mevcut olup olmadığını kontrol edin.
  » Lastikte kesikler, profile sıkışmış nesneler veya başka hasarlar görüldüğünde:
    – Lastikleri değiştirin.
– Profil derinliğini kontrol edin.

Bilgi
Ülkeye özel yasal asgari profil derinliğini dikkate alın.

Minimum profil derinliği	≥ 2 mm

  » Minimum profil derinliğinin altına düşüldüğünde:
    – Lastikleri değiştirin.

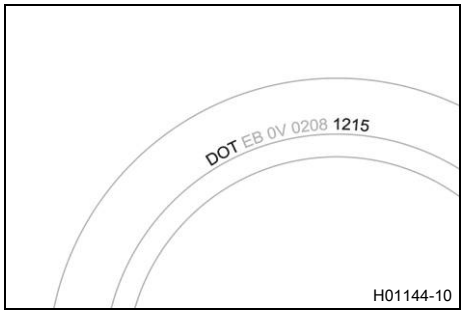

– Lastiklerin yaşını kontrol edin.

Bilgi
Lastiklerin üretim tarihi, normalde lastik üzerindeki yazıda görülür ve **DOT** işaretlemesinin son dört rakamı ile belirtilir. İlk iki rakam üretim haftasını ve son iki rakam da üretim yılını verir.
KTM, gerçek aşınmadan bağımsız olarak, en geç 5 yıl sonra lastiklerin değiştirilmesini tavsiye eder.

  » Lastikler, 5 yıldan daha eski ise:
    – Lastikleri değiştirin.

14.7 Lastik basıncının kontrol edilmesi

Bilgi
Aşırı düşük lastik basıncı, lastiğin aşırı oranda aşınmasına ve ısınmasına yol açar.
Doğru lastik basıncı, optimum sürüş konforu ve lastik için maksimum kullanım ömrü sağlar.

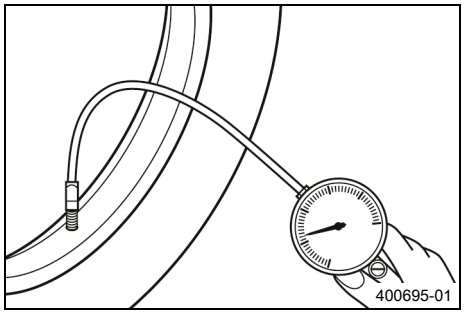

– Koruyucu kapağı çıkarın.
– Lastik basıncını, lastikler soğukken kontrol edin.

Sadece sürücü lastik basıncı	
Ön	2,0 bar
Arka	2,0 bar

Yolcu / tam araç yükü ile lastik basıncı	
Ön	2,0 bar
Arka	2,2 bar

  » Lastik basıncı, öngörülen değere uymazsa:
    – Lastik basıncını düzeltin.
– Koruyucu kapağı takın.

15.1 12 V akünün sökülmesi

İkaz

Yaralanma tehlikesi Akü asidi ve akü gazları, ağır yanmalara yol açarlar.

- 12-V aküleri, çocukların ulaşamayacağı yerlerde muhafaza edin.
- Uygun koruyucu elbise ve bir koruyucu gözlük kullanın.
- Akü asitleriyle ve akü gazlarıyla temastan kaçının.
- Kıvılcım veya açık ateş kaynaklarını 12-V akülerden uzak tutun.
- 12-V aküleri sadece iyi havalandırılmış mekânlarda şarj edin.
- Cildinize temas etmesi halinde temas eden yeri derhal bol su ile durulayın.
- Akü asidi veya akü gazı gözlerle temas etmesi halinde, gözleri en az 15 dakika suyla yıkayın ve derhal bir hekime başvurun.

Ön çalışma

- Yolcu koltuğunu çıkarın. (S. 65)
- Sürücü koltuğunu çıkarın. (S. 66)

Ana çalışma

- Akü kapağını Ⓐ sökün.

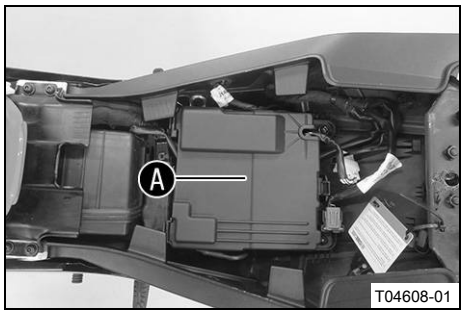

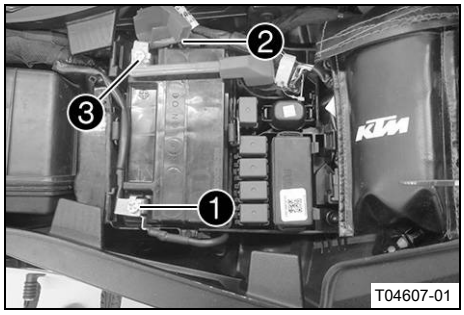

- Eksi kutup kablosunu° ❶ 12 V aküden ayırın.
- Artı kutup kapağını ❷ geri çekin.
- Artı kutup kablosunu ❸ 12 V aküden ayırın.
- 12 V aküyü, akü bölmesinden yukarı doğru çıkarın.

Bilgi

Motosikleti hiçbir zaman boşalmış 12 V akü ile veya 12 V akü olmadan kullanmayın. Her iki durumda da, elektrikli parçalar ve emniyet tertibatları hasar görebilir. Bu durumda araç, trafik güvenliğine sahip değildir.

15.2 12 V akünün monte edilmesi

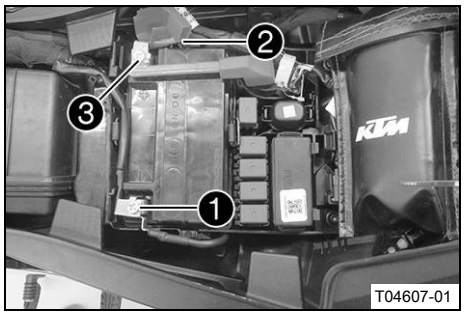

Ana çalışma

- 12 V aküyü, akü bölmesi içinde konumlandırın.

12 V akü (ETZ-9-BS) (S. 119)

- Artı kablosunu ❷ konumlandırın, vidayı takın ve sıkın.
- Artı kutup kapağını ❸ yerine takın.
- Eksi kablosunu ❶ konumlandırın, vidayı monte edin ve sıkın.

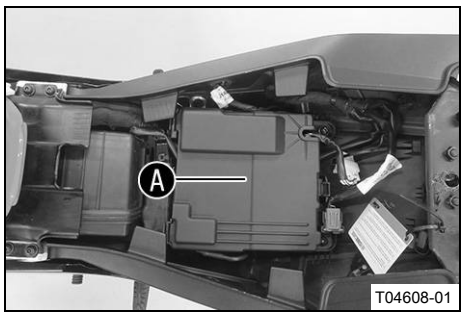

– Akü kapağını Ⓐ monte edin.

Ek çalışma

– Sürücü koltuğunu monte edin. (📖 S. 66)
– Yolcu koltuğunu monte edin. (📖 S. 66)
– Saati ve tarihi ayarlayın. (📖 S. 43)

15.3 12 V akünün şarj edilmesi

İkaz

Yaralanma tehlikesi Akü asidi ve akü gazları, ağır yanmalara yol açarlar.

– 12-V aküleri, çocukların ulaşamayacağı yerlerde muhafaza edin.
– Uygun koruyucu elbise ve bir koruyucu gözlük kullanın.
– Akü asitleriyle ve akü gazlarıyla temastan kaçının.
– Kıvılcım veya açık ateş kaynaklarını 12-V akülerden uzak tutun.
– 12-V aküleri sadece iyi havalandırılmış mekânlarda şarj edin.
– Cildinize temas etmesi halinde temas eden yeri derhal bol su ile durulayın.
– Akü asidi veya akü gazı gözlerle temas etmesi halinde, gözleri en az 15 dakika suyla yıkayın ve derhal bir hekime başvurun.

Uyarı

Çevrenin tehlikeye atılması 12-V aküler, çevreye zararlı maddeleri içerir.

– 12-V aküleri ev çöpüne atmayın.
– 12-V aküleri eski aküler için öngörülmüş bir geri toplama noktasına verin.

Uyarı

Çevrenin tehlikeye atılması Sorunlu maddeler, çevreye zarar verirler.

– Yağları, gres yağlarını, filtreleri, yakıtları, temizlik maddelerini, fren sıvısını vs. usulüne uygun şekilde ve geçerli yönetmeliklere göre bertaraf edin.

Bilgi

12 V akü kullanılmasa dahi, her gün elektrik yükü kaybeder.
12 V akünün kullanım ömrü açısından, şarj durumu ve şarj işleminin türü çok önemlidir.
Yüksek şarj akımı ile yapılan hızlı şarj işlemleri, kullanım ömrünü olumsuz etkiler.
Şarj akımı, şarj gerilimi ve şarj süresi aşıldığında, emniyet valfleri üzerinden elektrolit kaçağı olur. Bu şekilde 12 V akü kapasite kaybeder.
12 V akü, çalıştırma sonucu boşaldı ise, 12 V aküyü derhal şarj edin.
12 V akü boşalmış durumda iken araç uzun süre kullanılmadığında, derin deşarj ve sülfatlaşma meydana gelir ve akü tahrip olur.
12 V akü bakım gerektirmez. Asit seviyesini kontrol etmeye gerek yoktur.

Ön çalışma

– Yolcu koltuğunu çıkarın. (📖 S. 65)
– Sürücü koltuğunu çıkarın. (📖 S. 66)


S06148-01

Ana çalışma

– Şarj cihazını 12 V aküye bağlayın. Şarj cihazını şebeke bağlantısına bağlayın.

Akü şarj cihazı **TecMATE Optimate PRO** AB (A61029974044)

Alternatif olarak 1

Akü şarj cihazı **TecMATE Optimate PRO** ABD/CA (A61029974144)

Alternatif olarak 2

Akü şarj cihazı **TecMATE Optimate PRO** UK (A61029974244)

Bu şarj cihazıyla 12 V akünün aşırı oranda şarj edilmesi mümkün değildir.

Bilgi
Şarj işleminden sonra şarj cihazı araçta kalabilir ve bakım şarjı döngüsünde akü geriliminin muhafaza edilmesini sağlar.

– Şarj cihazını, şarj işleminden sonra kapatın ve 12 V aküden ayırın.

Öngörülen değer

Motosiklet kullanılmadığı zamanlarda,12 V aküyü düzenli olarak yeniden şarj edin	3 Ay

– Eksi kutup başı kapağını yerine takın.

Ek çalışma

– Sürücü koltuğunu monte edin. (S. 66)
– Yolcu koltuğunu monte edin. (S. 66)
– Saati ve tarihi ayarlayın. (S. 43)

15.4 Ana sigortanın değiştirilmesi

İkaz
Yangın tehlikesi Yanlış sigorta kullanımı nedeniyle elektrik tesisatına fazla yük binebilir.
– Sadece öngörülen amper değerine uygun sigortalar kullanın.
– Sigortaları köprülemeyin ve tamir etmeyin.

Bilgi
Ana sigorta sayesinde, aracın tüm akım tüketicileri sigorta ile korunmaktadır. Ana sigorta, koltuğun altında bulunmaktadır.

Ön çalışma

– Yolcu koltuğunu çıkarın. (S. 65)
– Sürücü koltuğunu çıkarın. (S. 66)

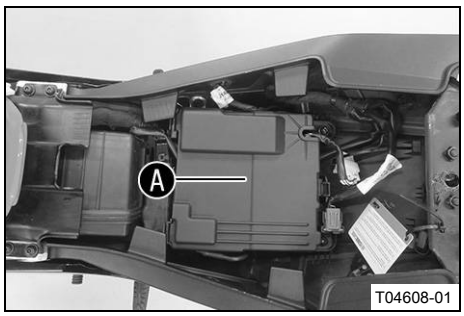

Ana çalışma

– Akü kapağını Ⓐ sökün.

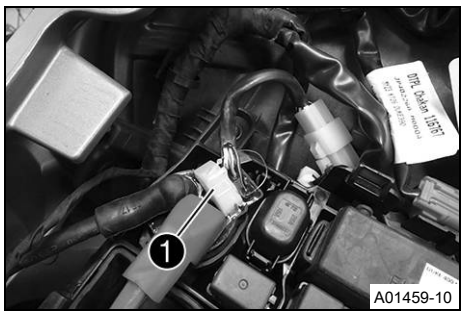

– Koruyucu kapağı ❶ çıkarın.

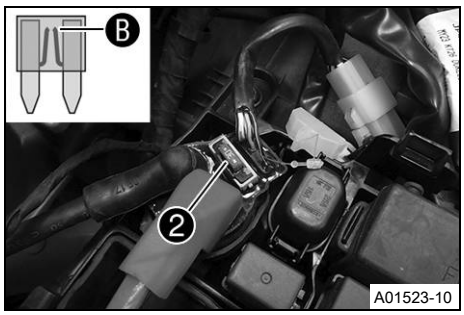

– Bozuk ana sigortayı ❷ çıkarın.

Bilgi
Hasarlı bir sigortanın erime teli kopar Ⓑ.
Sigorta kutusu içinde bir yedek sigorta bulunmaktadır.

– Yeni ana sigorta yerleştirin.

Sigorta (75011088030) (S. 119)

İpucu
Yeni yedek sigortayı sigorta kutusu içine yerleştirin ki, ihtiyaç halinde hazır olsun.

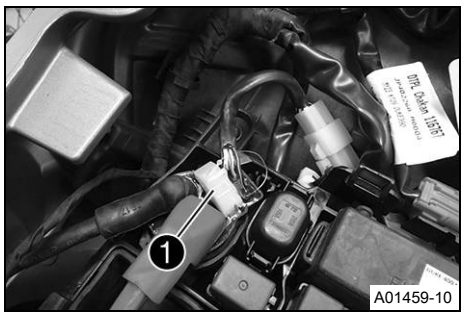

– Koruyucu kapağı ❶ monte edin.

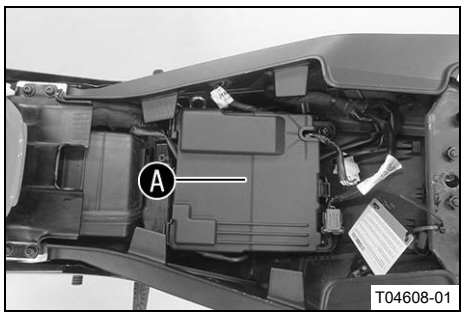

– Akü kapağını Ⓐ monte edin.

Ek çalışma

– Sürücü koltuğunu monte edin. (S. 66)
– Yolcu koltuğunu monte edin. (S. 66)
– Saati ve tarihi ayarlayın. (S. 43)

15.5 ABS sigortalarının değiştirilmesi

İkaz

Yangın tehlikesi Yanlış sigorta kullanımı nedeniyle elektrik tesisatına fazla yük binebilir.

– Sadece öngörülen amper değerine uygun sigortalar kullanın.
– Sigortaları köprülemeyin ve tamir etmeyin.

Bilgi

ABS için öngörülmüş olan iki sigorta, yolcu koltuğunun altında bulunur. Bu iki sigorta sayesinde, ABS'nin geri besleme pompası ve hidrolik birimi sigorta ile korunmaktadır. ABS kontrol cihazının sigorta ile korunduğu üçüncü sigorta, sigorta kutusunda bulunur.

Ön çalışma

– Yolcu koltuğunu çıkarın. (S. 65)
– Sürücü koltuğunu çıkarın. (S. 66)

Ana çalışma

– Akü kapağını Ⓐ sökün.

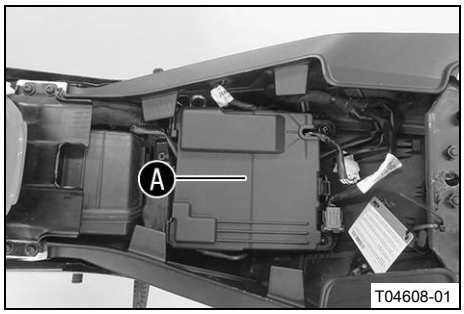

ABS hidrolik ünitesinin sigortasının değiştirilmesi:

– Koruyucu kapağı çıkarın ve sigortayı ❶ çıkarın.

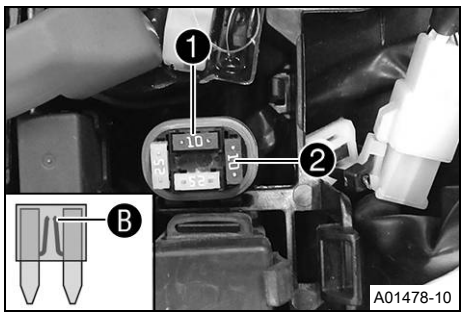

Bilgi

Hasarlı bir sigortanın erime teli kopar Ⓑ.

İkaz

Yangın tehlikesi Yanlış sigorta kullanımı nedeniyle elektrik tesisatına fazla yük binebilir.

– Sadece öngörülen amper değerine uygun sigortalar kullanın.
– Sigortaları köprülemeyin ve tamir etmeyin.

– Yeterli güce sahip yedek sigortayı yerleştirin.

Sigorta (75011088010) (S. 119)

İpucu
Yeni yedek sigortayı ❷ sigorta kutusu içine yerleştirin ki, ihtiyaç halinde hazır olsun.

– Koruyucu kapağı takın.

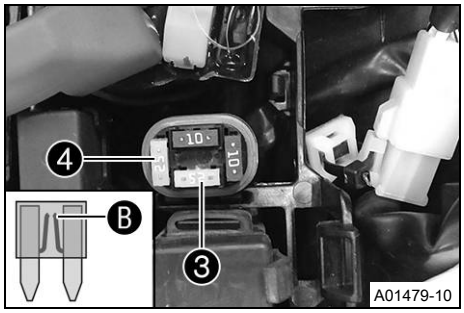

ABS geri besleme pompasının sigortasının değiştirilmesi:

– Koruyucu kapağı çıkarın ve sigortayı ❸ çıkarın.

Bilgi
Hasarlı bir sigortanın erime teli kopar Ⓑ.

İkaz
Yangın tehlikesi Yanlış sigorta kullanımı nedeniyle elektrik tesisatına fazla yük binebilir.
– Sadece öngörülen amper değerine uygun sigortalar kullanın.
– Sigortaları köprülemeyin ve tamir etmeyin.

– Yeterli güce sahip yedek sigortayı yerleştirin.

Sigorta (75011088020) (📖 S. 119)

İpucu
Yeni yedek sigortayı ❹ sigorta kutusu içine yerleştirin ki, ihtiyaç halinde hazır olsun.

– Koruyucu kapağı takın.

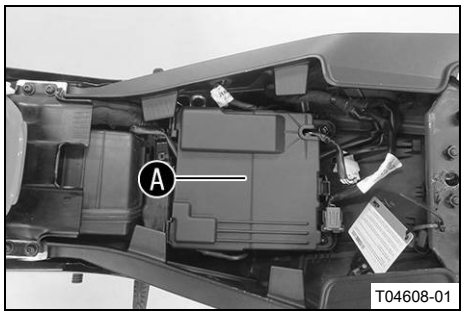

– Akü kapağını Ⓐ monte edin.

Ek çalışma
– Sürücü koltuğunu monte edin. (📖 S. 66)
– Yolcu koltuğunu monte edin. (📖 S. 66)

15.6 Münferit elektrik tüketicileri sigortalarının değiştirilmesi

Bilgi
Ana sigortayı ve tek tek elektrik tüketicilerinin sigortalarını içeren sigorta kutusu, yolcu koltuğunun altında bulunur.

Ön çalışma
– Yolcu koltuğunu çıkarın. (📖 S. 65)
– Sürücü koltuğunu çıkarın. (📖 S. 66)

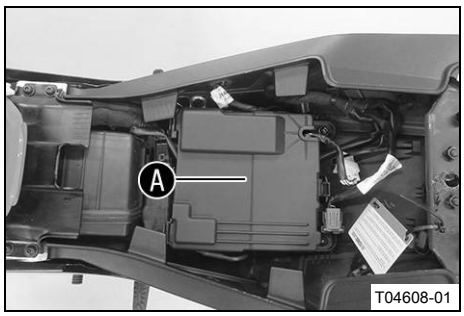

Ana çalışma

– Akü kapağını Ⓐ sökün.

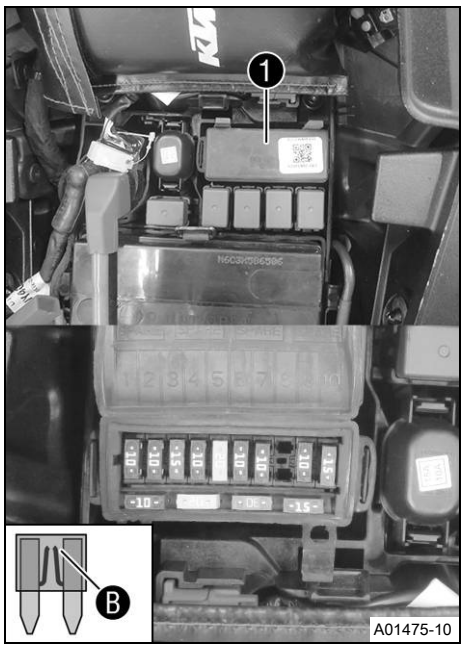

– Sigorta kutusu kapağını ❶ açın.
– Bozuk sigortayı çıkarın.

Öngörülen değer

Sigorta **1** - 10 A - Kombi aygıtı, fren lambası, uzun far, arka lamba
Sigorta **2** - 10 A - Kombi aygıtı
Sigorta **3** - 15 A - Ana röle
Sigorta **4** - 10 A - Yardımcı marş rölesi, korna
Sigorta **5** -20 A - Radyatör fanı
Sigorta **6** - 10 A - Far ünitesi, park lambası, plaka ışığı
Sigorta **7** - 10 A - Motor kontrol cihazı, ABS kontrol cihazı, Connectivity Unit
Sigorta **8** - İşlev atanmamış
Sigorta **9** - 10 A - Ek cihazlar için sürekli artı (ACC1)
Sigorta **10** - 10 A - Ek cihazlar için artı kontak (ACC2), USB
Sigorta **SPARE** - 10 A/15 A/20 A/30 A - Yedek sigortalar

Bilgi
Hasarlı bir sigortanın erime teli kopar Ⓑ.

İkaz
Yangın tehlikesi Yanlış sigorta kullanımı nedeniyle elektrik tesisatına fazla yük binebilir.
– Sadece öngörülen amper değerine uygun sigortalar kullanın.
– Sigortaları köprülemeyin ve tamir etmeyin.

– Yeterli güce sahip yedek sigortayı yerleştirin.

Sigorta (75011088010) (📖 S. 119)
Sigorta (75011088015) (📖 S. 119)
Sigorta (75011088020) (📖 S. 119)
Sigorta (75011088030) (📖 S. 119)

İpucu
Yeni yedek sigortayı sigorta kutusu içine yerleştirin ki, ihtiyaç halinde hazır olsun.

– Elektrik tüketicisinin fonksiyonunu kontrol edin.
– Sigorta kutusu kapağını ❶ kapatın.

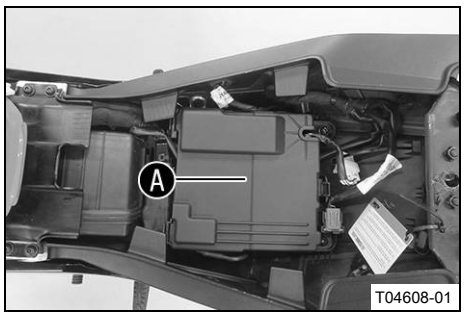

– Akü kapağını Ⓐ monte edin.

Ek çalışma

– Sürücü koltuğunu monte edin. (📖 S. 66)
– Yolcu koltuğunu monte edin. (📖 S. 66)

15.7 Far ayarının kontrol edilmesi

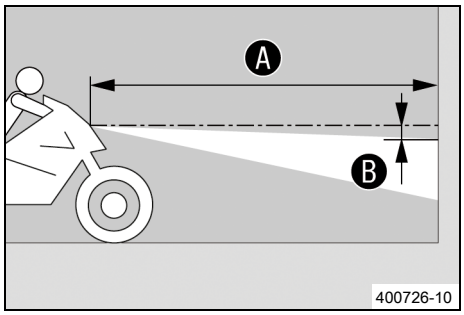

– Aracı yatay bir yüzey üzerinde, açık renkte bir duvarın önünde park edin ve farın orta kısmı hizasında bir işaretleme yapın.
– Bir diğer işaretlemeyi, Ⓑ mesafesi ile ilk işaretin alt kısmına yapın.

  Öngörülen değer

Mesafe Ⓑ	5 cm

– Aracı, Ⓐ mesafesinde, duvarın önünde dik (duvara doksan derece açıda) bir konuma getirin ve kısa huzmeli farı açın.

  Öngörülen değer

Mesafe Ⓐ	5 m

– Şimdi sürücü, gerekirse bagaj ve yolcu ile, motosiklet üzerine oturur.
– Far ayarını kontrol edin.

Üzerinde sürücü ve olası bagaj ve yolcu olan ve kullanıma hazır bir motosiklette, aydınlık/karanlık sınırı, tam da alt işaretleme üzerinde olmalıdır.

  » Aydınlık/karanlık sınırı, öngörülen değere uymazsa:
    – Farın aydınlatma mesafesini ayarlayın. (📖 S. 94)

15.8 Farın aydınlatma mesafesinin ayarlanması

Ön çalışma

– Far ayarını kontrol edin. (📖 S. 94)

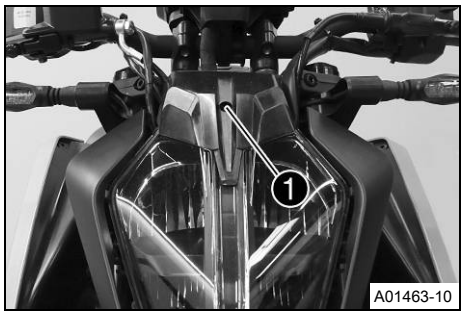

Ana çalışma

– Vidayı ❶ çevirerek, farın aydınlatma mesafesini ayarlayın.

Bilgi

Saat yönünde çevirme, aydınlatma mesafesini arttırır; saatin tersi yönde çevirme, aydınlatma mesafesini azaltır.

Bagaj yüklenmesi, farın aydınlatma alanının ve mesafesinin düzeltilmesini gerekli kılabilir.

Vida ❶, farı da sabitler. Vidanın her zaman yeterince vidalandığından emin olun.

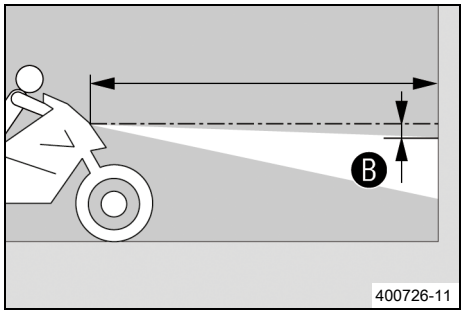

– Farı, işaret çizgisine Ⓑ ayarlayın.

Öngörülen değer

Üzerinde sürücü ve olası bagaj ve yolcu olan ve kullanıma hazır bir motosiklette, aydınlık/karanlık sınırı, tam da alt işaretleme üzerinde Ⓑ olmalıdır.

15.9 Diyagnoz fişi

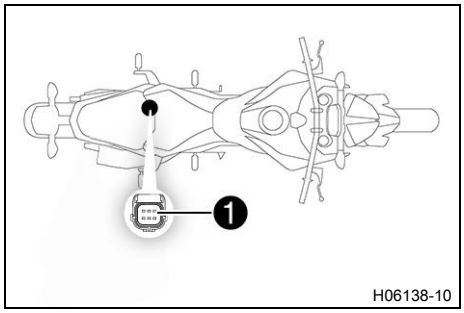

Diyagnoz fişi ❶ yolcu koltuğunun altında bulunur.

15.10 ACC1 ve ACC2 ön tarafta

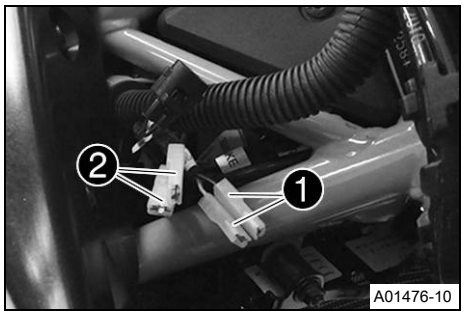

Montaj yeri

– ACC1 ❶ ve ACC2 ❷ gerilim beslemeleri, önde aracın sağ tarafında, kumanda kafası kapağının arkasında bulunmaktadır.

15.11 ACC1 ve ACC2 arka

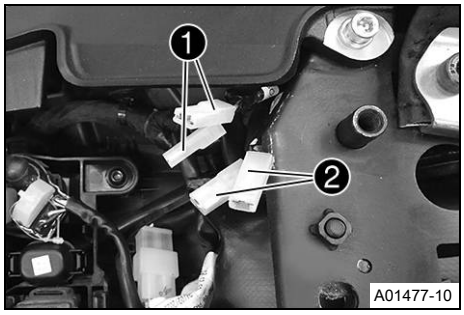

Montaj yeri

– ACC1 ❶ ve ACC2 ❷ gerilim beslemeleri, arkada koltuğun altında bulunur.

16.1 Soğutma sistemi

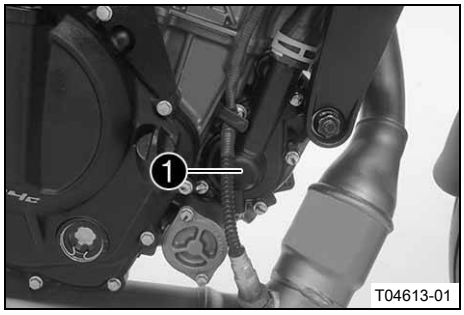

Motordaki su pompası ❶ sayesinde, soğutma sıvısı zorunlu bir devir daime tabidir.
Isınma sonucu soğutma sisteminde oluşan basınç, radyatör kapağındaki ❷ bir supap sayesinde kontrol edilir ve ayarlanır. Isınma sonucu genleşmeden dolayı, soğutma sıvısının fazla kısmı, ilgili sıvı kabına ❸ iletilir. Sıcaklık düştüğünde, bu sıvının bu payı tekrar soğutma sistemi içine geri emilir. Bu sebepten dolayı, işlev bozuklukları söz konusu olmaksızın, bildirilen soğutma sıvısı sıcaklığına izin verilir.

110 °C

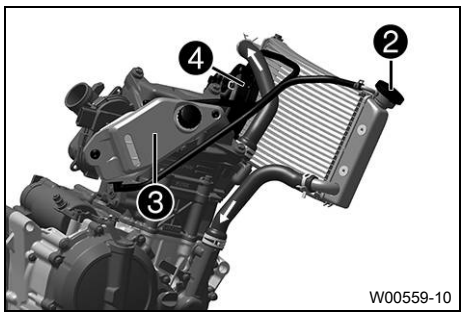

Soğutma işlemi, sürüş sırasındaki rüzgar ve yüksek sıcaklıkta devreye sokulan bir radyatör fanı ❹ sayesinde gerçekleştirilir. Hız ne kadar düşük olursa, soğutma etkisi o oranda düşük olur. Aynı zamanda, kirlenmiş soğutma kanatçıkları da soğutma etkisini azaltırlar.

Bilgi
Soğutma sistemi aşırı ısındığında maksimum motor devir sayısı sınırlandırılır.

16.2 Antifriz ve soğutma sıvı seviyesinin kontrol edilmesi

İkaz
Haşlanma tehlikesi Soğutma sıvısı, motosikletin işletilmesi sırasında ısınır ve basınç altındadır.
- Motor veya soğutma sistemi çalışma sıcaklığındayken radyatörü, radyatör hortumlarını ve soğutma sisteminin diğer parçalarını açmayın.
- Radyatörü, radyatör hortumlarını veya soğutma sisteminin diğer parçalarını açmadan önce soğutma sisteminin ve motorun soğumasını bekleyin.
- Haşlanma durumunda, ilgili yeri derhal ılık su altına tutun.

İkaz
Zehirlenme tehlikesi Soğutma sıvısı sağlığa zararlıdır.
- Soğutma sıvısını, çocukların ulaşamayacağı yerlerde muhafaza edin.
- Soğutma sıvısının cilde, gözlere veya giysilere temas etmesini önleyin.
- Soğutma sıvısı yutmanız halinde derhal bir hekime başvurun.
- Cildinize temas etmesi halinde temas eden yeri derhal bol su ile durulayın.
- Soğutma sıvısının gözlerinize temas etmesi halinde gözlerinizi bol su ile durulayın ve derhal bir hekime başvurun.
- Soğutma sıvısının giysinize temas etmesi halinde giysilerinizi değiştirin.

Şart
Motor soğuk.

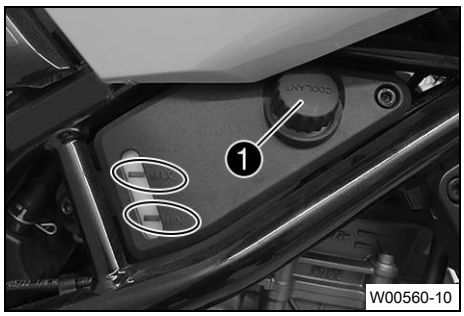

– Motosikleti yatay bir yüzey üzerinde dik konuma getirin.
– Sıvı kabının kapağını ❶ çıkarın.
– Soğutma sıvısının antifrizini kontrol edin.

−25 … −45 °C

» Soğutma sıvısının antifrizi, öngörülen değere uymadığında:
– Soğutma sıvısının antifrizinin miktarını düzeltin.
– Sıvı kabındaki soğutma sıvı seviyesini kontrol edin.

Soğutma sıvı seviyesi, iki işaret arasında olmalıdır.

» Soğutma sıvı seviyesi, öngörülen değere uymazsa:
– Soğutma sıvı seviyesini düzeltin.

Soğutma sıvısı (📖 S. 124)

– Sıvı kabının kapağını yerine takın.

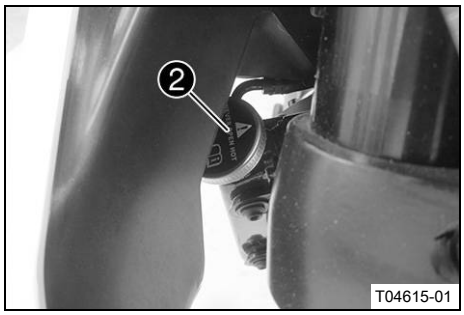

– Radyatör kapağını ❷ çıkarın.
– Soğutma sıvısının antifrizini kontrol edin.

−25 … −45 °C

» Soğutma sıvısının antifrizi, öngörülen değere uymadığında:
– Soğutma sıvısının antifrizinin miktarını düzeltin.
– Radyatördeki soğutma sıvı seviyesini kontrol edin.

Radyatör, tamamen dolu olmalıdır.

» Soğutma sıvı seviyesi, öngörülen değere uymazsa:
– Soğutma sıvı seviyesini kontrol edin ve sıvı kaybının nedenini tespit edin.

Soğutma sıvısı (📖 S. 124)

» Öngörülen değerden daha fazla soğutma sıvısı ilave edilmesi gerekiyorsa:
> 0,20 l
– Soğutma sistemini doldurun/havalandırın. 🔧 (📖 S. 100)
– Radyatör kapağını monte edin.

◆

16.3 Soğutma sıvı seviyesi kontrol edilmesi

İkaz

Haşlanma tehlikesi Soğutma sıvısı, motosikletin işletilmesi sırasında ısınır ve basınç altındadır.

– Motor veya soğutma sistemi çalışma sıcaklığındayken radyatörü, radyatör hortumlarını ve soğutma sisteminin diğer parçalarını açmayın.
– Radyatörü, radyatör hortumlarını veya soğutma sisteminin diğer parçalarını açmadan önce soğutma sisteminin ve motorun soğumasını bekleyin.
– Haşlanma durumunda, ilgili yeri derhal ılık su altına tutun.

İkaz

Zehirlenme tehlikesi Soğutma sıvısı sağlığa zararlıdır.

- Soğutma sıvısını, çocukların ulaşamayacağı yerlerde muhafaza edin.
- Soğutma sıvısının cilde, gözlere veya giysilere temas etmesini önleyin.
- Soğutma sıvısı yutmanız halinde derhal bir hekime başvurun.
- Cildinize temas etmesi halinde temas eden yeri derhal bol su ile durulayın.
- Soğutma sıvısının gözlerinize temas etmesi halinde gözlerinizi bol su ile durulayın ve derhal bir hekime başvurun.
- Soğutma sıvısının giysinize temas etmesi halinde giysilerinizi değiştirin.

Şart

Motor soğuk.

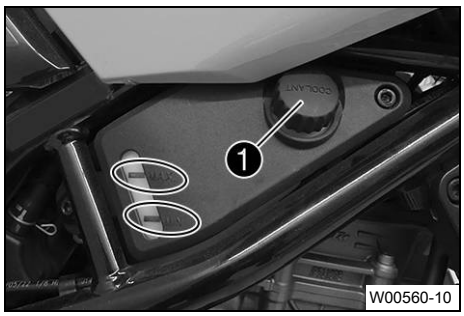

- Motosikleti yatay bir yüzey üzerinde dik konuma getirin.
- Sıvı kabındaki ❶ soğutma sıvı seviyesini kontrol edin.

  Soğutma sıvı seviyesi, iki işaret arasında olmalıdır.

  » Soğutma sıvı seviyesi, öngörülen değere uymazsa:
  - Soğutma sıvı seviyesini düzeltin.

    Soğutma sıvısı (📖 S. 124)

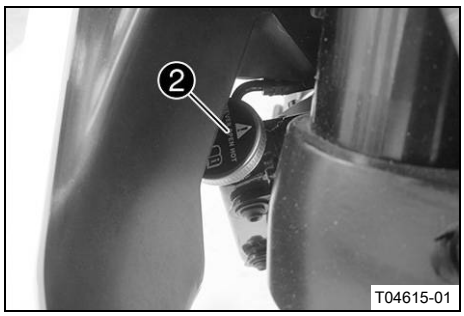

- Radyatör kapağını ❷ çıkarın ve radyatördeki soğutma sıvı seviyesini kontrol edin.

  Radyatör, tamamen dolu olmalıdır.

  » Soğutma sıvı seviyesi, öngörülen değere uymazsa:
  - Soğutma sıvı seviyesini kontrol edin ve sıvı kaybının nedenini tespit edin.

  » Öngörülen değerden daha fazla soğutma sıvısı ilave edilmesi gerekiyorsa:
  > 0,20 l
  - Soğutma sistemini doldurun/havalandırın. 🔧 (📖 S. 100)
- Radyatör kapağını monte edin.

◀

16.4 Soğutma sıvısının boşaltılması 🔧

İkaz

Haşlanma tehlikesi Soğutma sıvısı, motosikletin işletilmesi sırasında ısınır ve basınç altındadır.

- Motor veya soğutma sistemi çalışma sıcaklığındayken radyatörü, radyatör hortumlarını ve soğutma sisteminin diğer parçalarını açmayın.
- Radyatörü, radyatör hortumlarını veya soğutma sisteminin diğer parçalarını açmadan önce soğutma sisteminin ve motorun soğumasını bekleyin.
- Haşlanma durumunda, ilgili yeri derhal ılık su altına tutun.

İkaz

Zehirlenme tehlikesi Soğutma sıvısı sağlığa zararlıdır.

- Soğutma sıvısını, çocukların ulaşamayacağı yerlerde muhafaza edin.
- Soğutma sıvısının cilde, gözlere veya giysilere temas etmesini önleyin.
- Soğutma sıvısı yutmanız halinde derhal bir hekime başvurun.
- Cildinize temas etmesi halinde temas eden yeri derhal bol su ile durulayın.
- Soğutma sıvısının gözlerinize temas etmesi halinde gözlerinizi bol su ile durulayın ve derhal bir hekime başvurun.
- Soğutma sıvısının giysinize temas etmesi halinde giysilerinizi değiştirin.

Şart

Motor soğuk.

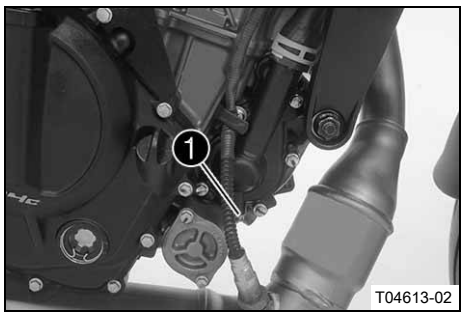

- Motosikleti dik konuma getirin.
- Motorun altına uygun bir hazne yerleştirin.
- Vidayı ❶, conta halkası ile birlikte çıkarın.
- Radyatör kapağını çıkarın.
- Soğutma sıvısının tamamen akarak boşalmasını bekleyin.
- Vidayı ❶, yeni bir sızdırmazlık halkası ile monte edin ve sıkın.

  Öngörülen değer

Su pompası tahliye deliği kapak vidası	M6	11 Nm **Loctite®243™**

16.5 Soğutma sisteminin doldurulması/havalandırılması

İkaz

Zehirlenme tehlikesi Soğutma sıvısı sağlığa zararlıdır.

- Soğutma sıvısını, çocukların ulaşamayacağı yerlerde muhafaza edin.
- Soğutma sıvısının cilde, gözlere veya giysilere temas etmesini önleyin.
- Soğutma sıvısı yutmanız halinde derhal bir hekime başvurun.
- Cildinize temas etmesi halinde temas eden yeri derhal bol su ile durulayın.
- Soğutma sıvısının gözlerinize temas etmesi halinde gözlerinizi bol su ile durulayın ve derhal bir hekime başvurun.
- Soğutma sıvısının giysinize temas etmesi halinde giysilerinizi değiştirin.

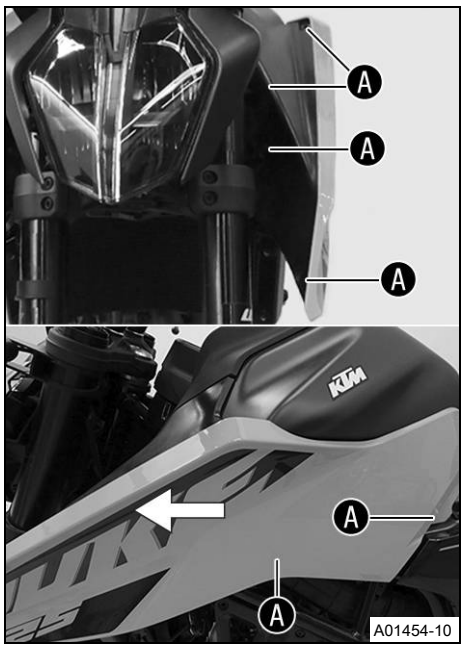

– Sol yakıt deposu kaplamasının vidalarını Ⓐ çıkarın. Yakıt deposu kaplamasını öne doğru itin ve çıkarıp alın.

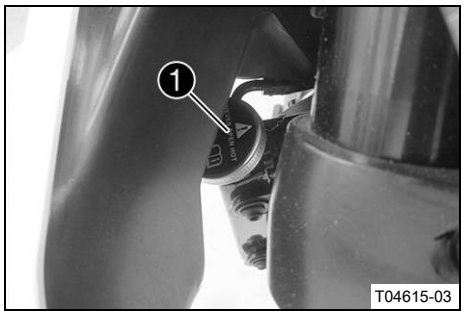

– Radyatör kapağını ❶ çıkarın.

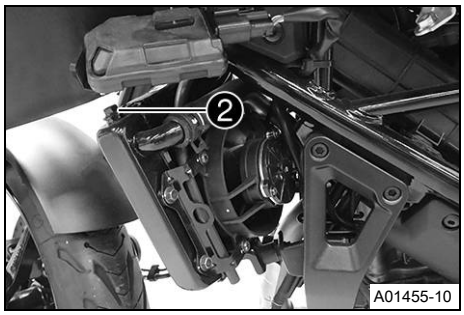

– Havalandırma vidasını ❷ çözün.

Öngörülen değer

3 tur

– Aracı hafif sağa yatırın.
– Soğutma sıvısı, havalandırma vidasında kabarcıksız olarak çıkana kadar, soğutma sıvısı ilave edin ve havalandırma vidasını derhal sıkın.

Soğutma sıvısı (📖 S. 124)

– Radyatörü tamamen soğutma sıvısı ile doldurun. Radyatör kapağını monte edin.
– Aracı yan ayaklık üzerine park edin.

Tehlike

Zehirlenme tehlikesi Egzoz gazları zehirlidir ve bayılmalara ve ölüme yol açabilirler.

– Motoru çalıştırırken daima yeterli havalandırma mevcut olmasını sağlayın.
– Motoru kapalı bir mekânda çalıştıracaksanız veya bir süre çalışır halde bırakacaksınız, uygun bir emme tertibatı kullanın.

– Motoru çalıştırın ve ısınmasını bekleyin.

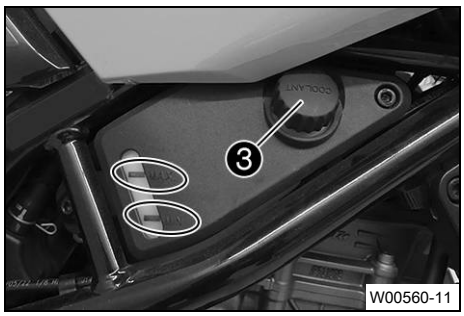

– Motoru stop ettirin ve soğumasını bekleyin.
– Soğumadan sonra, radyatördeki soğutma sıvı seviyesini kontrol edin ve gerekirse ilave edin.
– Sıvı kabının kapağını ❸ çıkarın ve soğutma sıvı seviyesini **MAX** işaretine kadar arttırın.
– Sıvı kabının kapağını yerine takın.
– Sol yakıt deposu kaplamasını sökme işleminin tersi sırasında takın.

16.6 Soğutma sıvısının değiştirilmesi

İkaz

Haşlanma tehlikesi Soğutma sıvısı, motosikletin işletilmesi sırasında ısınır ve basınç altındadır.

– Motor veya soğutma sistemi çalışma sıcaklığındayken radyatörü, radyatör hortumlarını ve soğutma sisteminin diğer parçalarını açmayın.
– Radyatörü, radyatör hortumlarını veya soğutma sisteminin diğer parçalarını açmadan önce soğutma sisteminin ve motorun soğumasını bekleyin.
– Haşlanma durumunda, ilgili yeri derhal ılık su altına tutun.

İkaz

Zehirlenme tehlikesi Soğutma sıvısı sağlığa zararlıdır.

– Soğutma sıvısını, çocukların ulaşamayacağı yerlerde muhafaza edin.
– Soğutma sıvısının cilde, gözlere veya giysilere temas etmesini önleyin.
– Soğutma sıvısı yutmanız halinde derhal bir hekime başvurun.
– Cildinize temas etmesi halinde temas eden yeri derhal bol su ile durulayın.
– Soğutma sıvısının gözlerinize temas etmesi halinde gözlerinizi bol su ile durulayın ve derhal bir hekime başvurun.
– Soğutma sıvısının giysinize temas etmesi halinde giysilerinizi değiştirin.

Şart

Motor soğuk.

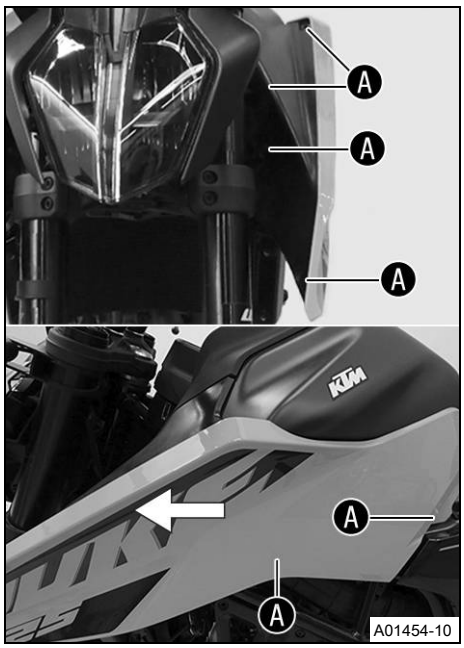

– Sol yakıt deposu kaplamasının vidalarını Ⓐ çıkarın. Yakıt deposu kaplamasını öne doğru itin ve çıkarıp alın.

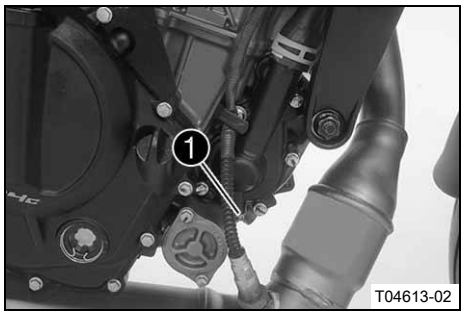

– Motosikleti dik konuma getirin.
– Motorun altına uygun bir hazne yerleştirin.
– Vidayı ❶, conta halkası ile birlikte çıkarın.

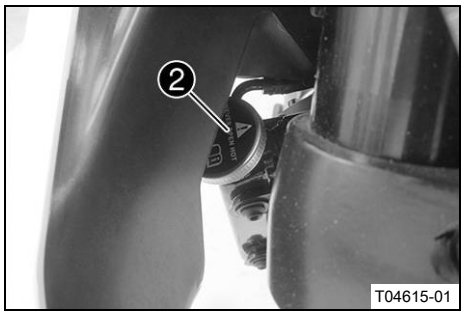

– Radyatör kapağını ❷ çıkarın.
– Soğutma sıvısının tamamen akarak boşalmasını bekleyin.
– Vidayı ❶, yeni bir sızdırmazlık halkası ile monte edin ve sıkın.

Öngörülen değer

Su pompası tahliye deliği kapak vidası	M6	11 Nm Loctite®243™

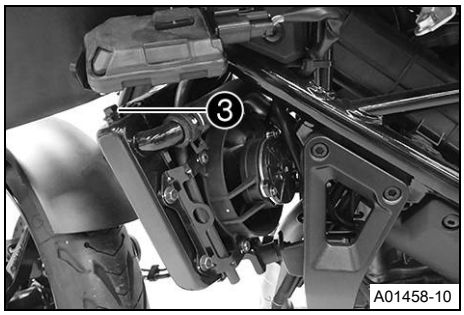

– Havalandırma vidasını ❸ çözün.

Öngörülen değer

3 tur

– Aracı hafif sağa yatırın.
– Soğutma sıvısı, havalandırma vidasında kabarcıksız olarak çıkana kadar, soğutma sıvısı ilave edin ve havalandırma vidasını derhal sıkın.

Soğutma sıvısı (📖 S. 124)

– Radyatörü tamamen soğutma sıvısı ile doldurun. Radyatör kapağını monte edin.
– Aracı yan ayaklık üzerine park edin.

Tehlike

Zehirlenme tehlikesi Egzoz gazları zehirlidir ve bayılmalara ve ölüme yol açabilirler.

– Motoru çalıştırırken daima yeterli havalandırma mevcut olmasını sağlayın.
– Motoru kapalı bir mekânda çalıştıracaksanız veya bir süre çalışır halde bırakacaksınız, uygun bir emme tertibatı kullanın.

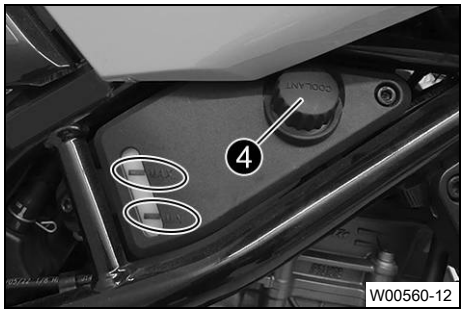

– Motoru çalıştırın ve ısınmasını bekleyin.
– Motoru stop ettirin ve soğumasını bekleyin.
– Soğumadan sonra, radyatördeki soğutma sıvı seviyesini kontrol edin ve gerekirse ilave edin.
– Sıvı kabının kapağını ❹ çıkarın ve soğutma sıvı seviyesini **MAX** işaretine kadar arttırın.
– Sıvı kabının kapağını yerine takın.
– Sol yakıt deposu kaplamasını sökme işleminin tersi sırasında takın.

17.1 Motor yağ seviyesinin kontrol edilmesi

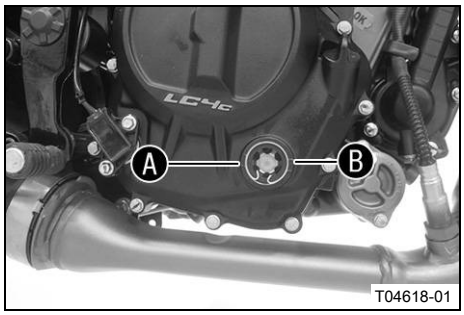

Şart

Motor işletim sıcaklığında.

Ön çalışma

– Motosikleti yatay bir yüzey üzerinde dik konuma getirin.

Ana çalışma

– Motor yağ seviyesini kontrol edin.

Bilgi

Motoru stop ettirdikten sonra, bir dakika bekleyin ve ardından kontrol edin.

Motor yağı seviyesi, Ⓐ ve Ⓑ işaret çizgileri arasında olmalıdır.

» Motor yağı seviyesi, Ⓐ işaret çizgisinin altına düşerse:

– Motor yağı ilave edin. (S. 107)

» Motor yağı seviyesi, Ⓑ işaret çizgisinin üstünde olursa:

– Motor yağı seviyesini düzeltin.

17.2 Motor yağının ve yağ filtresinin değiştirilmesi, yağ süzgecinin temizlenmesi

İkaz

Haşlanma tehlikesi Motor yağı ve şanzıman yağı, motosikletin işletilmesi sırasında ısınır.

– Uygun koruyucu elbise ve koruyucu eldiven kullanın.

– Haşlanma durumunda, ilgili yeri derhal ılık su altına tutun.

Uyarı

Çevrenin tehlikeye atılması Sorunlu maddeler, çevreye zarar verirler.

– Yağları, gres yağlarını, filtreleri, yakıtları, temizlik maddelerini, fren sıvısını vs. usulüne uygun şekilde ve geçerli yönetmeliklere göre bertaraf edin.

Bilgi

Motor yağını, motor sıcakken boşaltın.

Ön çalışma

– Motosikleti, yatay bir yüzey üzerinde yan ayaklık üzerinde park edin.

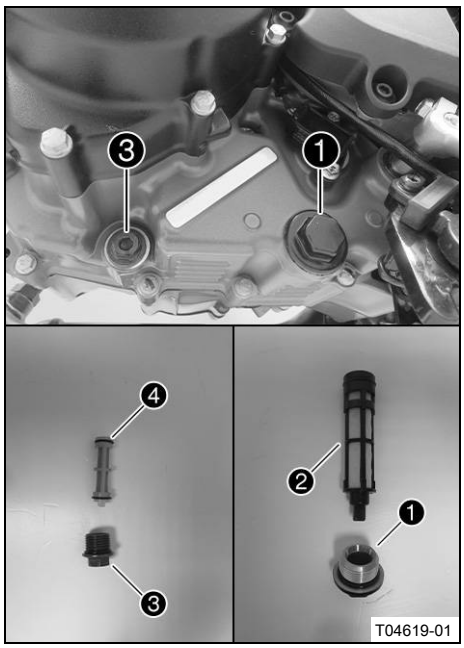

Ana çalışma

– Motorun altına uygun bir hazne yerleştirin.
– O-halkalı yağ tahliye vidasını ❶ çıkarın.
– O-halkalı yağ süzgecini ❷ çıkarın.
– Kapak vidasını ❸ yağ süzgeci ❹ ile birlikte çıkarın.
– Motor yağının tamamen akarak boşalmasını bekleyin.
– Yağ tahliye vidasını ve yağ süzgeçlerini esaslıca temizleyin.
– Yağ süzgecini ❷ konumlandırın ve yağ tahliye vidasını ❶ O-halkası ile birlikte monte edin ve sıkın.

Öngörülen değer

Yağ tahliye vidası	M24x1,5	12,5 Nm

– Kapak vidasını ❸ yağ süzgeci ❹ ve O-halkası ile birlikte monte edin ve sıkın.

Öngörülen değer

Küçük yağ süzgeci kapak vidası	M17x1,5	11 Nm

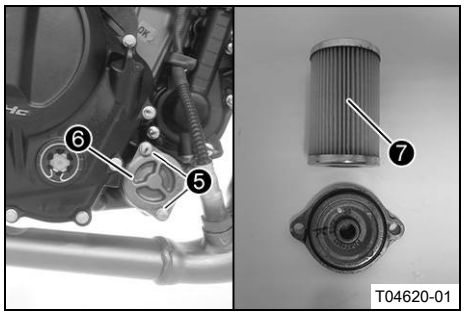

– Vidaları ❺ çıkarın. Yağ filtresi kapağını ❻ O-halkası ile birlikte çıkarın.
– Yağ filtresini ❼ yağ filtresi gövdesinden çekerek çıkarın.
– Motor yağının tamamen akarak boşalmasını bekleyin.
– Parçaları ve conta yüzeyini esaslıca temizleyin.

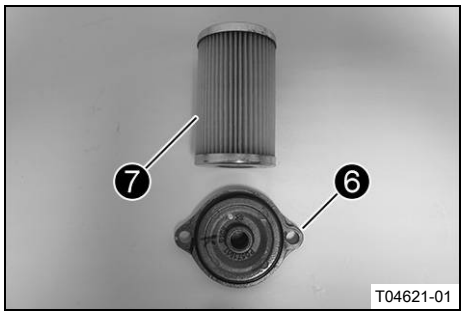

– Yağ filtresini ❼ yerleştirin.
– Yağ filtresi kapağının O-halkasını yağlayın. Yağ filtresi kapağını ❻ monte edin.
– Vidaları ❺ monte edin ve sıkın.

Öngörülen değer

Yağ filtresi kapağı vidası	M6	9 Nm

Bilgi
Çok az motor yağı bulunması veya düşük kalitedeki yağ, motorun erken aşınmasına yol açar.

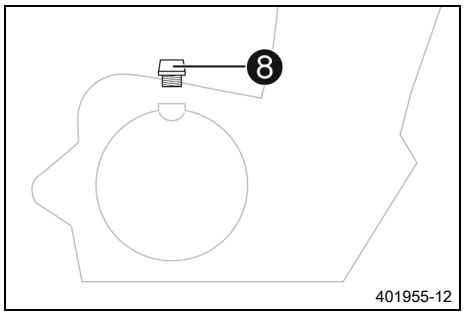

– Yağ doldurma vidasını ❽ O-halkasıyla birlikte çıkarın ve motor yağı doldurun.

Motor yağı	1,2 l	Motor yağı (SAE 5W/40) (S. 124)

– O-halkalı yağ doldurma vidasını monte edin ve sıkın.

Tehlike
Zehirlenme tehlikesi Egzoz gazları zehirlidir ve bayılmalara ve ölüme yol açabilirler.
- Motoru çalıştırırken daima yeterli havalandırma mevcut olmasını sağlayın.
- Motoru kapalı bir mekânda çalıştıracaksanız veya bir süre çalışır halde bırakacaksınız, uygun bir emme tertibatı kullanın.

– Motoru çalıştırın ve sızdırmazlık açısından kontrol edin.

Ek çalışma
– Motor yağ seviyesini kontrol edin. (📖 S. 105)

17.3 Motor yağı ilave edilmesi

Bilgi
Çok az motor yağı bulunması veya düşük kalitedeki yağ, motorun erken aşınmasına yol açar.

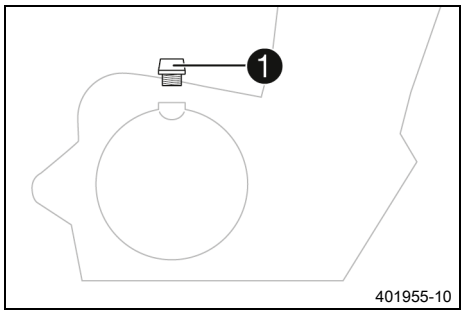

Ana çalışma
– Yağ doldurma vidasını ❶ O-halkasıyla birlikte çıkarın ve motor yağı doldurun.

Motor yağı (SAE 5W/40) (📖 S. 124)

Bilgi
Motor yağının optimum performansı açısından, farklı motor yağlarının karıştırılmaması tavsiye edilir.
KTM, gerekirse bir motor yağı değişimi yapılmasını tavsiye eder.

– O-halkalı yağ doldurma vidasını monte edin ve sıkın.

Tehlike
Zehirlenme tehlikesi Egzoz gazları zehirlidir ve bayılmalara ve ölüme yol açabilirler.
- Motoru çalıştırırken daima yeterli havalandırma mevcut olmasını sağlayın.
- Motoru kapalı bir mekânda çalıştıracaksanız veya bir süre çalışır halde bırakacaksınız, uygun bir emme tertibatı kullanın.

– Motoru çalıştırın ve sızdırmazlık açısından kontrol edin.

Ek çalışma
– Motor yağ seviyesini kontrol edin. (📖 S. 105)

18.1 Motosikletin temizlenmesi

Uyarı

Malzeme hasarı Yüksek basınçlı temizleyicinin yanlış kullanılması halinde parçalar hasar görebilir veya tahrip olabilir.

Yüksek basınç nedeniyle elektrikli parçalara, fişlere, bowden kablolarına, yataklara vs. su girebilir.

Yüksek basınç, arızalara yol açar ve parçaları tahrip eder.

– Su huzmesini doğrudan elektrikli parçalara, fişlere, bowden kablolarına veya yataklara tutmayın.
– Yüksek basınçlı temizleyicinin nozulu ile parça arasında asgari bir mesafe bırakın.

Asgari mesafe	60 cm

Uyarı

Çevrenin tehlikeye atılması Sorunlu maddeler, çevreye zarar verirler.

– Yağları, gres yağlarını, filtreleri, yakıtları, temizlik maddelerini, fren sıvısını vs. usulüne uygun şekilde ve geçerli yönetmeliklere göre bertaraf edin.

Bilgi

Motosikletin değerini ve görünümünü uzun bir süre boyunca korumak için düzenli olarak temizleyin.
Temizlik işlemi sırasında motosikletin doğrudan güneş ışınlarına maruz kalmasını önleyin.

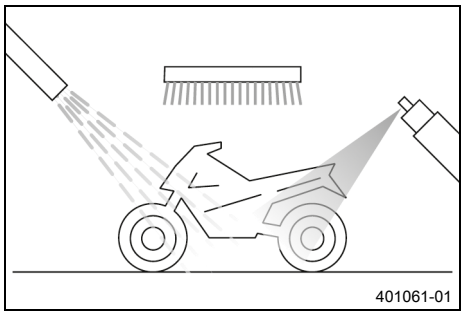

– Su girişini önlemek için, egzoz tertibatını kapatın.
– Kaba kirleri önceden yumuşak bir su jeti ile temizleyin.
– Aşırı kirlenmiş yerlere piyasadan temin edilebilen bir motosiklet temizleyici tatbik edin ve ek olarak bir fırça ile sürün.

Motosiklet temizleyici (📖 S. 126)

Bilgi

Piyasadan temin edilebilen bir motosiklet temizleyicinin ilave edildiği sıcak su ve yumuşak bir sünger kullanın.
Motosiklet temizleyiciyi hiçbir zaman kuru motosiklet üzerine tatbik etmeyin; daima önce su ile yıkayın.
Motosiklet tuz atılan yollarda kullanıldıysa, motosikleti soğuk suyla temizleyin. Sıcak su, tuzun etkisini güçlendirir.

– Motosiklet, esaslıca yumuşak bir su jeti ile yıkandıktan sonra, iyice kurumaya bırakılmalıdır.
– Egzoz tertibatının kapağını çıkarın.

İkaz

Kaza tehlikesi Islaklık ve kir, fren tertibatını olumsuz etkiler.

– Fren balatalarını ve fren disklerini kurutmak ve kirden arındırmak için birkaç kere dikkatlice fren yapın.

– Temizlik işleminden sonra, motor, işletme sıcaklığına ulaşana kadar aracı çok kısa bir mesafe boyunca sürün.

Bilgi
Isı sayesinde, motorun ve fren tertibatının erişilmeyen kısımlarındaki su da buharlaşır.

– Gidon armatürlerindeki manşetleri geriye itin ki, iç kısımlara girmiş olan su buharlaşsın.
– Motosiklet soğuduktan sonra, tüm kayma ve yatak yerlerini yağlayın.
– Zinciri temizleyin. (📖 S. 67)
– Çıplak metal parçalarına (fren diskleri ve egzoz tertibatı hariç) pas önleyici madde tatbik edin.

Boyalar, metaller ve lastikler için koruyucu maddeler (📖 S. 126)

– Boyanmış tüm parçalara yumuşak bir vernik koruyucu madde uygulayın.

Boyalar, plastik ve krom için parlak sprey (📖 S. 126)

Bilgi
Teslim durumunda, mat plastik parçaları parlatmayın, çünkü bu şekilde malzeme kalitesi yüksek oranda olumsuz etkilenir.

– Tüm plastik parçalara ve toz boya kaplı parçalara yumuşak bir temizlik ve koruma maddesi tatbik edin.

Parlak ve mat boyalar için, metal ve plastik yüzeyler için özel temizleyici (📖 S. 126)

– Kontak ve gidon kilidini yağlayın.

Üniversal yağ spreyi (📖 S. 126)

18.2 Kışın işletme için kontrol ve bakım işlemleri

Bilgi
Motosiklet kışın da kullanılacaksa, caddelere eritici tuz atıldığı hesaba katılmalıdır. Bundan dolayı, aşındırıcı etkisi olan eritici tuza karşı önlemler alınmalıdır.
Motosiklet tuz atılan yollarda kullanıldıysa, motosikleti soğuk suyla temizleyin. Sıcak su, tuzun etkisini güçlendirir.

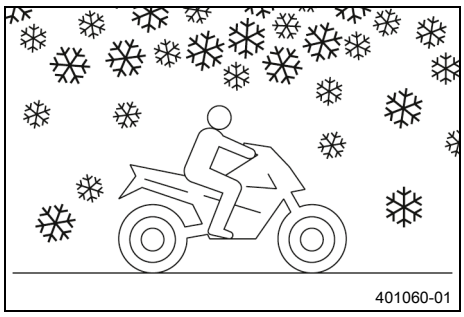
401060-01

– Motosikleti temizleyin. (📖 S. 108)
– Frenleri temizleyin.

Bilgi
Kar eritici tuz serpilmiş yollar üzerindeki **HER** sürüş sonunda motosiklet, fren kaliperleri ve fren balataları, soğumuş ve monte edilmiş durumda, esaslıca soğuk su ile temizlenmeli ve iyice kurutulmalıdır.

– Motora, salıncağa ve diğer tüm çıplak veya galvanizli parçalara (fren diskleri hariç), balmumu bazlı bir pas önleyici madde uygulayın.

Bilgi
Fren disklerine pas önleyici madde temas etmemelidir; aksi takdirde fren etkisi azaltılır.

– Zinciri temizleyin. (📖 S. 67)

19.1 Muhafaza etme

Bilgi
Motosikleti uzun bir süre trafiğe çıkarmamayı düşünüyorsanız, aşağıdaki önlemleri almalı veya alınmasını sağlamalısınız.
Motosikleti trafikten çekmeden önce, tüm parçaların işlevini ve aşınma durumunu kontrol edin. Servis işlemleri, onarımlar veya yapısal değişiklikler gerektiğinde, bu işlemler, trafikten çekme sırasında (tamirhaneler için daha düşük kapasite kullanım oranı) yapılmalıdır. Böylece, sezon başlangıcında, tamirhanelerde uzun bekleme süreleri önlenmiş olur.

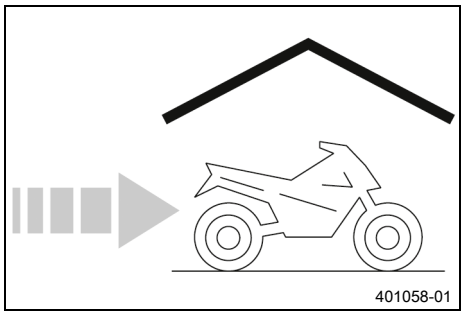

– Motosikletin, trafikten geçici süre için çekilmesinden önceki son yakıt ikmali sırasında, yakıt katkı maddesi ekleyin.

Yakıt katkı maddesi (📖 S. 126)

– Yakıt ikmali yapın. (📖 S. 58)

İpucu
Yakıt deposunu talimata uygun şekilde komple doldurun, bu sırada mümkün olduğunca düşük etanol oranlı yakıt kullanın.

– Motosikleti temizleyin. (📖 S. 108)
– Motor yağını ve yağ filtresini değiştirin, yağ süzgecini temizleyin. 🔧 (📖 S. 105)
– Antifriz ve soğutma sıvı seviyesini kontrol edin. (📖 S. 97)
– Lastik basıncını kontrol edin. (📖 S. 86)
– 12 V aküyü sökün. 🔧 (📖 S. 87)
– 12 V aküyü şarj edin. 🔧 (📖 S. 88)

Öngörülen değer

Doğrudan güneş ışınları olmaksızın 12 V akünün muhafaza edilme sıcaklığı	0 … 35 °C

– Aracı, büyük sıcaklık dalgalanmalarına maruz kalmayan bir yerde muhafaza etmek üzere park edin.

Bilgi
KTM, motosikletin yukarı kaldırılmasını tavsiye eder.

– Motosikleti, kaldırma tertibatı ile arka kısımdan kaldırın. (📖 S. 63)
– Motosikleti kaldırma tertibatı ile ön kısımdan kaldırın. (📖 S. 63)
– Motosikleti, hava geçiren bir branda veya örtü ile örtün.

Bilgi
Hava geçirmez malzemeler kullanılmamalıdır, çünkü aksi takdirde nem dışarı çıkamaz ve paslanma oluşur.
Trafikten çekilmiş bir motosikletin motorunu kısa süreli olarak çalıştırmak hiç de iyi değildir. Motor bu sırada yeterince ısınmadığı için, yanma işlemi sırasında oluşan su buharı yoğuşur ve supapların ve egzoz sisteminin paslanmasına yol açar.

◆

19.2 Araç garajda tutulduktan sonra çalıştırma

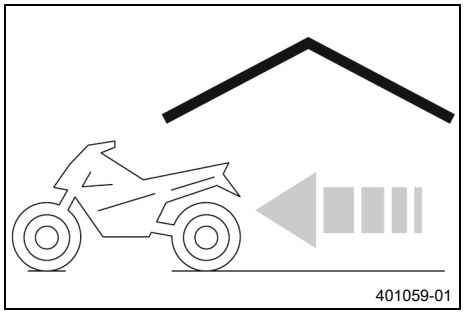

- Motosikleti kaldırma tertibatından ön kısımdan alın. (📖 S. 64)
- Motosikleti kaldırma tertibatından arka kısımdan alın. (📖 S. 63)
- 12 V aküyü monte edin. 🔧 (📖 S. 87)
- Saati ve tarihi ayarlayın. (📖 S. 43)
- Her çalıştırma işleminden önce, kontrol ve bakım işlemleri yapılmalıdır. (📖 S. 50)
- Bir deneme sürüşü gerçekleştirin.

Hata	Olası nedeni	Önlem
Motor, start düğmesine basıldığında, marşı basmıyor	Kumanda hatası	– Çalıştırma işlemine ilişkin işlem adımlarını gerçekleştirin. (📖 S. 50)
	12-V akünün deşarj edilmesi	– 12 V aküyü şarj edin. 🔧 (📖 S. 88)
	Sigorta **1**, **3**, **4** veya **7** erimiş	– Münferit elektrik tüketicileri sigortalarını değiştirin. (📖 S. 92)
	Marş motorunda şase bağlantısı mevcut değil	– Şasi bağlantısını kontrol edin.
Motorun marşı sadece, debriyaj kolu çekili iken, basıyor	Motor bir vitese takılı	– Şanzımanı rölanti konumuna alın.
	Motor bir vitese takılmış ve yan ayaklık açıktır	– Şanzımanı rölanti konumuna alın.
Motorun marşı basıyor, fakat motor çalışmıyor	Kumanda hatası	– Çalıştırma işlemine ilişkin işlem adımlarını gerçekleştirin. (📖 S. 50)
	Hızlı bağlantı elemanı kaplini birbirine takılı değil	– Hızlı bağlantı elemanı kaplini birbirine takılmalıdır.
	Elektronik yakıt enjeksiyonu düzeninde hatalı fonksiyon	– Hata kayıt belleğini, KTM diagnoz aracı ile okuyun. 🔧
Motor çok az güce sahip	Hava filtresi aşırı kirlenmiş	– Hava filtresini değiştirin.
	Yakıt filtresi aşırı kirlenmiş	– Yakıt basıncını kontrol edin. 🔧
	Elektronik yakıt enjeksiyonu düzeninde hatalı fonksiyon	– Hata kayıt belleğini, KTM diagnoz aracı ile okuyun. 🔧
Motor aşırı ısınıyor	Soğutma sisteminde çok az soğutma sıvısı	– Soğutma sistemini sızdırmazlık yönünden kontrol edin. – Soğutma sıvı seviyesini kontrol edin. (📖 S. 98)
	Radyatör kanatçıkları aşırı kirlenmiş	– Radyatör kanatçıklarını temizleyin.
	Soğutma sisteminde köpük oluşması	– Soğutma sıvısını boşaltın. 🔧 (📖 S. 99) – Soğutma sistemini doldurun/havalandırın. 🔧 (📖 S. 100)
	Termostat arızalı	– Termostatı kontrol edin. 🔧
	Sigorta **5** erimiş	– Münferit elektrik tüketicileri sigortalarını değiştirin. (📖 S. 92)
	Radyatör fanı sisteminde arıza	– Radyatör fan sistemini kontrol edin. 🔧
Hatalı işlev kontrol lambası sarı renkte yanıyor	Elektronik yakıt enjeksiyonu düzeninde hatalı fonksiyon	– Hata kayıt belleğini, KTM diagnoz aracı ile okuyun. 🔧
Motor, sürüş sırasında stop ediyor	Yakıt çok az	– Yakıt ikmali yapın. (📖 S. 58)
	Sigorta **1**, **3**, **4** veya **7** erimiş	– Münferit elektrik tüketicileri sigortalarını değiştirin. (📖 S. 92)
ABS ikaz lambası yanıyor	ABS sigortası erimiş	– ABS sigortalarını değiştirin. (📖 S. 91)
	Ön ve arka tekerlek arasındaki devir sayısı arasında aşırı sapma	– Aracı durdurun, kontağı kapatın, motoru yeniden çalıştırın.
	ABS'de hatalı işlev	– Hata kayıt belleğini, KTM diyagnoz aracı ile okuyun. 🔧
yüksek yağ sarfiyatı	Motor havalandırmasının hortumu bükülmüş	– Havalandırma hortumunun bükümlerini gidererek yerleştirin, gerekirse değiştirin.
	Motor yağı seviyesi aşırı yüksek	– Motor yağ seviyesini kontrol edin. (📖 S. 105)

Hata	Olası nedeni	Önlem
yüksek yağ sarfiyatı	Aşırı ince motor yağı (viskozite)	– Motor yağını ve yağ filtresini değiştirin, yağ süzgecini temizleyin. 🔧 (📖 S. 105)
Farlar ve park lambası işlev görmüyor	Sigorta **6** erimiş	– Münferit elektrik tüketicileri sigortalarını değiştirin. (📖 S. 92)
Sinyal lambası, fren lambası ve klakson çalışmıyor	Sigorta **4** veya **6** erimiş	– Münferit elektrik tüketicileri sigortalarını değiştirin. (📖 S. 92)
Saat, artık gösterilmiyor veya doğru gösterilmiyor	Sigorta **2** erimiş	– Münferit elektrik tüketicileri sigortalarını değiştirin. (📖 S. 92)
12-V akünün deşarj edilmesi	Araç park edildiğinde, kontak kapatılmamış	– 12 V aküyü şarj edin. 🔧 (📖 S. 88)
	12-V akü, şarj dinamosu tarafından şarj edilmiyor	– Şarj gerilimini kontrol edin. 🔧 – Sükunet akımını kontrol edin. 🔧
Kombi aygıtı, göstergede hiçbir şey göstermiyor	Sigorta **2** erimiş	– Münferit elektrik tüketicileri sigortalarını değiştirin. (📖 S. 92)
Kombi aygıtındaki hız göstergesi çalışmıyor	Hız göstergesinin kablo demeti hasarlı ya da fiş bağlantısı oksitlenmiş	– Kablo demetini ve fiş bağlantısını kontrol edin.

21.1 Motor

Model	1 silindirli 4 zamanlı Otto motoru, sıvı soğutmalı
Silindir hacmi	125 cm³
Strok	47,3 mm
Delik	58 mm
Sıkıştırma oranı	12,3:1
Kontrol düzeni	SOHC, dört supap - supaplar, damper kolu ile kontrol edilir, zincir üzerinden tahrik
Supap çapı Giriş	22,5 mm
Egzoz supap çapı	19 mm
Supap boşluğu giriş soğuk	0,08 … 0,12 mm
Supap boşluğu Egzoz soğuk	0,13 … 0,17 mm
Krank mili yataklaması	Kayar yatak
Biyel başı yatağı	Kayar yatak
Piston	Alüminyum, dövülmüş
Piston halkaları	Bir sıkıştırma halkası, bir konik yüzeyli halka, bir yağ sıyırma halkası
Motor yağlaması	Basınçlı yağlama
Primer dişli tahvil oranı	23:80
Debriyaj	Debriyaj yağ banyosu içinde / mekanik kumandalı
Şanzıman	6 vitesli şanzıman
Şanzıman tahvil oranı	
1. vites	11:33
2. vites	15:29
3. vites	18:26
4. vites	21:24
5. vites	23:22
6. vites	24:21
Karışım hazırlama	Elektronik yakıt enjeksiyonu 33 mm
Ateşleme tertibatı	Kontaksız kontrol edilen tam elektronik ateşleme tertibatı, dijital ateşleme ayarlı
Şarj dinamosu	12 V, 230 W
Buji	**Champion REK6ZMC**
Buji; elektrotlar arası mesafe	1 mm
Soğutma	Sıvı ile soğutma, soğutma sıvısının su pompası ile sürekli devirdaimi
Rölanti devir sayısı	1.650 ± 50 Dev/dk
Takviyeyle çalıştırma	Marş motoru

21.2 Motor için sıkma torkları

Tutma sacı vidası	M5	6 Nm Loctite®243™
Vites algılama sensörü vidası	M5	5,5 Nm Loctite®243™
Stator kablosu Tutma sacı vidası	M5x0,8	5,5 Nm Loctite®243™
Stator vidası	M5x0,8	7,5 Nm Loctite®243™
Yağ jeti	M5x0,8	5,5 Nm Loctite®243™
Bowden debriyaj kablosu tutucu sac vidası	M6	6 Nm Loctite®243™
Debriyaj kapağı radyal mil sızdır-mazlık halkası tutma sacı vidası	M6	12 Nm Loctite®243™
Debriyaj kapağı vidası	M6	11 Nm
Eksantrik mili dişlisi vidası	M6	11 Nm Loctite®243™
Eksantrik mili yatak mesnedi vidası	M6	10 Nm
Kilitleme levyesi vidası	M6	11 Nm Loctite®243™
Kontrol zinciri gerici vidası	M6	11 Nm
Kontrol zinciri germe rayı vidası	M6	11 Nm Loctite®243™
Marş motoru vidası	M6	11 Nm
Motor gövdesi vidası	M6x40	12 Nm
Motor gövdesi vidası	M6x60	12 Nm Loctite®243™
Motor havalandırma sacı vidası	M6	11 Nm Loctite®243™
Serbest dönen dişli Tutma sacı vidası	M6	11 Nm Loctite®243™
Silindir kafası vidası	M6	11 Nm
Su pompası çarkı somunu	M6	8 Nm Loctite®243™
Su pompası kapağı vidası	M6	11 Nm
Su pompası tahliye deliği kapak vidası	M6	11 Nm Loctite®243™
Supap kapağı vidası	M6	11 Nm
Şarj dinamosu kapağı vidası	M6	11 Nm
Vites değiştirme kilidi vidası	M6	11 Nm Loctite®243™
Yağ filtresi kapağı vidası	M6	9 Nm
Yağ pompası vidası	M6	11 Nm Loctite®243™
Yatak emniyete alma vidası	M6	11 Nm Loctite®243™

Zincir bozulma koruması vidası	M6	5,5 Nm Loctite®243™
Zincir pinyon dişlisi vidası	M6	12 Nm
Biyel başı yatağı vidası	M7x1	1. kademe 9,8 Nm 2. kademe 60° Dişli yağlanmış
Ara mil - dişli çarkı vidası	M8	39 Nm Loctite®243™
Egzoz flanşı saplama vidası	M8	21 Nm
Egzoz flanşı somunu	M8	21 Nm
Vites milinin yaylı dayanak vidası	M8x1,25	20,5 Nm Loctite®243™
Buji	M10x1	11 Nm
Supap iteceği dingili kapak vidası	M10x1	11 Nm Loctite®243™
Yağ basıncı anahtarı	M10x1	12,5 Nm
Silindir kafası vidası	M10x1,25	43 Nm Vida dişi yağlanmış, kafa dayama yüzeyine gres yağı tatbik edilmiş
Soğutma sıvısı sıcaklık sensörü	M10x1,5	13 Nm
Rotor vidası	M12x1,5	119 Nm
Debriyaj kamı somunu	M14LHx1	66 Nm Loctite®243™
Birincil dişli çarkı somunu / Kontrol zincir dişlisi somunu	M16x1,5	109 Nm Loctite®243™
Yağ tahliye vidası	M24x1,5	12,5 Nm
Ara mil için tahrik dişli çarkı somunu	M28	65 Nm Loctite®243™

21.3 Dolum miktarları

21.3.1 Motor yağı

Motor yağı	1,2 l	Motor yağı (SAE 5W/40) (📖 S. 124)

21.3.2 Soğutma sıvısı

Soğutma sıvısı	1 l	Soğutma sıvısı (📖 S. 124)

21.3.3 Yakıt

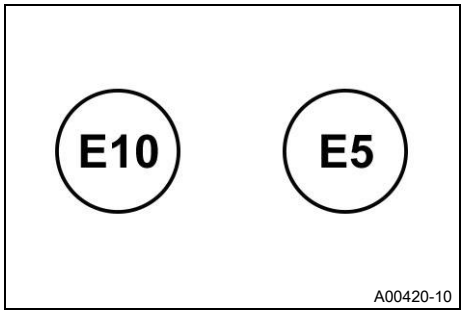

AB yakıt pompalarındaki işareti dikkate alın.

Toplam yakıt deposu hacmi, yakl.	15 l	Süper yakıt, kurşunsuz (ROZ 95) (📖 S. 125)

Yakl. yakıt rezervi	1,5 l

21.4 Şasi

Çerçeve	Çelik borulardan ızgara boru çerçevesi, toz boya kaplı
Çatal	**WP Suspension**
Süspansiyon kolu	**WP Suspension**
Fren tertibatı	
Ön	4 piston fren kaliperli disk fren
Arka	Tek pistonlu fren kaliperli disk fren, yüzer yataklamalı
Yay hareket mesafesi	
Ön	150 mm
Arka	150 mm
Fren diskleri - çaplar	
Ön	320 mm
Arka	240 mm
Fren diskleri - aşınma sınırları	
Ön	4,5 mm
Arka	4,5 mm
Sadece sürücü lastik basıncı	
Ön	2,0 bar
Arka	2,0 bar
Yolcu / tam araç yükü ile lastik basıncı	
Ön	2,0 bar
Arka	2,2 bar
Sekonder tahvil oranı	14:45 **Bilgi** Aktarma oranı değişikliklerine izin verilmemektedir ve hatalı fonksiyonlara yol açabilir.
Zincir	5/8 x 1/4” (520) X-halkası
Kumanda kafası açısı	66°
Tekerlek arası açıklığı	1.370 mm
Yük olmadan koltuk yüksekliği	800 mm

Yük olmaksızın altboşluk yüksekliği	175 mm
Boş ağırlık	154 kg
İzin verilen maksimum dingil yükü, ön	127 kg
İzin verilen maksimum dingil yükü, arka	228 kg
İzin verilen maksimum toplam ağırlık	355 kg

21.5 Elektrik düzeni

12 V akü	ETZ-9-BS	Akü gerilimi: 12 V Anma kapasitesi: 8 Ah bakım gerektirmez
Sigorta	75011088010	10 A
Sigorta	75011088015	15 A
Sigorta	75011088020	20 A
Sigorta	75011088030	30 A
Far	LED	
Park lambası	LED	
Kombi aygıtı aydınlatması ve ikaz lambaları	LED	
Sinyal lambası	LED	
Fren lambası/arka ışık	LED	
Plaka ışığı	LED	

21.6 Dış lastikler

Ön lastik	**Arka lastik**
110/70 ZR 17 M/C 54W TL Michelin Road 5	**150/60 ZR 17 M/C 66W TL** Michelin Road 5
110/70 ZR 17 M/C 54W TL Metzeler Sportec M9	**150/60 ZR 17 M/C 66W TL** Metzeler Sportec M9
Belirtilen lastikler olası seri lastik donanımlardan birini teşkil etmektedir. Olası alternatif üreticiler için yetkili bir bayi veya kalifye lastik satıcısı ile irtibata geçin. İlgili geçerli izin yönetmelikleri ve ayrıca ilgili teknik spesifikasyonlara uyulmalıdır. Daha geniş bilgiyi, Servis alanında, şurada bulursunuz: KTM.COM	

21.7 Çatal

Çatal ürün numarası	0960C101W201102
Çatal	**WP Suspension**
Ön gerilim soketi/soketleri ile beraber yay uzunluğu	360 mm
Çatal uzunluğu	753 mm

Çatal yağı	425 ± 5 ml	Çatal yağı (SAE 5) (📖 S. 124)

21.8 Süspansiyon kolu

Süspansiyon kolu ürün sipariş numarası	0960C401W313102
Süspansiyon kolu	**WP Suspension**
Yay öngerilimi	
Standart	13 mm
Statik bel verme	8 mm
Sürücü bel vermesi	51 mm
Toplam uzunluk	326 mm

21.9 Şasi için sıkma torkları

Diğer şasi vidaları	M4	4 Nm
Arka ışık vidası	M5	5 Nm
Bowden debriyaj kablosu kılavuzu vidası	M5	5 Nm
Diğer şasi somunları	M5	5 Nm
Diğer şasi vidaları	M5	5 Nm
Kombi aygıtı vidası	M5	4 Nm
Takometre tutucu kapak vidası	M5	5 Nm
Yakıt deposu kapağı vidası	M5	5 Nm
Zincir koruma tertibatı vidası	M5	7 Nm
ABS hortum kelepçesi vidası	M6	7 Nm
ABS modülü vidası	M6	7 Nm
ABS modülünün çerçeveye montajı için öngörülmüş tutma sacı için vida	M6	7 Nm
Arka çamurluk vidası	M6	9 Nm
Arka fren silindiri vidası	M6	7 Nm
Arka taraf alt kısım vidası	M6	5 Nm
Arka tekerlek freni fren sıvı kabı vidası	M6	7 Nm
Arka tekerlek freni sıvı kabı kapak emniyetinin vidası	M6	7 Nm
Ateşleme bobini vidası	M6	8 Nm
Depo vidası	M6	11 Nm
Devrilme sensörü vidası	M6	9 Nm
Diğer şasi somunları	M6	15 Nm
Diğer şasi vidaları	M6	9 Nm
Far maskesi vidası	M6	11 Nm **Loctite®243™**
Fren hortumu kelepçesi vidası	M6	7 Nm
Hava filtresi kutusu vidası	M6	7 Nm
Kontak anahtarı vidası (kullanıldıktan sonra atılan vida)	M6	13 Nm
Koruyucu sac vidası	M6	9 Nm
Ön çamurluk vidası	M6	6 Nm

Ön fren diski vidası	M6	18 Nm
Ön koltuk sabitleme vidası	M6	6 Nm
Plaka tutucusu vidası	M6	7 Nm
Radyatör koruma tertibatı vidası	M6	8 Nm
Radyatör tutucu vidası	M6	6 Nm
Salıncaktaki zincir koruma tertibatı vidası	M6	9 Nm
Sönümleme bloku vidası	M6	9 Nm
Süspansiyon takozu vidası	M6	7 Nm
Takometre tutucu sıkıştırma vidası	M6	2 Nm
Tekerlek devir sayısı sensörü tutucusu vidası	M6	9 Nm
Tekerlek devir sayısı sensörü vidası - Arka tekerlek	M6	7 Nm Loctite®243™
Üst ön susturucu vidası	M6	11 Nm
Yakıt buharlaşma valfi tutucusu vidası	M6	9 Nm
Yakıt deposu kaplaması vidası	M6	6 Nm
Yakıt pompası vidası	M6	9 Nm
Yan ayaklık Mıknatıs tutucu vidası	M6	5 Nm Loctite®243™
Yan ayaklık sensörü kablo tutucusu vidası	M6	5 Nm Loctite®243™
Yan ayaklık sensörü vidası	M6	5 Nm
Yön saptırma vites değiştirme pedalı vidası	M6	16 Nm Loctite®243™
Zincir kayma önleme tertibatı vidası	M6	9 Nm
Zincir koruma tertibatı vidası	M6	9 Nm
Zincir pinyon dişlisi kapağının vidası	M6	11 Nm
Alt çatal köprüsü vidası	M8	12 Nm
Alt ön susturucu vidası	M8	21 Nm
Arka fren diski vidası	M8	30 Nm
Arka taraf koltuk sabitleme vidası	M8	18 Nm
Ayak dayama yeri taşıyıcısı vidası	M8	21 Nm
Ayak fren pedalı vidası	M8	16 Nm Loctite®243™
Çatal çıkıntısı vidası	M8	16 Nm
Diğer şasi somunları	M8	30 Nm
Diğer şasi vidaları	M8	25 Nm
Gidon sıkıştırma köprüsü vidası	M8	20 Nm
Klakson vidası	M8	16 Nm
Koltuk oturma sacı vidası	M8	18 Nm
Motor taşıyıcısındaki kaza durumu koruyucu barın vidası	M8	19 Nm
Motor taşıyıcısını şasiye sabitlemek için vida	M8	26 Nm

Ön fren kaliperi vidası	M8	29 Nm
Ön koltuk sabitleme vidası	M8	20 Nm
Tutma kayışı vidası	M8	21 Nm
Üst çatal köprüsü vidası	M8	17 Nm
Yolcu ayak dayama yeri taşıyıcısı vidası	M8	21 Nm
Zincir dişlisi somunu	M8	30 Nm Loctite®243™
Alt süspansiyon kolu vidalama düzeni	M10	50 Nm Loctite®243™
Alt viraj desteği vidası	M10	43 Nm Loctite®620™
Diğer şasi somunları	M10	50 Nm
Diğer şasi vidaları	M10	46 Nm
Dikiz aynası somunu	M10	23 Nm
Fren hattı İçi boş vidası	M10	24 Nm
Gidon yuvası vidalama düzeni	M10	21 Nm
Motor taşıyıcısını motora sabitlemek için vida	M10	44 Nm
Motoru şasiye sabitleme vidası	M10	44 Nm Loctite®243™
Üst süspansiyon kolu vidası	M10	50 Nm Loctite®243™
Üst viraj desteği vidası	M10	43 Nm
Yan ayaklık vidalama düzeni	M10	32 Nm
Zincir dişlisi saplama cıvatası	M10x1,25	50 Nm
Salıncak piminin somunu	M14	100 Nm
Arka dingil pimi somunu	M16	100 Nm
Salıncak yataklaması ayar halkası	M22	9 Nm
Üst kontrol kafası vidası	M22	74 Nm
Ön dingil pimi vidası	M24	45 Nm
Kumanda kafası somunu	M30	1. kademe 45 Nm 2. kademe (çözme, saatin tersi yönde) 2 tur 3. kademe 5 Nm

22.1 Uygunluk beyanları

Bilgi
Fonksiyon ve donanım kapsamı modele bağlıdır ve belirtilen tüm telsiz sistemlerini ve uygulama alanlarını kapsamayabilir.

İşbu belge ile **JNS Instruments Ltd.**, **320T1100** telsiz sistemi tipinin ilişkili yönetmeliklere uygun olduğunu açıklamaktadır. Uygunluk beyanının eksiksiz metni aşağıdaki internet adresi altında mevcuttur.
Sertifika web sitesi: https://www.ktm.com/320T1100

22.2 Ülkeye özel uygunluk beyanları



A01740-01

Çatal yağı (SAE 5)

Standart / Sınıflandırma

– SAE (📖 S. 127) (SAE 5)

Öngörülen değer

– Sadece verilmiş olan standarda uygun (bkz. hazne üzerindeki bilgiler) ve ilgili özelliklere sahip olan yağlar kullanınız.

Tavsiye edilen tedarikçi

MOTOREX®

– **Racing Fork Oil**

Fren sıvısı DOT 4 / DOT 5.1

Standart / Sınıflandırma

– DOT

Öngörülen değer

– Sadece verilmiş olan standarda uygun (bkz. hazne üzerindeki bilgiler) ve ilgili özelliklere sahip olan fren sıvısı kullanın.

Tavsiye edilen tedarikçi

Castrol

– **REACT PERFORMANCE DOT 4**

MOTOREX®

– **Brake Fluid DOT 5.1**

Motor yağı (SAE 5W/40)

Standart / Sınıflandırma

– JASO T903 MA2 (📖 S. 127)

– SAE (📖 S. 127) (SAE 5W/40)

Öngörülen değer

– Sadece, verilmiş olan standarda uygun (bkz. hazne üzerindeki bilgiler) ve ilgili özelliklere sahip olan motor yağı kullanın.

Tam sentetik motor yağı

Tavsiye edilen tedarikçi

MOTOREX®

– **Power Synt 4T**

Soğutma sıvısı

Öngörülen değer

– Alüminyum motorlar için sadece korozyon koruma katkılı yüksek kaliteli, silikat içermeyen soğutma sıvısı kullanın. Düşük değerli ve uygun olmayan antifrizler kullanıldığında, paslanma, tortu ve köpüklenme söz konusu olur.

– Saf su kullanmayın, çünkü korozyona karşı koruma ve yağlama özellikleri gibi talepler sadece soğutma sıvısı tarafından karşılanabilmektedir.

– Sadece verilmiş olan bilgilere uygun (bkz. hazne üzerindeki bilgiler) ve ilgili özelliklere sahip olan soğutma sıvısı kullanın.

Donmaya karşı koruma en az şuraya kadar:	−25 °C

Karışım oranı gerekli antifrize uyarlanmalıdır. Soğutma sıvısının inceltilmesi gerekiyorsa damıtılmış su kullanın.

Önceden karıştırılmış soğutma sıvısının kullanılması tavsiye edilmektedir.

Soğutma sıvısı üreticisinin, antifriz, inceltme ve diğer soğutma sıvılarıyla karıştırılabilirlik (uyumluluk) bilgilerini dikkate alın.

Tavsiye edilen tedarikçi
MOTOREX®
– **COOLANT M3.0**

Süper yakıt, kurşunsuz (ROZ 95)

Standart / Sınıflandırma
– DIN EN 228 (ROZ 95)

Öngörülen değer
– Sadece verilmiş olan standarda uygun veya buna eşdeğer kurşunsuz süper yakıt kullanın.
– % 10'a kadar olan etanol düzeyi (E10 yakıt) sorun değildir.

Bilgi
Metanol'den üretilmiş (örn. M15, M85, M100) veya % 10'dan fazla etanol (örn. E15, E25, E85, E100) içeren yakıt **kullanmayın**.

Boyalar, metaller ve lastikler için koruyucu maddeler

Tavsiye edilen tedarikçi
MOTOREX®
– Moto Protect

Boyalar, plastik ve krom için parlak sprey

Tavsiye edilen tedarikçi
MOTOREX®
– Moto Shine

Motosiklet temizleyici

Tavsiye edilen tedarikçi
MOTOREX®
– Moto Clean

Parlak ve mat boyalar için, metal ve plastik yüzeyler için özel temizleyici

Tavsiye edilen tedarikçi
MOTOREX®
– Quick Cleaner

Street zincir spreyi

Öngörülen değer

Tavsiye edilen tedarikçi
MOTOREX®
– Chainlube Road Strong

Uzun süre etkili gres yağı

Tavsiye edilen tedarikçi
MOTOREX®
– Bike Grease 2000

Üniversal yağ spreyi

Tavsiye edilen tedarikçi
MOTOREX®
– Joker 440 Synthetic

Yakıt katkı maddesi

Tavsiye edilen tedarikçi
MOTOREX®
– Fuel Stabilizer

Zincir temizleme maddesi

Tavsiye edilen tedarikçi
MOTOREX®
– Chain Clean

SAE

SAE vizkozite sınıfları, "Society of Automotive Engineers" tarafından belirlenmiştir ve yağların viskozitelerine göre tasnif edilmesine yararlar. Viskozite, sadece yağın bir özelliğini tanımlar ve kaliteye ilişkin olarak fikir vermez.

JASO T903 MA2

Çeşitli teknik gelişmeler motosikletler için ayrı bir spesifikasyon olan - **JASO T903 MA2** normunun geliştirilmesini gerektirdi.

Geçmişte, motosikletler için binek otomobil alanında yaygın olan motor yağları kullanılmaktaydı, çünkü özel motosiklet spesifikasyonları mevcut değildi.

Binek otomobil motorlarında büyük servis aralıkları talep edilmesine karşın, motosiklet motorlarında, yüksek devir sayılarında yüksek güç çıkışı ön plandadır.

Çoğu motosiklet motorunda, şanzıman ve debriyaj da aynı yağ ile yağlanır.

JASO T903 MA2 standardı, bu özel gereksinimleri karşılar.

ABS	Anti blokaj fren sistemi	Düz sürüş sırasında ve yanal kuvvetlerin etkisi olmaksızın, tekerleklerin bloke olmasını önleyen bir güvenlik sistemidir
-	KTMconnect	Telefon görüşmesi yapmak ve ses işletimi için uygun cep telefonları ve iletişim sistemleri ile telsiz iletişimi için sistem
OBD	On-Board-Diagnose (araç üzerinde diyagnoz)	Araç elektronik sisteminin öngörülen parametrelerini denetleyen araç sistemi
ATIR	Otomatik sinyal ışığını kapatma düzeni (''Automatic Turn Indicator Reset'')	Bir zaman veya katedilen yol sayacının geçmesinden sonra, sinyal ışıklarını otomatik olarak kapatan yazılımdır.
-	QUICKSHIFTER+	Debriyaj kullanmadan vites büyütme ve küçültme için motor ayar fonksiyonu

gerek.	gerekirse
karş.	karşılaştır
No.	Numara
olas.	olası
örn.	örneğin
Ürün sipariş no.	Ürün sipariş numarası
vb.	ve benzeri
vs.	vesaire
vs.	vesaire
yakl.	yaklaşık
yd.	ya da
ys.	yanısıra

28 SEMBOLLER DİZİNİ

28.1 Kırmızı semboller

Kırmızı semboller, derhal müdahale etmeyi gerektiren bir hata durumunu gösterirler.

	Yağ basıncı ikaz lambası kırmızı yanıyor – Yağ basıncı çok düşük. Hemen trafiğe uygun durun ve motoru durdurun.

28.2 Sarı ve turuncu semboller

Sarı ve turuncu semboller, kısa bir süre içinde müdahale etmeyi gerektiren bir hata durumunu gösterirler. Etkin sürüş yardımı düzenleri de sarı veya turuncu semboller aracılığıyla gösterilir.

	Hatalı fonksiyon kontrol lambası sarı renkte yanıyor – OBD ("On-Board Diagnose"), araç elektronik sisteminde hatalı bir fonksiyon tespit etti. Trafik kurallarına uygun bir şekilde durun ve yetkili bir KTM Servisi tamirhanesi ile irtibata geçin.
	ABS ikaz lambası sarı renkte yanıyor – ABS'de durum veya hata mesajı.
	ABS-Rear ikaz lambası sarı renkte yanıyor – ABS arka tekerlekte devre dışı.
	Hız sınırlayıcı kontrol lambası sarı renkte yanıyor – Hız sınırlayıcı işlevi açılmıştır, fakat hız sınırlayıcı etkin değildir.
	Genel ikaz lambası sarı renkte yanıyor – İşletme güvenliğine ilişkin bir uyarı/ikaz bilgisi algılanmıştır. Bu bilgi, göstergede ek olarak gösterilir.

28.3 Yeşil ve mavi semboller

Yeşil ve mavi semboller, bilgi verirler.

	Sinyal kontrol lambası, sinyal ritminde yeşil yanıp sönüyor – Sinyal lambası devrede.
	Rölanti kontrol lambası yeşil yanıyor – Şanzıman, rölanti konumuna geçmiştir.
	Hız sınırlayıcı kontrol lambası yeşil renkte yanıyor – Hız sınırlayıcı işlevi açılmıştır ve hız sınırlayıcı etkindir.
	Uzun far kontrol lambası mavi yanıyor – Uzun far açıktır.

1

12 V akü
Monte edilmesi . . . 87
Sökülmesi . . . 87
Şarj etme . . . 88

A

ABS . . . 73
ABS sigortaları
Değiştirilmesi . . . 91
ACC1
Ön . . . 95
ACC1 ve ACC2
Arka . . . 96
ACC2
Ön . . . 95
Acil Kapatma anahtarı . . . 16
Ana sigorta
Değiştirilmesi . . . 89
Anahtar numarası . . . 12
Anti blokaj fren sistemi . . . 73
Antifriz
Kontrol edilmesi . . . 97
Araca yük yüklenmesi . . . 49
Araç görünümü
Arka sağ . . . 11
Ön sol . . . 10
Araç tanım numarası . . . 12
Araç üzerindeki aletler . . . 19
Araçta çalışma ve işlem kuralları . . . 8
Arıza
Çekme . . . 57
Arka tekerlek
Monte edilmesi . . . 83
Sökülmesi . . . 82
Arka tekerlek göbeği sönümleme lastikleri
Kontrol edilmesi . . . 84
Ayak fren pedalı . . . 13, 21

B

Bagaj . . . 49

Ç

Çalıştırma
Araç garajda tutulduktan sonra . . . 112
Her çalıştırma işleminden önceki kontrol ve bakım işlemleri . . . 50
İlk çalıştırmaya ilişkin uyarılar . . . 48
Çalıştırma işlemi . . . 50
Çatal süspansiyon kolları
toz koruyucu manşetlerin temizlenmesi . . . 64
Çekme . . . 57
Çevre . . . 8

D

Debriyaj kolu . . . 13
Temel ayarın yapılması . . . 71
Debriyaj kolu boşluğu
Ayarlanması . . . 72
Kontrol edilmesi . . . 71
Direksiyon
Bloke edilmesi . . . 17
Kilidinin açılması . . . 17
Diyagnoz fişi . . . 95
Dolum miktarı
Motor yağı . . . 106, 117
Soğutma sıvısı . . . 117
Yakıt . . . 58, 118
Durma . . . 56

E

El freni kolu . . . 13
Temel ayarın yapılması . . . 74
Eşya gözü
USB yuvası . . . 16

F

Far
Aydınlatma mesafesinin ayarlanması . . . 94
Far açma-kapama düğmesi . . . 15
Far ayarı
Kontrol edilmesi . . . 94
Fren balata emniyeti
Arka tekerlek freninde kontrol edilmesi . . . 79
Ön tekerlek freninde kontrol edilmesi . . . 77
Fren balataları
Arka tekerlek freninde kontrol edilmesi . . . 79
Ön tekerlek freninde kontrol edilmesi . . . 77
Fren diskleri
Kontrol edilmesi . . . 74
Fren sıvı seviyesi
Arka tekerlek freninde kontrol edilmesi . . . 77
Ön tekerlek freninde kontrol edilmesi . . . 75
Fren sıvısı
Arka tekerleğinkinin ilave edilmesi . . . 78
Ön tekerleğinkinin ilave edilmesi . . . 75
Fren yapma . . . 55
Frenleme . . . 55

İÇİNDEKİLER DİZİNİ

G

Gaz kolu 13
Gidon kilidi 16
Güvenli işletme 7

H

Hata arama 113-114
Hatalı kullanım 6

I

İşletme maddeleri 9

K

Kışın işletme
Kontrol ve bakım işlemleri 109
Koltuk kilidi 19
Kombi anahtar 14
Kombi anahtarı
Genel bakış 14
Kombi aygıtı 22-47
ABS 31
ABS gösterge 27
Audio 36
Bağlanabilirlik 39
Bike Info 32
Bluetooth 39
Call gösterge 30
Clock Format 44
Date Format 44
Devir 26
Distance 45
Ekran 25
Elcik ısıtması (Opsiyonel) 28
Etkinleştirme ve deneme 22
Extra Functions 47
Favoriten 37
Favorites gösterge 29
Favorites-Anzeige 1-4 38
Fuel Cons 46
Genel bakış 22
Headset Type 41
Heated Grips (Opsiyonel) 36
Heating (Opsiyonel) 36, 46
Hız göstergesi 26
Hız sınırlayıcı 34
Hız sınırlayıcı göstergesi 27
Hız sınırlayıcı **State** 34
Kontrol lambaları 24
Kulaklık eşleştirme 40
Language 46
Menü 31
Motorcycle 31
Navigation 35
"Navigation" göstergesi (opsiyonel) 29
Quick Selector 1 38
Quick Selector 1 gösterge 29
Quick Selector 2 38
Quick Selector 2 gösterge 29
QUICKSHIFTER+ (opsiyonel) 42
Remote Control Mode (opsiyonel) 30
Saat 27
Ses seviyesi 35
Settings 37
Soğutma sıvısı sıcaklığı göstergesi 27
State 35
Telefonu eşleştir 39
Temperature 45
Trip 33
Trip 1 33
Trip 2 34
Units 45
Uyarılar 23
Vites konumu lambası 26
Warning 32
Yakıt seviyesi göstergesi 28
Kontak kilidi 16
Kontrol lambaları 24
Korna düğmesi 15
Koruyucu elbise 7
Kullanım Kılavuzu 8
Kullanım tanımlaması 6

L

Lastik basıncı
Kontrol edilmesi 86
Lastik durumu
Kontrol edilmesi 85

M

Motor
Alıştırma 49
Motor numarası 12
Motor yağ seviyesi
Kontrol edilmesi 105
Motor yağı
Değiştirilmesi 105
İlave edilmesi 107
Motosiklet
Kaldırma tertibatı ile arka kısımdan kaldırılması 63
Kaldırma tertibatı ile ön kısımdan kaldırılması 63
Kaldırma tertibatından arka kısımdan alınması 63
Kaldırma tertibatından ön kısımdan alınması . 64
Temizlenmesi 108

Muhafaza etme 111
Müşteri servisi 9

Ö

Ön tekerlek
Monte edilmesi 81
Sökülmesi 81

P

Park etme 56

Q

QUICKSHIFTER+ 52

R

Resimler 9

S

Saat
Ayarlanması 43
Servis 9
Servis planı 59-60
Sigorta
Münferit elektrik tüketicilerinin değiştirilmesi . . 92
Sinyal anahtarı 15
Soğutma sistemi 97
Doldurulması/havalandırılması 100
Soğutma sıvısı
Boşaltma 99
Soğutma sıvısı seviyesi
Kontrol edilmesi 97-98
Start düğmesi 16
Sürücü koltuğu
Çıkarılması 66
Monte edilmesi 66
Sürüş 52
İlk hareket 51
Süspansiyon kolu
Yay ön geriliminin ayarlanması 61

T

Tarih
Ayarlanması 43
Taşıma 57
Tehlike ikaz lambası anahtarı 14
Tehlike ikaz sistemi 14
Teknik aksesuar 9
Teknik Özellikler
Çatal 119
Dış lastikler 119
Dolum miktarları 117
Elektrik düzeni 119
Motor 115
Motor için sıkma torkları 116
Süspansiyon kolu 120
Şasi 118
Şasi için sıkma torkları 120
Teminat 9
Tip plakası 12
Tutma kayışı 20

U

USB yuvası 16
Uygunluk beyanları 123
Ülkeye özel 123

Ü

Üretici garantisi 9

V

Vites değiştirme 52
Vites değiştirme pedalı 20
Ayarlanması 61

Y

Yağ filtresi
Değiştirilmesi 105
Yağ süzgeçleri
Temizlenmesi 105
Yakıt deposu kapağı
Açılması 17
Kapatılması 19
Yakıt ikmali
Yakıt 58
Yan ayaklık 21
Yardımcı maddeler 9
Yedek parçalar 9
Yolcu ayak dayama yerleri 20
Yolcu koltuğu
Çıkarılması 65
Monte edilmesi 66

Z

Zincir
Kirlenme durumunun kontrol edilmesi 67
Kontrol edilmesi 69
Temizlenmesi 67
Zincir dişlisi
Kontrol edilmesi 69
Zincir gerginliği
Ayarlanması 68
Kontrol edilmesi 68
Zincir pinyon dişlisi
Kontrol edilmesi 69

3214956tr

25.07.2025



KTM Sportmotorcycle GmbH
5230 Mattighofen/Avusturya
KTM.COM

Fotoğraf: Mitterbauer/KISKA/KTM