KULLANIM KILAVUZU **2023**



Norden 901

Norden 901 Expedition

Ürün No. 3402675tr

Husqvarna®
MOTORCYCLES

SAYIN HUSQVARNA MOTORCYCLES MÜŞTERİSİ

Bir Husqvarna motosikletten yana kararınızı verdiğiniz için sizi gönülden tebrik etmek istiyoruz. Artık modern ve spor bir aracın sahibisiniz ve bakımları uygun şekilde yapıldığında size uzun yıllar boyunca keyifli anlar yaşatacak.

Size daima iyi ve güvenli sürüşler dileriz!

Lütfen aşağıya aracınızın seri numarasını kaydediniz.

Araç tanım numarası (📖 S. 14)	Bayi kaşesi
Motor numarası (📖 S. 15)	
Anahtar numarası (📖 S. 14)	

Kullanım kılavuzu yayınlama tarihinde bu serinin en güncel versiyonuna karşılık gelmekteydi. Konstrüktif geliştirmeden kaynaklanan küçük sapmalar, tamamen engellenemez.

Kılavuzun içerdiği tüm bilgiler, bağlayıcı değildir. Husqvarna Motorcycles GmbH şirketinin, bilhassa teknik bilgileri, fiyatları, renkleri, formları, malzemeleri, müşteri ve servis hizmetlerini, konstrüksiyonları, donanımları ve benzeri tertibatı, daha önce haber vermeksizin ve sebep göstermeksizin değiştirme ve de ikame sağlamadan geri çekme ve bunları yerel şartlara uyarlama hakkı ve de belirli bir modelin imalatını daha önceden haber vermeksizin durdurma hakkı saklıdır. Husqvarna, teslimat seçeneklerinden, şekillerden, resimlerden ve tanımlardan sapmalardan ve de baskı hataları ve yanlışlardan dolayı sorumluluk üstlenmez. Resimlerde görülen modeller, kısmen, seri teslimat kapsamına girmeyen özel donanımlar içerirler.

© 2024 Husqvarna Motorcycles GmbH, Mattighofen Avusturya

Tüm hakları saklıdır

Yeniden basımı, alıntı şeklinde de olsa, ve de her türlü çoğaltma işlemi, eser sahibinin yazılı iznine bağlıdır.

ISO 9001(12 100 6061)

Uluslararası Kalite Yönetimi Standardı ISO 9001'de söz edildiği anlamda, Husqvarna Motorcycles, mümkün olan en yüksek ürün kalitesine ulaşmayı sağlayan kalite güvence süreçlerini uygular.

Düzenleyen: TÜV SÜD Management Service GmbH

REG.NO. 12 100 6061

Husqvarna Motorcycles GmbH
Stallhofnerstraße 3
5230 Mattighofen, Avusturya

Bu doküman aşağıda belirtilen modeller için geçerlidir:

Norden 901 EU (F2803W1)

Norden 901 AR (F2842W1)

Norden 901 ASEAN (F2888W1)

Norden 901 CN (F2887W1)

Norden 901 Expedition EU (F2803W2)

3402675tr

26.04.2024

İÇİNDEKİLER

1 GÖSTERİM ARAÇLARI 6

1.1 Kullanılan semboller 6
1.2 Kullanılan yazı biçimlendirmeleri 6

2 GÜVENLİK UYARILARI 7

2.1 Kullanım tanımlaması - Amacına uygun kullanım 7
2.2 Hatalı kullanım 7
2.3 Güvenlik uyarıları 7
2.4 Tehlike dereceleri ve semboller 7
2.5 Değişiklik yapmaya karşı uyarı 8
2.6 Güvenli işletme 8
2.7 Koruyucu elbise 9
2.8 Araçta çalışma ve işlem kuralları 9
2.9 Çevre 9
2.10 Kullanım Kılavuzu 10

3 ÖNEMLİ UYARILAR 11

3.1 Üretici garantisi, teminat 11
3.2 İşletme maddeleri, yardımcı maddeler 11
3.3 Yedek parçalar, teknik aksesuar 11
3.4 Servis 11
3.5 Resimler 11
3.6 Müşteri servisi 11

4 ARAÇ GÖRÜNÜMÜ 12

4.1 Araç görünümü, ön sol (sembolik gösterim) 12
4.2 Araç görünümü, arka sağ (sembolik gösterim) 13

5 SERİ NUMARALARI 14

5.1 Araç tanım numarası 14
5.2 Tip plakası 14
5.3 Anahtar numarası 14
5.4 Motor numarası 15
5.5 Çatal ürün numarası 15
5.6 Süspansiyon kolu ürün sipariş numarası 15
5.7 Gidon amortisörü ürün sipariş numarası 15

6 KUMANDA ELEMANLARI 16

6.1 Debriyaj kolu 16
6.2 El freni kolu 16
6.3 Gaz kolu 16
6.4 Anahtarlar gidonun sol tarafında 16
6.4.1 Kombi anahtar 16
6.4.2 Far açma-kapama düğmesi 17
6.4.3 Hız ayarlama düzeninin düğmesi 17
6.4.4 Menü düğmeleri 18
6.4.5 Sinyal anahtarı 19
6.4.6 Korna düğmesi 19
6.5 Anahtarlar gidonun sağ tarafında 19
6.5.1 Start düğmesi/Acil kapatma anahtarı 19
6.6 Kontak ve direksiyon kilidi 20
6.7 Direksiyonun bloke edilmesi 20
6.8 Direksiyon kilidinin açılması 20
6.9 İlave far şalteri 21
6.10 Elektrikli aksesuar için priz 21
6.11 Yakıt deposu kapağının açılması 21
6.12 Yakıt deposu kapağının kapatılması 22
6.13 Yakıt muslukları 22
6.14 Sol eşya gözünün açılması 23
6.15 Sol eşya gözünün kapatılması 23
6.16 Sağ eşya gözünün açılması 24
6.17 Sağ eşya gözünün kapatılması 24
6.18 Araç üzerindeki aletler 25
6.19 Tutamaklar 25
6.20 Bagaj taşıyıcı 25
6.21 Koltuk kilidi 25
6.22 Yolcu ayak dayama yerleri 26
6.23 Vites değiştirme pedalı 26
6.24 Ayak fren pedalı 26
6.25 Yan ayaklık 27
6.26 Orta ayaklık (**Expedition**) 27

7 KOMBİ AYGITI 28

7.1 Kombi aygıtı 28
7.2 Etkinleştirme ve deneme 28
7.3 Uyarılar 29
7.4 Kaygan buz ikazı 29
7.5 Kontrol lambaları 30
7.6 Ekran 31
7.7 Explorer Display (opsiyonel) 32
7.8 Devir 33
7.9 Vites konumu lambası 33
7.10 Hız göstergesi 34
7.11 Hız ayarlama düzeni göstergesi 34
7.12 Saat 34
7.13 Çevre havası sıcaklık göstergesi 34
7.14 Ride-Mode gösterge 35
7.15 ABS gösterge 35
7.16 MTC gösterge 35
7.17 Soğutma sıvısı sıcaklığı göstergesi 35
7.18 Yakıt seviyesi göstergesi 36
7.19 Elcik ısıtması (tercihe bağlı) 36
7.20 Koltuk ısıtması (opsiyonel) 37
7.21 Favorites gösterge 37
7.22 Navigation gösterge 37
7.23 Call gösterge 37

7.24 Menü ... 38
7.24.1 Motorcycle ... 38
7.24.2 Ride Mode ... 38
7.24.3 ABS Mode ... 39
7.24.4 MTC + MSR ... 40
7.24.5 Easy Shift ... 40
7.24.6 Heating (opsiyonel) ... 41
7.24.7 Heating Grips (opsiyonel) ... 41
7.24.8 Heating Rider Seat (opsiyonel) ... 41
7.24.9 Interface ... 42
7.24.10 Throttle (opsiyonel) ... 42
7.24.11 Slip Adjuster (opsiyonel) ... 42
7.24.12 Bike Info ... 43
7.24.13 Bike Info ... 43
7.24.14 Trip Info ... 43
7.24.15 Trip 1 ... 44
7.24.16 Trip 2 ... 44
7.24.17 Navigation ... 45
7.24.18 Last search (opsiyonel) ... 45
7.24.19 Favoriler (opsiyonel) ... 46
7.24.20 Skip Waypoint (opsiyonel) ... 47
7.24.21 Ses seviyesi (opsiyonel) ... 47
7.24.22 Stop Navigation (opsiyonel) ... 48
7.24.23 Audio (opsiyonel) ... 48
7.24.24 Call out ... 49
7.24.25 Settings ... 49
7.24.26 Favorites ... 50
7.24.27 Favorites-Anzeige 1-4 ... 50
7.24.28 Quick Selector Up ... 50
7.24.29 Quick Selector Down ... 51
7.24.30 Ride Husqvarna (opsiyonel) ... 51
7.24.31 Bluetooth (opsiyonel) ... 51
7.24.32 Phone Pairing (opsiyonel) ... 52
7.24.33 Riders Headset (opsiyonel) ... 53
7.24.34 Headset Type (opsiyonel) ... 53
7.24.35 Shift Light ... 54
7.24.36 Shift Light State ... 54
7.24.37 Shift Light RPM1 ... 54
7.24.38 Shift Light RPM2 ... 55
7.24.39 Clock & Date ... 55
7.24.40 Clock Format ... 55
7.24.41 Date Format ... 56
7.24.42 Units ... 56
7.24.43 Distance ... 56
7.24.44 Temperature ... 56
7.24.45 Pressure ... 57
7.24.46 Consumption ... 57
7.24.47 Language ... 57
7.24.48 Extra Functions ... 58
7.24.49 Saatin ve tarihin ayarlanması ... 58

8 ERGONOMİ ... 60
8.1 Sürücü koltuğunun ayarlanması ... 60
8.2 Gidon konumu ... 60
8.3 Gidon konumunun ayarlanması 🔧 ... 60
8.4 Vites değiştirme pedalının temel konumunun ayarlanması ... 61
8.5 El freni kolunun temel ayarının yapılması ... 62
8.6 Ayak fren pedalı basamağının ayarlanması ... 62
8.7 Ayak fren pedalının temel ayarının ayarlanması 🔧 ... 62
8.8 Vites değiştirme pedalının temel konumunun kontrol edilmesi ... 63
8.9 Vites değiştirme pedalının temel ayarının yapılması 🔧 ... 64

9 ÇALIŞTIRMA ... 65
9.1 İlk çalıştırmaya ilişkin uyarılar ... 65
9.2 Motor alıştırma ... 66
9.3 Araca yük yüklenmesi ... 66

10 SÜRME TALİMATI ... 68
10.1 Her çalıştırma işleminden önceki kontrol ve bakım işlemleri ... 68
10.2 Aracın çalıştırılması ... 68
10.3 İlk hareket ... 69
10.4 Easy Shift ... 70
10.5 Vites değiştirme, sürüş ... 70
10.6 MSR ... 73
10.7 Frenleme ... 73
10.8 Durma, park etme ... 74
10.9 Nakliye ... 75
10.10 Hasar durumunda çekme ... 76
10.11 Yakıt ikmali yapma ... 76

11 SERVİS PLANI ... 78
11.1 Ek bilgiler ... 78
11.2 Servis işlemleri ... 78

12 ŞASİNİN AYARLANMASI ... 80
12.1 Çatal/süspansiyon kolu ... 80
12.2 Çatalın baskı kademesi sönümlemesinin ayarlanması ... 80
12.3 Çatalın çekme kademesi sönümlemesinin ayarlanması ... 81
12.4 Çatalın yay ön geriliminin ayarlanması (**Expedition**) ... 82
12.5 Süspansiyon kolu için baskı kademesi sönümlemesi (**Expedition**) ... 83
12.6 Süspansiyon kolunun Lowspeed baskı kademesi sönümlemesinin ayarlanması (**Expedition**) ... 83

İÇİNDEKİLER

12.7 Süspansiyon kolunun Highspeed baskı kademesi sönümlemesinin ayarlanması (**Expedition**) 84
12.8 Süspansiyon kolunun çekme kademesi sönümlemesinin ayarlanması 85
12.9 Süspansiyon kolunun ön geriliminin ayarlanması 85

13 ŞASİ SERVİS ÇALIŞMALARI 87

13.1 Motosikletin kaldırma tertibatı ile arka kısımdan kaldırılması 87
13.2 Motosikletin kaldırma tertibatından arka kısımdan alınması 87
13.3 Motosikletin kaldırma tertibatı ile ön kısımdan kaldırılması 87
13.4 Motosikletin kaldırma tertibatından ön kısımdan alınması 88
13.5 Aracın orta ayaklıkla kaldırılması (**Expedition**) 88
13.6 Aracın orta ayaklıktan alınması (**Expedition**) 89
13.7 Yolcu koltuğunun çıkarılması 89
13.8 Yolcu koltuğunun monte edilmesi 89
13.9 Sürücü koltuğunun çıkarılması 90
13.10 Sürücü koltuğunun monte edilmesi 90
13.11 Zincir kirlenme durumunun kontrol edilmesi 90
13.12 Zincirin temizlenmesi 91
13.13 Zincir gerilimi kontrol edilmesi 91
13.14 Zincir geriliminin ayarlanması 92
13.15 Zincirin, zincir dişlisinin, zincir pinyon dişlisinin ve zincir kılavuzunun kontrol edilmesi 93
13.16 Yan cep taşıyıcının sökülmesi (**Expedition**) 95
13.17 Yan cep taşıyıcının monte edilmesi (**Expedition**) 96
13.18 Yan ceplerin sökülmesi 98
13.19 Yan ceplerin takılması (**Expedition**) 99
13.20 Sol yanal kaplamanın sökülmesi 100
13.21 Sol yanal kaplamanın monte edilmesi 101
13.22 Sağ yanal kaplamanın sökülmesi 101
13.23 Sağ yanal kaplamanın monte edilmesi 102
13.24 Akü kapağının sökülmesi 102
13.25 Akü kapağının monte edilmesi 103
13.26 Orta yakıt deposu spoylerinin sökülmesi 103
13.27 Orta yakıt deposu spoylerinin takılması 104
13.28 Sol yakıt deposu spoylerinin sökülmesi 104
13.29 Sol yakıt deposu spoylerinin monte edilmesi 105
13.30 Sağ yakıt deposu spoylerinin sökülmesi 106
13.31 Sağ yakıt deposu spoylerinin monte edilmesi 106
13.32 Ön çamurluğun sökülmesi 107
13.33 Ön çamurluğun monte edilmesi 107
13.34 Çatal süspansiyon kollarının toz koruyucu manşetlerinin temizlenmesi 🔧 108
13.35 Ön camın sökülmesi 108
13.36 Ön camın monte edilmesi 109
13.37 Sol yakıt deposu kaplamasının sökülmesi 109
13.38 Sol yakıt deposu kaplamasının monte edilmesi 110
13.39 Sağ yakıt deposu kaplamasının sökülmesi 110
13.40 Sağ yakıt deposu kaplamasının monte edilmesi 111
13.41 Motor korumasının sökülmesi 111
13.42 Motor korumasının monte edilmesi 113

14 FREN TERTİBATI 115

14.1 Anti blokaj fren sistemi (ABS) 115
14.2 Fren disklerinin kontrol edilmesi 116
14.3 Ön tekerlek freninin sıvı seviyesinin kontrol edilmesi 117
14.4 Ön tekerlek fren sıvısının ilave edilmesi 🔧 117
14.5 Ön tekerlek freni balatalarının ve fren balata emniyetinin kontrol edilmesi 118
14.6 Boşluk mesafesinin ayak fren pedalında kontrol edilmesi 119
14.7 Arka tekerlek freninin fren sıvı seviyesinin kontrol edilmesi 119
14.8 Arka tekerlek freni sıvısı ilave edilmesi 🔧 120
14.9 Arka tekerlek freni balatalarının ve fren balata emniyetinin kontrol edilmesi 121

15 TEKERLEKLER, LASTİKLER 123

15.1 Ön tekerlek sökülmesi 🔧 123
15.2 Ön tekerleğin monte edilmesi 🔧 124
15.3 Arka tekerleğin sökülmesi 🔧 126
15.4 Arka tekerleğin monte edilmesi 🔧 127
15.5 Arka tekerlek göbeğinin sönümleme lastiklerinin kontrol edilmesi 🔧 128
15.6 Lastiklerin durumunun kontrol edilmesi 129
15.7 Lastik basıncının kontrol edilmesi 131
15.8 Jant teli geriliminin kontrol edilmesi 131

15.9 Şambriyelsiz (iç lastiksiz) dış lastik sistemi ... 132
15.10 Lastik tamir spreyi kullanımı ... 132

16 ELEKTRİK DÜZENİ ... 133

16.1 12 V akünün sökülmesi 🔧 ... 133
16.2 12 V akünün monte edilmesi 🔧 ... 134
16.3 12 V akünün şarj edilmesi 🔧 ... 136
16.4 Ana sigortanın değiştirilmesi ... 137
16.5 ABS sigortalarının değiştirilmesi ... 138
16.6 Münferit elektrik tüketicileri sigortalarının değiştirilmesi ... 139
16.7 Far ayarının kontrol edilmesi ... 141
16.8 Farın aydınlatma mesafesini ayarlama ... 141
16.9 İlave far ayarının kontrol edilmesi ... 142
16.10 İlave far aydınlatma mesafesinin ayarlanması ... 142
16.11 Diyagnoz fişi ... 143
16.12 ACC1 ve ACC2 ön tarafta ... 143
16.13 ACC1 ve ACC2 arka ... 143

17 SOĞUTMA SİSTEMİ ... 145

17.1 Soğutma sistemi ... 145
17.2 Sıvı kabındaki soğutma sıvı seviyesinin kontrol edilmesi ... 145
17.3 Sıvı kabındaki soğutma sıvı seviyesinin düzeltilmesi ... 146

18 MOTORUN AYARLANMASI ... 148

18.1 Motosiklet çekiş kontrol düzeni (Viraj MTC) ... 148
18.2 Kayma ayarlaması (opsiyonel) ... 148
18.3 Throttle (opsiyonel) ... 148

19 MOTORDA SERVİS İŞLEMLERİ ... 149

19.1 Motor yağ seviyesinin kontrol edilmesi ... 149
19.2 Motor yağının ve yağ filtresinin değiştirilmesi, yağ süzgeçlerinin temizlenmesi 🔧 ... 149
19.3 Motor yağı ilave edilmesi ... 151
19.4 Debriyaj kolundaki boşluğu kontrol etme ... 152
19.5 Debriyaj kolundaki boşluğun ayarlanması 🔧 ... 152

20 TEMİZLİK, BAKIM ... 153

20.1 Motosikletin temizlenmesi ... 153
20.2 Kışın işletme için kontrol ve bakım işlemleri ... 154

21 MUHAFAZA ETME ... 156

21.1 Muhafaza etme ... 156
21.2 Araç garajda tutulduktan sonra çalıştırma ... 157

22 HATA ARAMA ... 158

23 TEKNİK ÖZELLİKLER ... 160

23.1 Motor ... 160
23.2 Motor için sıkma torkları ... 161
23.3 Dolum miktarları ... 164
23.3.1 Motor yağı ... 164
23.3.2 Soğutma sıvısı ... 164
23.3.3 Yakıt ... 164
23.4 Şasi ... 164
23.5 Elektrik düzeni ... 165
23.6 Dış lastikler ... 166
23.7 Çatal ... 166
23.7.1 Tüm standart modeller ... 166
23.7.2 **Expedition** ... 166
23.8 Süspansiyon kolu ... 167
23.8.1 Tüm standart modeller ... 167
23.8.2 **Expedition** ... 168
23.9 Şasi için sıkma torkları ... 168

24 UYGUNLUK BEYANLARI ... 174

24.1 Uygunluk beyanları ... 174
24.2 Ülkeye özel uygunluk beyanları ... 174
24.3 Ülkeye özgü uygunluk beyanları (CCU-2) ... 175

25 İŞLETME MADDELERİ ... 176

26 YARDIMCI MADDELER ... 178

27 STANDARTLAR ... 179

28 MESLEKİ TERİMLER DİZİNİ ... 180

29 KISALTMALAR DİZİNİ ... 181

30 SEMBOLLER DİZİNİ ... 182

30.1 Kırmızı semboller ... 182
30.2 Sarı ve turuncu semboller ... 182
30.3 Yeşil ve mavi semboller ... 182

İÇİNDEKİLER DİZİNİ ... 183

1 GÖSTERİM ARAÇLARI

1.1 Kullanılan semboller

Aşağıda, belirli sembollerin kullanımı açıklanmaktadır.

✓	Beklenen bir tepkiyi belirtir (örn. bir işlem adımına veya bir işleve ilişkin).
✗	Beklenmeyen bir tepkiyi belirtir (örn. bir işlem adımına veya bir işleve ilişkin).
	Uzmanlık bilgisi ve teknik anlayış gerektiren işlemleri belirtir. Kendi güvenliğiniz açısından, bu işlemleri, bir Husqvarna Motorcycles Yetkili Servisi'nde yaptırın. Yetkili Servis'te motosikletiniz, özel eğitim ve kurs görmüş kalifiye elemanlar tarafından gerekli özel aletlerle en iyi şekilde işleme tabi tutulur.
	Bir sayfayı işaret eder (belirtilen sayfada daha fazla bilgi mevcuttur).
i	Daha detaylı bilgi veya ipucu içeren bir bilgiyi belirtir.
»	Bir kontrol adımından kaynaklanan sonucu belirtir.
◀	Olası ilave çalışmalar dahil bir faaliyetin sonunu belirtir.

1.2 Kullanılan yazı biçimlendirmeleri

Aşağıda, kullanılan yazı biçimlendirmeleri açıklanmaktadır.

Özel isim	Bir özel ismi belirtir.
İsim®	Tescilli bir ismi belirtir.
Marka™	Serbest ticaretteki bir markayı belirtir.
Altı çizilen kavramlar	Aracın teknik özelliklerine işaret ederler veya teknik ve mesleki terimler dizininde bulunan teknik terimleri belirtirler.

2.1 Kullanım tanımlaması - Amacına uygun kullanım

Bu araç, normal karayolu trafiğindeki alışılmış yüklenmelere ve hafif engebeli arazi (toprak yollar) kullanımlarına dayanabilecek şekilde tasarlanmış ve üretilmiştir. Bu araç, yarış pistlerinde kullanmak için uygun değildir.

Bilgi
Bu araca, sadece onaylanmış versiyonda, kamuya açık karayolları trafiğinde kullanılmak üzere müsaade verilmiştir.

2.2 Hatalı kullanım

Aracı sadece amacına uygun olarak kullanın.
Amacına uygun olarak kullanmadığınızda kişiler, malzemeler ve çevre için tehlikeler oluşabilir.
Amacına uygun kullanım ve kullanım tanımlaması dışındaki her türlü kullanım, hatalı kullanım durumu oluşturmaktadır.
İlgili kullanım alanı için öngörülen özelliklere sahip olmayan işletme maddelerinin ve yardımcı maddelerin kullanılması da hatalı kullanım kapsamına girmektedir.

2.3 Güvenlik uyarıları

Belirtilen ürünü güvenli şekilde kullanabilmek için bazı güvenlik uyarılarına uyulmalıdır. Bu sebepten dolayı bu kılavuzu ve teslimat kapsamında yer alan diğer kılavuzları dikkatle okuyunuz. Güvenlik uyarıları, metin içinde optik açıdan öne çıkarılmıştır ve önemli noktalarda ilgili kısımlarla bağlantılıdır.

Bilgi
Belirtilen ürünün iyi görünen noktalarında çeşitli uyarı ve ikaz etiketleri bulunmaktadır. Uyarı veya ikaz etiketlerini sökmeyiniz. Bu etiketler mevcut olmazsa, siz veya diğer kişiler, tehlikeleri fark etmeyebilirsiniz ve yaralanabilirsiniz.

2.4 Tehlike dereceleri ve semboller

Tehlike
İlgili tedbirler alınmadığında, doğrudan ve kesin olarak ölüme veya kalıcı ağır yaralanmalara yol açabilecek bir tehlikeye yönelik uyarı.

İkaz
İlgili tedbirler alınmadığında, büyük ihtimalle ölüme veya kalıcı ağır yaralanmalara yol açabilecek bir tehlikeye yönelik uyarı.

Dikkat
İlgili tedbirler alınmadığında, büyük ihtimalle hafif yaralanmalara yol açabilecek bir tehlikeye yönelik uyarı.

Uyarı
İlgili tedbirler alınmadığında, önemli makine veya malzeme hasarlarına yol açabilecek bir tehlikeye yönelik uyarı.

Uyarı
İlgili tedbirler alınmadığında, çevreye zarar vermeye yol açabilecek bir tehlikeye yönelik uyarı.

2.5 Değişiklik yapmaya karşı uyarı

Gürültü bastırma düzeninin parçalarında değişiklik yapmak yasaktır. Aşağıdaki önlemler veya ilgili durumların oluşturulması yasaktır:

1 Yeni bir aracın, gürültü bastırmaya yarayan her türlü tertibatının veya parçasının, nihai müşteriye satışından veya teslimatından önce veya aracın servis, onarım veya değiştirme dışındaki amaçlar için kullanılması sırasında çıkarılması veya devre dışı bırakılması ve de

2 böyle bir tertibatın veya parçanın sökülmesinden veya devre dışı bırakılmasından sonra, aracın kullanılması.

Yasaya aykırı değişiklik yapmaya ilişkin örnekler:

1 Nihai sönümleyicinin, rüzgâr saptırıcıların, dirseklerin veya egzoz gazı ileten parçaların sökülmesi veya bunların matkapla delinmesi.

2 Emiş sistemine ait parçaların sökülmesi veya matkapla delinmesi.

3 Usulüne uygun olmayan bakım durumunda kullanılması.

4 Aracın, hareketli parçalarının veya egzoz sisteminin veya emiş sisteminin parçalarının, üretici firma tarafından onaylanmamış parçalar ile değiştirilmesi.

2.6 Güvenli işletme

Tehlike

Kaza tehlikesi Trafiğe çıkmaya uygun olmayan sürücüler kendilerini ve başkalarını tehlikeye atabilir.

– Alkol, uyuşturucu veya ilaç alımı nedeniyle trafiğe çıkamayacak durumdaysanız araç kullanmayın.

– Fiziksel veya psikolojik olarak uygun durumda değilseniz araç kullanmayın.

Tehlike

Zehirlenme tehlikesi Egzoz gazları zehirlidir ve bayılmalara ve ölüme yol açabilirler.

– Motoru çalıştırırken daima yeterli havalandırma mevcut olmasını sağlayın.

– Motoru kapalı bir mekânda çalıştıracaksanız veya bir süre çalışır halde bırakacaksınız, uygun bir emme tertibatı kullanın.

İkaz

Yanma tehlikesi Bazı araç parçaları işletim sırasında ısınır.

– Egzoz tertibatı, radyatör, motor, amortisör ve fren tertibatı gibi parçalara soğumadan önce dokunmayın.

– Çalışmaya başlamadan önce araç parçalarının soğumasını bekleyin.

Aracı, sadece teknik açıdan kusursuz bir durumda, amacına uygun şekilde ve çevreyi koruma ve güvenlik bilinci ile kullanınız.

Araç sadece, konu hakkında yeterli oranda bilgilendirilmiş kişiler tarafından kullanılmalıdır. Karayolları trafiğinde, ilgili bir sürücü belgesine ihtiyaç vardır.

Emniyeti olumsuz etkileyen arızaların, derhal bir Husqvarna Motorcycles Yetkili Servisi'nde giderilmesini sağlayınız.

Araç üzerinde bulunan uyarı/ikaz etiketlerini dikkate alın.

2.7 Koruyucu elbise

İkaz

Yaralanma tehlikesi Koruyucu elbisenin mevcut olmaması veya eksik olması, yüksek bir güvenlik riski teşkil eder.

– Her yolculukta kask, çizme, eldiven, koruyucuları ile birlikte pantolon ve ceket gibi koruyucu elbiseler kullanın.
– Her zaman, eksiksiz bir durumda ve yasal düzenlemelere uygun olan koruyucu elbise kullanın.

Kendi emniyetiniz açısından Husqvarna Motorcycles, aracı sadece uygun bir koruyucu elbise ile kullanmanızı tavsiye etmektedir.

2.8 Araçta çalışma ve işlem kuralları

Aksi belirtilmedikçe, her çalışma sırasında kontak kapalı olmalıdır (kontak kilidi olan modeller, transponder anahtarı olan modeller) veya motor durmalıdır (kontak kilidi veya transponder anahtarı olmayan modeller).

Bazı çalışmalar için özel alet takımları gereklidir. Bu özel aletler aracın teslimat kapsamına dahil değilse, özel aletler verilen ürün numarası kullanılarak sipariş edilebilir. Örnek: Rulman sökücü (15112017000)

Aksi belirtilmedikçe, tüm işler ve açıklamalar için normal koşullar geçerlidir.

Çevre sıcaklığı	20 °C
Çevre hava basıncı	1.013 mbar
Bağıl hava nemi	% 60 ± 5

Tekrar kullanılamayacak olan parçaları (örn. kendinden emniyetli cıvatalar ve somunlar, gerdirme vidaları, contalar, conta halkaları, O-halkaları, çatal pimler, emniyet pulları) montaj sırasında yenileri ile değiştirin.

Bazı vidalama işlemleri için bir vida emniyeti (örn. **Loctite®**) gereklidir. Kullanım sırasında üretici firmanın özel uyarılarını dikkate alın.

Yeni bir parçaya vidalama emniyeti (örn. **Precote®**) uygulanmışsa, ilaveten vidalama emniyeti maddesi uygulamayın.

Parçalarına ayırma işleminden sonra tekrar kullanılacak parçalar temizlenmeli ve hasar ve aşınma yönünden kontrol edilmelidir. Hasar görmüş ya da aşınmış parçaları değiştirin.

Çalışma alanının temizliğine dikkat edin ve gerekirse sökmeden önce bileşenleri temizleyin. Nüfuz eden kir, aşınmanın artmasına ve bunun sonucunda ortaya çıkan hasara neden olabilir.

Bir onarım veya servis işleminin tamamlanmasından sonra, taşıtın işletme güvenliği güvenceye alınmalıdır.

2.9 Çevre

Motosikletinizi sorumluluk bilinci ile kullanmanız, sorunların ve çatışkıların oluşmasını önler. Motosiklet kullanmanızın geleceğini güvenceye almak için, motosikleti, yasallık çerçevesinde kullanacağınız yönünde kendinize teminat verin, çevre bilinci ile hareket edin ve başkalarının haklarına saygı duyun.

Eskimiş yağları, başka işletme maddelerini ve yardımcı maddeleri ve eski parçaları bertaraf ettiğinizde, ülkenizdeki ilgili yasaları ve yönetmelikleri dikkate alınız.

Motosikletler, eski araçların bertaraf edilmesine ilişkin AB yönetmeliğine tabi olmadıkları için, bir eski motosikletin bertaraf edilmesine ilişkin yasal düzenleme mevcut değildir. Yetkili Husqvarna Motorcycles bayiniz size memnuniyetle yardımcı olacaktır.

2.10 Kullanım Kılavuzu

İlk sürüşü yapmadan önce bu kullanım kılavuzunu tam ve eksiksiz olarak okuyun. Kullanım Kılavuzu, sizin için taşıtın kullanımını, servisi işlerini ve taşıtta işlem yapmayı kolaylaştıracak birçok bilgi ve püf noktasını içerir. Sadece bu şekilde, aracı en uygun şekilde kendinize göre nasıl ayarlayabileceğinizi ve yaralanmalardan nasıl korunacağınızı öğrenirsiniz.

İpucu
Bu kullanım kılavuzunu ihtiyaç halinde dilediğiniz zaman yardım alabilmek üzere cihazınıza kaydedin.

Taşıt hakkında daha fazla bilgi edinmek isterseniz veya okuma sırasında anlaşılmayan noktalar söz konusu olduğunda, bir Yetkili Husqvarna Motorcycles bayisine başvurunuz.
Kullanım kılavuzu aracın önemli unsurlarından bir tanesidir. Satış durumunda kullanım kılavuzunun aracın yeni sahibi tarafından yeniden indirilmesi gerekmektedir.
Kullanım kılavuzu, kare kod veya teslim belgesi üzerinde yer alan bağlantı üzerinden birden fazla kez indirilebilir.

Kullanım Kılavuzu ayrıca Yetkili Husqvarna Motorcycles bayinizde ve Husqvarna Motorcycles web sitesinde indirilmek üzere hazır bulundurulur. Yetkili Husqvarna Motorcycles bayinizden basılı bir nüshasını da sipariş edebilirsiniz.
Uluslararası Husqvarna Motorcycles-Webseite: www.husqvarna-motorcycles.com

3.1 Üretici garantisi, teminat

Servis planında öngörülmüş olan iş ve işlemler, sadece bir Husqvarna Motorcycles Yetkili Servis tamirhanesinde yapılmalı ve elektronik servis kayıtlarında tasdik edilmelidir, aksi takdirde garanti hakkı kaybolur. Araçta yapılan manipülasyonlar ve/veya konstrüktif değişiklikler sonucu meydana gelen hasarlarda ve müteakip hasarlarda, üretici garantisinden yararlanılamaz.

3.2 İşletme maddeleri, yardımcı maddeler

Uyarı

Çevrenin tehlikeye atılması Yakıtın usulüne uygun şekilde kullanılmaması, çevreyi tehlikeye atar.

– Yakıtın, yeraltı sularına, toprağa veya kanalizasyona ulaşmasını önleyin.

İşletme maddeleri ve yardımcı maddeler, kullanım kılavuzuna ve spesifikasyona uygun kullanılmalıdır.

3.3 Yedek parçalar, teknik aksesuar

Kendi emniyetiniz açısından sadece, Husqvarna Motorcycles tarafından onaylanmış ve/veya tavsiye edilmiş yedek parçalar ve aksesuar ürünleri kullanınız ve bu parçaları bir Husqvarna Motorcycles Yetkili Servisi'nde monte ettiriniz. Husqvarna, başka ürünler ve bunlardan kaynaklanan hasarlar için sorumluluk üstlenmez.
Bazı yedek parçalar ve aksesuar ürünleri, ilgili açıklamalarda parantez içinde verilmiştir. Yetkili Husqvarna Motorcycles bayiniz size memnuniyetle danışma verecektir.

Aracınız için güncel **Husqvarna Motorcycles Technische Zubehör**, Husqvarna web sitesinde mevcuttur.
Uluslararası Husqvarna Motorcycles-Webseite: www.husqvarna-motorcycles.com

3.4 Servis

Hatasız bir işletmenin ve zamanından önce aşınmayı önlemenin ön şartı, kullanım kılavuzunda sözü edilen, motora ve şasiye ilişkin servis, bakım ve ayar işlemlerinin uygun şekilde yapılmasıdır. Yanlış yapılan bir şasi ayarı, şasi aksamında hasarlara ve kırılmalara yol açabilir.
Aracın, örn. aşırı yağmur, tozlu veya kumlu ortam, yüksek sıcaklık veya fazla yükleme gibi daha ağır şartlarda kullanılması, güç aktarma düzeni, hava filtresi, fren düzenekleri veya amortisör elemanları gibi aksamlarda bariz oranda artan aşınmaya yol açabilir. Bu sebepten dolayı, henüz bir sonraki servis aralığına ulaşılmadan her sürüşten önce parçaların kontrol edilmesi veya parçaların değiştirilmesi gerekli olabilir.
Aracın, öngörülmüş olan rodaj sürelerini ve servis aralıklarını mutlaka dikkate alın. Bu sürelere kesin olarak uymanız, motosikletinizin kullanım ömrünün uzatılmasına önemli ölçüde katkı sağlar.
Çalışma performansı ve zaman aralıklarında, önce gelen aralık belirleyicidir.

3.5 Resimler

Kılavuzda verilen resimlerin bir kısmı, özel donanımları içermektedir.
Daha iyi bir gösterim ve açıklama için, bazı parçalar sökülmüş veya resimde görülmüyor olabilir. İlgili açıklama için her zaman bir sökme işlemine gerek yoktur. Metinlerde verilen bilgileri dikkate alınız.

3.6 Müşteri servisi

Aracınız ve Husqvarna Motorcycles ile ilgili sormak istediğiniz bir şey olduğunda, Yetkili Husqvarna Motorcycles bayiniz size memnuniyetle yardımcı olacaktır.

Yetkili Husqvarna Motorcycles bayilerinin listesini, Husqvarna Motorcycles web sitesinde bulabilirsiniz.
Uluslararası Husqvarna Motorcycles-Webseite: www.husqvarna-motorcycles.com

4 ARAÇ GÖRÜNÜMÜ

4.1 Araç görünümü, ön sol (sembolik gösterim)

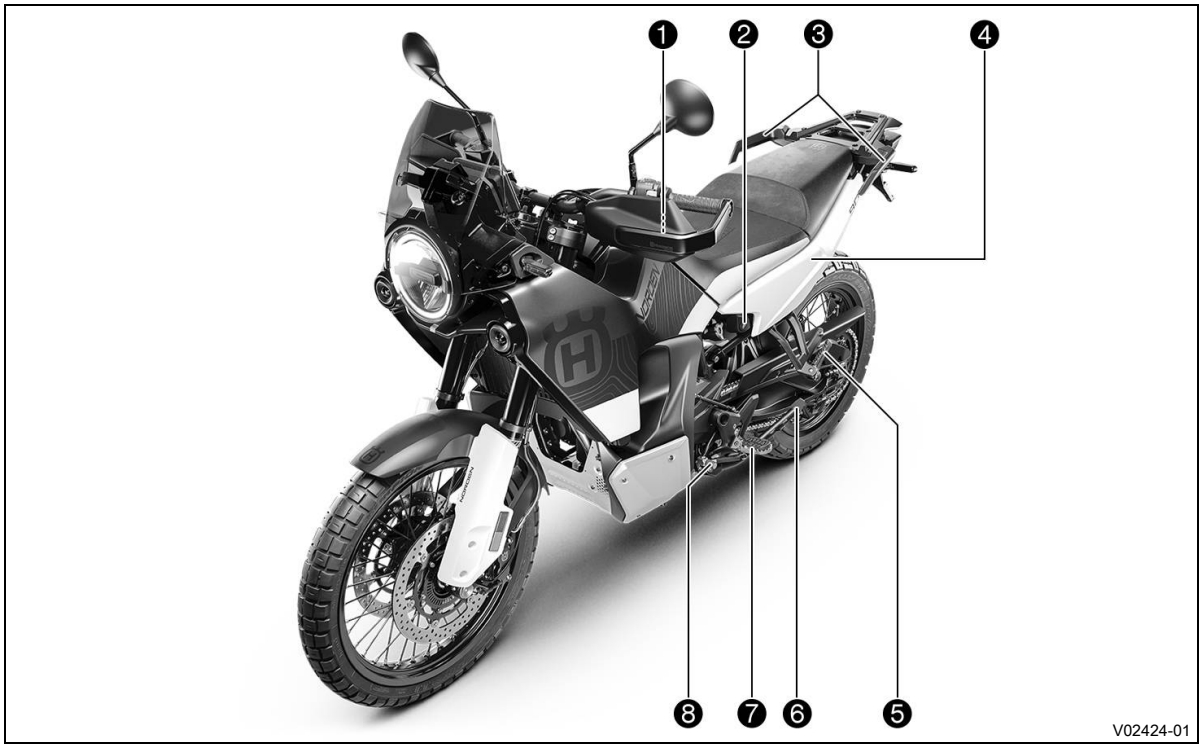

1. Debriyaj kolu (📖 S. 16)
2. Koltuk kilidi (📖 S. 25)
3. Tutamaklar (📖 S. 25)
4. Sol eşya gözü
5. Yolcu ayak dayama yerleri (📖 S. 26)
6. Yan ayaklık (📖 S. 27)
7. Sürücü ayak dayama yerleri
8. Vites değiştirme pedalı (📖 S. 26)

4.2 Araç görünümü, arka sağ (sembolik gösterim)

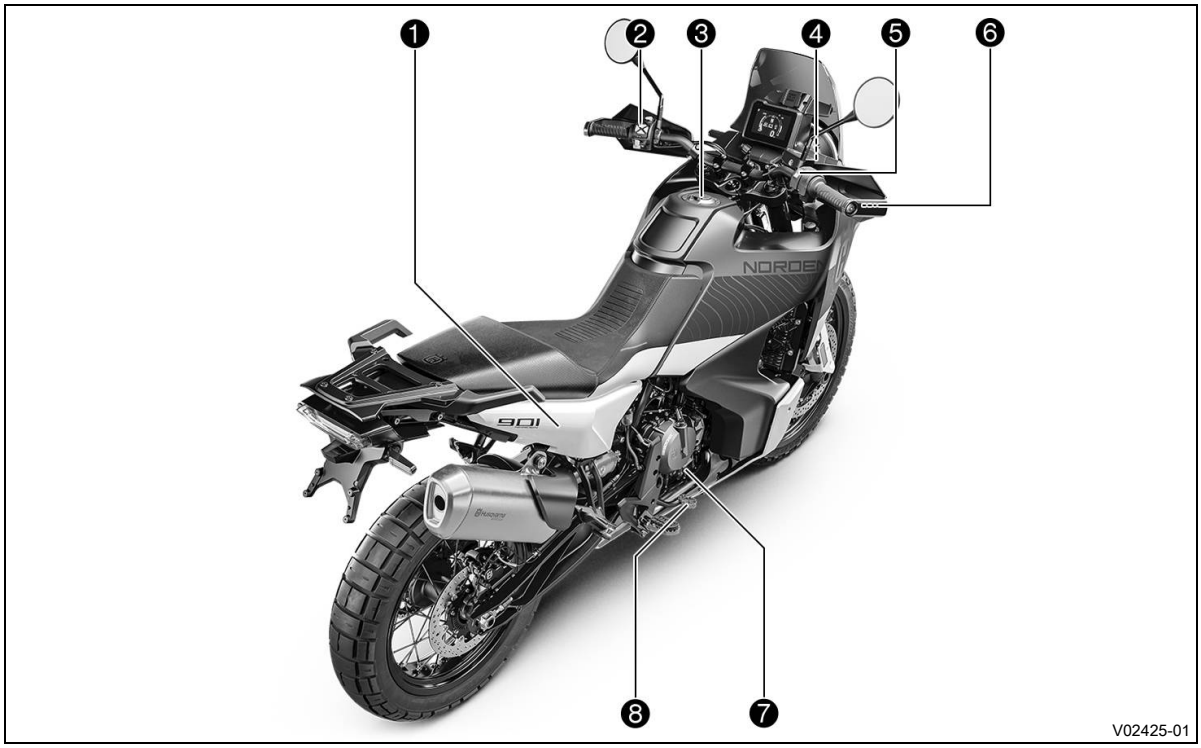

1. Sağ eşya gözü
2. Far açma-kapama düğmesi (📖 S. 17)
2. Menü düğmeleri (📖 S. 18)
2. Sinyal anahtarı (📖 S. 19)
2. Korna düğmesi (📖 S. 19)
3. Yakıt deposu kapağı
4. Elektrikli aksesuar için priz (📖 S. 21)
5. Start düğmesi/Acil kapatma anahtarı (📖 S. 19)
6. El freni kolu (📖 S. 16)
7. Motor yağı gözetleme camı
8. Ayak fren pedalı (📖 S. 26)

5 SERİ NUMARALARI

5.1 Araç tanım numarası

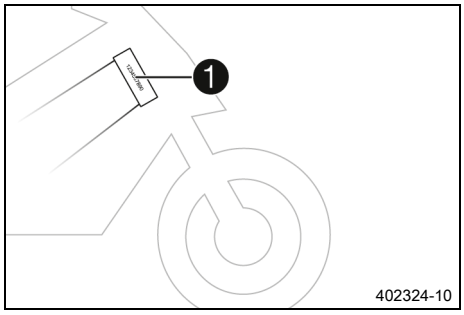

Araç tanım numarası ❶ kumanda kafasının sağ tarafına kabartma ile yazılmıştır.

5.2 Tip plakası

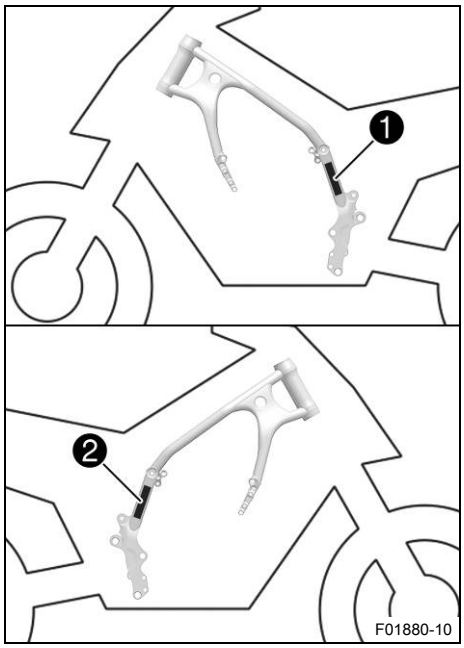

Tip plakası ❶, çerçevede solda bulunur.

Tip plakası Avustralya ❷, çerçevede sağda bulunur.

5.3 Anahtar numarası

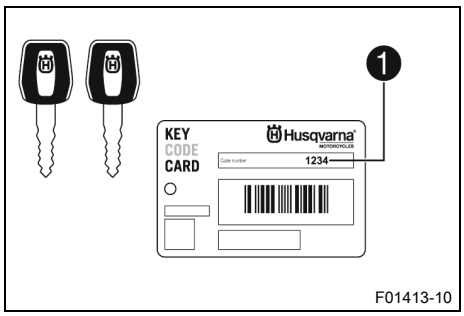

Anahtar numarası, ❶ **KEYCODECARD** kartı üzerinde belirtilmiştir.

Bilgi

Yedek anahtar siparişi verilebilmesi için anahtar numarası gereklidir. **KEYCODECARD** güvenli bir yerde saklanmalıdır.

5.4 Motor numarası

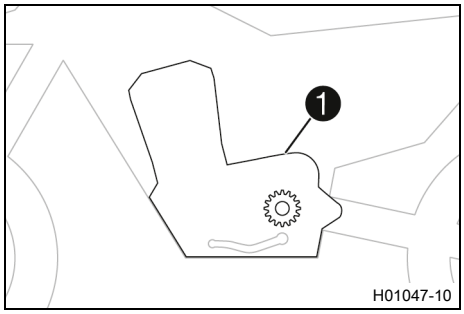

Motor numarası ❶ motor gövdesinin üst kısmına kabartma ile yazılmıştır.

5.5 Çatal ürün numarası

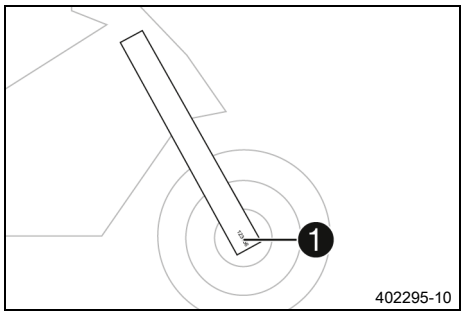

Çatal ürün numarası ❶, çatal çıkıntısının iç tarafında kabartma ile yazılmıştır.

5.6 Süspansiyon kolu ürün sipariş numarası

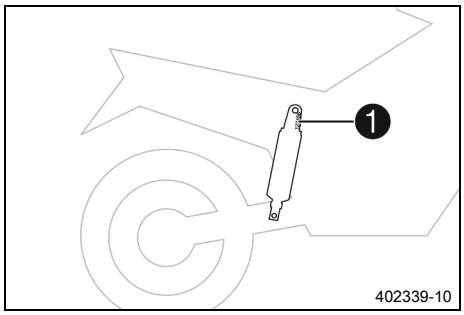

Süspansiyon kolu ürün sipariş numarası ❶, süspansiyon kolu üst parçasında bulunur.

5.7 Gidon amortisörü ürün sipariş numarası

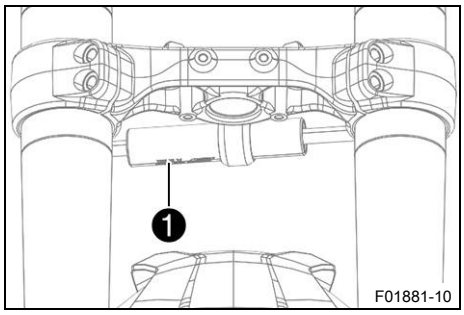

Gidon amortisörü ürün sipariş numarası ❶ gidon amortisörünün alt kısmına kabartma ile yazılmıştır.

6.1 Debriyaj kolu

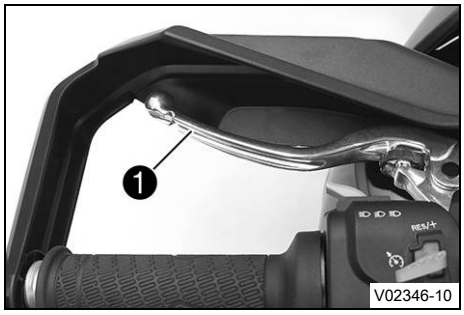

Debriyaj kolu ❶, gidonun sol tarafında bulunur.

6.2 El freni kolu

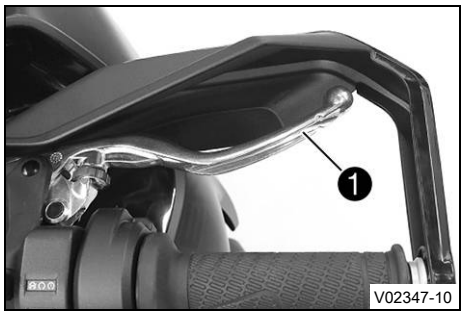

El freni kolu ❶, gidonun sağ tarafında bulunur.
El freni kolu ile ön tekerlek freni etkinleştirilir.

6.3 Gaz kolu

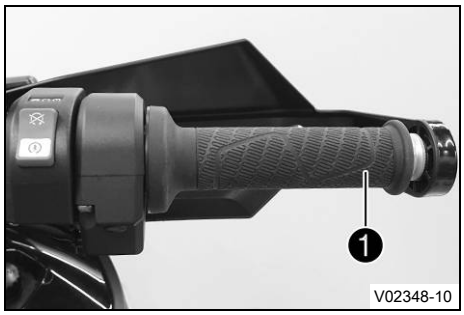

Gaz kolu ❶, gidonun sağ tarafında bulunur.

6.4 Anahtarlar gidonun sol tarafında

6.4.1 Kombi anahtar

Kombi anahtar, gidonun sol tarafında bulunur.

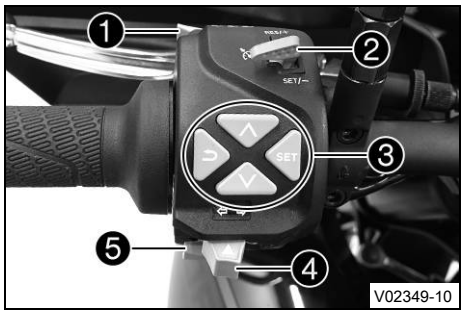

Sol kombi anahtarı genel bakışı

❶ Far açma-kapama düğmesi (📖 S. 17)
❷ Hız ayarlama düzeninin düğmesi (📖 S. 17)
❸ Menü düğmeleri (📖 S. 18)
❹ Sinyal anahtarı (📖 S. 19)
❺ Korna düğmesi (📖 S. 19)

6.4.2 Far açma-kapama düğmesi

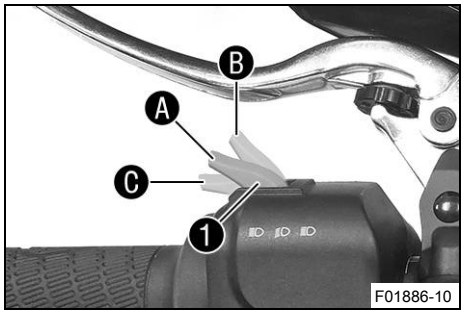

Far açma-kapama düğmesi ❶, kombi anahtarının sol tarafında bulunur.

Olası durumlar

	Kısa huzmeli far açık – Far açma-kapama düğmesi Ⓐ konumundadır. Bu konumda, kısa huzmeli far ve arka ışık açık.
	Uzun far açık – Far açma-kapama düğmesi Ⓑ konumuna basılmış. Bu konumda, uzun far ve arka ışık açılmıştır.
	Selektör – Far açma-kapama düğmesini Ⓒ konumuna çekin.

6.4.3 Hız ayarlama düzeninin düğmesi

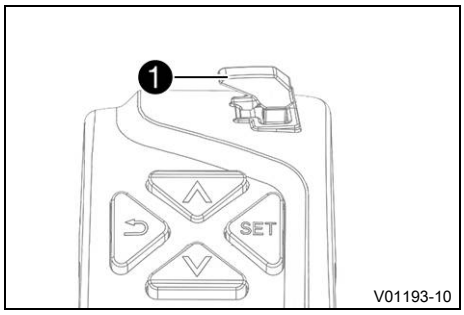

Hız ayarlama düzeni düğmesi ❶, kombi anahtarının sol kısmında bulunur.

Olası durumlar

- Hız ayarlama düzeninin düğmesi temel konumda.
- Hız ayarlama düzeninin düğmesi sola doğru basılı. – Bu konumda, hız ayarlama düzeni işlevi devreye sokulur ve devre dışı bırakılır. İşletim durumu kombi aygıtta gösterilir.
- Hız ayarlama düzeninin düğmesi kısaca yukarı doğru basılı. – En son kaydedilmiş olan hıza tekrar ulaşılır ve bu hız korunur. Düğmeye kısaca her basışta hedef hız, 1 km/h veya 1 mph oranında arttırılır.
- Hız ayarlama düzeninin düğmesini yukarı doğru basılı tutun. – Hedef hız, 5 km/h veya 5 mph'lik adımlarla arttırılır.
- Hız ayarlama düzeninin düğmesi kısaca aşağı doğru basılı. – Hız ayarlama düzeni fonksiyonu etkinleştirilir ve o anki hız sabit tutulur. Düğmeye kısaca her basışta hedef hız, 1 km/h veya 1 mph oranında düşürülür.
- Hız ayarlama düzeninin düğmesini aşağı doğru basılı tutun. – Hedef hız, 5 km/h veya 5 mph'lik adımlarla azaltılır.

Bilgi

Hız ayarlama düzeni fonksiyonunun etkinleştirilmesinden sonra gaz kolu, temel konumuna geri çevrilebilir. Seçilen hız, sabit tutulur.

Gaz kolunun çevrilmesi yüzünden hedef hız 30 saniyeden kısa bir süre boyunca aşılırsa, hız ayarlama düzeni aktif kalır.

Hız ayarlama düzeni işlevini devre dışı bırakmak için, Hız ayarlama düzeni düğmesi'ni sola doğru basın.

Bunun dışında, hız ayarlama düzeni işlevi, aşağıdaki durumlarda devre dışı bırakılır:

– El freni kolu etkinleştirilirse
– Ayak fren pedalına basılırsa
– Debriyaj kolu etkinleştirilirse
– Gaz kolu, temel konumdan daha öteye çevrilirse
– Motosiklet çekiş kontrolünü ayarlama düzeni (MTC)
– Arka tekerlekte kayma veya yukarıya kalkan ön tekerlek
– Hız ayarlama düzeni fonksiyonunu olumsuz etkileyen bir hatalı fonksiyonun meydana gelmesi
– Hedef hızın 30 saniyeden uzun süren bir sollama işlemi boyunca aşılması

İkaz

Kaza tehlikesi Hız ayarlama düzeni işlevi, tüm sürüş durumları için uygun değildir.

Bir eğimde motor gücü yeterli olmazsa, seçilen hedef hızın altında kalınır.

Bir meyilli ve yokuş aşağı yolda motor fren etkisi yeterli olmazsa, seçilen hedef hızın üzerine çıkılır.

– Çok sayıda viraja sahip olan yollarda hız ayarlama düzeni işlevini kullanmayınız.
– Hız ayarlama düzeni işlevini, kaygan yollarda (örn. yağmur, buz, kar söz konusu ise), görüş kötü olduğunda veya sağlamlaştırılmamış alt zeminlerde (örn. kumlu, taşlı, çakıllı yollarda) kullanmayınız.
– Trafik yoğunluğu, sabit bir hıza izin vermiyorsa, hız ayarlama düzeni işlevini kullanmayınız.

Hız ayarlama düzeni işlevi, sadece etkin motosiklet çekiş kontrolü (MTC) durumunda kullanılabilir.
Motosiklet çekiş kontrolü (MTC) kapatıldığında, hız ayarlama düzeni işlevi de kapatılır.
Hız ayarlama düzeni işlevi, yüksek hızlanma sırasında etkinleştirilemez.
Hız ayarlama düzeni fonksiyonu sadece 2., 3., 4., 5. ve 6. viteste etkinleştirilebilir.
Ayarlama aralığı, 30 ila 160 km/h veya 18 ila 98 mph arasında bulunur.

6.4.4 Menü düğmeleri

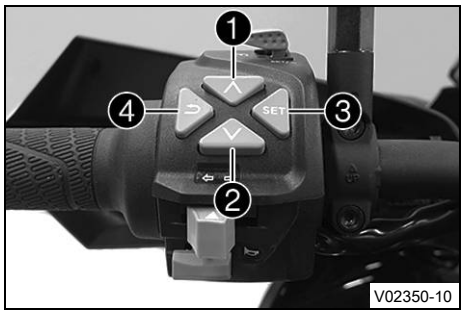

Menü düğmeleri merkezi olarak kombi anahtarın sol tarafında bulunur.
Menü düğmeleri ile, kombi aygıtındaki gösterge kontrol edilir.
Düğme ❶, **UP** düğmesidir.
Düğme ❷, **DOWN** düğmesidir.
Düğme ❸, **SET** düğmesidir.
Düğme ❹, **BACK** düğmesidir.

6.4.5 Sinyal anahtarı

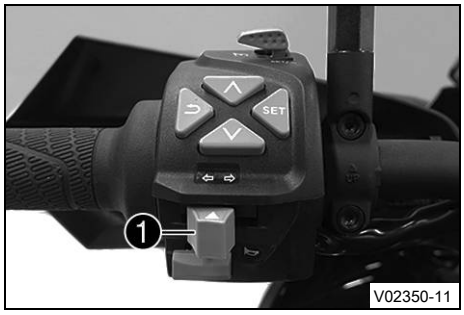

Sinyal anahtarı ❶, kombi anahtarının sol tarafında bulunur.

Olası durumlar

	Sinyal lambası kapalı
⇦	Sol sinyal lambası açık – Sinyal anahtarı sola doğru basılı. Sinyal anahtarı, etkinleştirildikten sonra, orta konuma geri döner.
⇨	Sağ sinyal lambası açık – Sağ sinyal anahtarı sağa doğru basılı. Sinyal anahtarı, etkinleştirildikten sonra, orta konuma geri döner.

Sinyal lambasını kapatmak için, sinyal anahtarını anahtar gövdesine doğru bastırınız.

6.4.6 Korna düğmesi

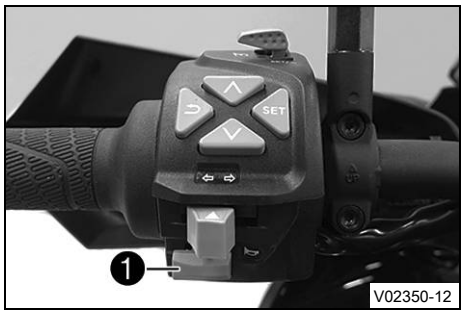

Korna düğmesi ❶, kombi anahtarın sol tarafında bulunur.

Olası durumlar

- Korna düğmesi ⌓ temel konumda
- Korna düğmesi ⌓ basılı – Bu konumda korna etkinleşir.

6.5 Anahtarlar gidonun sağ tarafında

6.5.1 Start düğmesi/Acil kapatma anahtarı

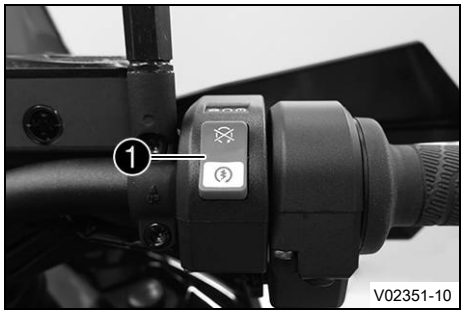

Start düğmesi/Acil kapatma anahtarı ❶ kombi anahtarının sağ tarafında bulunur.

Olası durumlar

⊗	Start düğmesi/Acil kapatma anahtarı kapalı (üst konum) – Bu konumda, ateşleme devresi kesilir, çalışan motor durur ve motor çalıştırılamaz. Göstergede bir mesaj görünür.
↻	Start düğmesi/Acil kapatma anahtarı açık (orta konum) – Bu konum, işletim için gereklidir; ateşleme devresi kapalıdır.
↯	Marş motoru açık (alt konum) – Bu konumda marş motoru etkinleşir.

6.6 Kontak ve direksiyon kilidi

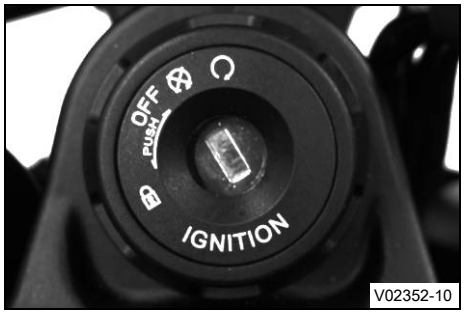

Kontak ve direksiyon kilidi üst çatal köprüsünün önünde bulunur.

Olası durumlar

	Kontak kapalı – Bu konumda, ateşleme devresi yarıda kesilir, çalışan motor durur ve motor çalıştırılamaz. Kontak anahtarı çıkarılabilir.
	Kontak açık – Bu konumda ateşleme devresi kapalıdır, motor çalıştırılabilir.
	Gidon bloke olmuş – Bu konumda ateşleme devresi yarıda kesilir ve gidon bloke olur. Kontak anahtarı çıkarılabilir.

6.7 Direksiyonun bloke edilmesi

Uyarı

Hasar görme tehlikesi Park edilmiş araç, kayabilir veya devrilebilir.

– Aracı sabit ve düz bir zemine park edin.

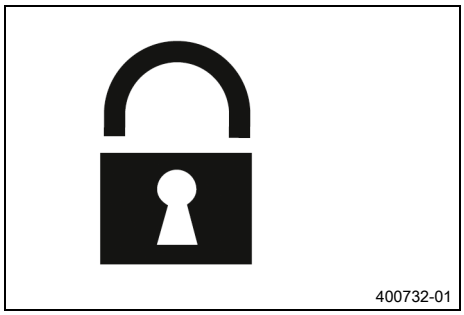

– Aracı park edin.
– Gidonu tamamen sola çevirin.
– Anahtarı kontak kilidine ve direksiyon kilidine sokun, içe bastırın ve sola çevirin. Kontak anahtarını çıkarın.
  ✔ Direksiyon artık çevrilemez.

6.8 Direksiyon kilidinin açılması

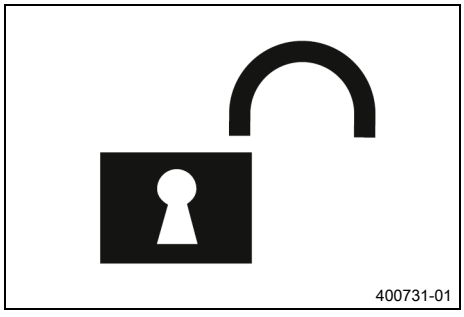

– Anahtarı kontak kilidine ve gidon kilidine sokun, içe bastırın ve sağa çevirin. Kontak anahtarını çıkarın.
  ✔ Direksiyon yeniden çevrilebilir.

6.9 İlave far şalteri

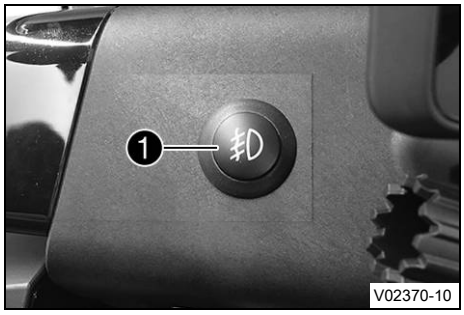

İlave far şalteri ❶, kombi aygıtının sol yanında bulunur.

Bilgi
Şalterdeki sembol yandığında, ilave farlar açıktır.

6.10 Elektrikli aksesuar için priz

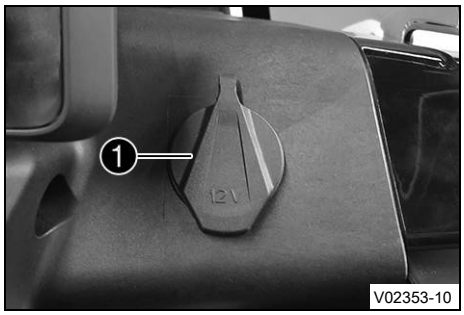

Elektrikli aksesuar için öngörülmüş priz ❶ sağ tarafa, kombi aygıtının yanına yerleştirilmiştir.
Bu priz, artı kontağına bağlanmıştır ve sigorta ile korunur.

Elektrikli aksesuar için priz	
Gerilim	12 V
Maksimum çıkış akımı	10 A

6.11 Yakıt deposu kapağının açılması

Tehlike
Yangın tehlikesi Yakıt, kolayca tutuşabilir.

Yakıt deposundaki yakıt, ısınınca genleşir ve aşırı dolu olduğunda dışarı akabilir.

- Araca, açık alevlerin ya da yanan sigaranın yakınında yakıt ilave etmeyin.
- Yakıt doldururken motoru stop ettirin.
- Yakıt dökülmemesine dikkat edin, özellikle de aracın kızgın parçaları üzerine.
- Yine de dökülen yakıtı silerek temizleyin.
- Yakıt dolumuna ilişkin bilgileri dikkate alın.

İkaz
Zehirlenme tehlikesi Yakıt sağlığa zararlıdır.

- Yakıtın cilde, gözlere veya giysilere temas etmesini önleyin.
- Yakıt yutmanız halinde derhal bir hekime başvurun.
- Yakıt buharlarını solumayın.
- Cildinize temas etmesi halinde temas eden yeri derhal bol su ile durulayın.
- Yakıtın gözlerinize temas etmesi halinde gözlerinizi bol su ile durulayın ve derhal bir hekime başvurun.
- Yakıtın giysinize temas etmesi halinde giysilerinizi değiştirin.
- Yakıtı, usulüne uygun şekilde ve uygun bir bidon içinde ve çocukların ulaşamayacağı yerlerde muhafaza edin.

Uyarı
Çevrenin tehlikeye atılması Yakıtın usulüne uygun şekilde kullanılmaması, çevreyi tehlikeye atar.

- Yakıtın, yeraltı sularına, toprağa veya kanalizasyona ulaşmasını önleyin.

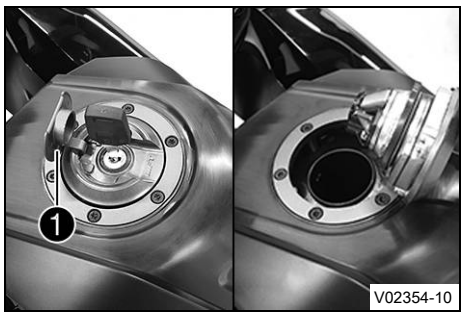

– Yakıt deposu kapağındaki ❶ başlığı yukarı katlayın ve kontak anahtarını kilide sokun.

Uyarı

Hasar görme tehlikesi Kontak anahtarı aşırı yük durumunda kırılabilir.

Hasar görmüş kontak anahtarları değiştirilmelidir.

– Kontak anahtarının yükünü almak için yakıt deposu kapağının üzerine basın.

– Kontak anahtarını saat yönünde 90° döndürün.
– Yakıt deposu kapağını yukarı kaldırın.

6.12 Yakıt deposu kapağının kapatılması

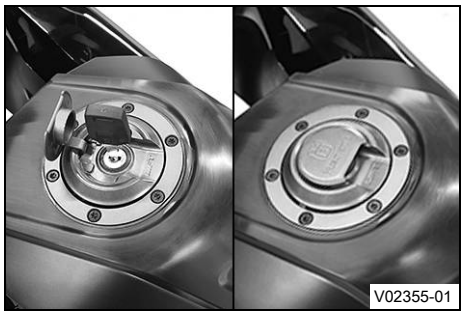

– Yakıt deposu kapağını aşağı doğru katlayın.
– Kontak anahtarını saat yönünde 90° döndürün.
– Yakıt deposu kapağını aşağı bastırın ve kontak anahtarını, kilit kapanana kadar, saatin tersi yönünde çevirin.

İkaz

Yangın tehlikesi Yakıt, kolay tutuşabilir ve sağlığa zararlıdır.

– Yakıt deposı kapağını kapattıktan sonra kilitlenmenin doğru olup olmadığını kontrol edin.
– Yakıtın giysinize temas etmesi halinde giysilerinizi değiştirin.
– Cildinize temas etmesi halinde temas eden yeri derhal bol su ile durulayın.

– Kontak anahtarını çekerek alın ve kapağı aşağı katlayın.

6.13 Yakıt muslukları

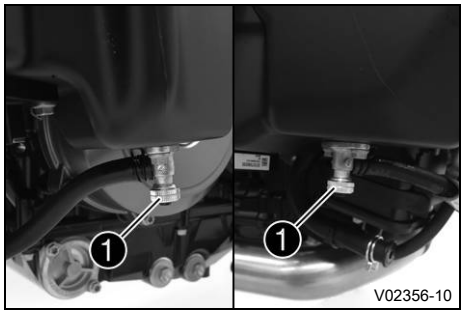

Yakıt tankının her iki tarafında da bir yakıt musluğu ❶ bulunur.

Bilgi

Yakıt muslukları, yakıt deposu kaplamalarının arkasında bulunur.

Yakıt muslukları işletim sırasında her zaman açık olmalıdır.

Yakıt muslukları sadece, yakıt deposunun çıkarılması amacıyla kapatılır.

Olası durumlar

- Yakıt muslukları kapalı – Bir seviye dengelemesi yapılamıyor ve gaz kelebeği gövdesine yakıt beslemesi kapalı.
- Yakıt muslukları açık – Bir seviye dengelemesi yapılabilir ve gaz kelebeği gövdesine yakıt beslemesi açık.

6.14 Sol eşya gözünün açılması

Ön çalışma

– Yolcu koltuğunu çıkarın. (S. 89)
– Sürücü koltuğunu çıkarın. (S. 90)
– Sol yanal kaplamayı sökün. (S. 100)

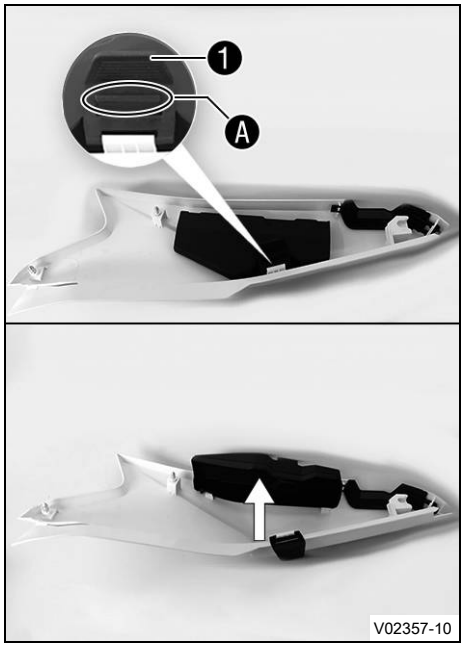

Ana çalışma

– Kilit lastiğini 1 kaldırın ve A bölgesinde yerinden çıkarın.
– Eşya gözünü açın.

6.15 Sol eşya gözünün kapatılması

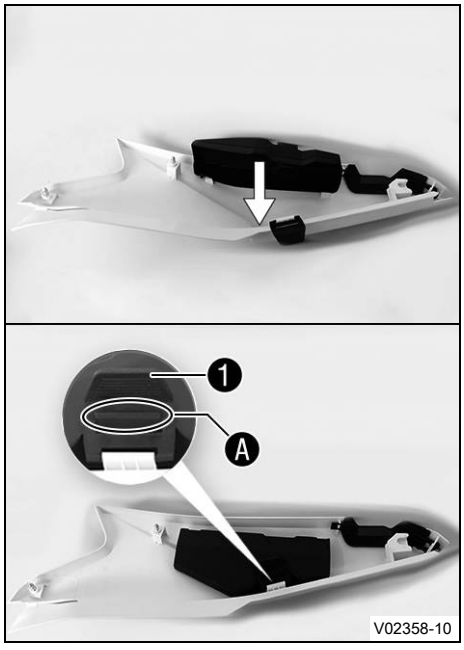

Ana çalışma

– Eşya gözünü kapatın.
– Kilit lastiğini 1 kaldırın ve A bölgesinde yerine asın.

Ek çalışma

– Sol yanal kaplamayı monte edin. (S. 101)
– Sürücü koltuğunu monte edin. (S. 90)
– Yolcu koltuğunu monte edin. (S. 89)

6.16 Sağ eşya gözünün açılması

Ön çalışma

– Yolcu koltuğunu çıkarın. (📖 S. 89)
– Sürücü koltuğunu çıkarın. (📖 S. 90)
– Sağ yanal kaplamayı sökün. (📖 S. 101)

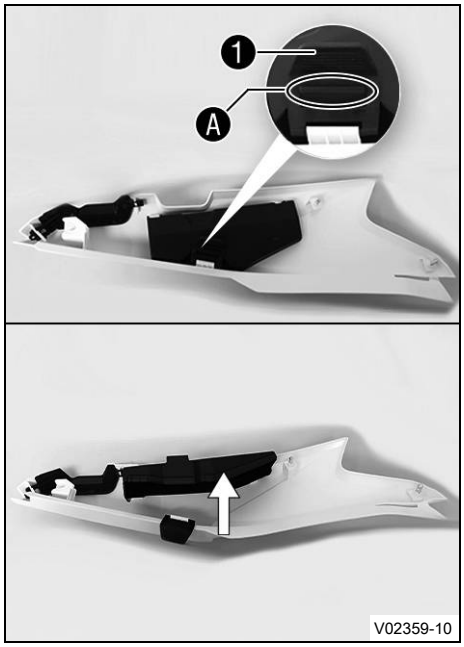

Ana çalışma

– Kilit lastiğini ❶ kaldırın ve Ⓐ bölgesinde yerinden çıkarın.
– Eşya gözünü açın.

6.17 Sağ eşya gözünün kapatılması

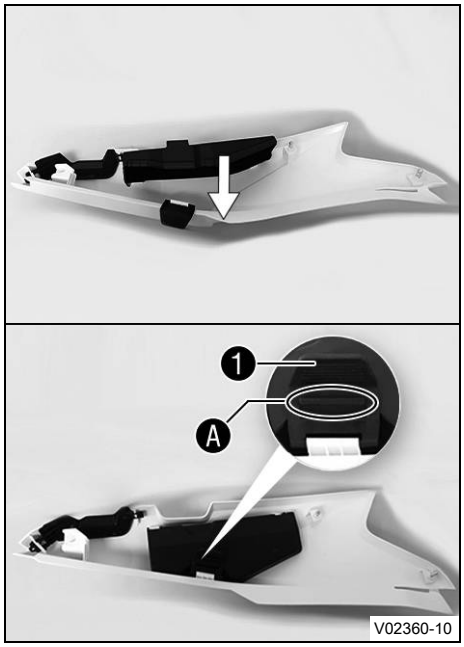

Ana çalışma

– Eşya gözünü kapatın.
– Kilit lastiğini ❶ kaldırın ve Ⓐ bölgesinde yerine asın.

Ek çalışma

– Sağ yanal kaplamayı monte edin. (📖 S. 102)
– Sürücü koltuğunu monte edin. (📖 S. 90)
– Yolcu koltuğunu monte edin. (📖 S. 89)

6.18 Araç üzerindeki aletler

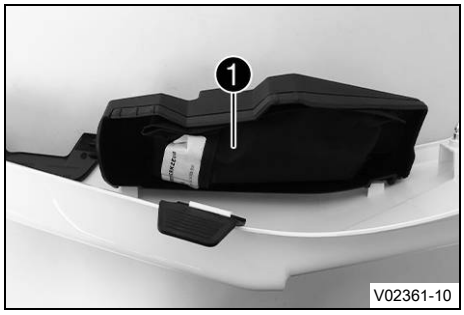

Sol eşya gözünde veya sağ eşya gözünde araç el aletleri ❶ bulunur.

6.19 Tutamaklar



Tutamaklar ❶ motosikletin yerinin değiştirilmesine yararlar.
Yolcu ile sürüş sırasında, yolcu bunlara tutunabilir.

6.20 Bagaj taşıyıcı

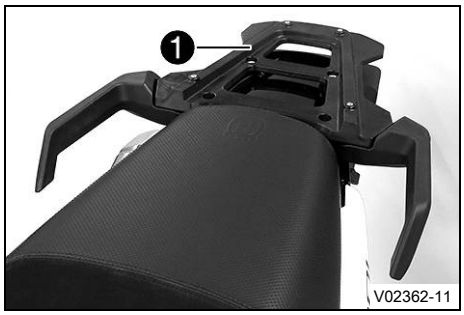

Bagaj taşıyıcısı ❶, sürücü koltuğunun arka kısımında yer alır.
Bagaj taşıyıcısına, bir çanta-bavul sisteminin temel plakası (seçeneğe bağlı) tespit edilebilir.
Bagaj taşıyıcısına maksimum olarak belirtilen ağırlık yüklenebilir.

Bagaj taşıyıcısı için izin verilen maksimum yük	5 kg

Bilgi
Çanta-bavul üreticisinin verdiği bilgileri dikkate alın.

6.21 Koltuk kilidi

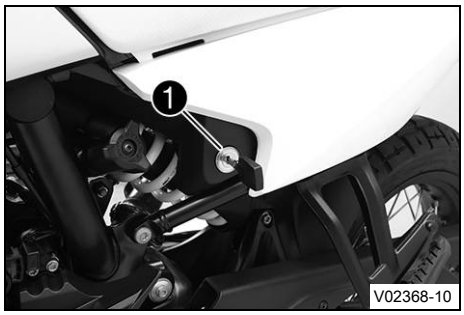

Koltuk kilidi ❶, aracın sol tarafında bulunur.
Bu kilit, kontak anahtarı ile açılabilir.

6.22 Yolcu ayak dayama yerleri

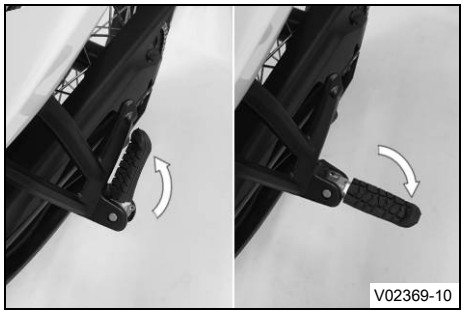

Yolcu ayak dayama yerleri, katlanabilir şekilde tasarlanmıştır.

Olası durumlar

- Yolcu ayak dayama yerleri içe katlı – Yolcu olmadan sürüş için.
- Yolcu ayak dayama yerleri dışa katlı – Yolcu ile sürüş için.

6.23 Vites değiştirme pedalı

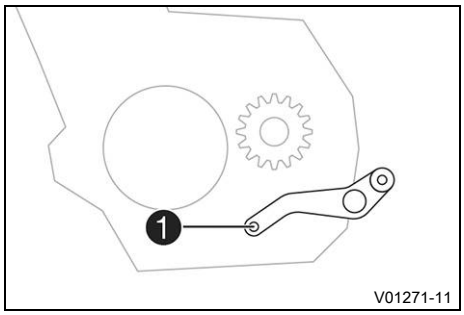

Vites değiştirme pedalı ❶, motorun sol tarafına monte edilmiştir.

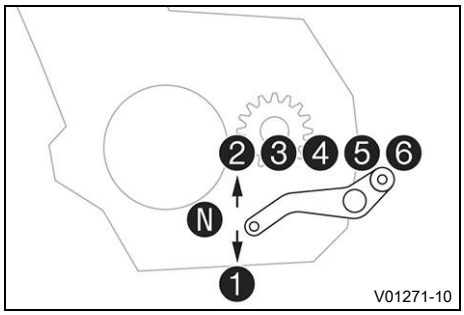

Viteslerin konumu, resimde görülebilir.
Nötr veya rölanti konumu, 1. ile 2. vites arasında bulunur.

6.24 Ayak fren pedalı

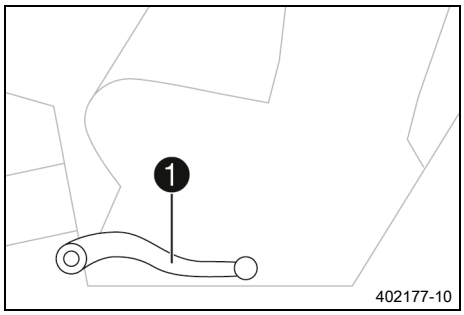

Ayak fren pedalı ❶, sağ ayak dayama yerinin önünde bulunur.
Ayak fren pedalı ile arka tekerlek freni etkinleştirilir.

6.25 Yan ayaklık

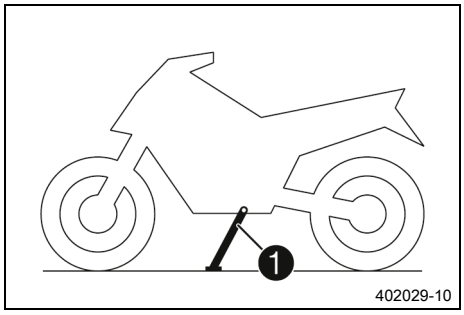

Yan ayaklık ❶, aracın sol tarafında bulunur.
Yan ayaklık, motosikletin park edilmesine yarar.

Bilgi
Yan ayaklık, sürüş sırasında yukarı katlanmış, yani kapalı olmalıdır.
Yan ayaklık, emniyetli çalıştırma sistemi ile bağlantılıdır, sürüş talimatını dikkate alınız.

Olası durumlar

- Yan ayaklık açık – Araç, yan ayaklık üzerinde park edilebilir. Emniyetli çalıştırma sistemi etkindir.
- Yan ayaklık kapalı – Bu konum, tüm sürüşlerde gereklidir. Emniyetli çalıştırma sistemi devre dışıdır.

6.26 Orta ayaklık (Expedition)

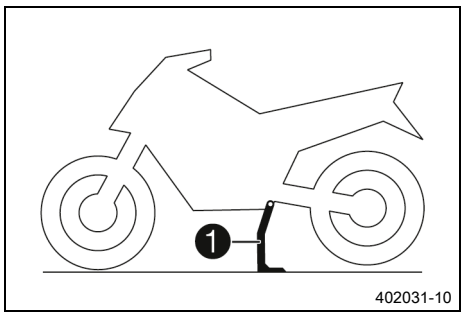

Yan ayaklığa ek olarak araç, bir orta ayaklıkla ❶ donatılmıştır.

7.1 Kombi aygıtı



Kombi aygıtı gidon önüne takılmıştır.
Kombi aygıtı, iki fonksiyon bölgesine ayrılmıştır.

❶ Kontrol lambaları (📖 S. 30)
❷ ekran

Dikkat

Yanma tehlikesi Kombi aygıtının parçaları bazı durumlarda çok ısınır.

55 °C (131 °F) üzerindeki ortam sıcaklıklarında, uzun durma sürelerinde örn. bir trafik lambasında veya doğrudan güneş ışınları durumunda, özellikle ekran oldukça ısınır.

– Kombi aygıtını belirtilen durumlarda kesinlikle çıplak elle ellemeyin.
– Uygun koruyucu kıyafet kullanın.
– Yanık oluştuğunda, ilgili yeri derhal ılık suyun altına tutun.

7.2 Etkinleştirme ve deneme



Etkinleştirme

Kombi aygıtı, kontağın açılması ile açılır.

Bilgi

Göstergelerin parlaklığı, kombi aygıtındaki bir ortam ışığı sensörü tarafından kontrol edilir.

Deneme

Göstergede selamlama metni görünür ve tüm kontrol lambaları bir işlev kontrolü için kısaca yanar.

Bilgi

Hatalı işlev kontrol lambası, motor çalışmadığı sürece her zaman yanar. Motor çalışıyorsa ve hatalı işlev kontrol lambası yanıyorsa, trafiğe uygun bir şekilde durun ve Husqvarna Motorcycles Yetkili Servisi ile irtibata geçin.

Yağ basıncı ikaz lambası, motor çalışmadığı sürece her zaman yanar. Motor çalışıyorsa ve yağ basıncı ikaz lambası yanıyorsa, hemen trafiğe uygun bir şekilde durun ve motoru durdurun.

ABS ikaz lambası ve TC kontrol lambası yakl. 6 km/s (yakl. 4 mph) veya bunun üzerinde bir hıza ulaşılana kadar yanar.

7.3 Uyarılar

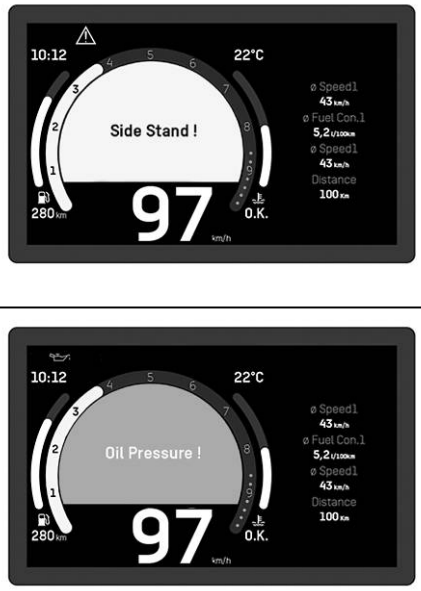

V02192-01

Uyarılar ekranın ortasında görünür, önemine göre bunlar sarı veya kırmızı renkle vurgulanır.

Sarı uyarılar kısa süre içinde müdahale veya sürüş biçimi adaptasyonu gerektiren hatalı fonksiyonları veya bilgileri gösterir.

Kırmızı uyarılar anında müdahale gerektiren hatalı fonksiyonları veya bilgileri gösterir.

Bilgi

Uyarılar herhangi bir düğmeye basılarak göstergeden silinir.

Tüm mevcut uyarılar, bunlar aktif olmayana kadar **Warning** alt menüsünde gösterilir.

7.4 Kaygan buz ikazı



V02252-01

Kaygan buz ikazının ❄ görünmesi, yüksek yol kayganlığı tehlikesine işaret eder.

Çevre sıcaklığı verilen değerin altına düştüğünde ekranda Kaygan buz ikazı ❄ görünür.

Sıcaklık	≤ 4 °C

Kaygan buz ikazı ❄, çevre sıcaklığı, verilen değerin üzerine çıktığı zaman göstergeden silinir.

Sıcaklık	≥ 6 °C

Bilgi

Kaygan buz ikazı ❄ yandığında, ek olarak **Ice Warning** uyarısı gösterilir.

7.5 Kontrol lambaları



V02180-10

Kontrol lambaları, motosikletin işletim durumu hakkında ek bilgiler verir.
Kontak açıldığında, tüm kontrol lambaları kısaca yanar.

Bilgi

Hatalı işlev kontrol lambası, motor çalışmadığı sürece her zaman yanar. Motor çalışıyorsa ve hatalı işlev kontrol lambası yanıyorsa, trafiğe uygun bir şekilde durun ve Husqvarna Motorcycles Yetkili Servisi ile irtibata geçin.

Yağ basıncı ikaz lambası, motor çalışmadığı sürece her zaman yanar. Motor çalışıyorsa ve yağ basıncı ikaz lambası yanıyorsa, hemen trafiğe uygun bir şekilde durun ve motoru durdurun.

ABS ikaz lambası ve TC kontrol lambası yakl. 6 km/s (yakl. 4 mph) veya bunun üzerinde bir hıza ulaşılana kadar yanar.

Olası durumlar

	Alarm sistemi kontrol lambası kırmızı yanıyor/yanıp sönüyor – Alarm sisteminde durum veya hata mesajı.
N	Rölanti kontrol lambası yeşil yanıyor – Şanzıman, rölanti konumuna geçmiştir.
	Yağ basıncı ikaz lambası kırmızı yanıyor – Yağ basıncı çok düşük. Hemen trafiğe uygun durun ve motoru durdurun.
	Genel ikaz lambası sarı renkte yanıyor – İşletme güvenliğine ilişkin bir uyarı/ikaz bilgisi algılanmıştır. Bu bilgi, göstergede ek olarak gösterilir.
	Hatalı fonksiyon kontrol lambası sarı renkte yanıyor – OBD ("On-Board Diagnose"), araç elektronik sisteminde hatalı bir fonksiyon tespit etti. Trafik kurallarına uygun bir şekilde durun ve yetkili bir Husqvarna Motorcycles Servisi ile irtibata geçin.
	Uzun far kontrol lambası mavi yanıyor – Uzun far açıktır.

	Hız ayarlama düzeni kontrol lambası sarı renkte yanıyor – Hız ayarlama düzeni işlevi açılmıştır, fakat hız ayarlama etkin değildir.
	Hız ayarlama düzeni kontrol lambası yeşil renkte yanıyor – Hız ayarlama düzeni işlevi açılmıştır ve hız ayarlama düzeni etkindir.
	Ekranda kaygan buz ikazı etkin – İkaz lambası, yüksek yol kayganlığı tehlikesi olduğunda yanar.
	TC kontrol lambası sarı renkte yanıyor/yanıp sönüyor – **MTC** (📖 S. 148) etkin değil veya şu anda ayar işlemi yapıyor. TC kontrol lambası, bir hatalı işlev algılandığında da yanar. Husqvarna Motorcycles Yetkili Servisi'ne başvurun. **MTC** veya **MSR** aktif olarak müdahale ettiğinde TC kontrol lambası yanıp söner.
	ABS ikaz lambası sarı renkte yanıyor – ABS'de durum veya hata mesajı.
	Sinyal kontrol lambası, sinyal ritminde yeşil yanıp sönüyor – Sinyal lambası devrede.

7.6 Ekran

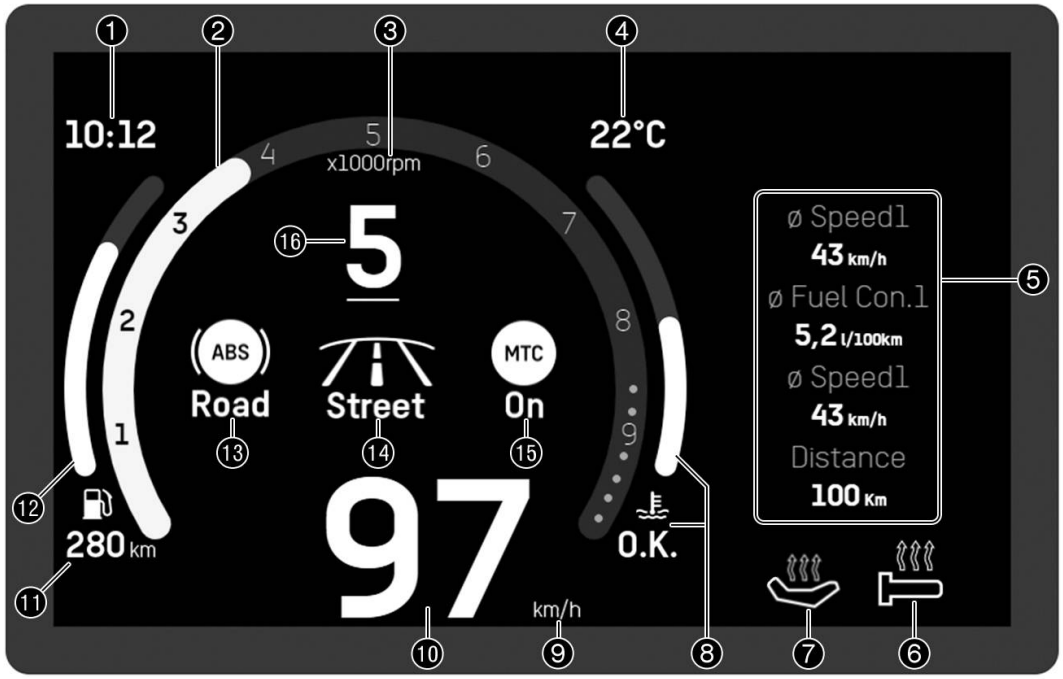

1. Saat (📖 S. 34)
2. Devir (📖 S. 33)
2. Vites konumu lambası (📖 S. 33)
   Vites konumu lambası devir saati göstergesine entegre edilmiştir.
3. Devir göstergesi birimi
4. Çevre havası sıcaklık göstergesi (📖 S. 34)
5. **Favorites** gösterge (📖 S. 37)
6. Elcik ısıtması (tercihe bağlı) (📖 S. 36)
7. Koltuk ısıtması (opsiyonel) (📖 S. 37)
8. Soğutma sıvısı sıcaklığı göstergesi (📖 S. 35)

❾ Hız göstergesi birimi
❿ Hız göstergesi (📖 S. 34)
⓫ Menzil göstergesi
⓬ Yakıt seviyesi göstergesi (📖 S. 36)
⓭ **ABS** gösterge (📖 S. 35)
⓮ **Ride-Mode** gösterge (📖 S. 35)
⓯ **MTC** gösterge (📖 S. 35)
⓰ Vites göstergesi

7.7 Explorer Display (opsiyonel)

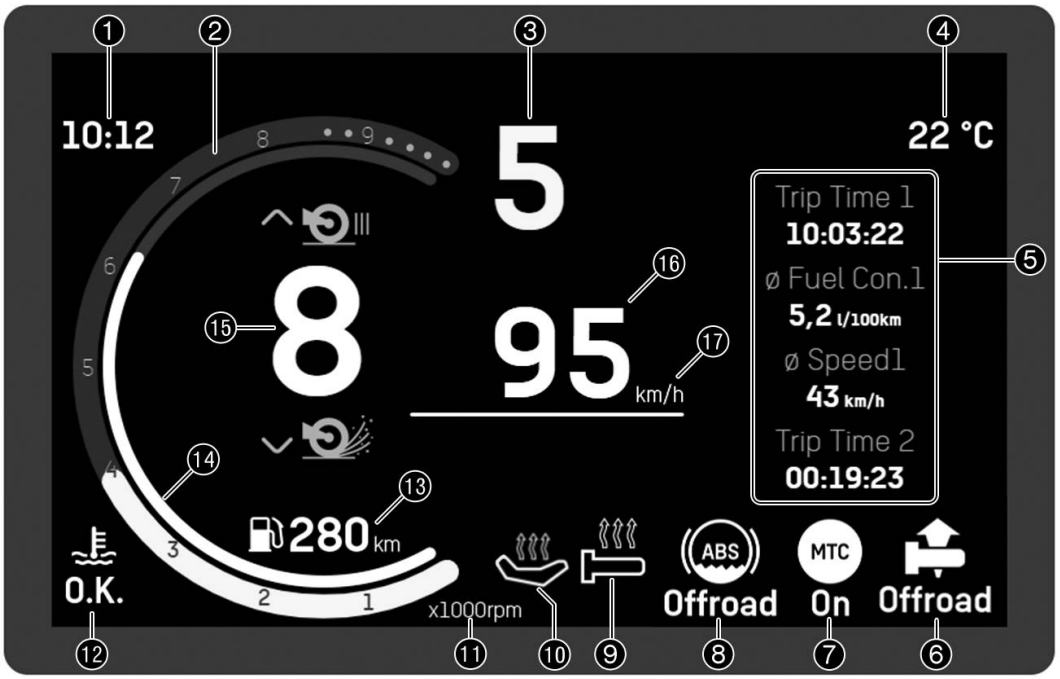

Bilgi
Şekil, etkin **Explorer** sürüş modunda (opsiyonel), kombi aygıtının başlangıç ekranını gösterir. Menü açıksa hız ve seçilmiş olan vites gösterilmeye devam edilir.

❶ Saat (📖 S. 34)
❷ Devir (📖 S. 33)
❷ Vites konumu lambası (📖 S. 33)
Vites konumu lambası devir saati göstergesine entegre edilmiştir.
❸ Vites göstergesi
❹ Çevre havası sıcaklık göstergesi (📖 S. 34)
❺ **Favorites** gösterge (📖 S. 37)
❻ **Throttle** (opsiyonel) (📖 S. 148)
❼ **MTC** gösterge (📖 S. 35)
❽ **ABS** gösterge (📖 S. 35)

❾ Elcik ısıtması (tercihe bağlı) (📖 S. 36)
❿ Koltuk ısıtması (opsiyonel) (📖 S. 37)
⓫ Devir göstergesi birimi
⓬ Soğutma sıvısı sıcaklığı göstergesi (📖 S. 35)
⓭ Menzil göstergesi
⓮ Yakıt seviyesi göstergesi (📖 S. 36)
⓯ Kayma ayarlaması (opsiyonel) (📖 S. 148)
⓰ Hız göstergesi (📖 S. 34)
⓱ Hız göstergesi birimi

7.8 Devir



V02182-01

Devir, dakika başına dönüş turu şeklinde gösterilir.

7.9 Vites konumu lambası

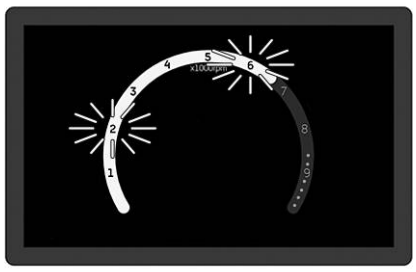

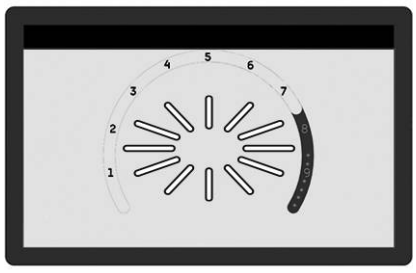

V02185-01

Vites konumu lambası devir saati göstergesine, yani ekrana entegre edilmiştir.
Alt menü **Shift Light** içinde vites konumu lambası devir sayısı ayarlanabilir. Alıştırma evresi boyunca (1000 km / 621 mil'e kadar) vites konumu lambası daima etkindir. Ancak bundan sonra vites konumu lambası devre dışı bırakılabilir ve **RPM1** ile **RPM2** için değerler değiştirilebilir. **RPM1**'de devir sayısı göstergesi yanıp söner ve **RPM2**'de ekranın tamamı sarı renkte yanıp söner.

Bilgi
Vites konumu lambası, 6. viteste işletme sıcaklığına sahip motorda, ilk servis işleminden sonra, devre dışıdır.

Soğutma sıvısı sıcaklığı	≤ 35 °C
ODO	< 1.000 km
Vites konumu lambası, şu durumda sürekli yanıp söner	6.500 Dev/dk

Soğutma sıvısı sıcaklığı	> 35 °C
ODO	> 1.000 km
RPM1 Vites konumu lambası	yanıp söner
RPM2 Vites konumu lambası	Yanıp söner ve rengi değişir

7.10 Hız göstergesi



V02187-10

Hız, ekranın ❶ bölgesinde gösterilir.
Hız, saat başına kilometre **km/h** ya da saat başına mil **mph** olarak gösterilir.
Hız birimi, **Units** menüsünde konfigüre edilebilir.

7.11 Hız ayarlama düzeni göstergesi

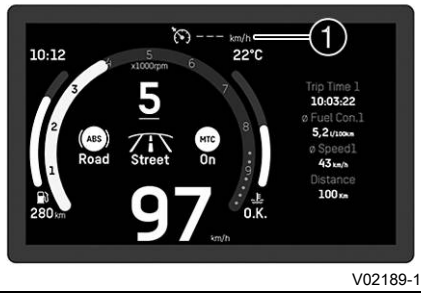

V02189-10

Etkinleştirilen hız ayarlama düzeninin işletim durumu ekranın ❶ bölgesinde gösterilir.
Hız ayarlama düzeni, hız ayarlama düzeni düğmesi (📖 S. 17) üzerinden kontrol edilir.

Bilgi
Hız ayarlama düzeni işlevi açık, fakat hız ayarlama düzeni etkin değilse, hız ayarlama düzeni kontrol lambası sarı yanar.
Hız ayarlama düzeni işlevi açık ve hız ayarlama düzeni etkin ise, hız ayarlama düzeni kontrol lambası yeşil yanar.

7.12 Saat

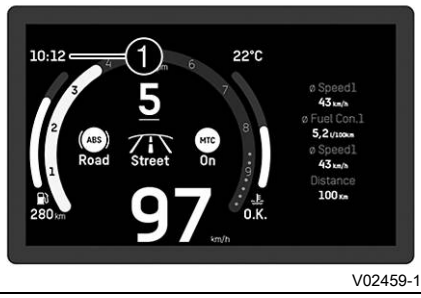

V02459-10

Saat, göstergenin ❶ bölgesinde gösterilir.
Saat tüm dillerde 24 saat formatında veya 12 saat formatında gösterilebilir.
Saat formatı **Units** menüsünde yapılandırılabilir.

Bilgi
12 V akü araçtan söküldü ise ya da sigorta çıkarıldı ise, saatin ayarlanması gereklidir.

7.13 Çevre havası sıcaklık göstergesi

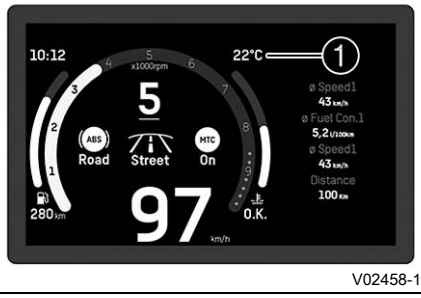

V02458-10

Çevre havası sıcaklığı, ekranın ❶ bölgesinde gösterilir.
Çevre havası sıcaklığı **°C** veya **°F** olarak gösterilir.
Menü **Units** içinde çevre havası sıcaklığı birimi konfigüre edilebilir.

7.14 Ride-Mode gösterge

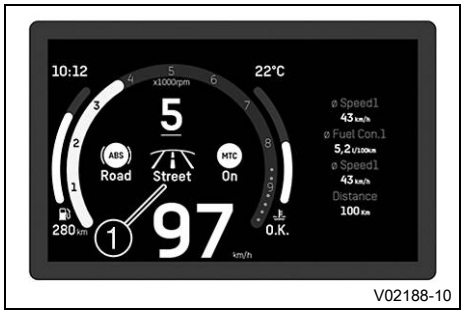

V02188-10

Ayarlanmış **Ride Mode** göstergenin ❶ bölgesinde gösterilir.
Ride Mode menüsünde sürüş modu konfigüre edilebilir.

7.15 ABS gösterge

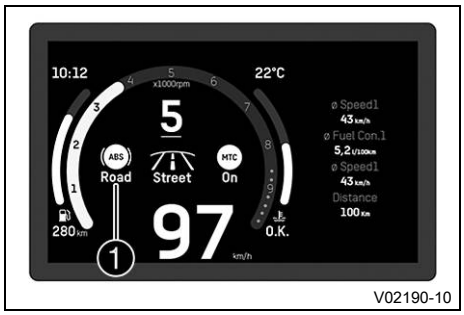

V02190-10

Ayarlanmış ABS modu, ekranın ❶ bölgesinde gösterilir.
Menü **ABS Mode** içinde ABS yapılandırılabilir.

Bilgi

Road ABS modu etkinse, ABS her iki tekerlekte kontrol ve ayar işlemi yapar.

Offroad ABS modu etkinse, ABS, sadece ön tekerlekte kontrol ve ayar işlemi yapar. Bu durumda arka tekerlek, artık ABS üzerinden kontrol edilmez ve frenleme sırasında bloke olabilir.

7.16 MTC gösterge

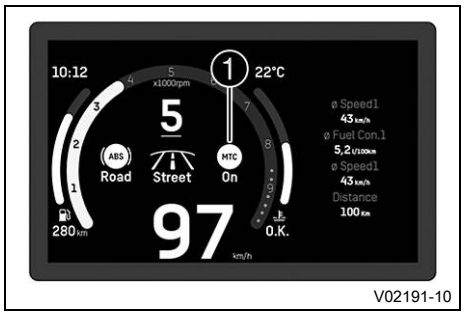

V02191-10

Göstergenin ❶ bölgesinde, **MTC** (S. 148) açık veya kapalı olup olmadığı gösterilir.
MTC + MSR menüsünde motosiklet çekiş kontrolü açılabilir veya kapatılabilir.

7.17 Soğutma sıvısı sıcaklığı göstergesi

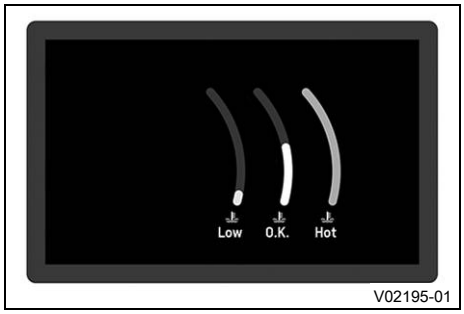

V02195-01

Soğutma sıvısı sıcaklığı göstergesi bir çubuktan oluşur. Çubuk ne kadar dolarsa soğutma sıvısı o kadar sıcaktır.
120 °C soğutma sıvısı sıcaklığında, otomatik olarak acil çalışma modu açılır.

Uyarı

Motor hasarı Motor, aşırı ısınması halinde zarar görür.

– Soğutma sıvısı sıcaklığı uyarısı gösterildiğinde, derhal trafik kurallarına uyarak durun ve motoru kapatın.
– Motorun ve soğutma sisteminin soğumasını bekleyin.
– Soğutma sistemi soğuduğunda, soğutma sıvısı seviyesini kontrol edin ve gerekirse düzeltin.

Bilgi

Soğutma sıvısı sıcaklık göstergesi **HOT** gösterdiğinde, gösterge ek olarak yanıp sönmeye başlar.

Soğutma sistemi aşırı ısındığında maksimum motor devir sayısı sınırlandırılır.

Olası durumlar

- Motor soğuk – Soğutma sıvısı sıcaklık göstergesi **LOW** gösterir.
- Motor işletme sıcaklığında – Soğutma sıvısı sıcaklık göstergesi **O.K.** gösterir.
- Motor sıcak – Soğutma sıvısı sıcaklık göstergesi **HOT** gösterir.

7.18 Yakıt seviyesi göstergesi

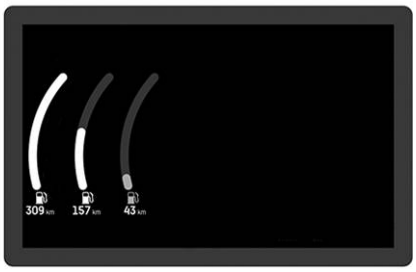

V02196-01

Yakıt seviyesi göstergesi, menzil göstergesinden ve bir çubuktan oluşur. Çubuk ne kadar dolu ise, yakıt deposunda o kadar yakıt vardır

Bilgi

Yakıt miktarı azaldığında, son segment kırmızı yanıp söner ve ek olarak°**Low Fuel** uyarısı görünür.

Göstergenin sürüş sırasında sürekli değişmesini önlemek için yakıt seviyesi biraz gecikmeli olarak görüntülenir.

Yan ayaklık açıkken veya acil kapatma anahtarı kapalıyken, yakıt seviyesi göstergesi güncellenmez.

Yan ayaklık kapatıldığında ve acil kapatma anahtarı açıldığında, bir sonraki güncelleme 2 dakika sonra yapılır.

Kombi aygıtı, yakıt seviyesi sensöründen sinyal almadığında yakıt seviyesi göstergesi yanıp söner.

7.19 Elcik ısıtması (tercihe bağlı)

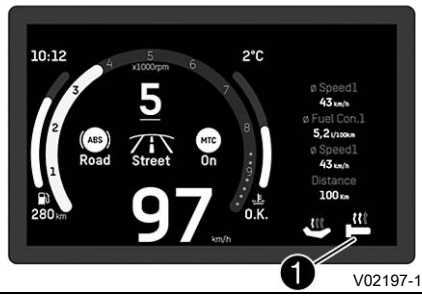

V02197-10

Elcik ısıtmasının durumu ekranın ❶ bölgesinde gösterilir.
Elcik ısıtması **Heating** menüsünde konfigüre edilebilir.

7.20 Koltuk ısıtması (opsiyonel)

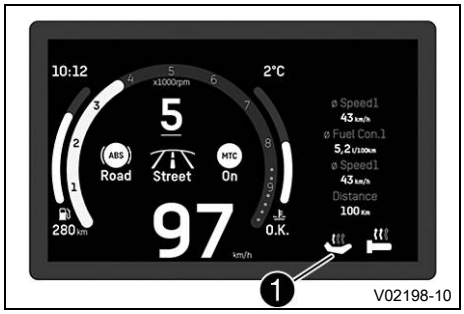

Koltuk ısıtmasının durumu ekranın ❶ bölgesinde gösterilir.
Koltuk ısıtması **Heating** menüsünde konfigüre edilebilir.

Bilgi
Yolcu koltuğu ısıtmasının (opsiyonel) ısıtma kademesi, sağ tutma kolunun yanındaki bir anahtar yardımıyla ayarlanabilir.

7.21 Favorites gösterge

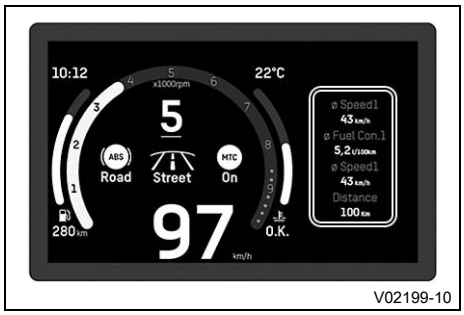

Favorites göstergesinde dörde kadar bilgi gösterilir.
Favorites menüsünde **Favorites** göstergesi serbestçe konfigüre edilebilir.

7.22 Navigation gösterge

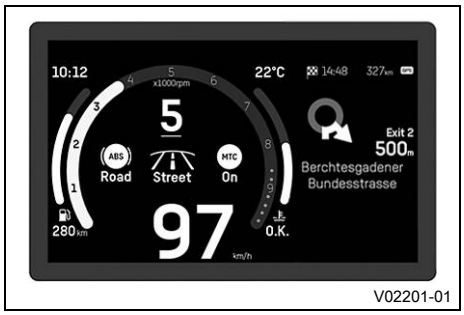

Navigation göstergesi, navigasyon fonksiyonu etkinken gösterilir.
Navigation göstergesinde yön oku, sürüş hedefine olan mesafe, cep telefonunun tahmini varış zamanı, sonraki yol noktasına kalan mesafe ve ayrıca sokak ismi gösterilir.

Bilgi
Görsel navigasyon etkin ise, **Favorites** göstergesi gizlenir.

7.23 Call gösterge

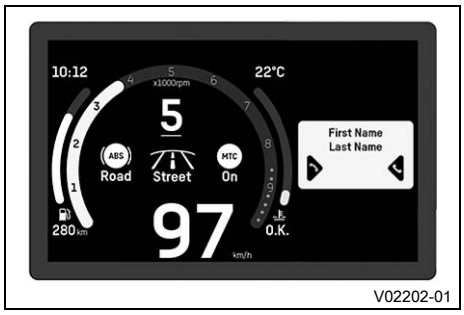

İkaz
Kaza tehlikesi Çok yüksek kulaklık sesi trafik konsantrasyonunu bozar.
– Kulaklık sesini akustik sinyalleri algılayabilecek kadar yeterince düşük seçin.

Call göstergesi gelen veya aktif aramalarda görünür.
SET düğmesine basıldığında gelen bir arama kabul edilir.
BACK düğmesine basıldığında gelen bir arama reddedilir.
UP düğmesine basıldığında ses seviyesi yükseltilir.
DOWN düğmesine basıldığında ses seviyesi düşürülür.

Bilgi
Kombi anahtar aracılığıyla ses seviyesi değişikliği her cep telefonuyla yapılamaz.
Çağrı süresi ve kişi gösterilir. Cep telefonunun ayarına göre kişi ismiyle gösterilir.
Etkin telefon görüşmesi sırasında menüde gezinilemez.

7.24 Menü

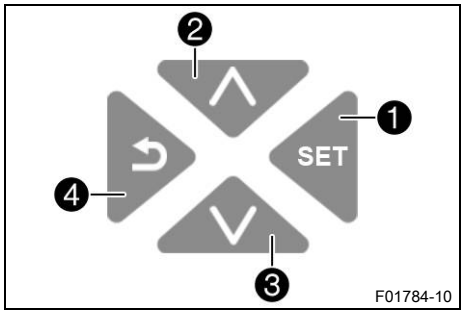

Bilgi
Menüyü açmak için başlangıç ekranında **SET** düğmesine ❶ basın.
UP düğmesiyle ❷ veya **DOWN** düğmesiyle ❸ menü içinde gezinin.
BACK düğmesine ❹ basılması ile menü yapısı bir kademe geri gider ya da menü kapatılır.

7.24.1 Motorcycle

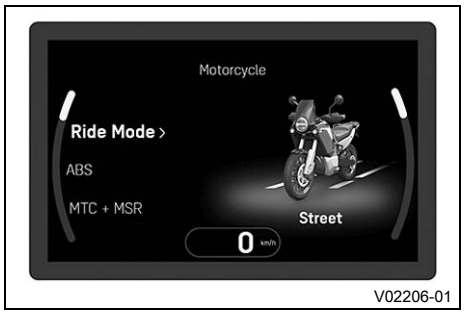

– Menü kapalı ise **SET** düğmesine basın.
– **Motorcycle** işaretlenene kadar **UP** veya **DOWN** düğmesine basın. **SET** düğmesine basılınca menü açılır.

Motorcycle içinde sürüş modu, ABS modu, çekiş kontrolü, motor frenleme momenti kontrol düzeni, Easy Shift, koltuk ısıtması,elcik ısıtması ve Interface ayarlanabilir.
Ride Mode Explorer (opsiyonel) etkinken ek olarak gaz alma karakteristiği ve arka tekerlekteki kayma yapılandırılabilir.

7.24.2 Ride Mode

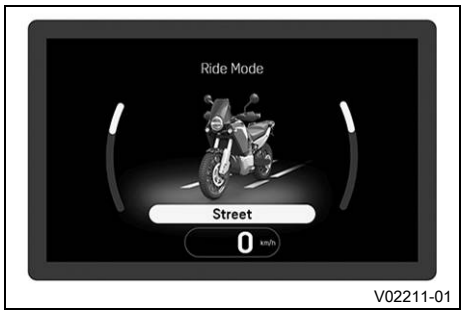

Şart
- Start düğmesi/Acil kapatma anahtarı açık (orta konum) – Bu konum, işletim için gereklidir; ateşleme devresi kapalıdır. (📖 S. 19)
- Hız ayarlama düzeni fonksiyonu devre dışı.

– Menü kapalı ise **SET** düğmesine basın.
– **Motorcycle** işaretlenene kadar **UP** veya **DOWN** düğmesine basın. **SET** düğmesine basılınca menü açılır.

İkaz
Kaza tehlikesi Yanlış seçilmiş olan bir sürüş modu araç kontrolünü ciddi anlamda zorlaştırır.
Sürüş modlarının her biri sadece belirli koşullar için uygundur.
– Her zaman zemine, hava şartlarına ve sürüş durumuna uygun olan bir sürüş modu seçin.

– **Ride Mode** işaretlenene kadar **UP** veya **DOWN** düğmesine basın. **SET** düğmesine basılınca menü açılır.
– **UP** veya **DOWN** düğmesiyle menü noktasını kontrol edin.

– **SET** düğmesine basılarak°**Ride Mode** seçilebilir, bu sayede motor ve motosiklet çekiş kontrolü ile ilgili birbirine uyarlanmış ayarlar değiştirilir.

Öngörülen değer

Sürüş modları **Street** ve **Rain** sadece asfalt üzerinde kullanılmalıdır.
Sürüş modları **Offroad** ve **Explorer** (opsiyonel) sadece toprak yollarda kullanılmalıdır.

✓ **Street** - Dengelenmiş tepki verme eşliğinde doğrulanmış performans, motosiklet çekiş kontrolü arka tekerlekte normal bir kaymaya izin verir. Anti-Wheelie modu etkin. ABS, her iki tekerlekte de kontrol ve ayar işlemi yapar.

✓ **Rain** - Düşük yol tutuşunda daha iyi sürülebilirlik için yumuşak tepki verme eşliğinde düşürülmüş doğrulanmış performans, motosiklet çekiş kontrolü arka tekerlekte çok az bir kaymaya izin verir. Anti-Wheelie modu etkin. ABS, her iki tekerlekte de kontrol ve ayar işlemi yapar.

✓ **Offroad** - Toprak yollarda daha iyi sürülebilirlik için düşürülmüş doğrulanmış performans, motosiklet çekiş kontrolü arka tekerlekte yüksek bir kaymaya izin verir. Anti-Wheelie modu devre dışı. ABS yalnızca ön tekerlekte regüle eder.

✓ **Explorer** (opsiyonel) - Doğrulanmış performans ve oldukça direkt tepki verme eşliğinde ayar. Motosiklet çekiş kontrolü ve gaz alma karakteristiği kişisel ihtiyaca göre ayarlanabilir. Anti-Wheelie modu devre dışı. ABS ayrı yapılandırılabilir.

Bilgi
Seçim sırasında gaz vermeyin.

7.24.3 ABS Mode



V02212-01

Şart

- **Explorer Mode** (opsiyonel)

– Menü kapalı ise **SET** düğmesine basın.

– **Motorcycle** işaretlenene kadar **UP** veya **DOWN** düğmesine basın. **SET** düğmesine basılınca menü açılır.

– **ABS Mode** işaretlenene kadar **UP** veya **DOWN** düğmesine basın. **SET** düğmesine basılınca menü açılır.

– **UP** veya **DOWN** düğmesiyle menü noktasını kontrol edin.

İkaz
Kaza tehlikesi Yanlış seçilmiş bir ABS modu araç kontrolünü ciddi derecede zorlaştırır.

ABS modlarının her biri sadece belirli koşullar için uygundur.

– Her zaman zemine uygun olan bir ABS modu seçin.

– **SET** düğmesine basarak istenen ABS modunu seçin.

Bilgi

ABS modu sürüş sırasında değiştirilebilir.

Seçim sırasında gaz vermeyin.

Road ABS modu etkinse, ABS her iki tekerlekte kontrol ve ayar işlemi yapar.

Offroad ABS modu etkinse, ABS, sadece ön tekerlekte kontrol ve ayar işlemi yapar. Bu durumda arka tekerlek, artık ABS üzerinden kontrol edilmez ve frenleme sırasında bloke olabilir.

7.24.4 MTC + MSR



V02254-01

Şart

- Hız ayarlama düzeni fonksiyonu devre dışı.

– Menü kapalı ise **SET** düğmesine basın.

– **Motorcycle** işaretlenene kadar **UP** veya **DOWN** düğmesine basın. **SET** düğmesine basılınca menü açılır.

– **MTC + MSR** işaretlenene kadar **UP** veya **DOWN** düğmesine basın. **SET** düğmesine basılınca menü açılır.

– **UP** veya **DOWN** düğmesiyle menü noktasını kontrol edin.

– **SET** düğmesine basarak **MTC + MSR** açın veya kapatın.

Bilgi

Açma veya kapatma sırasında gaz vermeyin.

Motosiklet çekiş kontrolünü ve motor frenleme momenti kontrol düzenini etkinleştirirken **SET** düğmesine kısa süreliğine basın.

Motosiklet çekiş kontrolünü ve motor frenleme momenti kontrol düzenini kapatırken **SET** düğmesini basılı tutun.

ABS modu **Offroad** aktifken, **MSR** aktif değildir.

Kontak açıldıktan sonra, motosiklet çekiş kontrolü ve motor frenleme momenti kontrol düzeni tekrar etkindir.

SET düğmesini 3 - 5 saniye basılı tutun.	Motosiklet çekiş kontrolü ve motor frenleme momenti kontrol düzeninin kapatılması.

7.24.5 Easy Shift



V02215-01

– Menü kapalı ise **SET** düğmesine basın.

– **Motorcycle** işaretlenene kadar **UP** veya **DOWN** düğmesine basın. **SET** düğmesine basılınca menü açılır.

– **Easy Shift** işaretlenene kadar **UP** veya **DOWN** düğmesine basın. **SET** düğmesine basılınca menü açılır.

– **UP** veya **DOWN** düğmesiyle menü noktasını kontrol edin.

– **SET** düğmesine basılması ile Easy Shift (📖 S. 70) açılabilir veya kapatılabilir.

7.24.6 Heating (opsiyonel)

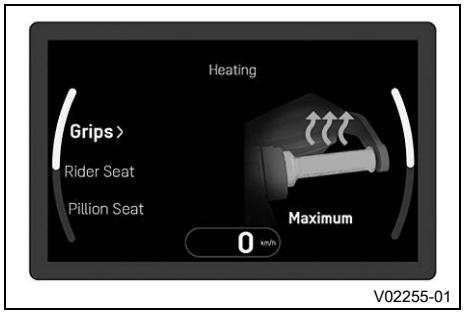

– Menü kapalı ise **SET** düğmesine basın.
– **Motorcycle** işaretlenene kadar **UP** veya **DOWN** düğmesine basın. **SET** düğmesine basılınca menü açılır.
– **Heating** işaretlenene kadar **UP** veya **DOWN** düğmesine basın. **SET** düğmesine basılınca menü açılır.

Heating'de elcik ısıtması ve sürücü koltuğu ısıtması (fonksiyon opsiyonel) yapılandırılabilir.

7.24.7 Heating Grips (opsiyonel)

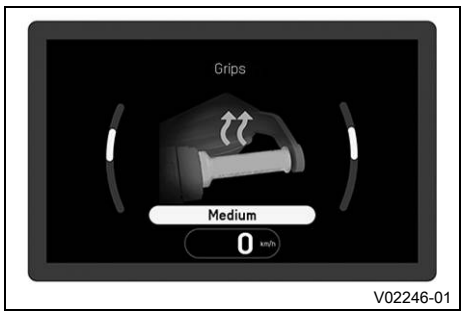

Şart
• Elcik ısıtmalı model.
• Menü **Heated Grips** (opsiyonel) etkinleştirildi.
– Menü kapalı ise **SET** düğmesine basın.
– **Motorcycle** işaretlenene kadar **UP** veya **DOWN** düğmesine basın. **SET** düğmesine basılınca menü açılır.
– **Heating** işaretlenene kadar **UP** veya **DOWN** düğmesine basın. **SET** düğmesine basılınca menü açılır.
– **Grips** işaretlenene kadar **UP** veya **DOWN** düğmesine basın. **SET** düğmesine basılınca menü açılır.
– **UP** veya **DOWN** düğmesiyle menü noktasını kontrol edin.
– **SET** düğmesine basarak ısıtma kademesini seçin veya elcik ısıtıcısını açın ya da kapatın.

7.24.8 Heating Rider Seat (opsiyonel)

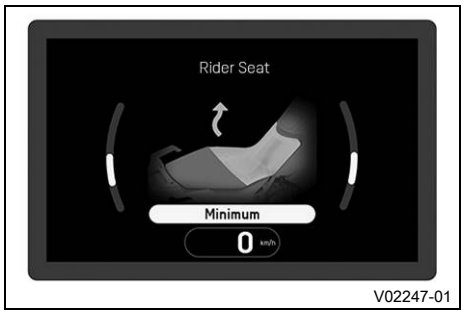

Şart
• Koltuk ısıtması olan model.
• Menü **Heated Seat** (opsiyonel) etkinleştirildi.
– Menü kapalı ise **SET** düğmesine basın.
– **Motorcycle** işaretlenene kadar **UP** veya **DOWN** düğmesine basın. **SET** düğmesine basılınca menü açılır.
– **Heating** işaretlenene kadar **UP** veya **DOWN** düğmesine basın. **SET** düğmesine basılınca menü açılır.
– **Rider Seat** işaretlenene kadar **UP** veya **DOWN** düğmesine basın. **SET** düğmesine basılınca menü açılır.
– **UP** veya **DOWN** düğmesiyle menü noktasını kontrol edin.
– **SET** düğmesine basarak ısıtma kademesini seçin veya sürücü koltuğu ısıtmasını açın ya da kapatın.

7.24.9 Interface



V02248-01

– Menü kapalı ise **SET** düğmesine basın.
– **Motorcycle** işaretlenene kadar **UP** veya **DOWN** düğmesine basın. **SET** düğmesine basılınca menü açılır.
– **Interface** işaretlenene kadar **UP** veya **DOWN** düğmesine basın. **SET** düğmesine basılınca menü açılır.
– **UP** veya **DOWN** düğmesiyle menü noktasını kontrol edin.
– **SET** düğmesine basarak ekranın istenen gösterimini seçin.
  ✓ **Default** - Favori göstergeli ekran.
  ✓ **No Favorites** - Favori gösterge olmayan ekran.
  ✓ **Reduced** (Explorer sürüş modunda değil) - Ekran sadece devir sayısı, vites ve hız göstergeli.

7.24.10 Throttle (opsiyonel)



V02216-01

Şart
• Sürüş modu **Explorer** (opsiyonel) etkin.
– Menü kapalı ise **SET** düğmesine basın.
– **Motorcycle** işaretlenene kadar **UP** veya **DOWN** düğmesine basın. **SET** düğmesine basılınca menü açılır.
– **Throttle** işaretlenene kadar **UP** veya **DOWN** düğmesine basın. **SET** düğmesine basılınca menü açılır.
– **UP** veya **DOWN** düğmesiyle menü noktasını kontrol edin.
– **SET** düğmesine basarak **Throttle** modunu seçin.
  ✓ **Street** - Dengelenmiş tepki verme.
  ✓ **Rally** - Oldukça direkt tepki verme.
  ✓ **Offroad** - Hafif tepki verme.

Bilgi
Gaz alma ayarı sırasında gaz vermeyin.

7.24.11 Slip Adjuster (opsiyonel)



V02217-01

Şart
• Sürüş modu **Explorer** (opsiyonel) etkin.
• **MTC + MSR** aktiftir.
– Menü kapalı ise **SET** düğmesine basın.
– **Motorcycle** işaretlenene kadar **UP** veya **DOWN** düğmesine basın. **SET** düğmesine basılınca menü açılır.
– **Slip Adjuster** işaretlenene kadar **UP** veya **DOWN** düğmesine basın. **SET** düğmesine basılınca menü açılır.
– **UP** veya **DOWN** düğmesiyle menü noktasını kontrol edin.
– **SET** düğmesine basarak motosiklet çekiş kontrolü tarafından azami izin verilen kayma ayarlanabilir.

Bilgi
Seçim sırasında gaz vermeyin.

Kayma ayarlaması, motosiklet çekiş kontrolünün bir fonksiyonudur.
Kayma ayarlaması, motosiklet çekiş kontrolünü, dokuz kademede istenilen karakteristiğe ayarlamayı sağlamaktadır.

Kademe 1 arka tekerlekte en yüksek kaymayı, kademe 9 en düşük kaymayı sağlar.
Hız ayarlama düzeni fonksiyonu devre dışı bırakılmışsa, **UP** ve **DOWN** düğmeleri ana göstergede ya da **Slip Adjuster** menüsünde **Slip Adjuster** ayarı için kullanılabilir.

Bilgi
Kayma ayarlaması sadece **Explorer** sürüş modunda (opsiyonel) mevcuttur.
Kayma ayarlaması, sadece motosiklet çekiş kontrolü etkin ise kullanılabilir.

7.24.12 Bike Info

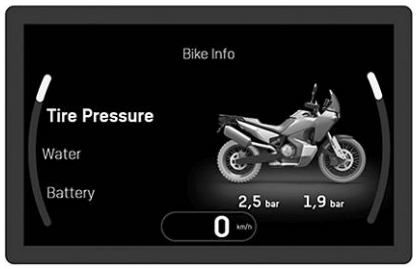

V02207-01

– Menü kapalı ise **SET** düğmesine basın.
– **Bike Info** işaretlenene kadar **UP** veya **DOWN** düğmesine basın. **SET** düğmesine basılınca menü açılır.

Bike Info'de genel bilgiler ve varsa uyarılar görüntülenebilir.

7.24.13 Bike Info

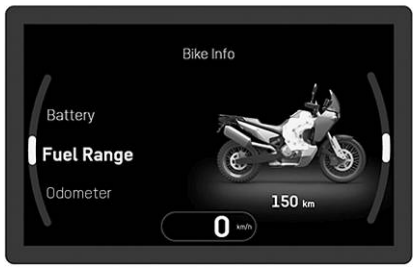

V02218-01

– Menü kapalı ise **SET** düğmesine basın.
– **Bike Info** işaretlenene kadar **UP** veya **DOWN** düğmesine basın. **SET** düğmesine basılınca menü açılır.

Tire Pressure (Fonksiyon opsiyonel), ön ve arka tekerleğin güncel lastik basıncını gösterir.
Water soğutma sıvısının sıcaklığını gösterir.
Fuel Range geriye kalan yakıt rezervi ile mümkün olan menzili gösterir.
Battery akü gerilimini gösterir.
Odometer kat edilen toplam mesafeyi gösterir.
Service bir sonraki servisin ne zaman yapılacağını gösterir.
Warnings ortaya çıkmış olan uyarıları bunlar artık aktif olmayana kadar gösterir.

7.24.14 Trip Info

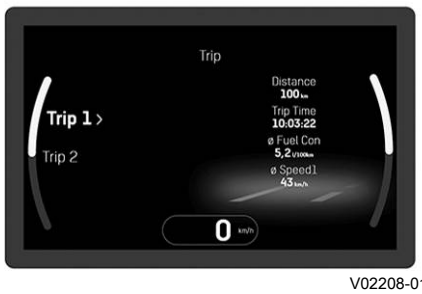

V02208-01

– Menü kapalı ise **SET** düğmesine basın.
– **Trip Info** işaretlenene kadar **UP** veya **DOWN** düğmesine basın. **SET** düğmesine basılınca menü açılır.

Trip'de kat edilen mesafe, sürüş süresi, ortalama tüketim ve ortalama hız ile ilgili genel bilgiler görüntülenebilir.

7.24.15 Trip 1



V02219-01

– Menü kapalı ise **SET** düğmesine basın.
– **Trip Info** işaretlenene kadar **UP** veya **DOWN** düğmesine basın. **SET** düğmesine basılınca menü açılır.
– **Trip 1** işaretlenene kadar **UP** veya **DOWN** düğmesine basın. **SET** düğmesine basılınca menü açılır.

Trip 1 menüsünde,°**Trip 1** ile ilgili bilgiler görüntülenebilir.

Bilgi
Distance son sıfırlamadan sonra kat edilen mesafeyi gösterir, örn. yakıt ikmali için bir durmadan diğerine kadar. **Distance** devrededir ve **9999**'a kadar sayar.
Trip Time sürüş hızını **Distance** baz alarak gösterir ve bir hız sinyali gelir gelmez, çalışmaya başlar.
ØFuel Con ortalama tüketimi **Distance** baz alarak gösterir.
ØSpeed1 ortalama hızı **Distance** ve **Trip Time** baz alarak gösterir.

Bilgi
Reset Trip işaretlenene kadar **UP** veya **DOWN** düğmesine basın. **SET** düğmesine basarak menü **Trip 1** içinde tüm kayıtlar sıfırlanabilir.

7.24.16 Trip 2



V02220-01

– Menü kapalı ise **SET** düğmesine basın.
– **Trip Info** işaretlenene kadar **UP** veya **DOWN** düğmesine basın. **SET** düğmesine basılınca menü açılır.
– **Trip 2** işaretlenene kadar **UP** veya **DOWN** düğmesine basın. **SET** düğmesine basılınca menü açılır.

Trip 2 menüsünde, **Trip 2** ile ilgili bilgiler görüntülenebilir.

Bilgi
Distance son sıfırlamadan sonra kat edilen mesafeyi gösterir, örn. yakıt ikmali için bir durmadan diğerine kadar. **Distance** devrededir ve **9999**'a kadar sayar.
Trip Time sürüş hızını **Distance** baz alarak gösterir ve bir hız sinyali gelir gelmez, çalışmaya başlar.
ØFuel Con ortalama tüketimi **Distance** baz alarak gösterir.
ØSpeed2 ortalama hızı **Distance** ve **Trip Time** baz alarak gösterir.

Bilgi
Reset Trip işaretlenene kadar **UP** veya **DOWN** düğmesine basın. **SET** düğmesine basarak menü **Trip 2** içinde tüm kayıtlar sıfırlanabilir.

7.24.17 Navigation



V02201-01

Şart

- Fonksiyon **Bluetooth®** etkinleştirildi.
- **Ride Husqvarna Navigation** uygulaması uygun bir cep telefonuna (6.0 sürümden itibaren **Android®** cihazlar, sürüm 10'dan itibaren iOS cihazları) kurulu ve açık.
- Kombi aygıtı uygun bir cep telefonuna bağlıdır.
- GPS işlevi, bağlı cep telefonunda etkin.
- Sesli komut için: Kombi aygıtı uygun bir kulaklık ile bağlanmıştır ve uygun bir dil paketi **Ride Husqvarna Navigationn** uygulamasından indirilmiştir.

– Menü kapalı ise **SET** düğmesine basın.
– **Ride Husqvarna Navigation** işaretlenene kadar **UP** veya **DOWN** düğmesine basın. **SET** düğmesi ile menü açılır.
– **Navigation** işaretlenene kadar **UP** veya **DOWN** düğmesine basın. **SET** düğmesine basılınca alt menü açılır.
– **UP** veya **DOWN** düğmesiyle menü noktasını kontrol edin.
– **SET** düğmesine basılması ile görsel navigasyon açılabilir veya kapatılabilir.

Bilgi
Etkin bir sesli komut açık kalmaya devam eder.
Aktif edilmiş olan sesli navigasyonun ses seviyesi cep telefonundaki ses oynatıcının ses seviyesi ile aynıdır. Ses seviyesi cep telefonunda değiştirildiğinde aktif edilmiş olan sesli navigasyonun da ses seviyesi değişir.

7.24.18 Last search (opsiyonel)

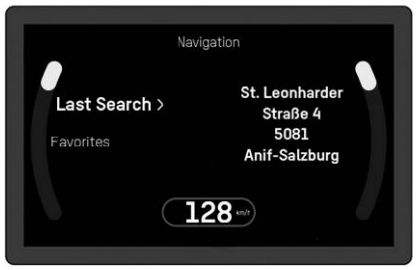

A01282-10

Şart

- Fonksiyon **Bluetooth®** etkinleştirildi.
- **Ride Husqvarna** uygulaması (opsiyonel) uygun bir cep telefonuna (sürüm 7.0 ve üstü Android cihazlar, sürüm 13 ve üstü iOS cihazlar) kurulu ve açık.
- Kombi aygıtı uygun bir cep telefonuna bağlıdır.
- GPS işlevi, bağlı cep telefonunda etkin.

– Menü kapalı ise **SET** düğmesine basın.
– **Ride Husqvarna Navigation** işaretlenene kadar **UP** veya **DOWN** düğmesine basın. **SET** düğmesi ile menü açılır.
– **Navigation** işaretlenene kadar **UP** veya **DOWN** düğmesine basın. **SET** düğmesine basılınca alt menü açılır.
– **UP** veya **DOWN** düğmesiyle menü noktasını kontrol edin.
– **SET** düğmesine basılması ile görsel navigasyon açılabilir veya kapatılabilir.

Bilgi
Etkin bir sesli komut açık kalmaya devam eder.
Aktif edilmiş olan sesli navigasyonun ses seviyesi cep telefonundaki ses oynatıcının ses seviyesi ile aynıdır. Ses seviyesi cep telefonunda değiştirildiğinde aktif edilmiş olan sesli navigasyonun da ses seviyesi değişir.

– **Last search** işaretlenene kadar **UP** veya **DOWN** düğmesine basın. **SET** düğmesine basılınca alt menü açılır.
– **UP** veya **DOWN** düğmesine basılarak bir adres seçilebilir.
– **SET** düğmesine basılarak seçim onaylanır ve navigasyon başlatılır.

Bilgi
Last search içinde en son aranan 10 adres **Ride Husqvarna** uygulamasında (opsiyonel) kayıtlıdır.

7.24.19 Favoriler (opsiyonel)



A01289-10

Şart
- Fonksiyon **Bluetooth®** etkinleştirildi.
- **Ride Husqvarna** uygulaması (opsiyonel) uygun bir cep telefonuna (sürüm 7.0 ve üstü Android cihazlar, sürüm 13 ve üstü iOS cihazlar) kurulu ve açık.
- Kombi aygıtı uygun bir cep telefonuna bağlıdır.
- GPS işlevi, bağlı cep telefonunda etkin.
- **Ride Husqvarna** uygulamasında (opsiyonel) favoriler kayıtlıdır.

– Menü kapalı ise **SET** düğmesine basın.
– **Ride Husqvarna Navigation** işaretlenene kadar **UP** veya **DOWN** düğmesine basın. **SET** düğmesi ile menü açılır.
– **Navigation** işaretlenene kadar **UP** veya **DOWN** düğmesine basın. **SET** düğmesine basılınca alt menü açılır.
– **UP** veya **DOWN** düğmesiyle menü noktasını kontrol edin.
– **SET** düğmesine basılması ile görsel navigasyon açılabilir veya kapatılabilir.

Bilgi
Etkin bir sesli komut açık kalmaya devam eder.
Aktif edilmiş olan sesli navigasyonun ses seviyesi cep telefonundaki ses oynatıcının ses seviyesi ile aynıdır. Ses seviyesi cep telefonunda değiştirildiğinde aktif edilmiş olan sesli navigasyonun da ses seviyesi değişir.

– **Favorites** işaretlenene kadar **UP** veya **DOWN** düğmesine basın. **SET** düğmesine basılınca alt menü açılır.
– **UP** veya **DOWN** düğmesine basılarak bir adres seçilebilir.
– **SET** düğmesine basılarak seçim onaylanır ve navigasyon başlatılır.

Bilgi
Favorites içinde 10 adres **Ride Husqvarna** uygulamasına (opsiyonel) kaydedilebilir.

7.24.20 Skip Waypoint (opsiyonel)



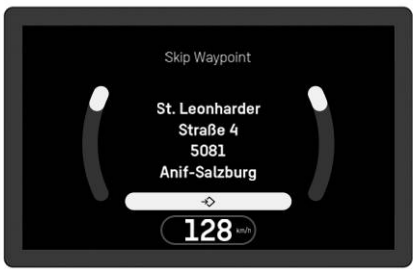

A01279-10

Şart

- **Ride Husqvarna** uygulamasında en az bir ara hedefli bir navigasyon başlatılmıştır.

– Menü kapalı ise **SET** düğmesine basın.

– **Ride Husqvarna Navigation** işaretlenene kadar **UP** veya **DOWN** düğmesine basın. **SET** düğmesi ile menü açılır.

– **Navigation** işaretlenene kadar **UP** veya **DOWN** düğmesine basın. **SET** düğmesine basılınca alt menü açılır.

– **UP** veya **DOWN** düğmesiyle menü noktasını kontrol edin.

– **SET** düğmesine basılması ile görsel navigasyon açılabilir veya kapatılabilir.

Bilgi

Etkin bir sesli komut açık kalmaya devam eder.

Aktif edilmiş olan sesli navigasyonun ses seviyesi cep telefonundaki ses oynatıcının ses seviyesi ile aynıdır. Ses seviyesi cep telefonunda değiştirildiğinde aktif edilmiş olan sesli navigasyonun da ses seviyesi değişir.

– **Skip Waypoint** işaretlenene kadar **UP** veya **DOWN** düğmesine basın. **SET** düğmesine basılarak yol noktası seçilir.

– **SET** düğmesine yeniden basarak seçim onaylanır ve yol noktası kaldırılır.

7.24.21 Ses seviyesi (opsiyonel)



A01283-10

Şart

- **Ride Husqvarna** uygulaması (opsiyonel) uygun bir cep telefonuna (sürüm 6.0 ve üstü **Android®** cihazlar, sürüm 10 ve üstü iOS cihazlar) kurulu ve açık.
- Kombi aygıtı uygun bir cep telefonuna bağlıdır.
- Sesli komut için: Kombi aygıtı uygun bir kulaklık ile bağlanmıştır ve uygun bir dil paketi **Ride Husqvarna** uygulamasından (opsiyonel) indirilmiştir.

– Menü kapalı ise **SET** düğmesine basın.

– **Ride Husqvarna Navigation** işaretlenene kadar **UP** veya **DOWN** düğmesine basın. **SET** düğmesi ile menü açılır.

– **Navigation** işaretlenene kadar **UP** veya **DOWN** düğmesine basın. **SET** düğmesine basılınca alt menü açılır.

– **UP** veya **DOWN** düğmesiyle menü noktasını kontrol edin.

– **SET** düğmesine basılması ile görsel navigasyon açılabilir veya kapatılabilir.

Bilgi

Etkin bir sesli komut açık kalmaya devam eder.

Aktif edilmiş olan sesli navigasyonun ses seviyesi cep telefonundaki ses oynatıcının ses seviyesi ile aynıdır. Ses seviyesi cep telefonunda değiştirildiğinde aktif edilmiş olan sesli navigasyonun da ses seviyesi değişir.

İkaz

Kaza tehlikesi Çok yüksek kulaklık sesi trafik konsantrasyonunu bozar.

– Kulaklık sesini akustik sinyalleri algılayabilecek kadar yeterince düşük seçin.

– **Volume** işaretlenene kadar **UP** veya **DOWN** düğmesine basın. **SET** düğmesine basılınca alt menü açılır.
– **UP** düğmesine basılması etkinleştirilen sesli navigasyonun ses seviyesini arttırır.
– **DOWN** düğmesine basılması etkinleştirilen sesli navigasyonun ses seviyesini azaltır.

7.24.22 Stop Navigation (opsiyonel)



A01284-10

Şart

- Fonksiyon **Bluetooth®** etkinleştirildi.
- **Ride Husqvarna** uygulaması (opsiyonel) uygun bir cep telefonuna (sürüm 7.0 ve üstü Android cihazlar, sürüm 13 ve üstü iOS cihazlar) kurulu ve açık.
- Kombi aygıtı uygun bir cep telefonuna bağlıdır.

– Menü kapalı ise **SET** düğmesine basın.
– **Ride Husqvarna Navigation** işaretlenene kadar **UP** veya **DOWN** düğmesine basın. **SET** düğmesi ile menü açılır.
– **Navigation** işaretlenene kadar **UP** veya **DOWN** düğmesine basın. **SET** düğmesine basılınca alt menü açılır.
– **UP** veya **DOWN** düğmesiyle menü noktasını kontrol edin.
– **SET** düğmesine basılması ile görsel navigasyon açılabilir veya kapatılabilir.

Bilgi

Etkin bir sesli komut açık kalmaya devam eder.
Aktif edilmiş olan sesli navigasyonun ses seviyesi cep telefonundaki ses oynatıcının ses seviyesi ile aynıdır. Ses seviyesi cep telefonunda değiştirildiğinde aktif edilmiş olan sesli navigasyonun da ses seviyesi değişir.

– **Stop Navigation** işaretlenene kadar **UP** veya **DOWN** düğmesine basın. **SET** düğmesine basarak seçimi onaylayın.
– **SET** düğmesine yeniden basılarak seçim onaylanır ve navigasyon sonlandırılır.

7.24.23 Audio (opsiyonel)



V02203-01

Şart

- Fonksiyon **Bluetooth®** etkinleştirildi.
- Kombi aygıtı uygun bir cep telefonuna bağlıdır.
- Kombi aygıtı uygun bir kulaklığa bağlı veya **Headset Type Corded** seçilmiş durumdadır.

– Menü kapalı ise **SET** düğmesine basın.

İkaz

Kaza tehlikesi Çok yüksek kulaklık sesi trafik konsantrasyonunu bozar.

– Kulaklık sesini akustik sinyalleri algılayabilecek kadar yeterince düşük seçin.

– **Audio** işaretlenene kadar **UP** veya **DOWN** düğmesine basın. **SET** düğmesine basılınca menü açılır.
– **UP** düğmesinin basılı tutulması ses seviyesini yükseltir.
– **DOWN** düğmesinin basılı tutulması ses seviyesini düşürür.
– **UP** düğmesine kısaca basılması sonraki müzik parçasına geçiş sağlar.
– Bir kez kısaca veya iki kez kısaca **DOWN** düğmesine basıldığında, cep telefonu modeline göre ya önceki parçaya geçilir ya da güncel parça baştan başlatılır.
– **SET** düğmesine basıldığında müzik parçası çalar veya müzik parçası durdurulur.

Bilgi

Bazı cep telefonlarında oynatmanın mümkün olabilmesi için, cep telefonunun oynatıcısı başlatılmalıdır.
Daha kolay kullanım için ses işlevi **Quick Selector Up**'ye veya **Quick Selector Down**'ye eklenebilir.

7.24.24 Call out



V02202-01

Şart

- Kombi aygıtı uygun bir cep telefonuna bağlıdır.
- Kombi aygıtı uygun bir kulaklık ile bağlıdır.

– Menü kapalı ise **SET** düğmesine basın.
– **Call** gösterilene kadar **UP** veya **DOWN** düğmesine basın. **SET** düğmesine basılınca menü açılır.
– **Last Calls** veya **Favourites** işaretlenene kadar **UP** veya **DOWN** düğmesine basın. **SET** düğmesine basılınca alt menü açılır.
– İstenilen kişi işaretlenene kadar **UP** veya **DOWN** düğmesine basın.
– **SET** düğmesine basın.

✓ Seçilen kişi aranır.

7.24.25 Settings



V02210-01

Şart

- Motosiklet duruyor.

– Menü kapalı ise **SET** düğmesine basın.
– **Settings** işaretlenene kadar **UP** veya **DOWN** düğmesine basın. **SET** düğmesine basılınca menü açılır.

Settings menüsünde favoriler, hızlı seçimler, **Ride Husqvarna** (opsiyonel) ve vites konumu lambası yapılandırılabilir. Birimler veya çeşitli değerler için ayarlar yapılabilir. Bazı işlevler etkinleştirilebilir veya devre dışı bırakılabilir.

7.24.26 Favorites



V02221-01

Şart

- Motosiklet duruyor.

– Menü kapalı ise **SET** düğmesine basın.

– **Settings** işaretlenene kadar **UP** veya **DOWN** düğmesine basın. **SET** düğmesine basılınca menü açılır.

– **Favorites** işaretlenene kadar **UP** veya **DOWN** düğmesine basın. **SET** düğmesine basılınca menü açılır.

Favorites altında, ekranın°**Favorites** göstergesinde görüntülenecek olan maks. dört bilgi seçilebilir.

7.24.27 Favorites-Anzeige 1-4



V02222-01

Şart

- Motosiklet duruyor.

– Menü kapalı ise **SET** düğmesine basın.

– **Settings** işaretlenene kadar **UP** veya **DOWN** düğmesine basın. **SET** düğmesine basılınca menü açılır.

– **Favorites** işaretlenene kadar **UP** veya **DOWN** düğmesine basın. **SET** düğmesine basılınca menü açılır.

– **UP** veya **DOWN** düğmesi ile **Favorites 1**, **Favorites 2**, **Favorites 3** veya **Favorites 4** seçin. **SET** düğmesine basılınca menü açılır.

– **UP** veya **DOWN** düğmesi ile istediğiniz bilgiyi seçin. **SET** düğmesine basarak seçimi onaylarsınız.

7.24.28 Quick Selector Up



V02224-01

Şart

- Motosiklet duruyor.

– Menü kapalı ise **SET** düğmesine basın.

– **Settings** işaretlenene kadar **UP** veya **DOWN** düğmesine basın. **SET** düğmesine basılınca menü açılır.

– **Quick Selector** işaretlenene kadar **UP** veya **DOWN** düğmesine basın. **SET** düğmesine basılınca menü açılır.

– **UP** veya **DOWN** düğmesiyle menü noktasını°**Up** kontrol edin.

– **SET** düğmesine basıldığında **Quick Selector Up** için doğrudan seçilebilecek bir menü belirlenebilir.

Bilgi

UP düğmesine basıldığında, kapalı menü durumunda **Quick Selector Up**'da belirlenen menü çağrılır.

BACK düğmesine basılarak **Quick Selector Up** göstergesi kapatılır.

7.24.29 Quick Selector Down

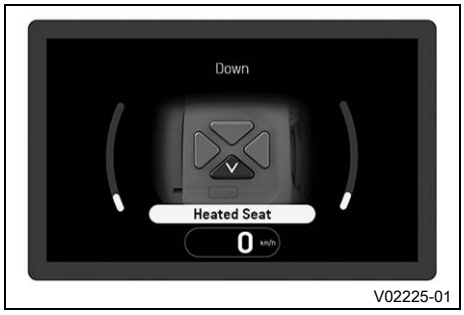

Şart

- Motosiklet duruyor.

– Menü kapalı ise **SET** düğmesine basın.

– **Settings** işaretlenene kadar **UP** veya **DOWN** düğmesine basın. **SET** düğmesine basılınca menü açılır.

– **Quick Selector** işaretlenene kadar **UP** veya **DOWN** düğmesine basın. **SET** düğmesine basılınca menü açılır.

– **UP** veya **DOWN** düğmesiyle menü noktasını°**Down** kontrol edin.

– **SET** düğmesine basıldığında **Quick Selector Down** için doğrudan seçilebilecek bir menü belirlenebilir.

Bilgi

DOWN düğmesine basıldığında, kapalı menü durumunda **Quick Selector Down**'da belirlenen menü çağrılır.

BACK düğmesine basılarak **Quick Selector Down** göstergesi kapatılır.

7.24.30 Ride Husqvarna (opsiyonel)

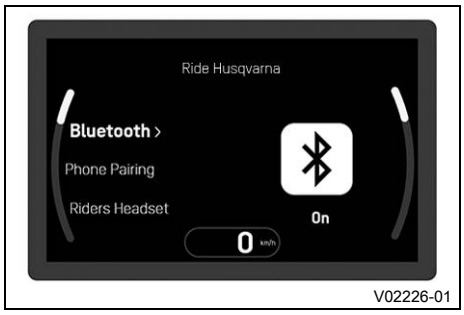

Şart

- Motosiklet duruyor.

– Menü kapalı ise **SET** düğmesine basın.

– **Settings** işaretlenene kadar **UP** veya **DOWN** düğmesine basın. **SET** düğmesine basılınca menü açılır.

– **Ride Husqvarna** işaretlenene kadar **UP** veya **DOWN** düğmesine basın. **SET** düğmesine basılınca menü açılır.

Ride Husqvarna menüsünden, uygun bir cep telefonu veya kulaklık **Bluetooth®** üzerinden kombi aygıtla bağlanabilir.

Bilgi

Her cep telefonu ve her kulaklık kombi aygıta bağlanmaya uygun değildir.

Standart **Bluetooth®** 2.1 desteklenmelidir.

7.24.31 Bluetooth (opsiyonel)

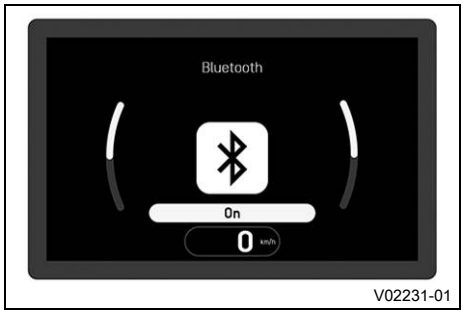

Şart

- Motosiklet duruyor.

– Kapalı menü durumunda **SET** düğmesine basın.

– **Settings** işaretlenene kadar **UP** veya **DOWN** düğmesine basın. **SET** düğmesine basılınca menü açılır.

– **Ride Husqvarna** işaretlenene kadar **UP** veya **DOWN** düğmesine basın. **SET** düğmesine basılınca menü açılır.

– **Bluetooth** işaretlenene kadar **UP** veya **DOWN** düğmesine basın. **SET** düğmesine basılınca alt menü açılır.

– **UP** veya **DOWN** düğmesiyle menü noktasını kontrol edin.

– **SET** düğmesine basarak **Bluetooth®** fonksiyonunu açın veya kapatın.

Uygun bir cep telefonunu veya kulaklığı araca bağlamak için **Bluetooth®** fonksiyonu etkin durumda olmalıdır.

Her cep telefonu ve her kulaklık araca bağlanmaya uygun değildir.

7.24.32 Phone Pairing (opsiyonel)



V02227-01

Şart

- Motosiklet duruyor.
- Fonksiyon **Bluetooth®** etkinleştirildi.
- Bağlantısı yapılacak cihazda da fonksiyon **Bluetooth®** etkinleştirilmiş olmalıdır.

– Kapalı menü durumunda **SET** düğmesine basın.

– **Settings** işaretlenene kadar **UP** veya **DOWN** düğmesine basın. **SET** düğmesine basılınca menü açılır.

– **Ride Husqvarna** işaretlenene kadar **UP** veya **DOWN** düğmesine basın. **SET** düğmesine basılınca menü açılır.

– **Phone Pairing** işaretlenene kadar **UP** veya **DOWN** düğmesine basın. **SET** düğmesine basılınca menü açılır.

Bilgi
Her zaman sadece bir cep telefonu araca bağlanabilir.

– **New Pairing** işaretlenene kadar **UP** veya **DOWN** düğmesine basın. **SET** düğmesine basılınca menü açılır.

– Araç, uygun bir cep telefonu aramaya başlar. Arama başarılı olduğunda, cep telefonunun ismi **New Pairing** menüsünde gösterilir. **SET** düğmesine bastığınızda bağlanma başlatılır.

Bilgi
Cep telefonunun araç tarafından bulunabilmesi için cep telefonu **Bluetooth®** üzerinden görünür olmalıdır.

– Kombi aygıtında, aracın bağlanmaya hazır olduğuna dair bir mesaj belirir. Cep telefonunda ve kombi aygıtında **Passkey** onaylanarak bağlanma başarılı bir şekilde tamamlanır.

Bilgi
Delete Pairing işaretlenene kadar **UP** veya **DOWN** düğmesine basın. **SET** düğmesine basılarak, bağlanan cihaz silinebilir.
Her cep telefonu, araca bağlanmaya uygun değildir.

– Halihazırda bağlanan cihazı, etkin **Bluetooth®** fonksiyonu durumunda, aracın menziline getirin.

✓ Cihaz otomatik olarak araca bağlanır.

✗ Cihaz yakl. 30 saniye sonra otomatik olarak araca bağlanmazsa:

  – Aracı yeniden çalıştırın veya **New Pairing** işlemini tekrarlayın.

Menü **New Pairing** altında uygun bir cep telefonu araca bağlanabilir.

7.24.33 Riders Headset (opsiyonel)



V02228-01

Şart

- Motosiklet duruyor.
- Fonksiyon **Bluetooth®** etkinleştirildi.
- Bağlantısı yapılacak cihazda da fonksiyon **Bluetooth®** etkinleştirilmiş olmalıdır.

– Kapalı menü durumunda **SET** düğmesine basın.

– **Settings** işaretlenene kadar **UP** veya **DOWN** düğmesine basın. **SET** düğmesine basılınca menü açılır.

– **Ride Husqvarna** işaretlenene kadar **UP** veya **DOWN** düğmesine basın. **SET** düğmesine basılınca menü açılır.

– **Riders Headset** işaretlenene kadar **UP** veya **DOWN** düğmesine basın. **SET** düğmesine basılınca menü açılır.

– **New Pairing** işaretlenene kadar **UP** veya **DOWN** düğmesine basın. **SET** düğmesine basılınca menü açılır.

– Araç, uygun bir kulaklık aramaya başlar. Arama başarılı olduğunda, sürücü kulaklığının ismi **New Pairing** alt menüsünde gösterilir. **SET** düğmesine bastığınızda bağlanma başlatılır.

Bilgi

Kulaklığın araç tarafından bulunabilmesi için kulaklık, eşleştirme modunda olmalıdır. Kulaklık kullanım kılavuzunu dikkate alın.

Delete Pairing işaretlenene kadar **UP** veya **DOWN** düğmesine basın. **SET** düğmesine basılarak, bağlanan cihaz silinebilir.

Her kulaklık, araca bağlanmaya uygun değildir.

– Halihazırda bağlanan cihazı, etkin **Bluetooth®** fonksiyonu durumunda, aracın menziline getirin.

✓ Cihaz otomatik olarak araca bağlanır.

✗ Cihaz yakl. 30 saniye sonra otomatik olarak araca bağlanmazsa:

– Aracı yeniden çalıştırın veya **New Pairing** işlemini tekrarlayın.

Menü **Riders Headset** altında sürücünün uygun bir kulaklığı araca bağlanabilir.

7.24.34 Headset Type (opsiyonel)



V02230-01

Şart

- Motosiklet duruyor.

– Kapalı menü durumunda **SET** düğmesine basın.

– **Settings** işaretlenene kadar **UP** veya **DOWN** düğmesine basın. **SET** düğmesine basılınca menü açılır.

– **Ride Husqvarna** işaretlenene kadar **UP** veya **DOWN** düğmesine basın. **SET** düğmesine basılınca menü açılır.

– **Headset Type** işaretlenene kadar **UP** veya **DOWN** düğmesine basın. **SET** düğmesine basılarak sürücü kulaklık tipi değiştirilir.

Menü **Headset Type** altında sürücü kulaklığının bağlantı türü seçilebilir.

Bluetooth Headset modunda kulaklık **Bluetooth®** üzerinden araca kablosuz bağlanır.

Corded Headset modunda kulaklık doğrudan kablo üzerinden akıllı telefona bağlanır.

Bilgi
Menü adımı **Riders Headset** sadece **Headset Type Bluetooth**'de mevcuttur.

7.24.35 Shift Light

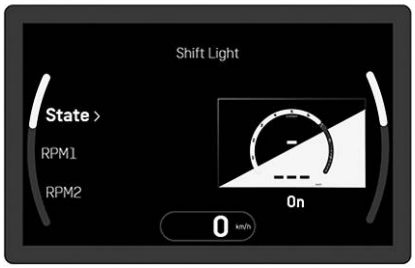

V02232-01

Şart
- Motosiklet duruyor.
- **ODO** > 1000 km (621 mil).

– Menü kapalı ise **SET** düğmesine basın.
– **Settings** işaretlenene kadar **UP** veya **DOWN** düğmesine basın. **SET** düğmesine basılınca menü açılır.
– **Shift Light** işaretlenene kadar **UP** veya **DOWN** düğmesine basın. **SET** düğmesine basılınca alt menü açılır.

Shift Light içinde vites konumu lambası devir sayısı ayarlanabilir.

7.24.36 Shift Light State

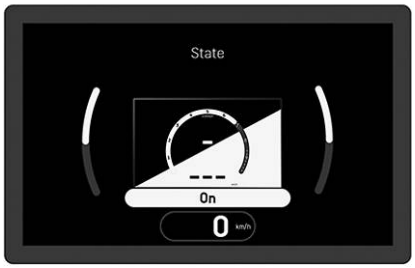

V02233-01

Şart
- Motosiklet duruyor.

– Menü kapalı ise **SET** düğmesine basın.
– **Settings** işaretlenene kadar **UP** veya **DOWN** düğmesine basın. **SET** düğmesine basılınca menü açılır.
– **Shift Light** işaretlenene kadar **UP** veya **DOWN** düğmesine basın. **SET** düğmesine basılınca alt menü açılır.
– **State** işaretlenene kadar **UP** veya **DOWN** düğmesine basın. **SET** düğmesine basılınca menü açılır.
– **UP** veya **DOWN** düğmesiyle menü noktasını kontrol edin.
– **SET** düğmesine basarak vites konumu lambasını açın veya kapatın.

7.24.37 Shift Light RPM1



V02234-01

Şart
- Motosiklet duruyor.

– Menü kapalı ise **SET** düğmesine basın.
– **Settings** işaretlenene kadar **UP** veya **DOWN** düğmesine basın. **SET** düğmesine basılınca menü açılır.
– **Shift Light** işaretlenene kadar **UP** veya **DOWN** düğmesine basın. **SET** düğmesine basılınca alt menü açılır.
– **RPM1** işaretlenene kadar **UP** veya **DOWN** düğmesine basın. **SET** düğmesine basılınca menü açılır.
– **UP** veya **DOWN** düğmesiyle menü noktasını kontrol edin.
– **SET** düğmesine basarak,°**RPM1** için değeri açın veya kapatın.

Bilgi
RPM1 500'erlik adımlarda dakikada 5.500 ve 10.000 devir arasında ayarlanabilir.
RPM1, **RPM2**'den büyük olamaz.
Motor devri ayarlanan değere **RPM1** ulaştığında vites konumu lambası sarı renkte yanıp söner.

7.24.38 Shift Light RPM2



V02235-01

Şart
- Motosiklet duruyor.

– Menü kapalı ise **SET** düğmesine basın.
– **Settings** işaretlenene kadar **UP** veya **DOWN** düğmesine basın. **SET** düğmesine basılınca menü açılır.
– **Shift Light** işaretlenene kadar **UP** veya **DOWN** düğmesine basın. **SET** düğmesine basılınca alt menü açılır.
– **RPM2** işaretlenene kadar **UP** veya **DOWN** düğmesine basın.
– **UP** veya **DOWN** düğmesiyle menü noktasını kontrol edin.
– **SET** düğmesine basarak,°**RPM2** için değeri açın veya kapatın.

Bilgi
RPM2 500'erlik adımlarda dakikada 7.000 ve 10.000 devir arasında ayarlanabilir.
RPM2, **RPM1**'den küçük olamaz.
Motor devri ayarlanan değere **RPM2** ulaştığında ekranın tamamı sarı renkte yanıp söner.

7.24.39 Clock & Date

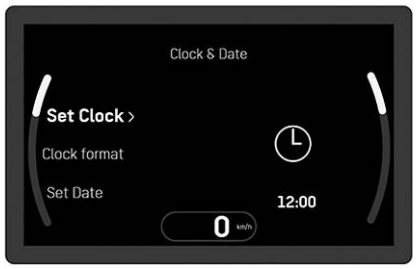

V02236-01

Şart
- Motosiklet duruyor.

– Menü kapalı ise **SET** düğmesine basın.
– **Settings** işaretlenene kadar **UP** veya **DOWN** düğmesine basın. **SET** düğmesine basılınca menü açılır.
– **Clock & Date** işaretlenene kadar **UP** veya **DOWN** düğmesine basın.
– **SET** düğmesine basılınca menü açılır.

Clock & Date'de saat, tarih ve gösterge formatları ayarlanabilir.

7.24.40 Clock Format



V02237-01

Şart
- Motosiklet duruyor.

– Menü kapalı ise **SET** düğmesine basın.
– **Settings** işaretlenene kadar **UP** veya **DOWN** düğmesine basın. **SET** düğmesine basılınca menü açılır.
– **Clock & Date** işaretlenene kadar **UP** veya **DOWN** düğmesine basın.
– **SET** düğmesine basılınca menü açılır.
– **Clock Format** işaretlenene kadar **UP** veya **DOWN** düğmesine basın. **SET** düğmesine basılınca menü açılır.
– **UP** veya **DOWN** düğmesiyle menü noktasını kontrol edin.
– **SET** düğmesine basarak saat formatını seçin.

7.24.41 Date Format

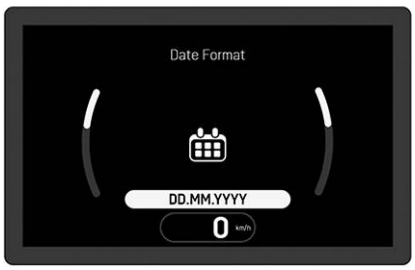

V02238-01

Şart

- Motosiklet duruyor.

– Menü kapalı ise **SET** düğmesine basın.
– **Settings** işaretlenene kadar **UP** veya **DOWN** düğmesine basın. **SET** düğmesine basılınca menü açılır.
– **Clock & Date** işaretlenene kadar **UP** veya **DOWN** düğmesine basın.
– **SET** düğmesine basılınca menü açılır.
– **Date Format** işaretlenene kadar **UP** veya **DOWN** düğmesine basın. **SET** düğmesine basılınca menü açılır.
– **UP** veya **DOWN** düğmesiyle menü noktasını kontrol edin.
– **SET** düğmesine basarak tarih formatını seçin.

7.24.42 Units

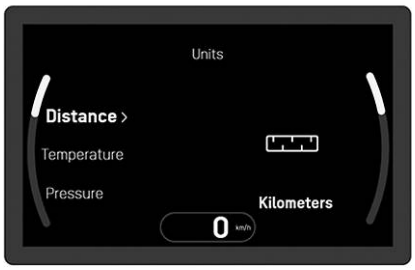

V02239-01

Şart

- Motosiklet duruyor.

– Menü kapalı ise **SET** düğmesine basın.
– **Settings** işaretlenene kadar **UP** veya **DOWN** düğmesine basın. **SET** düğmesine basılınca menü açılır.
– **Units** işaretlenene kadar **UP** veya **DOWN** düğmesine basın. **SET** düğmesine basılınca menü açılır.

Units menüsünde birimler veya çeşitli değerler için ayarlar gerçekleştirilebilir.

7.24.43 Distance



V02240-01

Şart

- Motosiklet duruyor.

– Menü kapalı ise **SET** düğmesine basın.
– **Settings** işaretlenene kadar **UP** veya **DOWN** düğmesine basın. **SET** düğmesine basılınca menü açılır.
– **Units** işaretlenene kadar **UP** veya **DOWN** düğmesine basın. **SET** düğmesine basılınca menü açılır.
– **Distance** işaretlenene kadar **UP** veya **DOWN** düğmesine basın. **SET** düğmesine basılınca menü açılır.
– **UP** veya **DOWN** düğmesiyle menü noktasını kontrol edin.
– **SET** düğmesine basarak istenen birimi onaylarsınız.

7.24.44 Temperature

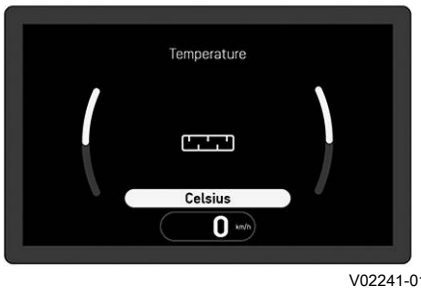

V02241-01

Şart

- Motosiklet duruyor.

– Menü kapalı ise **SET** düğmesine basın.
– **Settings** işaretlenene kadar **UP** veya **DOWN** düğmesine basın. **SET** düğmesine basılınca menü açılır.
– **Units** işaretlenene kadar **UP** veya **DOWN** düğmesine basın. **SET** düğmesine basılınca menü açılır.
– **Temperature** işaretlenene kadar **UP** veya **DOWN** düğmesine basın. **SET** düğmesine basılınca menü açılır.
– **UP** veya **DOWN** düğmesiyle menü noktasını kontrol edin.
– **SET** düğmesine basarak istenen birimi onaylarsınız.

7.24.45 Pressure

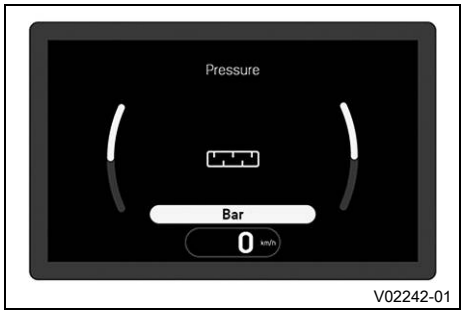

Şart

- Motosiklet duruyor.

– Menü kapalı ise **SET** düğmesine basın.
– **Settings** işaretlenene kadar **UP** veya **DOWN** düğmesine basın. **SET** düğmesine basılınca menü açılır.
– **Units** işaretlenene kadar **UP** veya **DOWN** düğmesine basın. **SET** düğmesine basılınca menü açılır.
– **Pressure** işaretlenene kadar **UP** veya **DOWN** düğmesine basın. **SET** düğmesine basılınca menü açılır.
– **UP** veya **DOWN** düğmesiyle menü noktasını kontrol edin.
– **SET** düğmesine basarak istenen birimi onaylarsınız.

7.24.46 Consumption

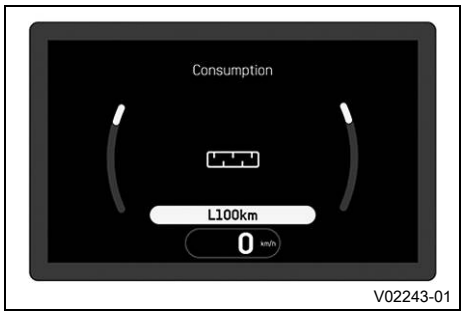

Şart

- Motosiklet duruyor.

– Menü kapalı ise **SET** düğmesine basın.
– **Settings** işaretlenene kadar **UP** veya **DOWN** düğmesine basın. **SET** düğmesine basılınca menü açılır.
– **Units** işaretlenene kadar **UP** veya **DOWN** düğmesine basın. **SET** düğmesine basılınca menü açılır.
– **Consumption** işaretlenene kadar **UP** veya **DOWN** düğmesine basın. **SET** düğmesine basılınca menü açılır.
– **UP** veya **DOWN** düğmesiyle menü noktasını kontrol edin.
– **SET** düğmesine basarak istenen birimi onaylarsınız.

7.24.47 Language

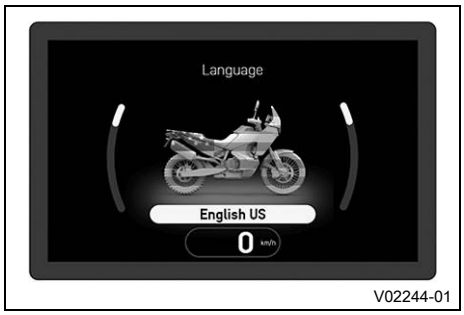

Şart

- Motosiklet duruyor.

– Menü kapalı ise **SET** düğmesine basın.
– **Settings** işaretlenene kadar **UP** veya **DOWN** düğmesine basın. **SET** düğmesine basılınca menü açılır.
– **Language** işaretlenene kadar **UP** veya **DOWN** düğmesine basın. **SET** düğmesine basılınca menü açılır.
– **UP** veya **DOWN** düğmesiyle menü noktasını kontrol edin.
– **SET** düğmesine basarak istenen dili onaylarsınız.

Bilgi
Menü dilleri, BB İngilizcesi, ABD İngilizcesi, Almanca, İtalyanca, Fransızca ve İspanyolca'dır.

7.24.48 Extra Functions



V02427-01

Şart

- Motosiklet duruyor.
- İsteğe bağlı ek fonksiyonlu motosiklet.

– Menü kapalı ise **SET** düğmesine basın.
– **Settings** işaretlenene kadar **UP** veya **DOWN** düğmesine basın. **SET** düğmesine basılınca menü açılır.
– **Extra Functions** işaretlenene kadar **UP** veya **DOWN** düğmesine basın. **SET** düğmesine basılınca menü açılır.
– **UP** veya **DOWN** düğmesi ile ek işlevler arasında geçiş yaparsınız.

Bilgi
Opsiyonel ek fonksiyonlar listelenir.
Aracınız için güncel **Husqvarna Motorcycles Technisches Zubehör** ve mevcut yazılımı Husqvarna Motorcycles web sitesinde bulabilirsiniz.

7.24.49 Saatin ve tarihin ayarlanması

Şart
Motosiklet duruyor.

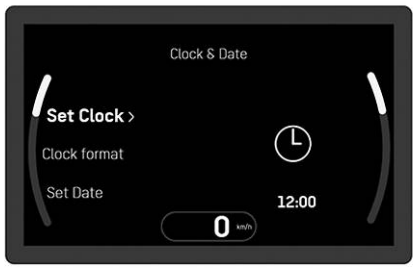

V02236-01

– Menü kapalı ise **SET** düğmesine basın.
– **Settings** işaretlenene kadar **UP** veya **DOWN** düğmesine basın. **SET** düğmesine basılınca menü açılır.
– **Clock & Date** işaretlenene kadar **UP** veya **DOWN** düğmesine basın. **SET** düğmesine basılınca menü açılır.



V02249-01

Saatin ayarlanması

– **Set Clock** işaretlenene kadar **UP** veya **DOWN** düğmesine basın. **SET** düğmesine basılınca menü açılır.
– **Hours** işaretlenene kadar **UP** veya **DOWN** düğmesine basın. **SET** düğmesine basılınca menü açılır.
– **UP** veya **DOWN** düğmesine, güncel saat ayarlanana kadar basın.
– **SET** düğmesine basın.
  ✓ Seçilen saat kaydedilir.
– **Minutes** işaretlenene kadar **UP** veya **DOWN** düğmesine basın. **SET** düğmesine basılınca menü açılır.
– **UP** veya **DOWN** düğmesine, güncel dakika ayarlanana kadar basın.
– **SET** düğmesine basın.
  ✓ Seçilen dakika kaydedilir.

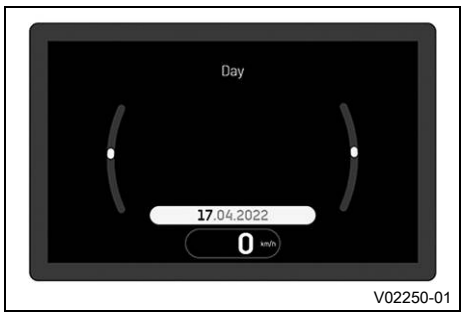

Tarihi ayarlama

- **Set Date** işaretlenene kadar **UP** veya **DOWN** düğmesine basın. **SET** düğmesine basılınca menü açılır.
- **Day** işaretlenene kadar **UP** veya **DOWN** düğmesine basın. **SET** düğmesine basılınca menü açılır.
- **UP** veya **DOWN** düğmesine, güncel gün ayarlanana kadar basın.
- **SET** düğmesine basın.
  ✓ Güncel gün kaydedilir.
- **Month** işaretlenene kadar **UP** veya **DOWN** düğmesine basın. **SET** düğmesine basılınca menü açılır.
- **UP** veya **DOWN** düğmesine, güncel ay ayarlanana kadar basın.
- **SET** düğmesine basın.
  ✓ Güncel ay kaydedilir.
- **Year** işaretlenene kadar **UP** veya **DOWN** düğmesine basın. **SET** düğmesine basılınca menü açılır.
- **UP** veya **DOWN** düğmesine, güncel yıl ayarlanana kadar basın.
- **SET** düğmesine basın.
  ✓ Seçilen yıl kaydedilir.

8.1 Sürücü koltuğunun ayarlanması

Ön çalışma

– Yolcu koltuğunu çıkarın. (📖 S. 89)

– Sürücü koltuğunu çıkarın. (📖 S. 90)

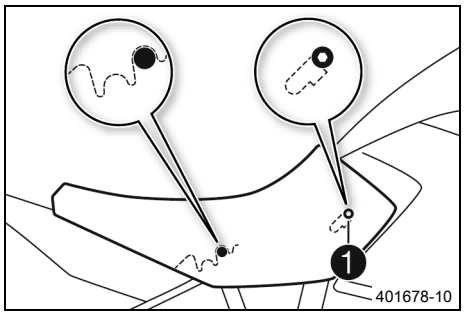

Alternatif olarak 1

– Sürücü koltuğunu, oyuklardan ❶ yakıt deposuna asın, sürücü koltuğunu aynı zamanda aşağıya ve öne doğru itin.

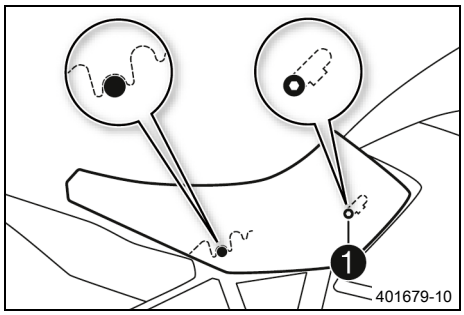

Alternatif olarak 2

– Sürücü koltuğunu, oyuklardan ❶ yakıt deposuna asın, sürücü koltuğunu aynı zamanda yukarıya ve öne doğru itin.

– Bunun ardından, sürücü koltuğunun doğru monte edilip edilmediğini kontrol edin.

Ek çalışma

– Yolcu koltuğunu monte edin. (📖 S. 89)

8.2 Gidon konumu

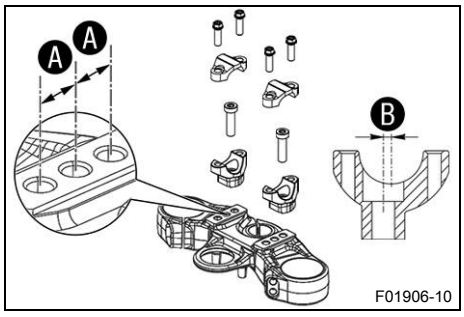

Üst çatal köprüsünde, aralarındaki mesafe Ⓐ olan üç delik bulunur.

Gidon yuvasındaki delikler, orta kısma Ⓑ mesafesinde yerleştirilmiştir.

Delik mesafesi Ⓐ	15 mm
Delik mesafesi Ⓑ	3,5 mm

Gidon, altı farklı konumda monte edilebilir. Bu sayede gidon, sürücü için en rahat olan konuma getirilebilir.

8.3 Gidon konumunun ayarlanması 🔧

İkaz

Kaza tehlikesi Onarılmış bir gidon, güvenlik tehlikesi teşkil etmektedir.

Gidon büküldüğü veya düzeltildiği zaman malzeme yorgunlaşır. Neticede gidon kırılabilir.

– Gidon hasar gördüğünde veya büküldüğünde gidonu değiştirin.

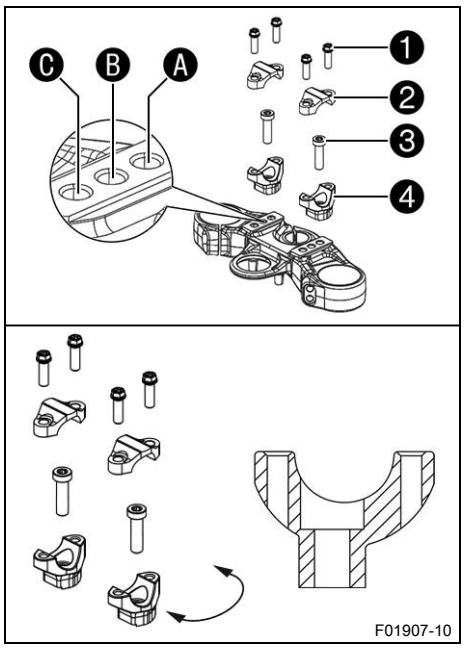

– Vidaları ❶ çıkarın. Gidon sıkıştırma köprülerini ❷ çıkararak alın. Gidonu, ❸ vidalara ulaşılabilir şekilde konumlandırın.

Bilgi
Parçaları, üzerini örterek hasar görmeye karşı koruyun.
Kabloların ve boru hatlarının bükülmesini önleyin.

– Vidaları ❸ çıkarın. Gidon yuvalarını ❹ çıkarın.
– Gidon yuvalarını istenilen konuma Ⓐ Ⓑ veya Ⓒ getirin. Vidaları ❸ monte edin ve sıkın.

Öngörülen değer

Gidon yuvasını, sol ve sağ tarafta aynı konumda monte edin.

Gidon yuvası vidası	M10	45 Nm Loctite®243™

– Gidonu konumlandırın.

Bilgi
Kabloların ve esnek boruların doğru yerleştirilmesine dikkat edin.

– Gidon sıkıştırma köprüsünü konumlandırın. Vidaları ❶ monte edin ve eşit şekilde sıkın.

Öngörülen değer

Gidon sıkıştırma köprüsü vidası	M8	20 Nm

8.4 Vites değiştirme pedalının temel konumunun ayarlanması



– Debriyaj kolunu öne doğru bastırın.
– Debriyaj kolunun temel konumunu, ayar vidası ❶ ile el büyüklüğüne ayarlayın.

Bilgi
Ayar vidası saat yönünde çevrilirse, debriyaj kolu gidona yaklaşır.
Ayar vidası saatin tersi yönde çevrilirse, debriyaj kolu gidondan uzaklaşır.
Ayar aralığı sınırlıdır.
Ayar vidasını sadece elle döndürün, güç uygulamayın.
Sürüş sırasında ayar işlemleri yapmayın.

8.5 El freni kolunun temel ayarının yapılması

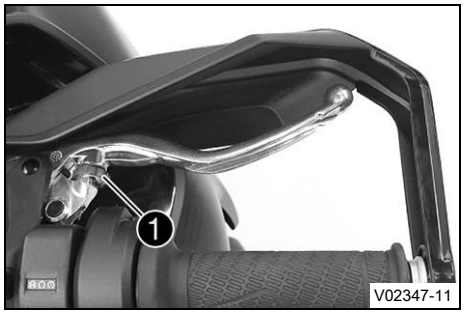

– El fren kolunu öne doğru bastırın.
– El fren kolunun temel ayarını, ayar vidası ❶ ile el büyüklüğüne ayarlayın.

Bilgi
Ayar vidası saat yönünde çevrilirse, el freni kolu gidona yaklaşır.
Ayar vidası saatin tersi yönde çevrilirse, el freni kolu gidondan uzaklaşır.
Ayar aralığı sınırlıdır.
Ayar vidasını sadece elle döndürün, güç uygulamayın.
Sürüş sırasında ayar işlemleri yapmayın.

8.6 Ayak fren pedalı basamağının ayarlanması

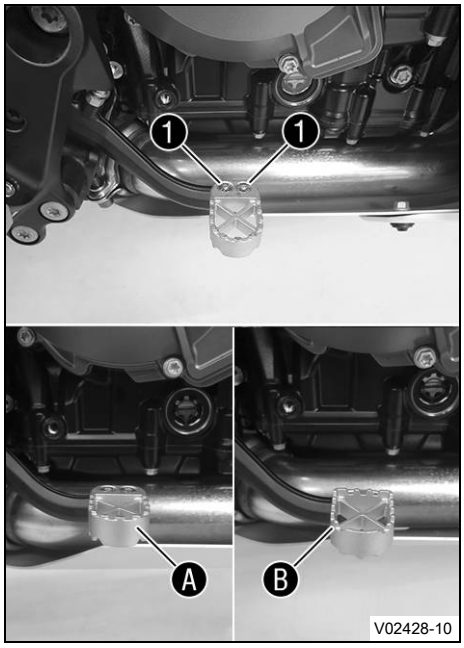

– Vidaları ❶ ayak fren pedalı basamağı ile birlikte çıkarın.
– Ayak fren pedalı basamağını istenilen konuma Ⓐ veya Ⓑ getirin. Vidaları ❶ monte edin ve sıkın.

Öngörülen değer

Ayak fren pedalı basamağı vidası	M5	10 Nm Loctite®243™

8.7 Ayak fren pedalının temel ayarının ayarlanması

İkaz
Kaza tehlikesi Fren tertibatı aşırı ısınma veya yanlış ayar durumunda devre dışı kalır.

Ayak fren pedalında boşluk mesafesi mevcut değilse, fren tertibatında, arka tekerlek frenine basınç uygulanır.

– Ayak fren pedalındaki boşluk mesafesini öngörüldüğü gibi ayarlayın.
– Ayar çalışmalarının usulüne uygun şekilde yapıldığından emin olun. (Husqvarna Motorcycles Yetkili Servisi size memnuniyetle yardımcı olur.)

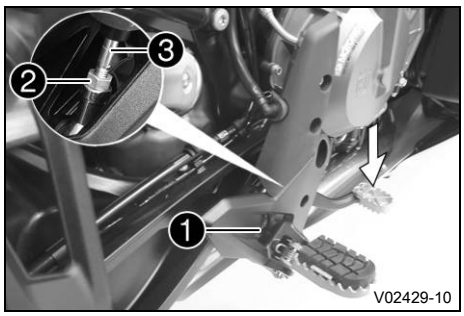

– Yayı ❶ yerinden çıkarın.
– Somunu ❷ çözün.

İpucu
Rahatlatmak için bu sırada ayak fren pedalını aşağı bastırın.

– Ayak freni pedalının temel konumunu ayarlamak için ❸ itme çubuğunu döndürün.

Bilgi
Ayar aralığı sınırlıdır.
En az beş vida turu vidalanmış olmalıdır.
İtme çubuğu küresel mafsal içine döndürüldüğünde, ayak fren pedalı aşağı konumlandırır.
İtme çubuğu küresel mafsaldan dışarı döndürüldüğünde, ayak fren pedalı yukarı konumlandırılır.

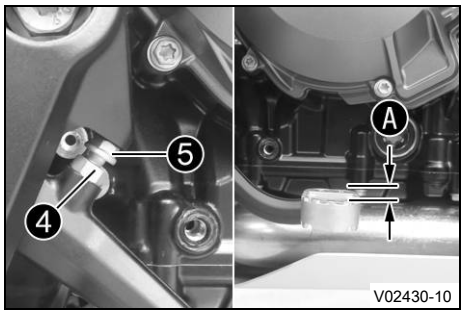

– Boşluk Ⓐ mevcut olana kadar somunu ❹ çözün ve vidayı ❺ ilgili şekilde döndürün. Gerekirse, ayak fren pedalının temel konumunu uyarlayın.

Öngörülen değer

Ayak fren pedalındaki boşluk	3 … 5 mm

– Vidayı ❺ sabit tutun ve somunu ❹ sıkın.

Öngörülen değer

Fren pedalı ayar somunu	M6	6 Nm

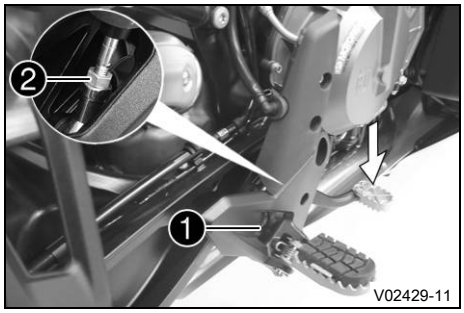

– Somunu ❷ sıkın.

Öngörülen değer

Ayak fren pedalı itme çubuğu somunu	M6	6 Nm

İpucu
Rahatlatmak için bu sırada ayak fren pedalını aşağı bastırın.

– Yayı ❶ yerine takın.

8.8 Vites değiştirme pedalının temel konumunun kontrol edilmesi

Bilgi
Vites değiştirme pedalı, temel konumda sürüşte çizmeye temas etmemelidir.
Vites değiştirme pedalı sürekli çizmeye temas ederse şanzıman aşırı oranda zorlanmaya maruz kalır ve Easy Shift'te hatalı fonksiyonlar oluşabilir.

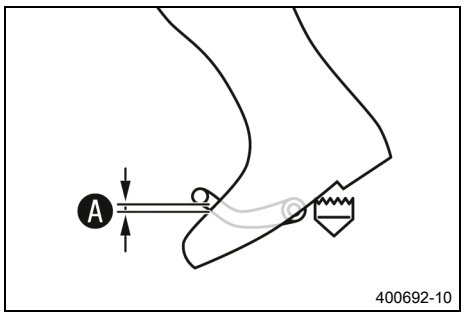

– Sürüş yönünde araç üzerine oturun ve çizme üst kenarı ile vites değiştirme pedalı arasındaki mesafeyi Ⓐ saptayın.

Çizme üst kenarı ile vites değiştirme arası mesafe	10 … 20 mm

» Mesafe, öngörülen değere uymazsa:
– Vites değiştirme pedalının temel ayarını yapın. (📖 S. 64)

8.9 Vites değiştirme pedalının temel ayarının yapılması

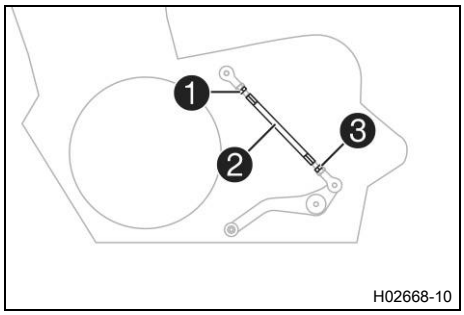

– Somunu ❶ çözün; bunu yaparken vida dişli çubuğu ❷ sabit tutun.
– Somunu ❸ çözün; bunu yaparken vida dişli çubuğu ❷ sabit tutun.

Bilgi
Somun ❸, bir sol vida dişine sahiptir.

– Vida dişli çubuğu ❷ çevirerek, vites değiştirme pedalını ayarlayın.

Bilgi
Ayar aralığı sınırlıdır.
Vites değiştirme pedalı, vites değiştirme sırasında aracın hiçbir parçasına temas etmemelidir.

– Somunu ❸ sıkın; bunu yaparken vida dişli çubuğu ❷ sabit tutun.

Öngörülen değer

Vites değiştirme çubuğu için somun	M6LH	6 Nm

– Somunu ❶ sıkın; bunu yaparken vida dişli çubuğu ❷ sabit tutun.

Öngörülen değer

Vites değiştirme çubuğu için somun	M6	6 Nm

9.1 İlk çalıştırmaya ilişkin uyarılar

Tehlike

Kaza tehlikesi Trafiğe çıkmaya uygun olmayan sürücüler kendilerini ve başkalarını tehlikeye atabilir.

– Alkol, uyuşturucu veya ilaç alımı nedeniyle trafiğe çıkamayacak durumdaysanız araç kullanmayın.
– Fiziksel veya psikolojik olarak uygun durumda değilseniz araç kullanmayın.

İkaz

Yaralanma tehlikesi Koruyucu elbisenin mevcut olmaması veya eksik olması, yüksek bir güvenlik riski teşkil eder.

– Her yolculukta kask, çizme, eldiven, koruyucuları ile birlikte pantolon ve ceket gibi koruyucu elbiseler kullanın.
– Her zaman, eksiksiz bir durumda ve yasal düzenlemelere uygun olan koruyucu elbise kullanın.

İkaz

Düşme tehlikesi Ön ve arka tekerlekte lastik profillerinin farklı olması halinde aracın seyir tarzı olumsuz etkilenir.

Lastik profillerinin farklı olması halinde araç kontrolü oldukça zorlaşabilir.

– Ön ve arka tekerleğe sadece aynı profile sahip lastikler takılmasını sağlayın.

İkaz

Kaza tehlikesi Onaylanmamış veya tavsiye edilmemiş lastikler ve tekerlekler seyir davranışını olumsuz etkiler.

– Sadece Husqvarna Motorcycles tarafından onaylanmış ve tavsiye edilmiş, ilgili hız indeksine sahip lastikler ve tekerlekler kullanın.

İkaz

Kaza tehlikesi Yeni tekerler düşük yol tutuşuna sahiptir.

Yeni tekerlerin yuvarlanma yüzeyleri henüz pürüzlü halde değildir.

– Yeni tekerleri ılımlı sürüş tarzında sürün ve eğik konumu sadece yavaşça arttırın.

Alıştırma mesafesi	200 km

İkaz

Kaza tehlikesi Aşırı ısınma olduğunda fren tertibatı devre dışı kalır.

Ayak fren pedalı serbest bırakılmazsa, fren balataları aralıksız olarak sürtünmeye maruz kalırlar.

– Fren yapmak istemiyorsanız ayağınızı ayak fren pedalından çekin.

Bilgi

Aracınızı sürerken, başka insanların aşırı gürültüden rahatsız olacağını unutmayınız.

– Ön satış kontrolünün bir Husqvarna Motorcycles Yetkili Servisi'nde yapılmış olduğundan emin olun.
  ✓ Araç size devredildiğinde, teslim belgesi size verilir.
– Aracınızı ilk defa sürmeye başlamadan önce, kullanım kılavuzunu dikkatle tamamen okuyunuz.
– Kumanda elemanlarının işlevini öğreniniz.
– Vites değiştirme pedalının temel konumunu ayarlayın. (S. 61)
– El freni kolunun temel ayarını yapın. (S. 62)
– Ayak fren pedalının temel ayarını ayarlayın. 🔧 (S. 62)

– Büyük bir seyahatten önce uygun bir alanda, motosikletin sürüş performansına kendinizi alıştırınız. Bir defa da motosikleti mümkün olduğunca yavaş sürünüz ki, aracın davranışına ilişkin daha fazla fikir edinebilesiniz ve buna alışabilesiniz.
– Sürüş sırasında gidonu her iki elinizle tutunuz ve ayaklarınız da ayak dayama yerleri üzerinde olsun.
– Motoru alıştırın. (📖 S. 66)

9.2 Motor alıştırma

– Alışma süresi sırasında verilen motor devir sayısını aşmayın.

Öngörülen değer

Maksimum motor devir sayısı	
İlk kilometreler sırasında: 1.000 km	6.500 Dev/dk
Şu ilk kilometre sayısından sonra: 1.000 km	9.800 Dev/dk

– Tam gaz sürüşlerden kaçının!

Bilgi
Maksimum motor devir sayısı, ilk servis işleminden önce aşılırsa, vites konumu lambası yanıp sönmeye başlar.

9.3 Araca yük yüklenmesi

İkaz
Kaza tehlikesi Toplam ağırlık ve aks yükleri, seyir tarzını olumsuz etkiler.

Toplam ağırlık, işletime hazır ve yakıt deposu dolu motosikletten, koruyucu elbise giymiş ve kask takmış sürücüden ve varsa yolcudan ve gerekirse monte edilmiş bagajdan meydana gelir.

– İzin verilen azami toplam ağırlığı ve aks yüklerini aşmayın.

İkaz
Kaza tehlikesi Çanta-bavulların, depo çantalarının veya başka eşyaların uygun olmayan şekilde monte edilmesi, seyir tarzını olumsuz etkiler.

Uygun olmayan şekilde monte edilen eşyalar sürüş sırasında kayabilir.

– Tüm eşyaları üreticinin talimatlarına göre monte edin ve sabitleyin.
– Araç üzerindeki bagajın tespitlenme durumunu düzenli olarak kontrol edin.

İkaz
Kaza tehlikesi Bagaj takılı olduğunda yüksek hızlarda sürüş performansı değişir.

– Aracın hızını, yüke göre ayarlayın.
– Motosikletinize bavul veya başka bagaj yüklediyseniz, aracı daha yavaş sürünüz.

Bagaj ile maksimum hız 150 km/h

İkaz
Kaza tehlikesi Çanta-bavul sistemi aşırı zorlanma durumunda hasar görebilir.

– Çanta-bavul monte ettiğinizde, maksimum yüke dair üretici verilerini dikkate alın.

İkaz

Kaza tehlikesi Kaymış bagaj parçaları görülebilirliği olumsuz etkiler.

Arka lambanın üzeri kapanmış olursa, arkanızdan gelen araçların sürücüleri sizi tam fark edemez; bilhassa hava karardığında.

– Araç üzerindeki bagajın tespitlenme durumunu düzenli olarak kontrol ediniz.

İkaz

Kaza tehlikesi Yüksek yükler seyir tarzını değiştirir ve fren yolunu uzatır.

– Aracın hızını, yüke göre ayarlayın.

İkaz

Yangın tehlikesi Kızgın egzoz tertibatı, bagajın yanmasına neden olabilir.

– Bagajı, aşırı sıcak egzoz tarafından yanmayacak veya kavrulmayacak şekilde tespit edin.

– Aracınıza bagaj aldığınızda, bu yükün emniyetli bir şekilde, mümkün olduğunca aracın orta kısmında tespit edilmesine ve ön ve arka tekerleğe eşit bir ağırlık dağılımı sağlanmasına dikkat edilmelidir.
– Azami izin verilen toplam ağırlığı ve azami izin verilen dingil yüklerine uyun.

Öngörülen değer

İzin verilen maksimum toplam ağırlık	450 kg
İzin verilen maksimum dingil yükü, ön	175 kg
İzin verilen maksimum dingil yükü, arka	275 kg

10.1 Her çalıştırma işleminden önceki kontrol ve bakım işlemleri

Bilgi
Aracı sürmeye başlamadan önce, her defasında aracın teknik durumunu ve trafik güvenliğini kontrol edin. Araç, sürüş sırasında teknik açıdan eksiksiz bir durumda olmalıdır.

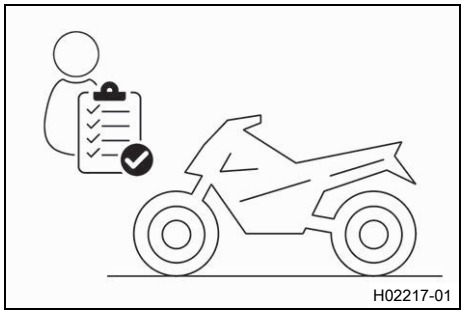
H02217-01

- Motor yağ seviyesini kontrol edin. (S. 149)
- Ön tekerlek freninin sıvı seviyesini kontrol edin. (S. 117)
- Arka tekerlek freninin fren sıvı seviyesini kontrol edin. (S. 119)
- Ön tekerlek freni balatalarını ve fren balata emniyetini kontrol edin. (S. 118)
- Arka tekerlek freni balatalarını ve fren balata emniyetini kontrol edin. (S. 121)
- Fren tertibatının işlevini kontrol edin.
- Sıvı kabındaki soğutma sıvı seviyesini kontrol edin. (S. 145)
- Zincir kirlenme durumunu kontrol edin. (S. 90)
- Zincir gerilimini kontrol edin. (S. 91)
- Lastiklerin durumunu kontrol edin. (S. 129)
- Lastik basıncını kontrol edin. (S. 131)
- Tüm kumanda elemanlarının ayarlarını ve kolayca işlev görüp görmediklerini kontrol edin.
- Elektrik tertibatının işlevini kontrol edin.
- Bagajın doğru şekilde tespit edilip edilmediğini kontrol edin.
- Motosiklet üzerine oturun ve dikiz aynalarının ayarını kontrol edin.
- Yakıt rezervini kontrol edin.

10.2 Aracın çalıştırılması

Tehlike
Zehirlenme tehlikesi Egzoz gazları zehirlidir ve bayılmalara ve ölüme yol açabilirler.
- Motoru çalıştırırken daima yeterli havalandırma mevcut olmasını sağlayın.
- Motoru kapalı bir mekânda çalıştıracaksanız veya bir süre çalışır halde bırakacaksınız, uygun bir emme tertibatı kullanın.

Uyarı
Motor hasarı Motorun, soğukken yüksek devir sayısında çalışması, motorun dayanıklılığını olumsuz etkiler.
- Motoru daima düşük devirle ısıtın.

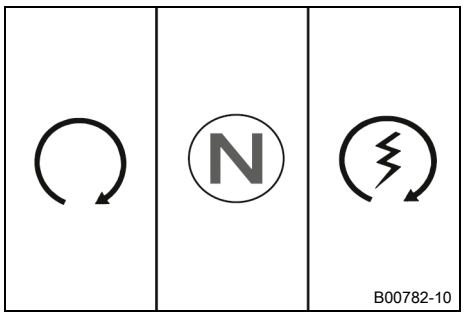

– Motosikleti sehpadan alın ve motosikletin üzerine oturun.
– Start düğmesi/Acil kapatma anahtarının orta konumda ○ bulunduğundan emin olun.
– Kontağı açın; bunun için kontak anahtarını şu Konum ○'a çevirin.

  Öngörülen değer

  Kontrol cihazı iletişiminde arızaları önlemek için kontağı hızlı bir şekilde arka arkaya kapatıp açmayın.

  ✓ Kontak açıldıktan sonra yaklaşık 2 saniye boyunca yakıt pompasının fonksiyon sesi duyulur. Aynı zamanda, kombi aygıtının fonksiyon kontrolü yapılır.

  ✓ ABS ikaz lambası yanmaya başlar ve araç hareket etmeye başladıktan sonra tekrar söner.
– Şanzımanı rölanti konumuna N alın.

  ✓ Yeşil rölanti kontrol lambası **N** yanıyor.
– Start düğmesi/Acil kapatma anahtarını kısaca alt konuma ⚡ bastırın.

Bilgi

Start düğmesi/acil kapatma anahtarını ancak kombi aygıtının fonksiyon kontrolü tamamlandıktan sonra alt konuma ⚡ bastırın.

Çalıştırma sırasında gaz vermeyin.

Çalıştırma denemesi başarısız olursa bir sonraki çalıştırma denemesine kadar 15 saniye bekleyin.

6 başarısız çalıştırma denemesinden sonra yeniden çalıştırmaya çalışmayın, onun yerine aracı başka hatalı fonksiyonlar bakımından inceleyin.

Bu motosiklet, bir emniyetli çalıştırma sistemi ile donatılmıştır. Motor sadece, şanzıman rölanti konuma alınmışsa veya vites takılı iken debriyaj kolu çekilmişse, çalıştırılabilir. Yan ayaklık açıkken, motoru bir vitese alır ve debriyaj kolunu bırakırsanız, motor durur.

10.3 İlk hareket

– Debriyaj kolunu çekin, motoru 1. vitese alın, debriyaj kolunu yavaşça bırakın ve aynı zamanda dikkatlice gaz verin.

10.4 Easy Shift

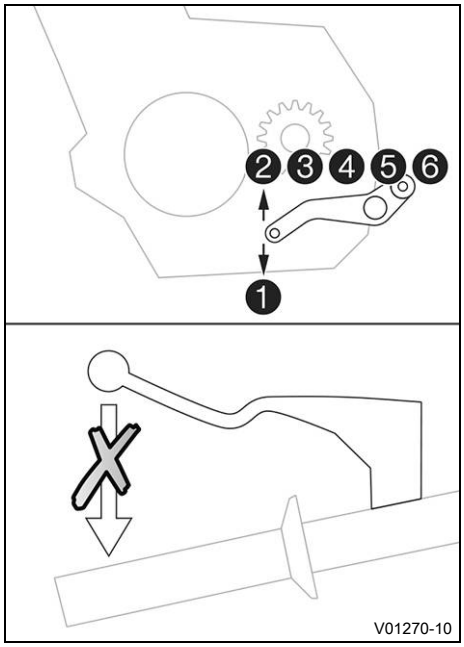

Easy Shift etkinleştirilmişse, debriyaj kullanılmadan vites yükseltilebilir ve küçültülebilir.

Gaz kolunun kapatılması gerekmediğinden, kesintisiz bir vites değişimi mümkündür.

Easy Shift, vites mili konumu sayesinde, bir vites değiştirme işleminin gerçekleştirilip gerçekleştirilmeyeceğini algılar ve motor kontrol ünitesine ilgili bir sinyal iletir.

Kombi aygıtındaki Easy Shift devre dışı olduğunda, her vites değiştirme sırasında, alışıldık şekilde debriyaj kullanılmalıdır.

10.5 Vites değiştirme, sürüş

İkaz

Kaza tehlikesi Ani yük değişiminde araç kontrolden çıkabilir.

– Ani yük değişimlerinden ve güçlü fren manevralarından kaçının.
– Hızınızı, yol şartlarına göre ayarlayın.

İkaz

Kaza tehlikesi Yüksek devirlerdeyken vites küçültülürse arka tekerlek bloke olur ve motor aşırı yüksek devirde çalışır.

– Yüksek motor devir sayısında, daha düşük bir vitese geçmeyin.

İkaz

Kaza tehlikesi Yanlış bir kontak anahtarı konumu hatalı fonksiyonlara sebep olur.

– Sürüş sırasında kontak anahtarı konumunu değiştirmeyin.

İkaz

Kaza tehlikesi Araçtaki ayar işlemleri, trafik hareketleri üzerindeki dikkatinizi dağıtır.

– Tüm ayar işlemlerini, araç durmuş vaziyette iken yapın.

İkaz

Yaralanma tehlikesi Yolcu, yanlış davranışlarda motosikletten düşebilir.

– Yolcunun, usulüne uygun şekilde yolcu koltuğu üzerinde oturduğundan, ayaklarının yolcu ayak dayama yerlerinde olduğundan ve sürücüye veya tutamaklara tutunduğundan emin olun.
– Ülkenizin, yolcuların asgari yaş sınırına dair yönetmeliklerini göz önünde bulundurun.

İkaz

Kaza tehlikesi Riskli sürüş şekli, büyük tehlike arz eder.

– Trafik kurallarına uyunuz ve aracı defansif ve ileriyi görecek şekilde sürünüz ki, tehlikeleri mümkün olduğunca erken fark edebilesiniz.

İkaz

Kaza tehlikesi Soğuk tekerler düşük yol tutuşuna sahiptir.

– Her sürüşte, lastikler işletme sıcaklıklarına ulaşana kadar, ilk kilometreler dikkatle ve orta hızda gidilmelidir.

İkaz

Kaza tehlikesi Yeni tekerler düşük yol tutuşuna sahiptir.

Yeni tekerlerin yuvarlanma yüzeyleri henüz pürüzlü halde değildir.

– Yeni tekerleri ılımlı sürüş tarzında sürün ve eğik konumu sadece yavaşça arttırın.

Alıştırma mesafesi	200 km

İkaz

Kaza tehlikesi Toplam ağırlık ve aks yükleri, seyir tarzını olumsuz etkiler.

Toplam ağırlık, işletime hazır ve yakıt deposu dolu motosikletten, koruyucu elbise giymiş ve kask takmış sürücüden ve varsa yolcudan ve gerekirse monte edilmiş bagajdan meydana gelir.

– İzin verilen azami toplam ağırlığı ve aks yüklerini aşmayın.

İkaz

Kaza tehlikesi Çanta-bavulların, depo çantalarının veya başka eşyaların uygun olmayan şekilde monte edilmesi, seyir tarzını olumsuz etkiler.

Uygun olmayan şekilde monte edilen eşyalar sürüş sırasında kayabilir.

– Tüm eşyaları üreticinin talimatlarına göre monte edin ve sabitleyin.
– Araç üzerindeki bagajın tespitlenme durumunu düzenli olarak kontrol edin.

İkaz

Kaza tehlikesi Bir düşme, araca ilk bakışta göründüğünden daha fazla hasar verebilir.

– Bir düşme durumundan sonra aracı, her işletime almadan önceki gibi kontrol edin.

Uyarı

Motor hasarı Filtrelenmeyen emme havası, motorun dayanıklılığını olumsuz etkiler.

Hava filtresi olmadığında motora kir ve toz girer.

– Aracı sadece hava filtresi varken çalıştırın.

Uyarı

Motor hasarı Motor, aşırı ısınması halinde zarar görür.

– Soğutma sıvısı sıcaklığı uyarısı gösterildiğinde, derhal trafik kurallarına uyarak durun ve motoru kapatın.
– Motorun ve soğutma sisteminin soğumasını bekleyin.
– Soğutma sistemi soğuduğunda, soğutma sıvısı seviyesini kontrol edin ve gerekirse düzeltin.

Uyarı

Şanzıman hasarı Easy Shift yanlış kullanıldığında, şanzıman hasar görebilir.

Easy Shift sadece, fonksiyon kombi aygıtında etkin olduğunda kullanılabilir.

Debriyaj kolu çekildiğinde, Easy Shift etkin değildir.

– Easy Shift sadece belirtilmiş, izin verilen devir aralığında kullanılmalıdır.

Bilgi

Sürüş sırasında, alışılmışın dışında sesler duyulursa, derhal trafik kurallarına uygun bir şekilde aracı durdurun, motoru stop ettirin ve bir Husqvarna Motorcycles Yetkili Servisi ile irtibata geçin.

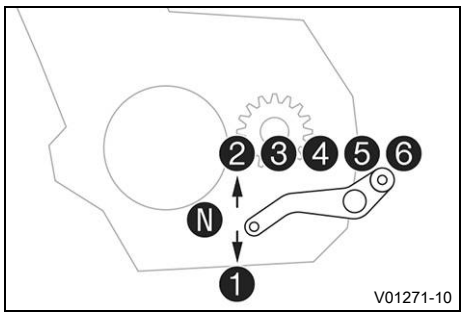

– Eğer ortam şartları (yolun eğimi, sürüş durumu vs.) elverişli ise, vites büyütebilirsiniz.
– Gaz kesin, aynı anda debriyaj kolunu çekin, motoru bir sonraki vitese alın, debriyaj kolunu serbest bırakın ve gaz verin.

Bilgi
6 ileri vitesin konumunu resme bakarak görebilirsiniz. Nötr veya rölanti konumu, 1. ile 2. vites arasında bulunur. 1. vites, ilk hareket ve yokuş yukarı sürüş için öngörülmüştür.
Sıcaklık göstergesinin 5 çubuğu gösterildiğinde, işletim sıcaklığına erişilmiştir.

– Gaz kolunun tam olarak çevrilmesi sonucu azami hıza erişilmesinden sonra, gaz kolunu ¾ gaz konumuna geri çevirin. Bu durumda hız neredeyse hiç azalmaz ve yakıt sarfiyatı önemli oranda azalır.
– Her zaman, aracı sürdüğünüz yolun ve hava şartlarının elverdiği oranda gaz veriniz. Özellikle virajlarda, vites değiştirilmemeli ve çok dikkatli gaz verilmelidir.
– Vites küçültmek için, gerekirse motosikleti frenleyin ve aynı zamanda gaz kesin.
– Debriyaj kolunu çekin ve motoru daha küçük bir vitese alın, debriyaj kolunu yavaşça serbest bırakın ve gaz verin veya bir daha vites değiştirin.
– Örneğin bir kavşakta motor boğulursa, sadece vites kolunu çekin ve start düğmesi/acil kapatma anahtarını alt konuma ⓕ bastırın. Şanzımanın, rölanti konumuna alınmasına gerek yoktur.
– Rölanti devrinde veya durma sırasında uzun süre çalıştırma bekleniyorsa, motoru stop ettirin.
– Sürüş sırasında yağ basıncı ikaz lambası yanmaya başlarsa, araç derhal durdurulmalı ve motor stop ettirilmelidir. Husqvarna Motorcycles Yetkili Servisi'ne başvurun.
– Sürüş sırasında hatalı işlev kontrol lambası yanmaya başlarsa, mümkün olduğunca kısa süre içinde bir Husqvarna Motorcycles Yetkili Servisi ile irtibata geçin.
– Sürüş sırasında genel ikaz lambası yanmaya başlarsa, gösterge bir mesaj gösterir.

Bilgi
Çok önemli mesajlar **Warning** menüsüne kaydedilir.

– Kombi aygıtında kaygan buz ikazı görünürse, yolda gizli buzlanma olabilir. Hızı, değişen yol şartlarına uyarlayın.

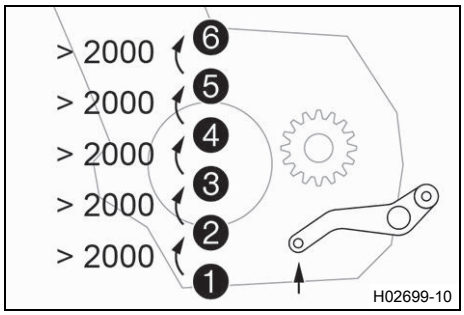

– Kombi aygıtındaki Easy Shift etkin olduğunda, verilen devir aralığında, debriyaj kolunu çekmeden vites yükseltebilirsiniz.

Bilgi
Vites yükseltmeden önce dakika başına devir cinsinde asgari motor devrini şekilde görürsünüz.
Vites değiştirme pedalını, gaz çevirme tutma konumunu değiştirmeden, dayama noktasına kadar çekin.

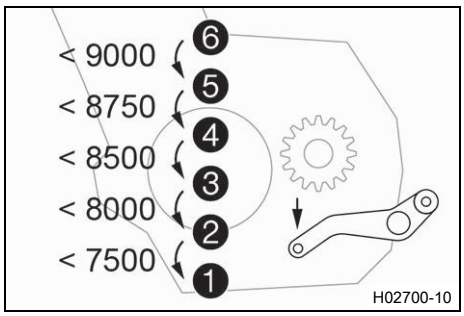

– Kombi aygıtındaki Easy Shift etkin olduğunda, verilen devir aralığında, debriyaj kolunu çekmeden vites düşürebilirsiniz.

Bilgi
Vites düşürmeden önce dakika başına devir cinsinde azami motor devrini şekilde görürsünüz.
Vites değiştirme pedalını, gaz çevirme tutma konumunu değiştirmeden, dayama noktasına kadar hızlıca basın.

10.6 MSR

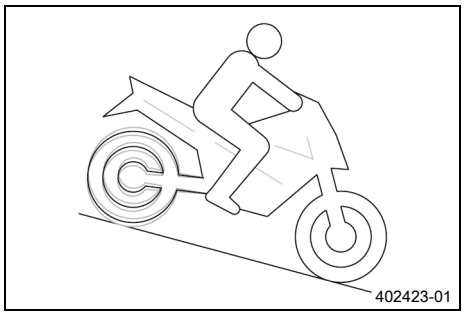

MSR, motor kontrol ünitesinin bir işlevidir.
Motor fren etkisi çok büyük olursa, **MSR** işlevi, arka tekerleğin düz sürüşte bloke olmasını veya eğik konumda kaymasını önler.
Arka tekerlekte kaymayı önlemek için, **MSR** işlevi düzeni, gaz kısma kelebeklerini gerçekten gerekli olduğu ölçüde açar.
MSR işlevi, sürtünme katsayısı aşırı düşük olan yüzeylerde, "Anti hopping" (Sekme önleyici) kavramasını açmak için kullanılır.
Sürüş emniyetini daha da artırmak için, **MSR** işlevi, konumun eğikliğine bağlıdır.

Bilgi
ABS modu **Offroad** etkin durumdayken, **MSR** etkin değildir.

10.7 Frenleme

İkaz
Kaza tehlikesi Islaklık ve kir, fren tertibatını olumsuz etkiler.
– Fren balatalarını ve fren disklerini kurutmak ve kirden arındırmak için birkaç kere dikkatlice fren yapın.

İkaz
Kaza tehlikesi Ön ya da arka tekerlek freninin belirsiz baskı noktası sonucu fren etkisi azalır.
– Fren tertibatını kontrol edin ve sorunu gidermeden sürüşe devam etmeyin. (Husqvarna Motorcycles Yetkili Servisi size memnuniyetle yardımcı olur.)

İkaz
Kaza tehlikesi Aşırı ısınma olduğunda fren tertibatı devre dışı kalır.
Ayak fren pedalı serbest bırakılmazsa, fren balataları aralıksız olarak sürtünmeye maruz kalırlar.
– Fren yapmak istemiyorsanız ayağınızı ayak fren pedalından çekin.

İkaz
Kaza tehlikesi Daha yüksek toplam ağırlık fren yolunu uzatır.
– Araçta bir yolcu veya bagaj varsa, frenleme mesafesinin daha uzun olacağını dikkate alınız.

İkaz
Kaza tehlikesi Yollardaki eritici tuz fren tertibatını olumsuz etkiler.
– Fren balatalarını ve fren disklerini eritici tuzdan arındırmak için birkaç kere dikkatlice fren yapın.

İkaz
Kaza tehlikesi ABS belirli durumlarda fren yolunu uzatabilir.
– Fren şeklini, sürüş durumuna ve yol şartlarına göre ayarlayın.

İkaz
Kaza tehlikesi Çok sert fren yapıldığında tekerlekler bloke olur.
ABS'nin etkisi sadece, sistem etkinleştirilmiş ise kendisini gösterir.
– Koruyucu etkiyi kullanmak için ABS'yi açık bırakın.

İkaz
Kaza tehlikesi Arka tekerlek, motorun fren etkisi nedeniyle bloke olabilir.
– Bir acil veya tam frenleme veya kaygan alt zemin üzerinde frenleme yaptığınızda, debriyajı çekiniz.

İkaz
Kaza tehlikesi Sürüş yardımları bir düşme olasılığını sadece fiziksel imkanlar dahilinde azaltabilir.
Yüksek ağırlık merkezli bagaj yüklenmesi, değişen yol kaplaması, yüksek meyilli yokuş aşağı sürüşler veya debriyaj kullanmaksızın tam frenleme gibi sürüş durumları her zaman dengelenemez.
– Sürüş tarzınızı, aracı sürdüğünüz yolun şartlarına ve sürüş yeteneğinize göre ayarlayınız.

– Fren yapmak için, gaz kesin ve ön ve arka tekerlek freni ile aynı anda fren yapın.

Bilgi
ABS ile, hem tam bir frenlemede hem de yol tutuşunun zayıf olduğu, kumlu, yağmurdan ıslanmış veya kaygan alt zeminlerde, tekerleklerin bloke olması tehlikesine maruz kalmaksızın tam fren kuvvetini uygulayabilirsiniz.

İkaz
Kaza tehlikesi Aracın eğik konumu veya yan tarafı meyilli alt zeminler, maksimum olarak mümkün olan yavaşlamayı azaltır.
– Frenleme sürecini, mümkün olduğunca viraj başlangıcından önce tamamlayınız.

– Frenleme işlemi, her zaman, virajın başlamasından önce tamamlanmış olmalıdır. Hıza uygun olarak bir vites küçültün.
– Uzun yokuş aşağı sürüşlerde, motorun fren etkisinden yararlanın. Bunun için bir veya iki vites düşün, ancak motora aşırı yük bindirmeyin. Bu sayede daha az frenleme yaparsınız ve fren sistemi aşırı ısınmaz.

10.8 Durma, park etme

İkaz
Yaralanma tehlikesi Yetkisi dahilinde olmayan işler yapan kişiler hem kendileri hem de diğer kişiler için tehlike yaratır.
– Motor çalışırken aracı gözetimsiz bırakmayın.
– Aracı, yetkisiz kişilerin kullanımına karşı emniyete alın.
– Aracı gözetimsiz bıraktığınızda, gidonu kilitleyin ve kontak anahtarını çekin.

İkaz

Yanma tehlikesi Bazı araç parçaları işletim sırasında ısınır.

– Egzoz tertibatı, radyatör, motor, amortisör ve fren tertibatı gibi parçalara soğumadan önce dokunmayın.
– Çalışmaya başlamadan önce araç parçalarının soğumasını bekleyin.

Uyarı

Malzeme hasarı Park sırasında yanlış davranılması halinde araç hasar görebilir.

Araç kendiliğinden kaymaya başlarsa veya devrilirse ciddi hasarlar oluşabilir.

Aracı park etme parçaları yalnızca ilgili araç ağırlığı için tasarlanmıştır.

– Aracı sabit ve düz bir zemine park edin.
– Araç bir ayaklığa park edildiğinde, kimsenin aracın üstüne çıkmadığından emin olun.

Uyarı

Yangın tehlikesi Sıcak araç parçaları, yangın ve patlama tehlikesi yaratabilir.

– Aracı kolayca yanabilecek veya patlayabilecek malzemelerin yakınına koymayın.
– Aracın üstünü örtmeden önce soğumasını bekleyin.

– Motosikleti frenleyin.
– Şanzımanı rölanti konumuna N alın.
– Kontağı kapatın; bunun için kontak anahtarını şu Konum ⊗'a çevirin.

Bilgi

Motor, acil kapatma anahtarı ile durdurulduğunda ve kontak kilidinde kontak açık kaldığında, çoğu elektrikli tüketicinin elektrik beslemesi kesilmez. Bu şekilde 12 V akü deşarj olur. Bundan dolayı, motoru her zaman kontak anahtarı ile stop ettirin, Acil Kapatma anahtarı sadece acil durumlar için öngörülmüştür.

– Motosikleti, sağlam ve kaygan olmayan alt zeminler üzerinde park edin.

Alternatif olarak 1

– Yan ayaklığı ayağınızla dayamaya kadar öne katlayın ve motosikletin ağırlığının ayaklık üzerine gelmesini sağlayın.

Alternatif olarak 2

(Expedition)

– Aracı orta ayaklıkla kaldırın. (📖 S. 88)

– Gidonu bloke edin; bunun için gidonu sola çevirin, kontak anahtarını Konum ⊗'unda aşağı bastırın ve Konum 🔓'una çevirin. Direksiyon kilidinin yerine oturmasını kolaylaştırmak için, gidonu biraz sola ve sağa hareket ettirin. Kontak anahtarını çıkarın.

10.9 Nakliye

Uyarı

Malzeme hasarı Park sırasında yanlış davranılması halinde araç hasar görebilir.

Araç kendiliğinden kaymaya başlarsa veya devrilirse ciddi hasarlar oluşabilir.

Aracı park etme parçaları yalnızca ilgili araç ağırlığı için tasarlanmıştır.

– Aracı sabit ve düz bir zemine park edin.
– Araç bir ayaklığa park edildiğinde, kimsenin aracın üstüne çıkmadığından emin olun.

Uyarı
Yangın tehlikesi Sıcak araç parçaları, yangın ve patlama tehlikesi yaratabilir.
– Aracı kolayca yanabilecek veya patlayabilecek malzemelerin yakınına koymayın.
– Aracın üstünü örtmeden önce soğumasını bekleyin.

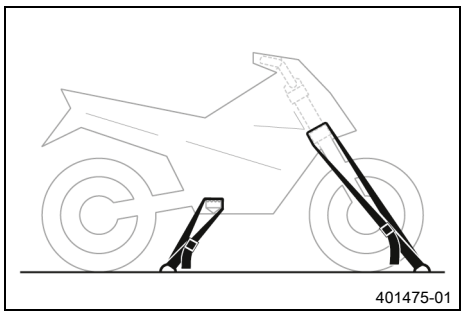
401475-01

– Motoru stop ettirin.
– Motosikleti, germe kayışları veya diğer uygun sabitleme tertibatları ile devrilmeye ve kaymaya karşı emniyete alın.

10.10 Hasar durumunda çekme

Uyarı
Hasar görme tehlikesi Bir çekici araçla çekmek, uygun bir kurtarma önlemi değildir.

Çekme sırasında tahrik aksamında veya şanzımanda hasarlar meydana gelebilir.
– Hasarlı araca ait tekerleklerin yolda kaldığı ve birlikte hareket ettiği çekici tertibatlar kullanmayın.
– Hasarlı bir aracı daima bir römork üzerinde veya taşıyıcı bir aracın yükleme alanı üzerinde taşıyın.

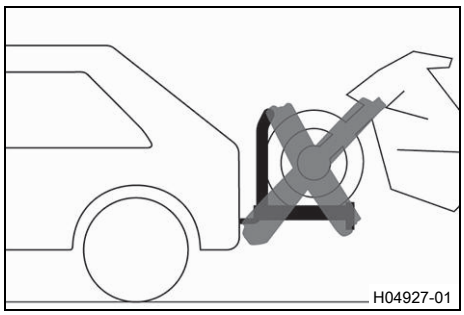
H04927-01

– Hasarlı aracın römork veya taşıma aracı üzerinde doğru emniyete alınmış olmasını sağlayın.
– Hasarlı araçların kurtarılması için yerel olarak geçerli talimatları dikkate alın.

10.11 Yakıt ikmali yapma

Tehlike
Yangın tehlikesi Yakıt, kolayca tutuşabilir.

Yakıt deposundaki yakıt, ısınınca genleşir ve aşırı dolu olduğunda dışarı akabilir.
– Araca, açık alevlerin ya da yanan sigaranın yakınında yakıt ilave etmeyin.
– Yakıt doldururken motoru stop ettirin.
– Yakıt dökülmemesine dikkat edin, özellikle de aracın kızgın parçaları üzerine.
– Yine de dökülen yakıtı silerek temizleyin.
– Yakıt dolumuna ilişkin bilgileri dikkate alın.

İkaz

Zehirlenme tehlikesi Yakıt sağlığa zararlıdır.

- Yakıtın cilde, gözlere veya giysilere temas etmesini önleyin.
- Yakıt yutmanız halinde derhal bir hekime başvurun.
- Yakıt buharlarını solumayın.
- Cildinize temas etmesi halinde temas eden yeri derhal bol su ile durulayın.
- Yakıtın gözlerinize temas etmesi halinde gözlerinizi bol su ile durulayın ve derhal bir hekime başvurun.
- Yakıtın giysinize temas etmesi halinde giysilerinizi değiştirin.

Uyarı

Malzeme hasarı Yakıt kalitesi kötü olduğunda yakıt filtresi erken tıkanır.

Bazı ülkelerde ve bölgelerde mevcut yakıt kalitesi ve temizliği yeterli olmayabilir. Yakıt sisteminde sorunlar meydana gelir.

- Sadece ilgili norma uygun temiz yakıt alın. (Husqvarna Motorcycles Yetkili Servisi size memnuniyetle yardımcı olur.)

Uyarı

Çevrenin tehlikeye atılması Yakıtın usulüne uygun şekilde kullanılmaması, çevreyi tehlikeye atar.

- Yakıtın, yeraltı sularına, toprağa veya kanalizasyona ulaşmasını önleyin.

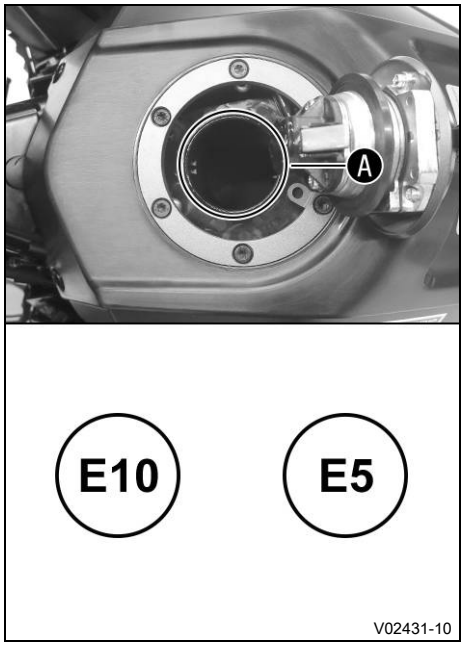

- Motoru stop ettirin.
- Yakıt deposu kapağını açın. (S. 21)
- Yakıt deposuna, maksimum olarak, doldurma boğazının alt kenarına Ⓐ kadar yakıt doldurun.

Toplam yakıt deposu hacmi, yakl.	19 l	Süper yakıt, kurşunsuz (ROZ 95) (S. 177)

- Yakıt deposu kapağını kapatın. (S. 22)

11 SERVİS PLANI

11.1 Ek bilgiler

Servis çalışmalarından kaynaklanan tüm diğer detaylı işlemler için ayrıca görevlendirme yapılmalı ve bunlar ayrı olarak faturalandırılmalıdır.

Yerel kullanım koşullarına bağlı olarak ülkenizde farklı servis aralıkları geçerli olabilir.

Teknik gelişmeler çerçevesinde münferit servis aralıkları ve kapsamlar değişebilir. En son geçerli servis planı yetkili Husqvarna Motorcycles bayileri tarafından elektronik servis kayıtları için kullanılabilir. Yetkili Husqvarna Motorcycles bayiniz size memnuniyetle danışma verecektir.

11.2 Servis işlemleri

	Şu kadar km'den sonra 1.000 km	Her 15.000 km	Her 30.000 km	Her 12 ayda bir	Her 24 ayda bir	Her 48 ayda bir
Hata kayıt belleğini Husqvarna Motorcycles diyagnoz aracı ile okuyun. 🔧	○	●	●	●	●	●
Vites mili sensörünü programlayın. 🔧	○	●	●	●	●	●
Elektrik tertibatının işlevini kontrol edin.	○	●	●	●	●	●
Ön tekerlek freni balatalarını ve fren balata emniyetini kontrol edin. (📖 S. 118)	○	●	●	●	●	●
Arka tekerlek freni balatalarını ve fren balata emniyetini kontrol edin. (📖 S. 121)	○	●	●	●	●	●
Fren disklerini kontrol edin. (📖 S. 116)	○	●	●	●	●	●
Fren boru hatlarını hasar ve sızdırmazlık yönünden kontrol edin. 🔧	○	●	●	●	●	●
Ön tekerlek freninin sıvı seviyesini kontrol edin. (📖 S. 117)	○	●	●	●		
Ön tekerlek fren sıvısını değiştirin. 🔧					●	●
Arka tekerlek freninin fren sıvı seviyesini kontrol edin. (📖 S. 119)	○	●	●	●		
Arka tekerlek fren sıvısını değiştirin. 🔧					●	●
Debriyaj kolundaki boşluğu kontrol edin. (📖 S. 152)	○	●	●	●	●	●
Boşluk mesafesini ayak fren pedalında kontrol edin. (📖 S. 119)	○	●	●	●	●	●
Motor yağını ve yağ filtresini değiştirin, yağ süzgeçlerini temizleyin. 🔧 (📖 S. 149)	○	●	●	●	●	●
Tüm hortumları (örn. yakıt, soğutma, havalandırma ve drenaj hortumlarını, ...) ve manşetleri, yarıklar ve çatlaklar, sızdırmazlık ve doğru yerleştirme bakımından kontrol edin. 🔧		●	●	●	●	●
Drenaj hortumlarını boşaltın. 🔧	○	●	●	●	●	●
Kabloları hasar ve bükülmesiz döşeme bakımından kontrol edin. 🔧		●	●	●	●	●
Çerçeveyi kontrol edin. 🔧			●			
Salıncağı kontrol edin. 🔧			●			
Salıncak yatağını boşluk bakımından kontrol edin.		●	●			
Kumanda kafası yatağı boşluğunu kontrol edin.	○	●	●	●	●	●
Tekerlek yatağındaki boşluk oranını kontrol edin.		●	●			
Süspansiyon kolunu ve çatalı sızdırmazlık yönünden kontrol edin. İhtiyaca, imkana ve kullanım amacına göre çatal servisi ve süspansiyon kolu servisi yapılmalıdır. 🔧	○	●	●	●	●	●
Lastiklerin durumunu kontrol edin. (📖 S. 129)	○	●	●	●	●	●
Lastik basıncını kontrol edin. (📖 S. 131)	○	●	●	●	●	●
Jant deformasyonunu kontrol edin. 🔧	○	●	●	●	●	●
Jant tellerini yeniden sıkın. 🔧	○					
Jant teli gerilimini kontrol edin. (📖 S. 131)		●	●	●	●	●

						Her 48 ayda bir
					Her 24 ayda bir	
				Her 12 ayda bir		
			Her 30.000 km			
		Her 15.000 km				
	Şu kadar km'den sonra 1.000 km					
Zinciri, zincir dişlisini, zincir pinyon dişlisini ve zincir kılavuzunu kontrol edin. (📖 S. 93)		●	●	●	●	●
Zincir gerilimini kontrol edin. (📖 S. 91)	○	●	●	●	●	●
Hareketli tüm parçaları (örn. yan ayaklıklar, kumanda kolu, zincir, ...) yağlayın ve kolay işlev görüp görmediklerini kontrol edin. 🔧	○	●	●	●	●	●
Bujileri değiştirin. 🔧			●			
Supaplardaki boşluğu kontrol edin. 🔧			●			
Hava filtresini değiştirin ve hava filtresi kutusunu temizleyin. 🔧		●	●			
Yakıt basıncını kontrol edin. 🔧		●	●	●	●	●
Far ayarını kontrol edin. (📖 S. 141)	○	●	●			
Kolay erişilir, güvenlik açısından önemli vidaları ve somunları sıkılık bakımından kontrol edin. 🔧	○	●	●	●	●	●
Çatal süspansiyon kollarının toz koruyucu manşetlerini temizleyin. 🔧 (📖 S. 108)		●	●			
Antifriz ve soğutma sıvı seviyesini kontrol edin.	○	●	●	●	●	
Soğutma sıvısını değiştirin. 🔧						●
Radyatör fanının işlevini kontrol edin. 🔧	○	●	●	●	●	●
Son kontrol: Aracı trafik güvenliği açısından kontrol edin ve bir deneme sürüşü gerçekleştirin. 🔧	○	●	●	●	●	●
Deneme sürüşünden sonra, hata kayıt belleğini Husqvarna Motorcycles diyagnoz aracı ile okuyun. 🔧	○	●	●	●	●	●
Husqvarna Motorcycles diyagnoz aracı ile servis göstergesini ayarlayın. 🔧	○	●	●	●	●	●
Bayi portalına elektronik servis kaydını girin. 🔧	○	●	●	●	●	●

○ bir defalık aralık

● periyodik aralık

12.1 Çatal/süspansiyon kolu

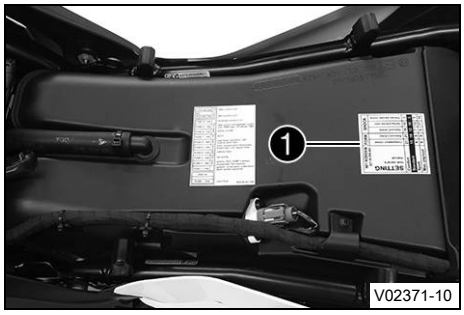

Çatal ve süspansiyon kolu, şasinin sürüş tarzına ve yüklenen bagaja göre ayarlanması için birçok olanak sunar.

Bilgi
Şasi ayarlarına ilişkin tavsiyeler, tabloda ❶ bir arada verilmiştir. Tablo, koltuğun altında hava filtresi kutusunda bulunur.

Bu ayar değerleri, kılavuz değerlerdir ve her zaman bir şasi ayarlamasına temel oluşturmalıdır. Kılavuz değerlerden sapıldığında, bilhassa yüksek hız durumlarında aracın seyir özellikleri kötüleşebilir.

12.2 Çatalın baskı kademesi sönümlemesinin ayarlanması

Bilgi
Hidrolik baskı kademesi sönümlemesi, çatalın yaylar üzerine bastırılması sırasındaki davranışı belirler.

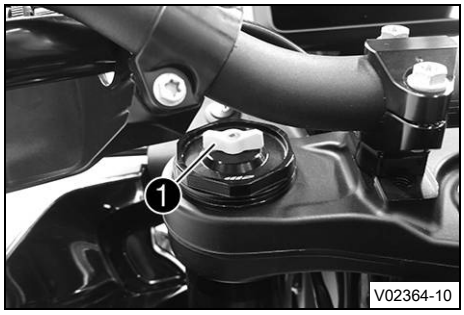

(Tüm standart modeller)

– Beyaz ayar elemanını ❶ saat yönünde dayamaya kadar çevirin.

Bilgi
Ayar elemanı ❶, sol çatal kolunun üst ucunda bulunur.
Baskı kademesi sönümlemesi, sol çatal kolunda **COMP** (beyaz ayar elemanı) bulunur. Çekme kademesi sönümlemesi, sağ çatal kolunda **REB** (kırmızı ayar elemanı) bulunur.

– Çatal tipine uygun sayıda tıklama sesi kadar saatin tersi yönde çevirin.

Öngörülen değer

Basınç kademesi sönümlemesi	
Konfor	21 Tıklama
Standart	15 Tıklama
Spor	9 Tıklama
Tam araç yükü	9 Tıklama

Bilgi
Saat yönünde çevirme, sönümlemeyi arttırır; saatin tersi yönde çevirme, yayların zorlanması sırasında sönümlemeyi azaltır.

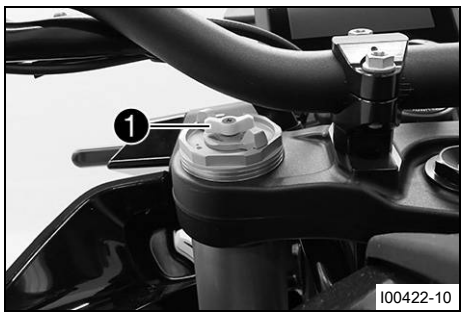

(Expedition)

– Beyaz ayar elemanını ❶ saat yönünde dayamaya kadar çevirin.

Bilgi
Ayar elemanı ❶, sol çatal kolunun üst ucunda bulunur.
Baskı kademesi sönümlemesi, sol çatal kolunda **COMP** (beyaz ayar elemanı) bulunur. Çekme kademesi sönümlemesi, sağ çatal kolunda **REB** (kırmızı ayar elemanı) bulunur.

– Çatal tipine uygun sayıda tıklama sesi kadar saatin tersi yönde çevirin.

Öngörülen değer

Basınç kademesi sönümlemesi	
Konfor	20 Tıklama
Standart	15 Tıklama
Sport (spor)	10 Tıklama
Tam araç yükü	15 Tıklama

Bilgi
Saat yönünde çevirme, sönümlemeyi arttırır; saatin tersi yönde çevirme, yayların zorlanması sırasında sönümlemeyi azaltır.

12.3 Çatalın çekme kademesi sönümlemesinin ayarlanması

Bilgi
Hidrolik çekme kademesi sönümlemesi, çatalın yay üzerinde geri tepmesi sırasındaki davranışı belirler.



(Tüm standart modeller)

– Kırmızı ayar elemanını ❶, saat yönünde dayamaya kadar çevirin.

Bilgi
Ayar elemanı ❶, sağ çatal kolunun üst ucunda bulunur.
Çekme kademesi sönümlemesi, sağ çatal kolunda **REB** (kırmızı ayar elemanı) bulunur. Baskı kademesi sönümlemesi, sol çatal kolunda **COMP** (beyaz ayar elemanı) bulunur.

– Çatal tipine uygun sayıda tıklama sesi kadar saatin tersi yönde çevirin.

Öngörülen değer

Çekme kademesi sönümlemesi	
Konfor	21 Tıklama
Standart	15 Tıklama
Spor	9 Tıklama
Tam araç yükü	9 Tıklama

Bilgi
Saat yönünde çevirme, sönümlemeyi arttırır; saatin tersi yönde çevirme, yayın geri teptiği sırada sönümlemeyi azaltır.



(Expedition)

– Kırmızı ayar elemanını ❶, saat yönünde dayamaya kadar çevirin.

Bilgi
Ayar elemanı ❶, sağ çatal kolunun üst ucunda bulunur.
Çekme kademesi sönümlemesi, sağ çatal kolunda **REB** (kırmızı ayar elemanı) bulunur. Baskı kademesi sönümlemesi, sol çatal kolunda **COMP** (beyaz ayar elemanı) bulunur.

– Çatal tipine uygun sayıda tıklama sesi kadar saatin tersi yönde çevirin.

Öngörülen değer

Çekme kademesi sönümlemesi	
Konfor	18 Tıklama
Standart	15 Tıklama
Sport (spor)	10 Tıklama
Tam araç yükü	15 Tıklama

Bilgi
Saat yönünde çevirme, sönümlemeyi arttırır; saatin tersi yönde çevirme, yayın geri teptiği sırada sönümlemeyi azaltır.

12.4 Çatalın yay ön geriliminin ayarlanması (Expedition)

Ön çalışma

– Aracı orta ayaklıkla kaldırın. (📖 S. 88)

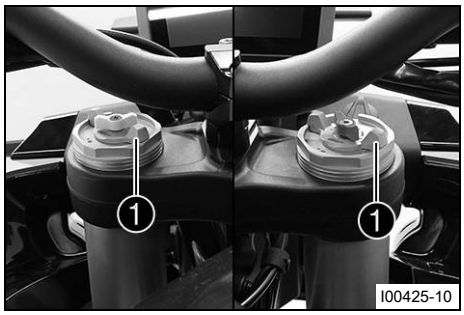

Ana çalışma

– T el tutamaklarını ❶, dayamaya kadar saatin tersi yönünde çevirin.

✓ **+0** işareti, sağ parça ile aynı hizaya gelmelidir.

Bilgi
Ayarı sadece elle yapın. Alet kullanmayın.
Her iki çatal kolundaki ayarı, eşit şekilde yapın.

– T el tutamaklarını saat yönünde çevirin.

Öngörülen değer

Yay ön gerilimi - Preload-Adjuster	
Konfor	**+0**
Standart	**+0**
Sport (spor)	**+0**
Tam araç yükü	**+3**

✓ T el tutamakları, hissedilir şekilde sayısal değerlere oturur.

Bilgi
Ön gerilim sayısal değerlerin arasında oturmadığı için yay ön gerilimini sadece sayısal değerlere ayarlayın.
Saat yönünde çevirme, yay ön gerilimini arttırır; saatin tersi yönde çevirme, yay ön gerilimini azaltır.
Yay ön geriliminin ayarlanması, çekme kademesinin sönümleme ayarını etkilemez.
Genel olarak, daha fazla yay ön geriliminde, daha yüksek çekme kademesi sönümlemesi ayarlanmalıdır.

Ek çalışma
– Aracı orta ayaklıktan alın. (📖 S. 89)

12.5 Süspansiyon kolu için baskı kademesi sönümlemesi (Expedition)

Süspansiyon kolunun baskı kademesi sönümlemesi, "Highspeed" (yüksek hız) ve "Lowspeed" (düşük hız) olmak üzere, iki bölüme ayrılmıştır.
Highspeed ve Lowspeed, arka tekerleğin yaylar üzerine bastırılma hızı ile ilgilidir, aracın seyir hızı ile değil.
Highspeed baskı kademesi ayarı, örn. bir asfalt kenarında sürüş sırasında etkisini gösterir ve bu sırada arka tekerin yayı hızlı şekilde sıkıştırılır.
Lowspeed baskı kademesi ayarı, örn. uzun bir dalgalı zemin üzerinde sürüş sırasında etkisini gösterir ve bu sırada arka tekerin yayı yavaş şekilde sıkıştırılır.
Bu iki alan ayrı olarak ayarlanabilir, Highspeed ile Lowspeed arasındaki geçiş kesin sınırlarla ayrılmamıştır. Buna göre, baskı kademesinin Highspeed alanındaki değişiklikler, Lowspeed alanında da etkisini gösterir ve bunun tersi de geçerlidir.

12.6 Süspansiyon kolunun Lowspeed baskı kademesi sönümlemesinin ayarlanması (Expedition)

Dikkat
Yaralanma tehlikesi Süspansiyon kolu uygun olmayan şekilde dağıtıldığı zaman süspansiyon kolunun parçaları etrafa savrulur.

Süspansiyon kolu, yüksek oranda sıkıştırılmış azot ile doludur.

– Metinlerde verilen açıklamaları dikkate alınız. (Husqvarna Motorcycles Yetkili Servisi size memnuniyetle yardımcı olur.)

Bilgi
Lowspeed baskı kademesi ayarı, etkisini süspansiyon kolu yayının yavaş ile normal arasında sıkıştırılması sırasında gösterir.

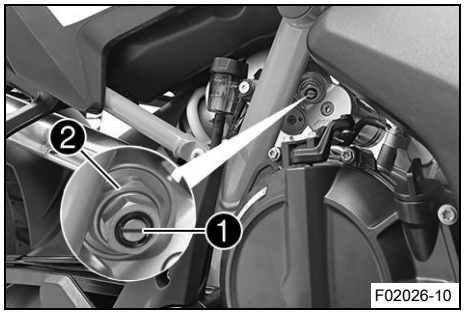

– Ayar vidasını ❶, duyulan son tık sesine kadar, bir tornavida ile saat yönünde çevirin.

Bilgi
Vida bağlantısını ❷ çözmeyin!

– Süspansiyon kolu tipine uygun düşen tık adedi oranında saatin tersi yönde çevirin.

Öngörülen değer

Lowspeed baskı kademesi sönümlemesi	
Konfor	20 Tıklama
Standart	15 Tıklama
Sport (spor)	10 Tıklama
Tam araç yükü	7 Tıklama

Bilgi
Saat yönünde çevirme, sönümlemeyi arttırır; saatin tersi yönde çevirme, sönümlemeyi azaltır.

12.7 Süspansiyon kolunun Highspeed baskı kademesi sönümlemesinin ayarlanması (Expedition)

Dikkat
Yaralanma tehlikesi Süspansiyon kolu uygun olmayan şekilde dağıtıldığı zaman süspansiyon kolunun parçaları etrafa savrulur.

Süspansiyon kolu, yüksek oranda sıkıştırılmış azot ile doludur.

– Metinlerde verilen açıklamaları dikkate alınız. (Husqvarna Motorcycles Yetkili Servisi size memnuniyetle yardımcı olur.)

Bilgi
Highspeed baskı kademesi ayarı, etkisini süspansiyon kolu yayının hızlıca sıkıştırılması sırasında gösterir.

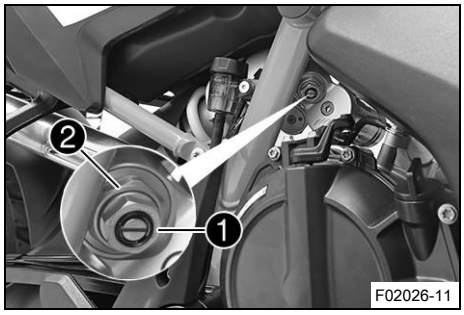

– Ayar vidasını ❶, bir lokma anahtarı ile, dayamaya kadar saat yönünde çevirin.

Bilgi
Vida bağlantısını ❷ çözmeyin!

– Süspansiyon kolu tipine uygun düşen tur adedi oranında saatin tersi yönde çevirin.

Öngörülen değer

Highspeed baskı kademesi sönümlemesi	
Konfor	2 tur
Standart	1,5 tur
Sport	1 tur
Tam araç yükü	0,5 tur

Bilgi
Saat yönünde çevirme, sönümlemeyi arttırır; saatin tersi yönde çevirme, sönümlemeyi azaltır.

12.8 Süspansiyon kolunun çekme kademesi sönümlemesinin ayarlanması

Dikkat

Yaralanma tehlikesi Süspansiyon kolu uygun olmayan şekilde dağıtıldığı zaman süspansiyon kolunun parçaları etrafa savrulur.

Süspansiyon kolu, yüksek oranda sıkıştırılmış azot ile doludur.

– Metinlerde verilen açıklamaları dikkate alınız. (Husqvarna Motorcycles Yetkili Servisi size memnuniyetle yardımcı olur.)

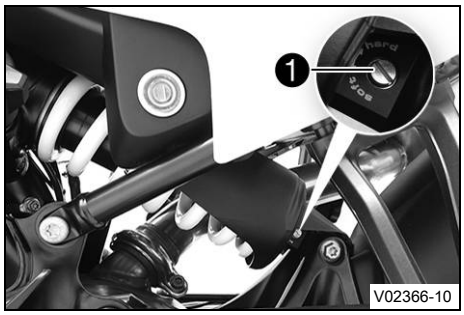

– Ayar vidasını ❶, duyulan son tık sesine kadar saat yönünde çevirin.
– Süspansiyon kolu tipine uygun düşen tık adedi oranında saatin tersi yönde çevirin.

Öngörülen değer

(Tüm standart modeller)

Çekme kademesi sönümlemesi	
Konfor	18 Tıklama
Standart	12 Tıklama
Spor	7 Tıklama
Tam araç yükü	5 Tıklama

(Expedition)

Çekme kademesi sönümlemesi	
Konfor	20 Tıklama
Standart	12 Tıklama
Spor	5 Tıklama
Tam araç yükü	5 Tıklama

Bilgi

Saat yönünde çevirme, sönümlemeyi arttırır; saatin tersi yönde çevirme, yayın geri teptiği sırada sönümlemeyi azaltır.

12.9 Süspansiyon kolunun ön geriliminin ayarlanması

İkaz

Kaza tehlikesi Şasi ayarlama düzenindeki değişiklikler seyir tarzını olumsuz etkiler.

– Değişiklik yaptıktan sonra seyir tarzını değerlendirebilmek için önce yavaş seyredin.

Bilgi

Süspansiyon ön gerilimi, süspansiyon işleminin süspansiyon kolundaki başlangıç konumunu belirler. Optimum bir süspansiyon ön gerilimi, sürücü ağırlığına ve olası bagaj ve yolcu ağırlığına göre ayarlanmıştır ve bu sayede, kolay kullanımın ve sağlam konumun bir araya gelmesini sağlar.

Şart

Salıncak yüksüz konumda.

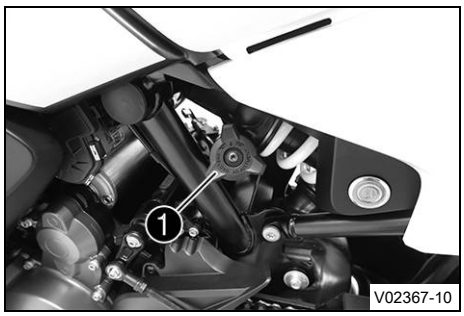

(Tüm standart modeller)

– El çarkını ❶, dayamaya kadar saatin tersi yönde çevirin.
– Süspansiyon kolu tipine ve kullanıma uygun düşen tur adedi oranında saat yönünde çevirin.

Öngörülen değer

Yay ön gerilimi - Preload-Adjuster	
Konfor	3 tur
Standart	3 tur
Spor	5 tur
Tam araç yükü	10 tur

Bilgi
Saat yönünde çevirme, yay ön gerilimini arttırır; saatin tersi yönde çevirme, yay ön gerilimini azaltır.



(Expedition)

– El çarkını ❶, dayamaya kadar saatin tersi yönde çevirin.
– Süspansiyon kolu tipine ve kullanıma uygun düşen tur adedi oranında saat yönünde çevirin.

Öngörülen değer

Yay ön gerilimi - Preload-Adjuster	
Konfor	3 tur
Standart	3 tur
Spor	5 tur
Tam araç yükü	10 tur

Bilgi
Saat yönünde çevirme, yay ön gerilimini arttırır; saatin tersi yönde çevirme, yay ön gerilimini azaltır.

13.1 Motosikletin kaldırma tertibatı ile arka kısımdan kaldırılması

Uyarı

Hasar görme tehlikesi Park edilmiş araç, kayabilir veya devrilebilir.

– Aracı sabit ve düz bir zemine park edin.

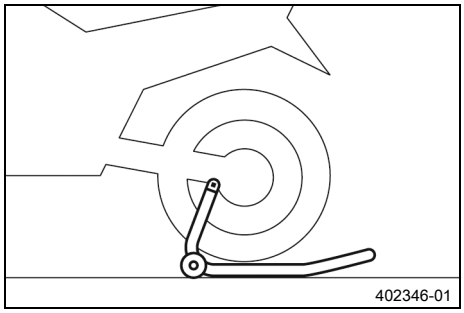

– Bağlantı adaptörünü salıncağa monte edin.
– Adaptörü, arka kısımda kaldırma tertibatı içine yerleştirin.

Bağlantı adaptörü (61029955144)
Arka tekerlek kaldırma tertibatı (6932995500033)

– Motosikleti dik konuma getirin, kaldırma tertibatını salıncağa adaptörlerle hizalayın ve motosikleti yukarı kaldırın.

13.2 Motosikletin kaldırma tertibatından arka kısımdan alınması

Uyarı

Hasar görme tehlikesi Park edilmiş araç, kayabilir veya devrilebilir.

– Aracı sabit ve düz bir zemine park edin.

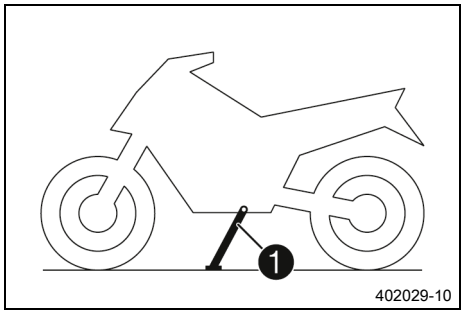

– Motosikleti devrilmeye karşı emniyete alın.
– Kaldırma tertibatını arka kısımdan alın ve aracı yan ayaklık ❶ üzerine park edin.
– Bağlantı adaptörünü salıncaktan çıkarın.

13.3 Motosikletin kaldırma tertibatı ile ön kısımdan kaldırılması

Uyarı

Hasar görme tehlikesi Park edilmiş araç, kayabilir veya devrilebilir.

– Aracı sabit ve düz bir zemine park edin.

Ön çalışma

– Motosikleti, kaldırma tertibatı ile arka kısımdan kaldırın. (S. 87)

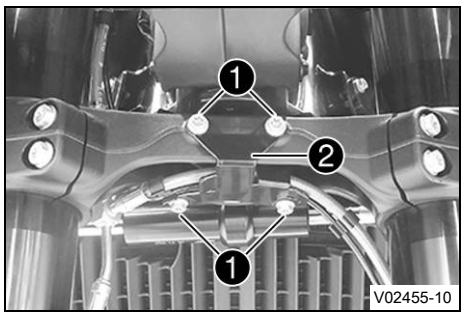

Ana çalışma

– Vidaları ❶ çıkarın.
– Tutma sacını ❷ çıkarın.

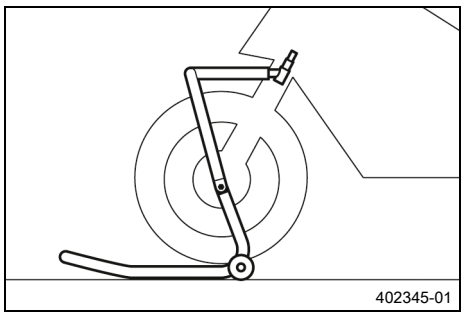

– Gidonu ileriye bakacak şekilde düz konuma getirin.
– Uygun kaldırma tertibatını, çatal borusuna takın.
– Kaldırma tertibatını, ön tarafta çatal süspansiyon kollarına hizalayın.

Bilgi
Motosikleti her zaman, önce arka kısmından kaldırın.

– Motosikleti ön kısımdan kaldırın.

13.4 Motosikletin kaldırma tertibatından ön kısımdan alınması

Uyarı
Hasar görme tehlikesi Park edilmiş araç, kayabilir veya devrilebilir.
– Aracı sabit ve düz bir zemine park edin.

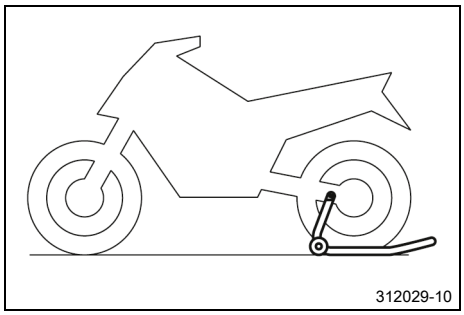

– Motosikleti devrilmeye karşı emniyete alın.
– Kaldırma tertibatını ön kısımdan alın.

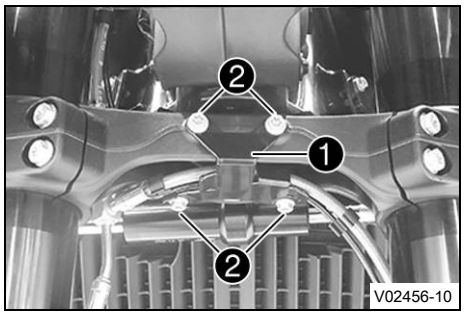

– Tutma sacını ❶ konumlandırın.
– Vidaları ❷ monte edin ve sıkın.
Öngörülen değer

Diğer şasi vidaları	M6	10 Nm

13.5 Aracın orta ayaklıkla kaldırılması (Expedition)

Uyarı
Malzeme hasarı Park sırasında yanlış davranılması halinde araç hasar görebilir.

Araç kendiliğinden kaymaya başlarsa veya devrilirse ciddi hasarlar oluşabilir.
Aracı park etme parçaları yalnızca ilgili araç ağırlığı için tasarlanmıştır.

– Aracı sabit ve düz bir zemine park edin.
– Araç bir ayaklığa park edildiğinde, kimsenin aracın üstüne çıkmadığından emin olun.

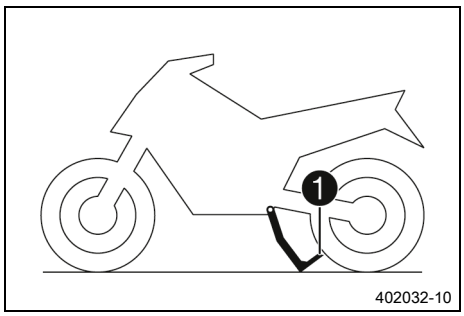

– Aracın sol kısmına geçin.
– Gidonu sol elinizle tutun ve sağ ayağınızla orta ayaklığı zemine doğru bastırın.
– Orta ayaklığın çıkıntı kolu ❶ üzerine tüm ağırlığınızla bastırın ve aynı zamanda aracı, sol tutamaktan yukarıya çekin.
  ✔ Orta ayaklık sonuna kadar dışa açılmıştır.

13.6 Aracın orta ayaklıktan alınması (Expedition)

Uyarı

Hasar görme tehlikesi Park edilmiş araç, kayabilir veya devrilebilir.

– Aracı sabit ve düz bir zemine park edin.

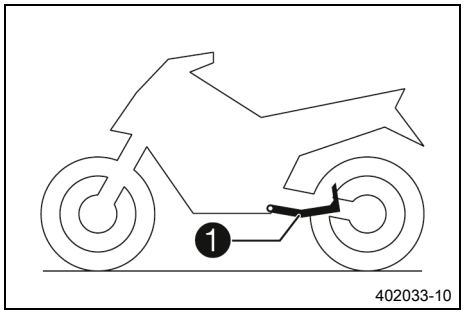

– Direksiyon kilidinin açıldığından emin olun.
– Her iki elinizle aracı gidondan tutarak ileriye doğru hareket ettirin.
– Araç, orta ayaklıktan kurtulurken, ön tekerlek frenini, aracın kaymasını önlemek amacıyla etkinleştirin.
– Orta ayaklığın ❶, dayamaya kadar yukarıya katlanıp katlanmadığını kontrol edin.

13.7 Yolcu koltuğunun çıkarılması

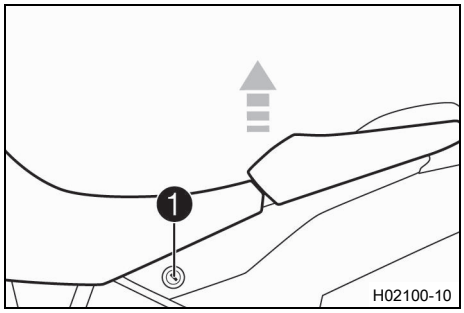

– Kontak anahtarını, koltuk kilidine ❶ yerleştirin ve saat yönünde çevirin.
– Yolcu koltuğunu ön kısımdan kaldırın, tanka doğru çekin ve yukarıya doğru çıkarın.
– Kontak anahtarını, koltuk kilidinden çekerek çıkarın.

13.8 Yolcu koltuğunun monte edilmesi

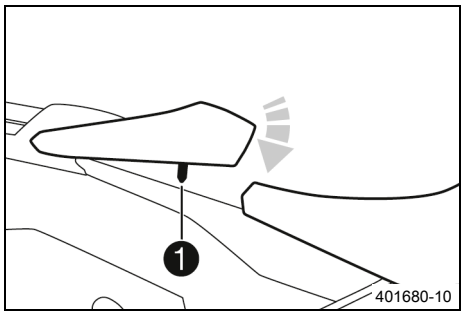

– Yolcu koltuğunu tutma çeneleriyle viraj desteğinin burçlarına asın, önden indirin ve aynı zamanda arkaya doğru itin.
– Kilitleme pimini ❶ kilit gövdesi içine itin ve yolcu koltuğunu, kilitleme pimi duyulabilen bir tık sesi ile yerine oturana kadar, ön taraftan aşağıya bastırın.

İkaz

Kaza tehlikesi Koltuk, yanlış montaj durumunda bağlantı yerinden çıkabilir.

– Montaj sonrasında, koltuğun doğru kilitli olup yukarı çekilemediğini kontrol edin.

– Bunun ardından, yolcu koltuğunun doğru monte edilip edilmediğini kontrol edin.

13.9 Sürücü koltuğunun çıkarılması

Ön çalışma

– Yolcu koltuğunu çıkarın. (📖 S. 89)

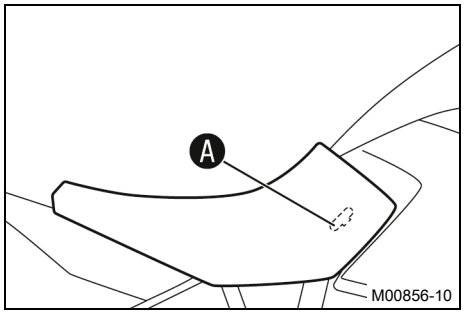

Ana çalışma

– Sürücü koltuğunu arka kısmından kaldırın ve Ⓐ bölgesinde yerinden çıkarın.

(Expedition)

– Koltuk ısıtması fiş bağlantısını ayırın.

13.10 Sürücü koltuğunun monte edilmesi

Ana çalışma

(Expedition)

– Koltuk ısıtması fiş bağlantısını birbirine takın.

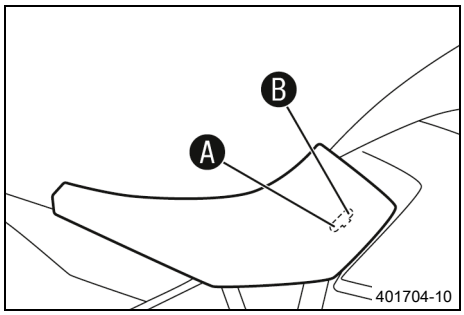

– Sürücü koltuğunun oyuklarını, yakıt deposunda arzu edilen oturma konumuna (Ⓐ veya Ⓑ) takın, aynı zamanda sürücü koltuğunu öne doğru itin ve arka kısımda indirin.
– Bunun ardından, sürücü koltuğunun doğru monte edilip edilmediğini kontrol edin.

Ek çalışma

– Yolcu koltuğunu monte edin. (📖 S. 89)

13.11 Zincir kirlenme durumunun kontrol edilmesi

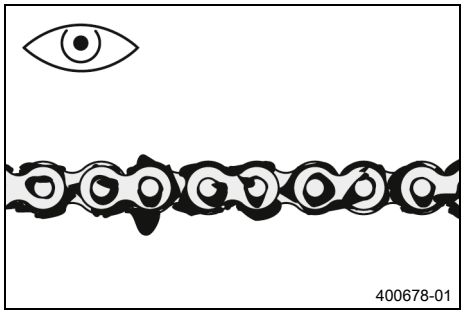

– Zinciri kaba kirlenme yönünden kontrol edin.
  » Zincir, aşırı oranda kirlenmişse:
    – Zinciri temizleyin. (📖 S. 91)

13.12 Zincirin temizlenmesi

İkaz

Kaza tehlikesi Lastikler üzerindeki yağlama maddesi, yol tutuşunu azaltır.

– Lastikler üzerindeki yağlama maddelerini, uygun bir temizlik maddesi ile temizleyin.

İkaz

Kaza tehlikesi Fren diskleri üzerindeki yağ veya gres, fren etkisini azaltır.

– Fren disklerinin daima yağsız ve gressiz olmasını sağlayın.
– Gerektiğinde fren disklerini fren temizleyici ile temizleyin.

Uyarı

Çevrenin tehlikeye atılması Sorunlu maddeler, çevreye zarar verirler.

– Yağları, gres yağlarını, filtreleri, yakıtları, temizlik maddelerini, fren sıvısını vs. usulüne uygun şekilde ve geçerli yönetmeliklere göre bertaraf edin.

Bilgi

Zincirin kullanım ömrü, büyük ölçüde bakımına bağlıdır.

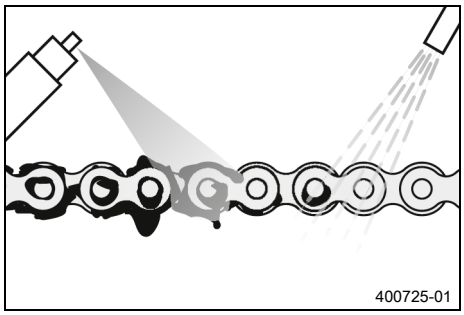

Ön çalışma

– Motosikleti, kaldırma tertibatı ile arka kısımdan kaldırın. (S. 87)

Ana çalışma

– Kaba kirleri, yumuşak su jeti ile temizleyin.
– Kullanılmış yağlama artıklarını, zincir temizleme maddesi ile temizleyin.

Zincir temizleme maddesi (S. 178)

– Kurutma işleminden sonra, zincir spreyi tatbik edin.

Street zincir spreyi (S. 178)

Ek çalışma

– Motosikleti kaldırma tertibatından arka kısımdan alın. (S. 87)

13.13 Zincir gerilimi kontrol edilmesi

İkaz

Kaza tehlikesi Yanlış zincir gerilimi, parçalara zarar verir ve kazalara yol açar.

Zincir çok fazla gerildiğinde zincir, zincir pinyon dişlisi, zincir dişlisi, şanzıman ve arka tekerlek göbeği daha çabuk aşınır. Bazı parçalar aşırı zorlanma nedeniyle kopabilir veya kırılabilir.

Zincir fazla gevşek olduğunda zincir, zincir pinyon dişlisinden veya zincir dişlisinden düşebilir. Sonuç olarak arka tekerlek veya motor hasar görebilir.

– Zincir gerilimini düzenli olarak kontrol edin.
– Zincir gerilimini öngörülen değere göre ayarlayın.

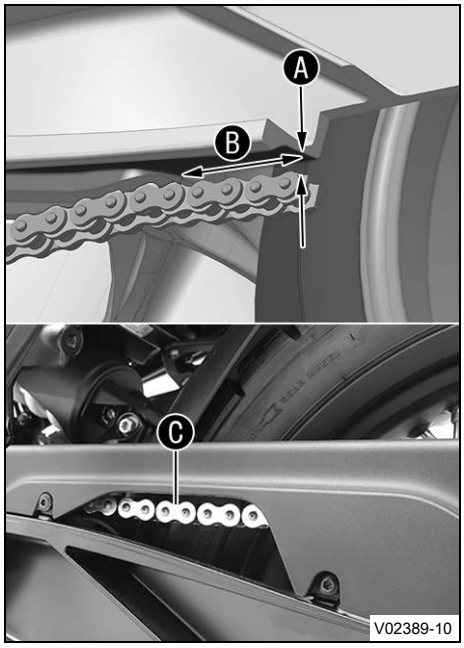

Ön çalışma

– Motosikleti, kaldırma tertibatı ile arka kısımdan kaldırın. (S. 87)

Ana çalışma

– Şanzımanı rölanti konumuna N alın.

– Zinciri, zincir kayma parçasının sonunda yukarı doğru bastırın ve salıncağın ve zincirin üst kenarı arasında zincir gerginliğini A tespit edin.

Öngörülen değer

Zincir kayma parçasına olan mesafe B	2,5 cm
Salıncağın düz kısmına olan mesafeyi doğrudan zincirin üst kısmından ölçün, salıncağın kenarından değil.	

Bilgi

Bu sırada, zincirin üst parçası C gergin olmalıdır. Zincir her zaman eşit şekilde aşınmaz. Ölçümü, zincirin farklı yerlerinde tekrarlayın.

Zincir gerilimi	2 … 5 mm

» Zincir gerginliği, öngörülen değere uymazsa:

– Zincir gerilimini ayarlayın. (S. 92)

– Motosikleti kaldırma tertibatından arka kısımdan alın. (S. 87)

13.14 Zincir geriliminin ayarlanması

İkaz

Kaza tehlikesi Yanlış zincir gerilimi, parçalara zarar verir ve kazalara yol açar.

Zincir çok fazla gerildiğinde zincir, zincir pinyon dişlisi, zincir dişlisi, şanzıman ve arka tekerlek göbeği daha çabuk aşınır. Bazı parçalar aşırı zorlanma nedeniyle kopabilir veya kırılabilir.

Zincir fazla gevşek olduğunda zincir, zincir pinyon dişlisinden veya zincir dişlisinden düşebilir. Sonuç olarak arka tekerlek veya motor hasar görebilir.

– Zincir gerilimini düzenli olarak kontrol edin.

– Zincir gerilimini öngörülen değere göre ayarlayın.

Ön çalışma

– Motosikleti, kaldırma tertibatı ile arka kısımdan kaldırın. (S. 87)

– Zincir gerilimini kontrol edin. (S. 91)

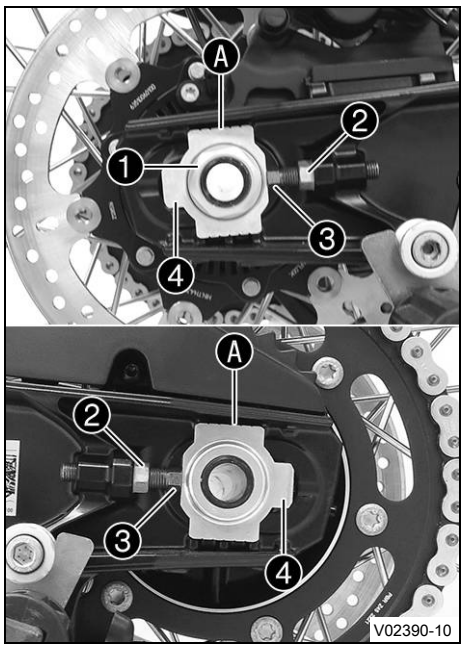

Ana çalışma

- Somunu ❶ çözün.
- Somunları ❷ çözün.
- Zincir gerilimini, ayar vidalarını ❸ sol ve sağ tarafta çevirerek ayarlayın.

  Öngörülen değer

Zincir gerilimi	2 … 5 mm
Ayar vidalarını ❸ sol ve sağ tarafta öyle çevirin ki, sol ve sağ zincir gericideki ❹ işaretler, referans işaretlerine Ⓐ göre aynı konumda olsunlar. Böylece, arka tekerlek doğru şekilde hizalanmıştır.	

Bilgi
Bu sırada, zincirin üst parçası gergin olmalıdır.
Zincir her zaman eşit şekilde aşınmaz. Ölçümü, zincirin farklı yerlerinde tekrarlayın.

- Somunları ❷ sıkın.
- Zincir gericilerin ❹ ayar vidalarına ❸ temas ettiklerinden emin olun.
- Somunu ❶ sıkın.

  Öngörülen değer

Arka dingil pimi somunu	M25x1,5	90 Nm Dingil piminin vida dişlisi ve altlık yüzeyi yağlandı

Ek çalışma

- Zincir gerilimini kontrol edin. (📖 S. 91)

13.15 Zincirin, zincir dişlisinin, zincir pinyon dişlisinin ve zincir kılavuzunun kontrol edilmesi

Ön çalışma

- Motosikleti, kaldırma tertibatı ile arka kısımdan kaldırın. (📖 S. 87)

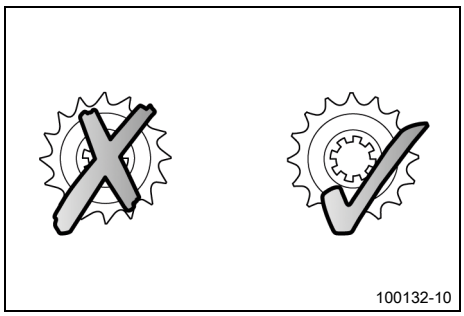

Ana çalışma

- Zinciri, zincir dişlisini ve zincir pinyon dişlisini aşınma bakımından kontrol edin.
  - » Zincir, zincir dişlisi veya zincir pinyon dişlisinde çekme varsa:
    - Tahrik takımını değiştirin. 🔧

Bilgi
Zincir pinyon dişlisi, zincir dişlisi ve zincir, sadece birlikte değiştirilmelidir.

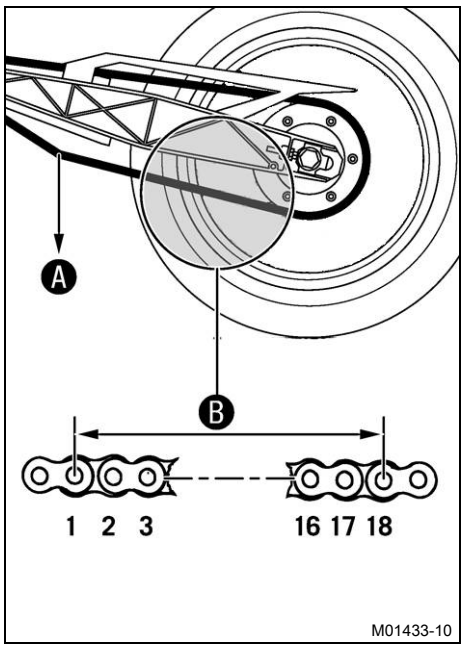

– Şanzımanı rölanti konumuna N alın.
– Zincirin alt parçasında, verilen ağırlıkla Ⓐ çekin.

Öngörülen değer

Zincir aşınması ölçme düzeni ağırlığı	15 kg

– 18 adet zincir ruloya denk gelen mesafeyi Ⓑ zincirin alt parçasında ölçün.

Bilgi
Zincir her zaman eşit şekilde aşınmaz. Ölçümü, zincirin farklı yerlerinde tekrarlayın.

Zincirin en uzun yerinde 18 zincir ruloluk maksimum mesafe Ⓑ	272 mm

» Mesafe Ⓑ verilen ölçüden daha büyükse:
– Tahrik takımını değiştirin. 🔧

Bilgi
Yeni bir zincir monte edildiğinde, zincir dişlisi ve zincir pinyon dişlisi de değiştirilmelidir.
Yeni zincirler, eski ve aşınmış bir zincir dişlisi ya da zincir pinyon dişlisi üzerinde daha hızlı aşınırlar.
Emniyetle ilgili sebeplerden dolayı, zincir bir zincir baklasına sahip değildir.

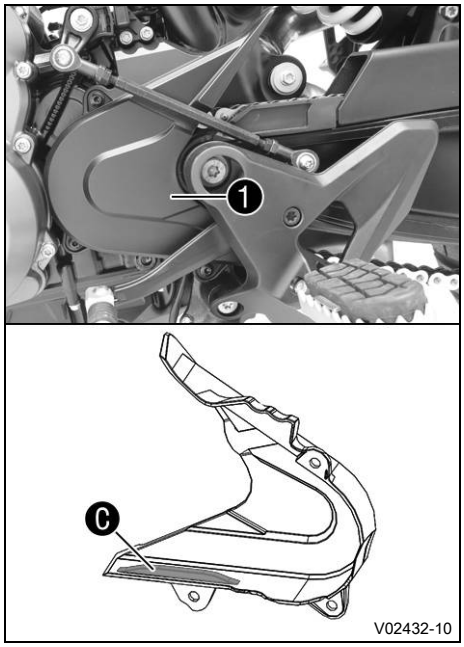

– Zincir pinyon dişlisi kapağını ❶ aşınmaya dair kontrol edin.
» Zincir pinyon dişlisi kapağı işaretli bölgede Ⓒ ciddi şekilde aşınmışsa:
– Zincir pinyon dişlisi kapağını değiştirin. 🔧
– Zincir pinyon dişlisi kapağını ❶ sıkılık bakımından kontrol edin.
» Zincir pinyon dişlisi kapağı gevşek olursa:
– Zincir pinyon dişlisi kapağının vidalarını sıkın.

Öngörülen değer

Zincir pinyon dişlisi kapağının vidası	M5x17	5 Nm

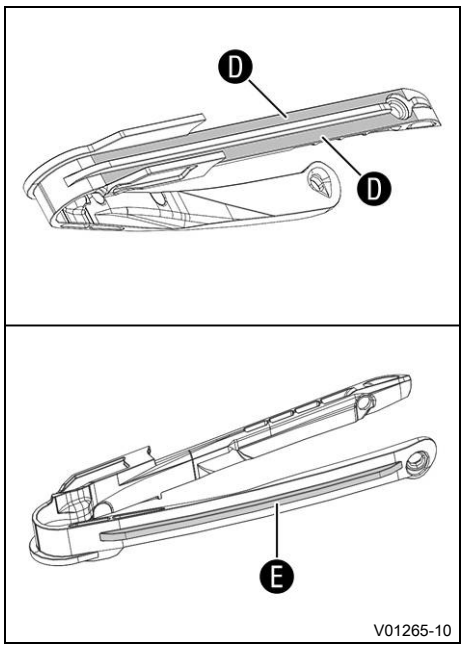

– Zincir kayma önleme tertibatını aşınma yönünden kontrol edin.
  » Zincir kayma önleme tertibatında işaretli bölgede Ⓓ, zincirde kesintisiz sürtünme izleri görünüyorsa:
    – Zincir kayma önleme tertibatını değiştirin. 🔧
  » Zincir kayma önleme tertibatı, alt tarafta işaretli bölgede Ⓔ ciddi şekilde aşınmışsa:
    – Zincir kayma önleme tertibatını değiştirin. 🔧
– Zincir kayma önleme tertibatını sıkılık bakımından kontrol edin.
  » Zincir kayma önleme tertibatı gevşek olduğunda:
    – Zincir kayma önleme tertibatının vidalarını sıkın.

    Öngörülen değer

Diğer şasi vidaları	M5	5 Nm

Ek çalışma

– Motosikleti kaldırma tertibatından arka kısımdan alın. (📖 S. 87)

13.16 Yan cep taşıyıcının sökülmesi (Expedition)

Ön çalışma

– Yan cepleri sökün. (📖 S. 98)
– Yolcu koltuğunu çıkarın. (📖 S. 89)
– Sürücü koltuğunu çıkarın. (📖 S. 90)
– Sol yanal kaplamayı sökün. (📖 S. 100)
– Sağ yanal kaplamayı sökün. (📖 S. 101)

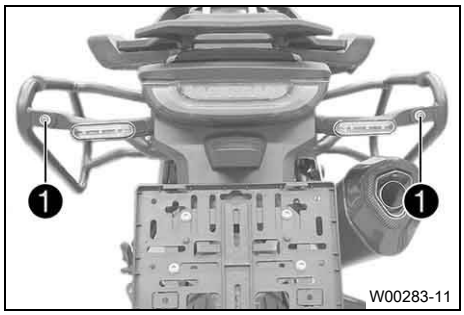

Ana çalışma

– Vidaları ❶ çıkarın.
– Bağlantı borusunu çıkarın.

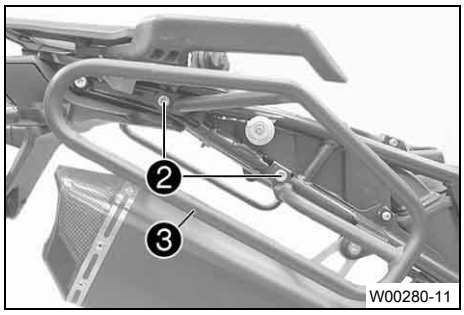

– Vidaları ❷ çıkarın.
– Yan cep taşıyıcıyı ❸ çıkarın.

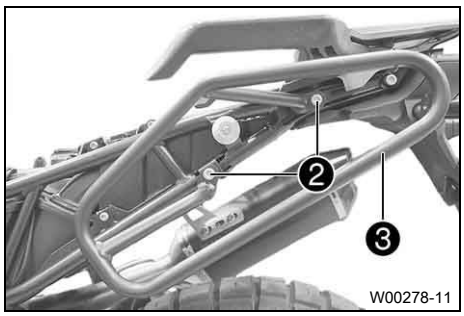

– Vidaları ❷ çıkarın.
– Yan cep taşıyıcıyı ❸ çıkarın.

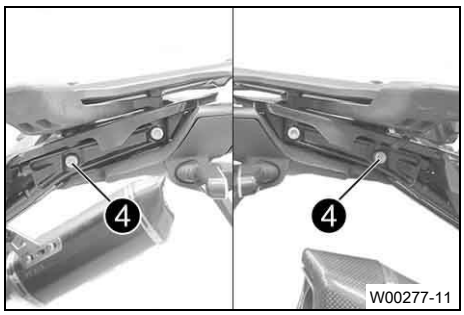

– Vidaları ❹ monte edin ve sıkın.
  Öngörülen değer

Yan cep taşıyıcı vidası	M8	25 Nm

Ek çalışma
– Sol yanal kaplamayı monte edin. (📖 S. 101)
– Sağ yanal kaplamayı monte edin. (📖 S. 102)
– Sürücü koltuğunu monte edin. (📖 S. 90)
– Yolcu koltuğunu monte edin. (📖 S. 89)

13.17 Yan cep taşıyıcının monte edilmesi (Expedition)

İkaz
Kaza tehlikesi Bagaj parçalarının montajı sürüş tutumunu son derece değiştirebilir.

Bagaj parçaları sürüş, viraj ve fren tutumunu özellikle yüklü durumda değiştirir ve yan rüzgar hassasiyetini arttırır.

– Çok rüzgarlı havada son derece dikkatli sürün.
– Yavaşça izin verilen azami hıza yaklaşın.
  Monte edilmiş bagaj parçalarıyla azami hız 130 km/h

İkaz
Kaza tehlikesi Aşırı yükleme, tek taraflı yükleme veya kayan bagaj sürüş tutumunu olumsuz etkiler.
– Azami yük kapasitesinin aşılmadığından emin olun.
  Yan cep başına azami yükleme 3 kg
– Bagajı eşit şekilde her iki tarafa dağıtın (her iki tarafa monte edilmiş yan ceplerde).
– Yükü kaymaya karşı emniyete alın.

Ön çalışma
– Yolcu koltuğunu çıkarın. (📖 S. 89)
– Sürücü koltuğunu çıkarın. (📖 S. 90)
– Sol yanal kaplamayı sökün. (📖 S. 100)
– Sağ yanal kaplamayı sökün. (📖 S. 101)

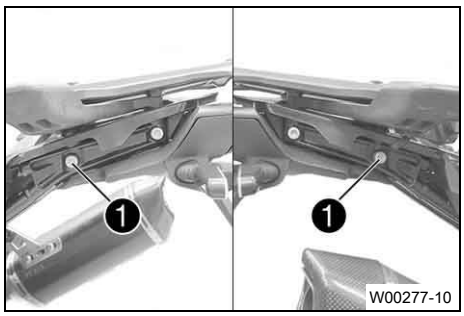

Ana çalışma

– Vidaları ❶ çıkarın.

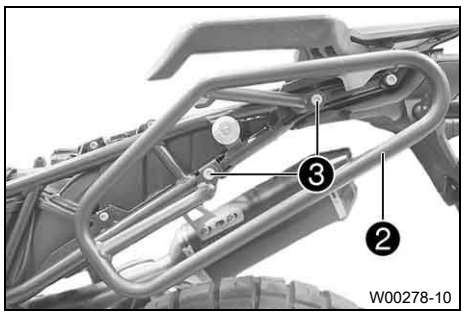

– Sol yan cep taşıyıcıyı ❷ konumlandırın.

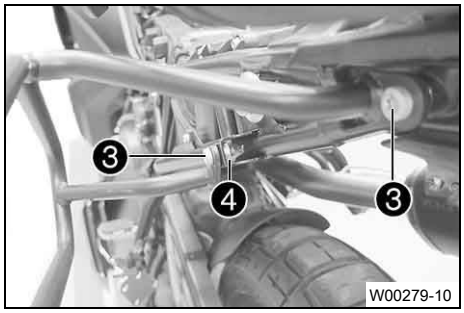

– Vidaları ❸ ve somunu ❹ monte edin, fakat henüz sıkmayın.

Öngörülen değer

Yan cep taşıyıcı vidası	M8x20	25 Nm

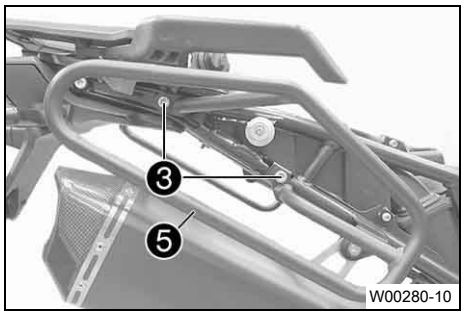

– Sağ yan cep taşıyıcıyı ❺ konumlandırın.

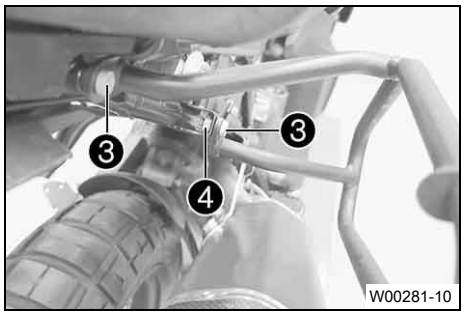

– Vidaları ❸ ve somunu ❹ monte edin, fakat henüz sıkmayın.

Öngörülen değer

Yan cep taşıyıcı vidası	M8x20	25 Nm

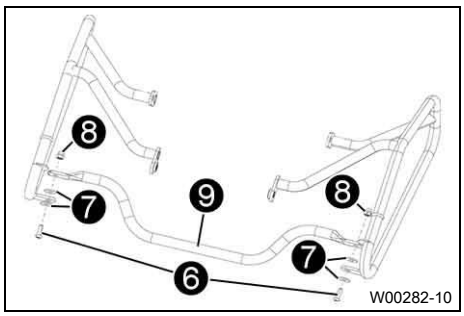

– Bağlantı borusunu ❾ pullarla ❼ konumlandırın.
  ✔ Bağlantı borusu, yan cep taşıyıcı vidalama noktasının önünde bulunmaktadır.
  ✔ Bağlantı borusunun girintisi arkayı göstermektedir.
– Vidaları ❻, pullar ❼ ve somunlar ❽ ile birlikte monte edin, fakat henüz sıkmayın.

  Öngörülen değer

Yan cep taşıyıcı vidası	M6	10 Nm

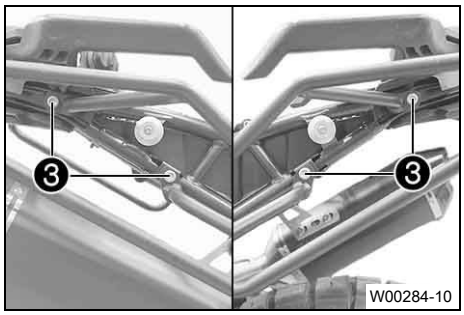

– Vidaları ❸ sıkın.

  Öngörülen değer

Yan cep taşıyıcı vidası	M8x20	25 Nm

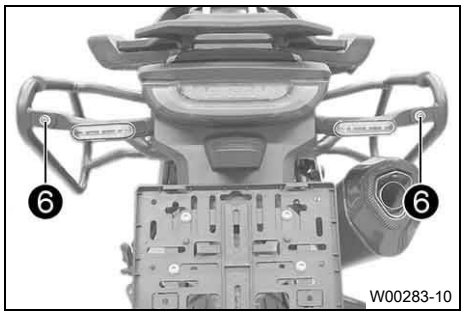

– Vidaları ❻ sıkın.

  Öngörülen değer

Yan cep taşıyıcı vidası	M6	10 Nm

Ek çalışma

– Sol yanal kaplamayı monte edin. (📖 S. 101)
– Sağ yanal kaplamayı monte edin. (📖 S. 102)
– Sürücü koltuğunu monte edin. (📖 S. 90)
– Yolcu koltuğunu monte edin. (📖 S. 89)
– Yan cepleri takın. (📖 S. 99)

13.18 Yan ceplerin sökülmesi

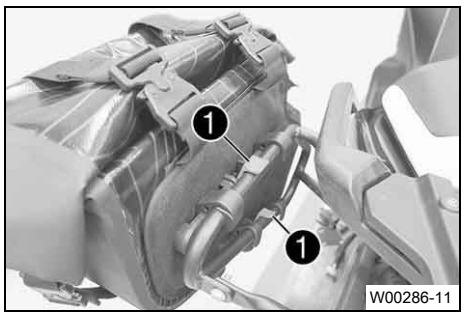

– Cebi çıkarmak için kilitleme kelepçelerini ❶ taşıyıcıdan bastırarak çıkarın.

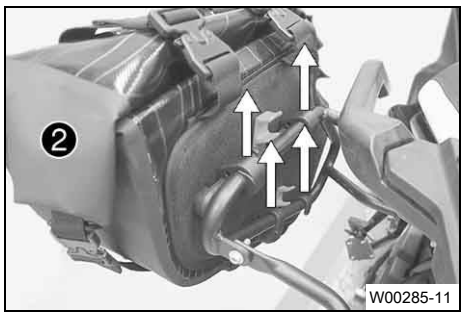

– Yan cebi ❷ yukarı doğru çıkarın.

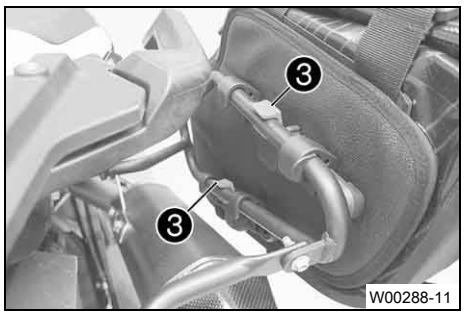

– Cebi çıkarmak için kilitleme kelepçelerini ❸ taşıyıcıdan bastırarak çıkarın.

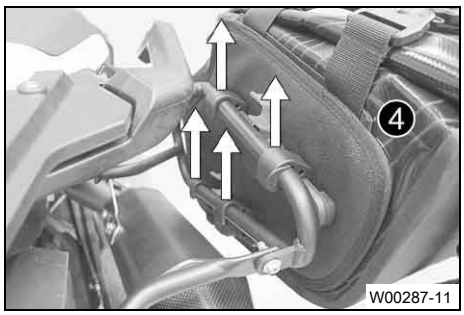

– Yan cebi ❹ yukarı doğru çıkarın.

13.19 Yan ceplerin takılması (Expedition)

İkaz

Kaza tehlikesi Bagaj parçalarının montajı sürüş tutumunu son derece değiştirebilir.

Bagaj parçaları sürüş, viraj ve fren tutumunu özellikle yüklü durumda değiştirir ve yan rüzgar hassasiyetini arttırır.

– Çok rüzgarlı havada son derece dikkatli sürün.
– Yavaşça izin verilen azami hıza yaklaşın.

Monte edilmiş bagaj parçalarıyla azami hız 130 km/h

İkaz

Kaza tehlikesi Aşırı yükleme, tek taraflı yükleme veya kayan bagaj sürüş tutumunu olumsuz etkiler.

– Azami yük kapasitesinin aşılmadığından emin olun.

Yan cep başına azami yükleme 3 kg

– Bagajı eşit şekilde her iki tarafa dağıtın (her iki tarafa monte edilmiş yan ceplerde).
– Yükü kaymaya karşı emniyete alın.

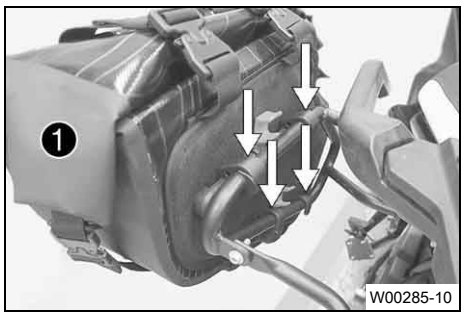

– Sol yan cebin ❶ braketlerini üstte ve altta yan cep taşıyıcısına konumlandırın ve taşıyıcıya sıkıca oturana kadar aşağı bastırın.

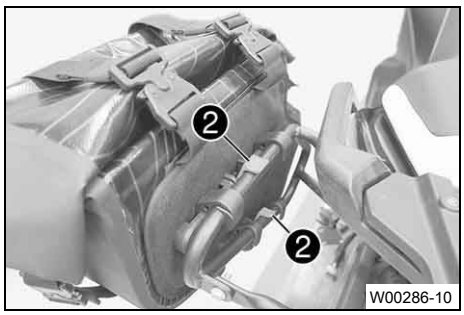

– Kilitleme kelepçelerini ❷, taşıyıcıya oturana kadar aşağı bastırın.

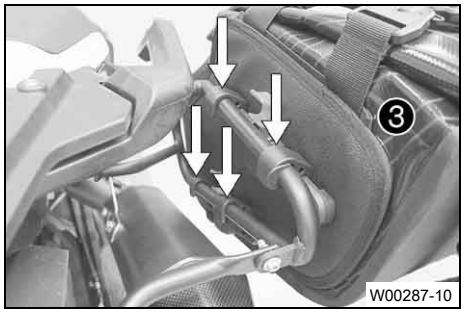

– Sağ yan cebin ❸ braketlerini üstte ve altta yan cep taşıyıcısına konumlandırın ve taşıyıcıya sıkıca oturana kadar aşağı bastırın.

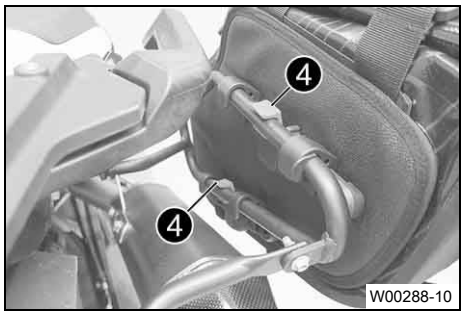

– Kilitleme kelepçelerini ❹, taşıyıcıya oturana kadar aşağı bastırın.

Öngörülen değer

Tüm aksesuar parçalarının ve bagajların düzgün sabitlenmesini sağlayın.
Tüm vida bağlantılarının düzenli olarak sıkı oturmasını kontrol edin.
Sürüş sırasında yan cepleri daima kapalı tutun.

13.20 Sol yanal kaplamanın sökülmesi

Ön çalışma

– Yolcu koltuğunu çıkarın. (📖 S. 89)
– Sürücü koltuğunu çıkarın. (📖 S. 90)

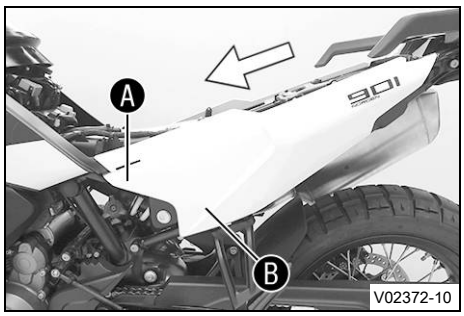

Ana çalışma

– Sol yan kaplamayı Ⓐ ve Ⓑ bölgelerinde lastik soketlerden çekerek çıkarın.
– Sol yan kaplamayı yandan çekerek çıkarın ve önden çekerek alın.

13.21 Sol yanal kaplamanın monte edilmesi

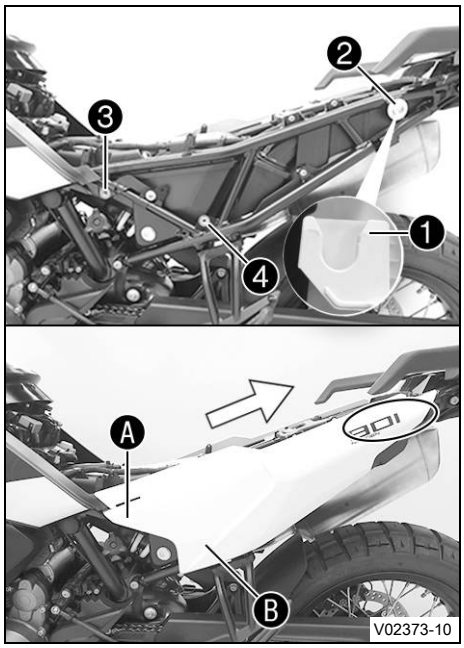

Ana çalışma

– Sol yan kaplamayı tutma çenesi ❶ ile burca ❷ konumlandırın ve arkaya doğru itin.
  ✔ Sol yan kaplama arka parçanın altına geçer.
– Sol yan kaplamayı Ⓐ bölgesinde lastik soket ❸ içine ve Ⓑ bölgesinde lastik soket ❹ içine bastırın.

Ek çalışma

– Sürücü koltuğunu monte edin. (📖 S. 90)
– Yolcu koltuğunu monte edin. (📖 S. 89)

13.22 Sağ yanal kaplamanın sökülmesi

Ön çalışma

– Yolcu koltuğunu çıkarın. (📖 S. 89)
– Sürücü koltuğunu çıkarın. (📖 S. 90)

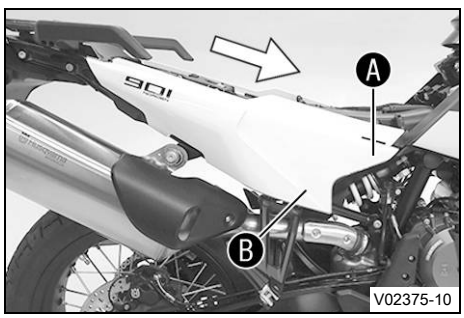

Ana çalışma

– Sağ yan kaplamayı Ⓐ ve Ⓑ bölgelerinde lastik soketlerden çekerek çıkarın.
– Sağ yan kaplamayı yandan çekerek çıkarın ve önden çekerek alın.

13.23 Sağ yanal kaplamanın monte edilmesi

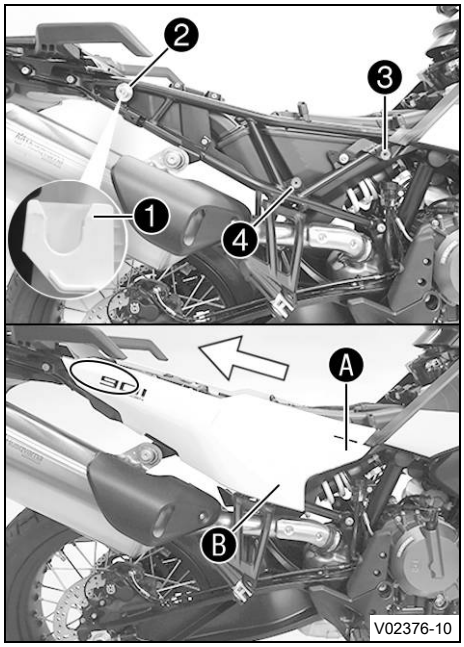

Ana çalışma

– Sağ yan kaplamayı tutma çenesi ❶ ile burca ❷ konumlandırın ve arkaya doğru itin.

✔ Sağ yan kaplama arka parçanın altına geçer.

– Sağ yan kaplamayı Ⓐ bölgesinde lastik soket ❸ içine ve Ⓑ bölgesinde lastik soket ❹ içine bastırın.

Ek çalışma

– Sürücü koltuğunu monte edin. (📖 S. 90)
– Yolcu koltuğunu monte edin. (📖 S. 89)

13.24 Akü kapağının sökülmesi

Ön çalışma

– Yolcu koltuğunu çıkarın. (📖 S. 89)
– Sürücü koltuğunu çıkarın. (📖 S. 90)

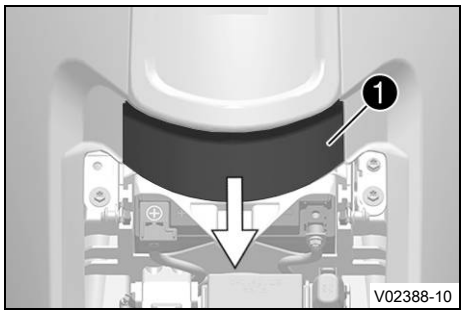

Ana çalışma

– Akü kapağını ❶ arkaya doğru braketlerden çekin.

13.25 Akü kapağının monte edilmesi

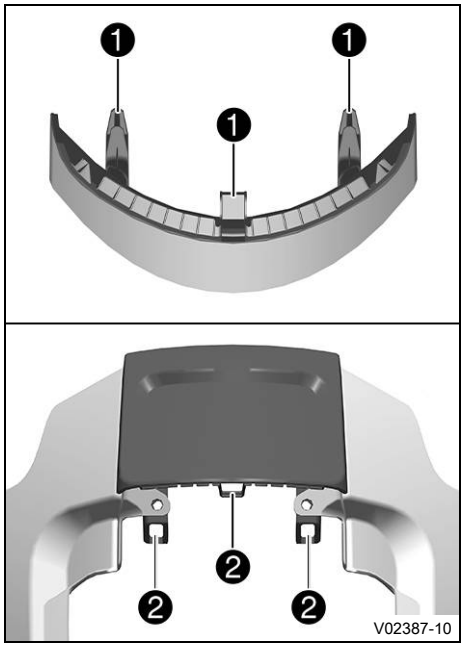

Ana çalışma

– Akü kapağını tutma çeneleriyle ❶ orta yakıt deposu spoylerinin tutucularında ❷ konumlandırın ve öne doğru itin.

✔ Tutma çenelerinin tutuculara oturmasını sağlayın.

Ek çalışma

– Sürücü koltuğunu monte edin. (📖 S. 90)
– Yolcu koltuğunu monte edin. (📖 S. 89)

13.26 Orta yakıt deposu spoylerinin sökülmesi

Ön çalışma

– Yolcu koltuğunu çıkarın. (📖 S. 89)
– Sürücü koltuğunu çıkarın. (📖 S. 90)
– Akü kapağını sökün. (📖 S. 102)

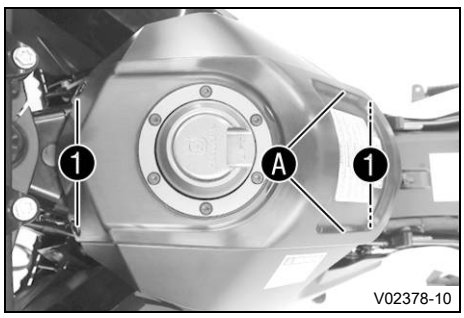

Ana çalışma

– Vidaları ❶ çıkarın.
– Orta yakıt deposu spoylerini Ⓐ bölgesinde tutucudan çekerek çıkarın.

13.27 Orta yakıt deposu spoylerinin takılması

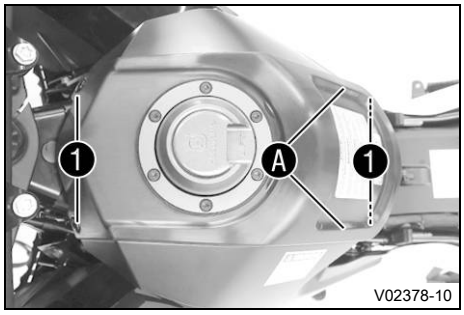

Ana çalışma

– Orta yakıt deposu spoylerini konumlandırın ve° Ⓐ bölgesinde tutucu tırnakları tutucuya bastırın.

✔ Tutma çenelerinin tutuculara oturmasını sağlayın.

– Vidaları ❶ monte edin ve sıkın.

Öngörülen değer

Kaplama vidası	M5	3 Nm

Ek çalışma

– Akü kapağını monte edin. (📖 S. 103)
– Sürücü koltuğunu monte edin. (📖 S. 90)
– Yolcu koltuğunu monte edin. (📖 S. 89)

13.28 Sol yakıt deposu spoylerinin sökülmesi

Ön çalışma

– Yolcu koltuğunu çıkarın. (📖 S. 89)
– Sürücü koltuğunu çıkarın. (📖 S. 90)
– Akü kapağını sökün. (📖 S. 102)
– Orta yakıt deposu spoylerini sökün. (📖 S. 103)

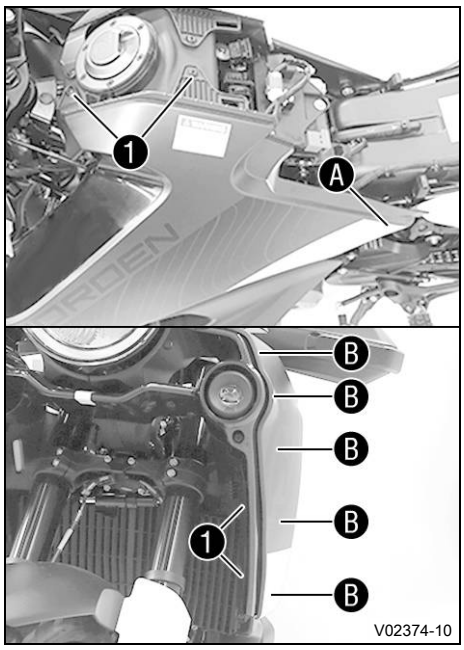

Ana çalışma

– Vidaları ❶ çıkarın.
– Sol yakıt deposu spoylerini Ⓐ bölgesinde lastik soketten çekerek çıkarın.
– Sol yakıt deposu spoylerini Ⓑ bölgelerinde tutuculardan çekerek çıkarın.
– Sol yakıt deposu spoylerini yan taraftan çıkarın.

13.29 Sol yakıt deposu spoylerinin monte edilmesi

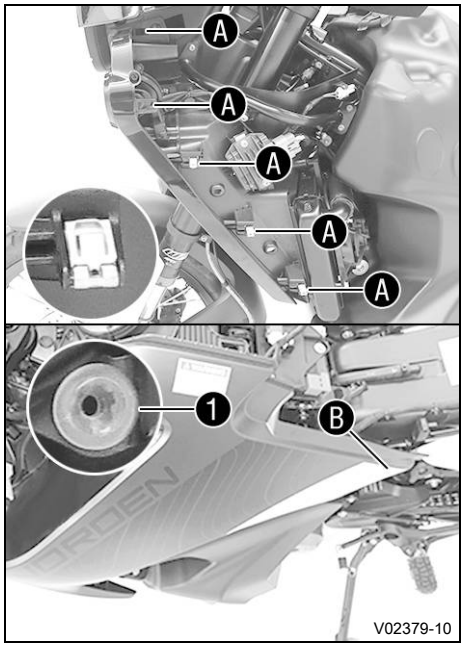

Ana çalışma

– Sol yakıt deposu spoylerini konumlandırın ve° Ⓐ bölgesinde tutuculara bastırın.

✔ Tutma çenelerinin tutuculara oturmasını sağlayın.

– Sol yakıt deposu spoylerini Ⓑ bölgesinde lastik soket ❶ içine bastırın.

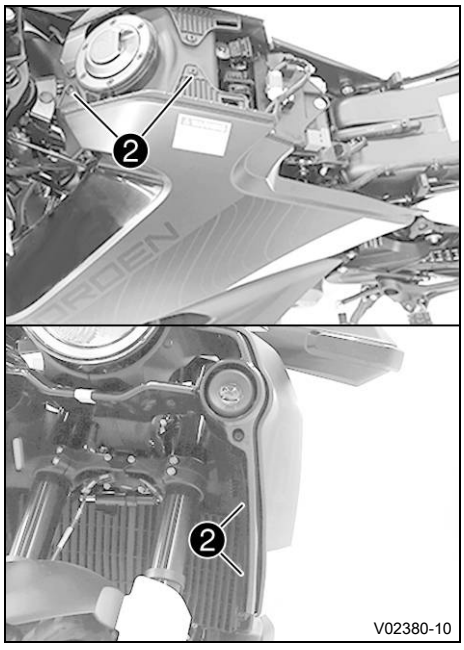

– Vidaları ❷ monte edin, fakat henüz sıkmayın.

Öngörülen değer

Kaplama vidası	M5	3 Nm

✔ Sol yakıt deposu spoylerinin ön kenarı eşit şekilde yönlendirilmiştir.

– Sol yakıt deposu spoylerinin tüm vidalarını sıkın.

Öngörülen değer

Kaplama vidası	M5	3 Nm

Ek çalışma

– Orta yakıt deposu spoylerini takın. (📖 S. 104)
– Akü kapağını monte edin. (📖 S. 103)
– Sürücü koltuğunu monte edin. (📖 S. 90)
– Yolcu koltuğunu monte edin. (📖 S. 89)

◆

13.30 Sağ yakıt deposu spoylerinin sökülmesi

Ön çalışma

- Yolcu koltuğunu çıkarın. (S. 89)
- Sürücü koltuğunu çıkarın. (S. 90)
- Akü kapağını sökün. (S. 102)
- Orta yakıt deposu spoylerini sökün. (S. 103)

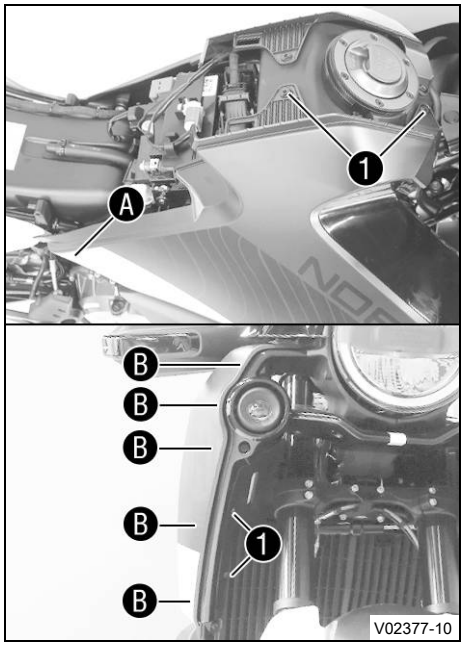

Ana çalışma

- Vidaları ❶ çıkarın.
- Sağ yakıt deposu spoylerini Ⓐ bölgesinde lastik soketten çekerek çıkarın.
- Sağ yakıt deposu spoylerini Ⓑ bölgelerinde tutuculardan çekerek çıkarın.
- Sağ yakıt deposu spoylerini yan taraftan çıkarın.

13.31 Sağ yakıt deposu spoylerinin monte edilmesi

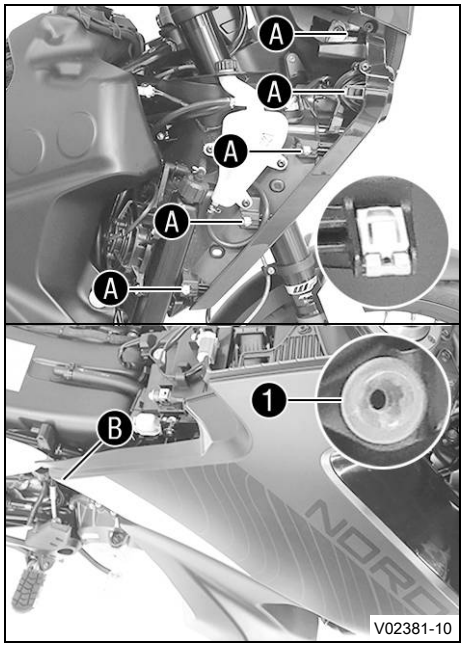

Ana çalışma

- Sağ yakıt deposu spoylerini konumlandırın ve° Ⓐ bölgesinde tutucuların içine bastırın.
  - ✔ Tutma çenelerinin tutuculara oturmasını sağlayın.
- Sağ yakıt deposu spoylerini Ⓑ bölgesinde lastik soket ❶ içine bastırın.

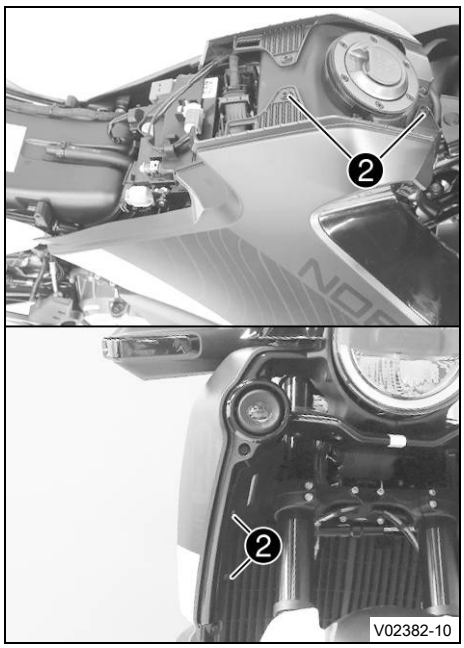

– Vidaları ❷ monte edin, fakat henüz sıkmayın.

Öngörülen değer

Kaplama vidası	M5	3 Nm

✔ Sağ yakıt deposu spoylerinin ön kenarı eşit şekilde yönlendirilmiştir.

– Sağ yakıt deposu spoylerinin tüm vidalarını sıkın.

Öngörülen değer

Kaplama vidası	M5	3 Nm

Ek çalışma

– Orta yakıt deposu spoylerini takın. (📖 S. 104)
– Akü kapağını monte edin. (📖 S. 103)
– Sürücü koltuğunu monte edin. (📖 S. 90)
– Yolcu koltuğunu monte edin. (📖 S. 89)

13.32 Ön çamurluğun sökülmesi

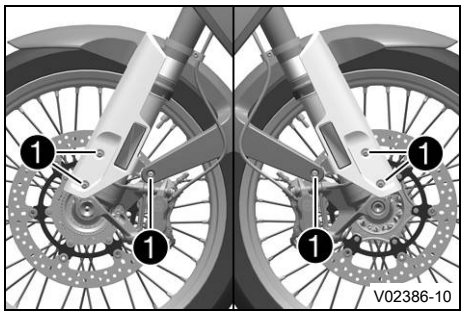

– Vidaları ❶ çıkarın.
– Çamurluğu öne doğru çıkarın.

Bilgi
Fren boru hatlarına ve kabloya dikkat edin.

13.33 Ön çamurluğun monte edilmesi

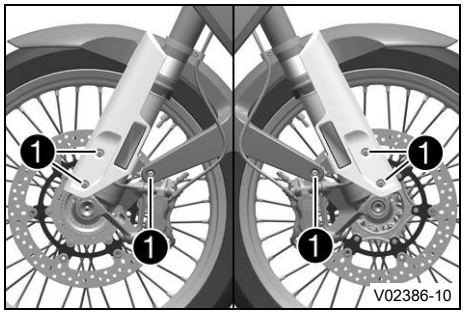

– Ön çamurluğu konumlandırın. Vidaları ❶ monte edin, fakat henüz sıkmayın.

Bilgi
Fren boru hatlarının ve kablonun döşenişine dikkat edin.

– Vidaları ❶ monte edin ve sıkın.

Öngörülen değer

Kaplama vidası	M5	3 Nm

13.34 Çatal süspansiyon kollarının toz koruyucu manşetlerinin temizlenmesi

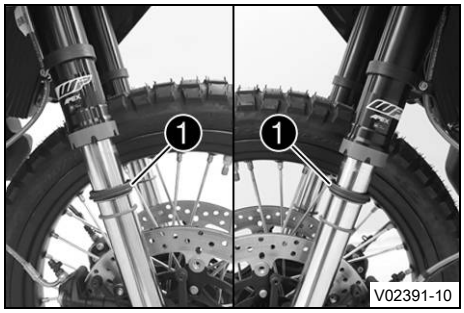

Ön çalışma

– Motosikleti, kaldırma tertibatı ile arka kısımdan kaldırın. (S. 87)

– Motosikleti kaldırma tertibatı ile ön kısımdan kaldırın. (S. 87)

Ana çalışma

– Her iki çatal süspansiyon kolundaki toz koruyucu manşetleri ❶ aşağıya itin.

Bilgi

Toz koruyucu manşetlerin, tozu ve kaba kirleri, çatal iç borularından sıyırması öngörülmüştür. Zamanla kir, toz koruyucu manşetlerin arka kısmına ulaşabilir. Bu kir uzaklaştırılmazsa, arka kısımda bulunan yağ sızdırmazlık halkalarından yağ sızabilir.

İkaz

Kaza tehlikesi Fren diskleri üzerindeki yağ veya gres, fren etkisini azaltır.

– Fren disklerinin daima yağsız ve gressiz olmasını sağlayın.

– Gerektiğinde fren disklerini fren temizleyici ile temizleyin.

– Her iki çatal süspansiyon kolundaki toz koruyucu manşetleri ve çatal iç borularını temizleyin ve yağlayın.

Üniversal yağ spreyi (S. 178)

– Toz koruyucu manşetleri montaj konumuna geri itin.

– Fazla yağı uzaklaştırın.

Ek çalışma

– Motosikleti kaldırma tertibatından ön kısımdan alın. (S. 88)

– Motosikleti kaldırma tertibatından arka kısımdan alın. (S. 87)

13.35 Ön camın sökülmesi

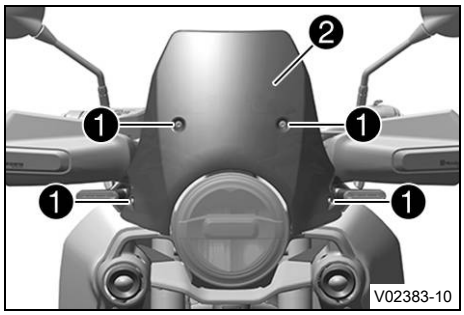

– Vidaları ❶ çıkarın ve ön camı ❷ çıkararak alın.

13.36 Ön camın monte edilmesi

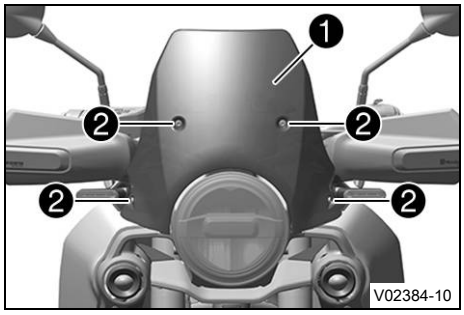

- Ön camı ❶ konumlandırın.
- Vidaları ❷ monte edin ve sıkın.

  Öngörülen değer

Ön cam vidası	M5x14	5 Nm

13.37 Sol yakıt deposu kaplamasının sökülmesi

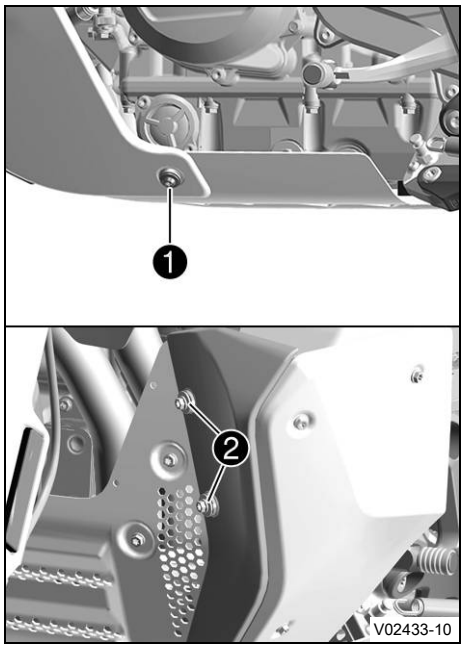

- Vida bağlantısını ❶ çıkarın.
- Vidaları ❷ çıkarın.
- Sol yakıt deposu kaplamasını aşağı doğru çıkarın.

13.38 Sol yakıt deposu kaplamasının monte edilmesi

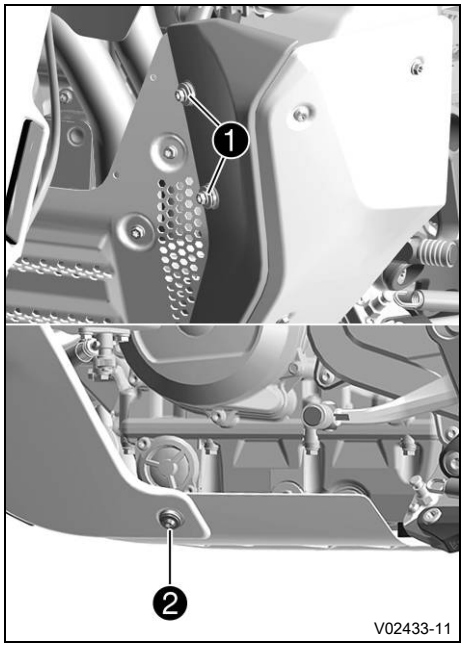

– Sol yakıt deposu kaplamasını konumlandırın.
– Vidaları ❶ monte edin, fakat henüz sıkmayın.

Öngörülen değer

Ön motor koruması üzerindeki depo koruması vidası	M6x25	10 Nm

– Vida bağlantısını ❷ monte edin, fakat henüz sıkmayın.

Öngörülen değer

Alt motor koruması üzerindeki depo koruması vidası	M6x18	10 Nm

✔ Sol yakıt deposu kaplaması eşit bir şekilde öne doğru yönlendirilmiştir.

– Sol yakıt deposu kaplamasının tüm vidalarını sıkın.

Öngörülen değer

Ön motor koruması üzerindeki depo koruması vidası	M6x25	10 Nm
Alt motor koruması üzerindeki depo koruması vidası	M6x18	10 Nm

13.39 Sağ yakıt deposu kaplamasının sökülmesi

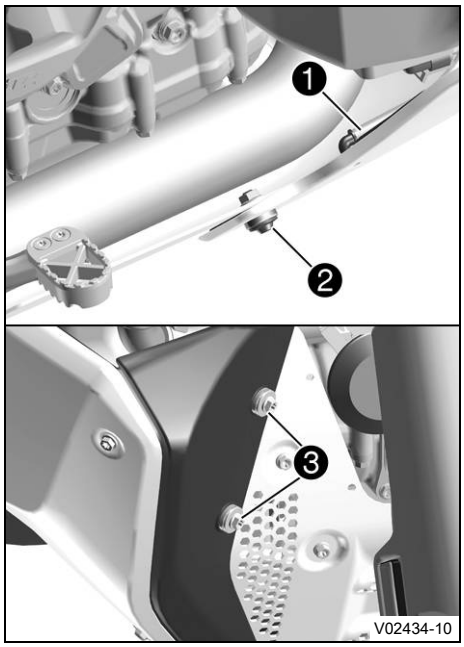

– Hortumu ❶ açı parçasından çekerek çıkarın.
– Vida bağlantısını ❷ çıkarın.
– Vidaları ❸ çıkarın.
– Sağ yakıt deposu kaplamasını çıkarın.

13.40 Sağ yakıt deposu kaplamasının monte edilmesi

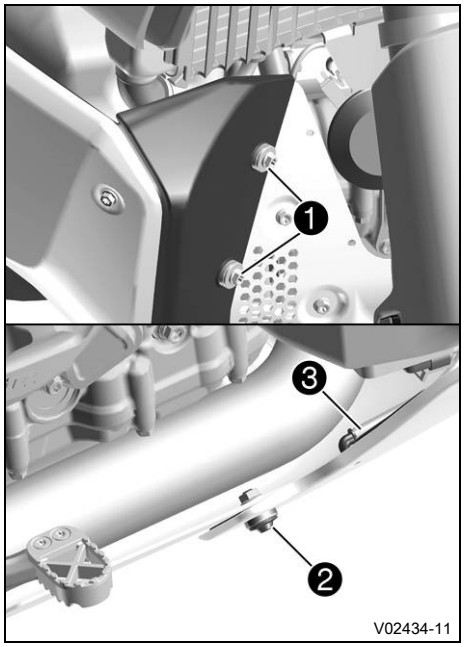

– Sağ yakıt deposu kaplamasını konumlandırın.
– Vidaları ❶ monte edin, fakat henüz sıkmayın.

Öngörülen değer

Ön motor koruması üzerindeki depo koruması vidası	M6x25	10 Nm

– Vida bağlantısını ❷ monte edin, fakat henüz sıkmayın.

Öngörülen değer

Alt motor koruması üzerindeki depo koruması vidası	M6x18	10 Nm

✔ Sağ yakıt deposu kaplaması eşit bir şekilde öne doğru yönlendirilmiştir.

– Sağ yakıt deposu kaplamasının tüm vidalarını sıkın.

Öngörülen değer

Ön motor koruması üzerindeki depo koruması vidası	M6x25	10 Nm
Alt motor koruması üzerindeki depo koruması vidası	M6x18	10 Nm

– Hortumu ❸ açı parçasına takın.

13.41 Motor korumasının sökülmesi

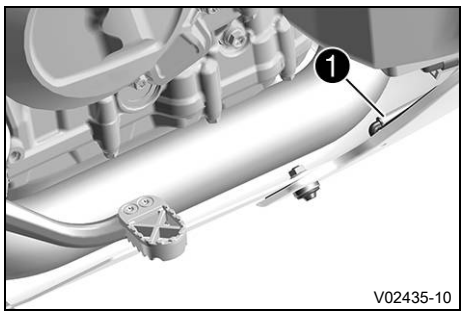

(Tüm standart modeller)

– Hortumu ❶ açı parçasından çekerek çıkarın.

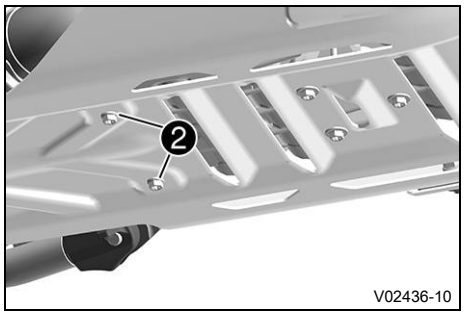

– Vidaları ❷ çıkarın.

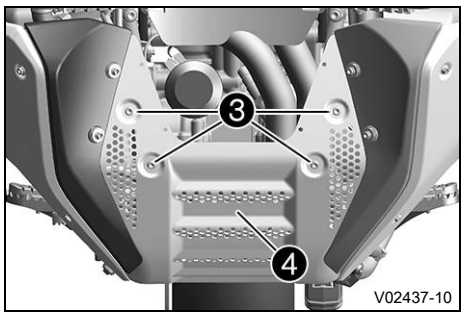

– Vidaları ❸ çıkarın ve motor korumasını ❹ çıkararak alın.

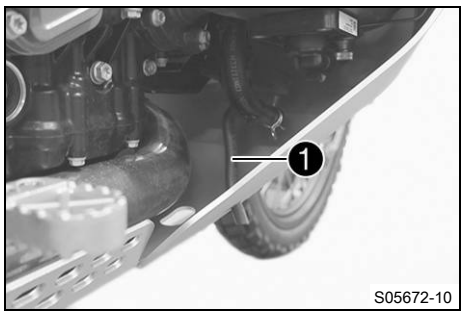

(Expedition)

– Hortumu ❶ motor korumasından çekerek çıkarın.

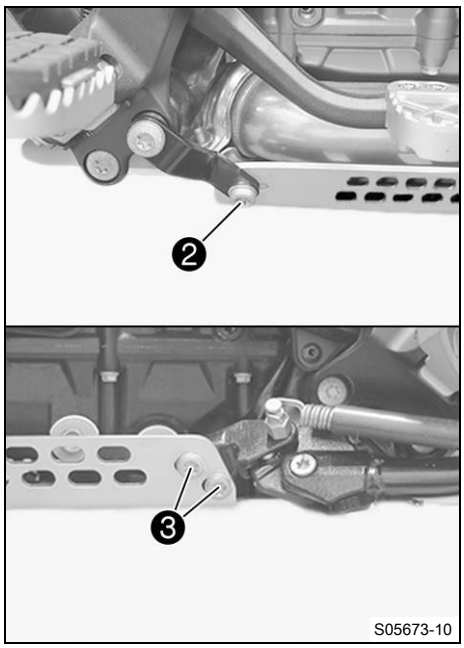

– Vidayı ❷ ve vidaları ❸ çıkarın.

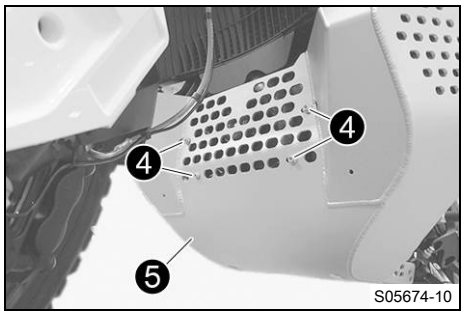

– Vidaları ❹ çıkarın ve motor korumasını ❺ çıkararak alın.

13.42 Motor korumasının monte edilmesi

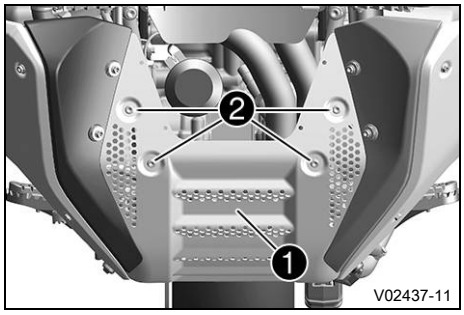

(Tüm standart modeller)

- Motor korumasını ❶ konumlandırın.
- Vidaları ❷ monte edin, fakat henüz sıkmayın.

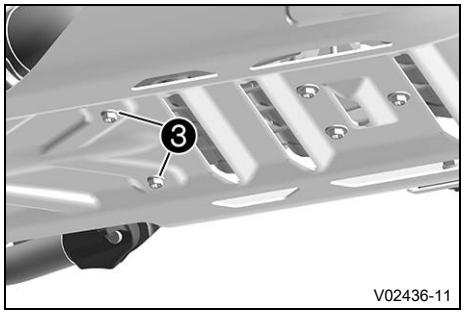

- Vidaları ❸ monte edin, fakat henüz sıkmayın.
- Motor korumasının tüm vidalarını sıkın.

  Öngörülen değer

Motor koruması vidası	M6x8	8 Nm
Motor koruması vidası	M6x10	10 Nm Loctite®243™

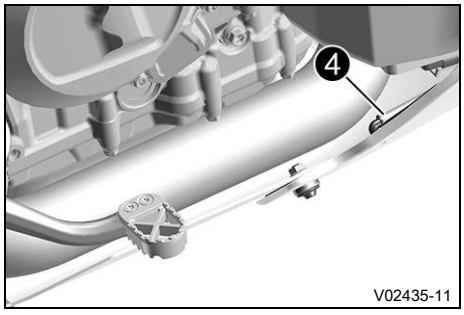

- Hortumu ❹ açı parçasına takın.

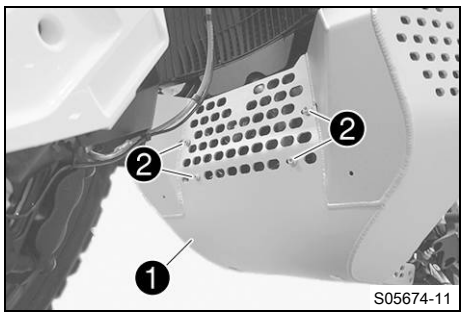

(Expedition)

- Motor korumasını ❶ konumlandırın.
- Vidaları ❷ monte edin, fakat henüz sıkmayın.

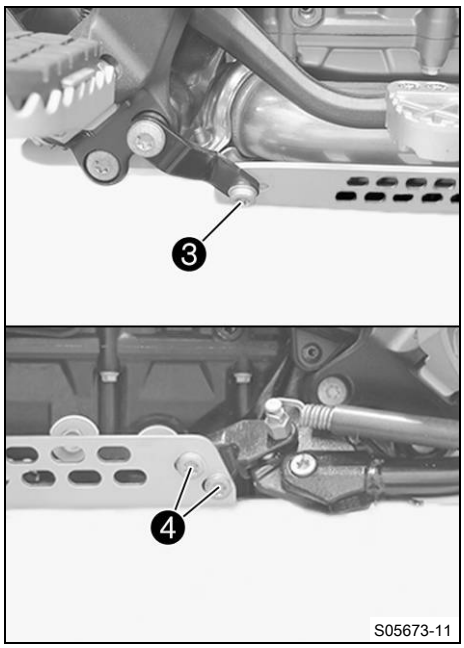

– Vidayı ❸ ve vidaları ❹ monte edin, fakat henüz sıkmayın.
– Motor korumasının tüm vidalarını sıkın.

Öngörülen değer

Motor koruması vidası	M6x13	10 Nm
Motor koruması taşıyıcı vidası	M8x20	15 Nm
Tutma sacı vidası	M8x20	15 Nm

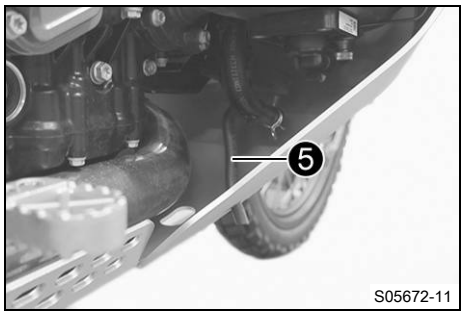

– Hortumu ❺ motor korumasından geçirin.

14.1 Anti blokaj fren sistemi (ABS)

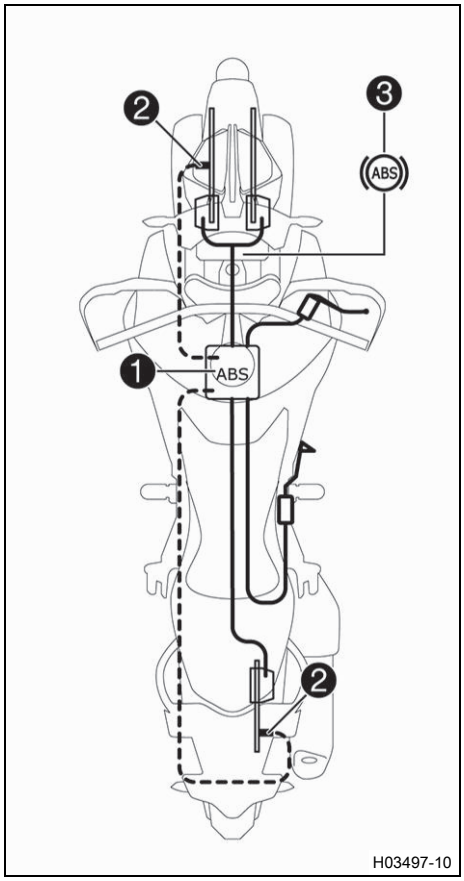

ABS modülü ❶, hidrolik biriminden, ABS kontrol cihazından ve geri besleme pompasından meydana gelir ve yakıt deposunun altına monte edilmiştir. Hem ön hem de arka tekerlekte birer tekerlek devir sayısı sensörü ❷ bulunur.

İkaz

Kaza tehlikesi Araçta yapılan değişiklikler, ABS'nin işlevini olumsuz etkiler.

- Yay hareket mesafesinde herhangi bir değişiklik yapmayın.
- Fren tertibatında sadece, Husqvarna Motorcycles tarafından onaylanmış ve tavsiye edilmiş olan yedek parçalar kullanın.
- Sadece Husqvarna Motorcycles tarafından onaylanmış ve tavsiye edilmiş, ilgili hız indeksine sahip lastikler ve tekerlekler kullanın.
- Öngörülen lastik basıncına uyun.
- Servis çalışmalarının ve onarımların usulüne uygun şekilde yapıldığından emin olun. (Husqvarna Motorcycles Yetkili Servisi size memnuniyetle yardımcı olur.)

ABS, düz sürüş sırasında ve virajlı sürüşte fiziksel sınırlar dahilinde tekerleklerin bloke olmasını önleyen bir güvenlik sistemidir.

İkaz

Kaza tehlikesi Sürüş yardımları bir düşme olasılığını sadece fiziksel imkanlar dahilinde azaltabilir.

Yüksek ağırlık merkezli bagaj yüklenmesi, değişen yol kaplaması, yüksek meyilli yokuş aşağı sürüşler veya debriyaj kullanmaksızın tam frenleme gibi sürüş durumları her zaman dengelenemez.

- Sürüş tarzınızı, aracı sürdüğünüz yolun şartlarına ve sürüş yeteneğinize göre ayarlayınız.

İkaz

Kaza tehlikesi Yanlış seçilmiş bir ABS modu araç kontrolünü ciddi derecede zorlaştırır.

ABS modlarının her biri sadece belirli koşullar için uygundur.

- Her zaman zemine uygun olan bir ABS modu seçin.

ABS ayarı, sürüş moduna bağlıdır. ABS, iki farklı işletim moduna sahiptir; bunlar, ABS modu **Road** ve ABS modu **Offroad**'dur.
Street ve **Rain** sürüş modlarında, ABS her iki tekerlekte kontrol ve ayar işlemi yapar.
Offroad sürüş modunda arka tekerlekte ABS ayarı gerçekleşmez.
Explorer sürüş modunda (opsiyonel) ABS yapılandırılabilir.
Road ABS modunda, ABS her iki tekerlekte kontrol ve ayar işlemi yapar.
Offroad ABS modunda arka tekerlekte ABS ayarı gerçekleşmez.

Bilgi
Viraja bağlı ayarlama, sadece **Road** ABS modunda etkindir.

ABS, birbirinden bağımsız iki fren devresinden oluşur (ön ve arka tekerlek freni). ABS kontrol cihazı bir tekerlekteki blokaj eğilimini algılarsa, ABS sistemi, fren basıncını ayarlayarak çalışmaya başlar. Bu ayarlama işlemi, el freni kolu ya da ayak freni pedalında hafif bir titreşim olarak fark edilir.

ABS ikaz lambası ❸, kontak açıldıktan sonra yanmalı ve araç hareket etmeye başladıktan sonra sönmelidir. Bu lamba ilk hareketten sonra sönmezse veya sürüş sırasında yanarsa, bu, ABS sisteminde hatalı bir fonksiyona işaret eder. Bu durumda, ABS artık etkin değildir ve tekerlekler bir frenleme sırasında bloke olabilirler. Fren tertibatı işlev görmeye devam eder, sadece ABS kontrol ve ayar düzeni devre dışı kalır.

Aşırı sürüş durumlarında, ön ve arka tekerlek devir sayıları arasında aşırı bir sapma olursa, örn. bir "Wheelie" (ön tekerlek kaldırılarak sürüş) sırasında veya patinaj yapan arka tekerlek durumunda da ABS ikaz lambası yanabilir. Böylece ABS devre dışı bırakılır.

ABS'yi yeniden etkinleştirmek için, aracı durdurun ve kontağı kapatın. Araç tekrar çalıştırıldığında, ABS de tekrar etkinleştirilir. ABS ikaz lambası, araç hareket etmeye başladıktan sonra söner.

14.2 Fren disklerinin kontrol edilmesi

İkaz
Kaza tehlikesi Aşınmış fren diskleri, fren etkisini azaltır.
– Aşınmış fren disklerinin derhal değiştirilmesini sağlayın. (Husqvarna Motorcycles Yetkili Servisi size memnuniyetle yardımcı olur.)

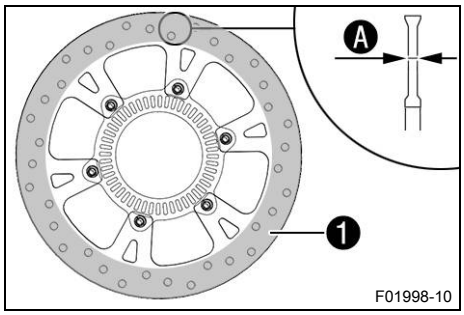

– Fren diski kalınlığını, önde ve arkada, fren diskinin birçok farklı noktasında, ölçü Ⓐ bakımından kontrol edin.

Bilgi
Aşınma sonucu, fren diskinin kalınlığı, fren balatalarının ❶ temas yüzeyi alanında azalır.

Fren diskleri - aşınma sınırları	
ön	4,5 mm
Arka	4,5 mm

» Fren diski kalınlığı, öngörülen değerin altına düştüğünde.
– Ön tekerlek freninin fren disklerini değiştirin.
– Arka tekerlek freninin fren diskini değiştirin.

– Fren disklerini, ön ve arka tarafta, hasar, çatlak oluşumu ve deformasyon bakımından kontrol edin.
» Fren diskinde hasar, çatlak veya deformasyon fark ediliyorsa:
– Ön tekerlek freninin fren disklerini değiştirin.
– Arka tekerlek freninin fren diskini değiştirin.

14.3 Ön tekerlek freninin sıvı seviyesinin kontrol edilmesi

İkaz

Kaza tehlikesi Fren sıvısı seviyesi yetersiz olduğunda fren tertibatı devre dışı kalır.

Fren sıvısı seviyesi, belirtilen işaretin veya belirtilen değerin altına düştüğünde, fren tertibatı sızdırıyordur veya fren balataları aşınmıştır.

– Fren tertibatını kontrol edin ve sorunu gidermeden sürüşe devam etmeyin. (Husqvarna Motorcycles Yetkili Servisi size memnuniyetle yardımcı olur.)

İkaz

Kaza tehlikesi Eski veya uygun olmayan fren sıvısı, fren sisteminin işlevini olumsuz etkiler.

– Ön ve arka tekerlek fren sıvısının servis planı yönergelerine göre değiştirilmesini sağlayın. (Husqvarna Motorcycles Yetkili Servisi size memnuniyetle yardımcı olur.)
– Sadece sıkıca kapalı bir kaptan temiz, izin verilmiş fren sıvısının kullanılmasını sağlayın. (Husqvarna Motorcycles Yetkili Servisi size memnuniyetle yardımcı olur.)

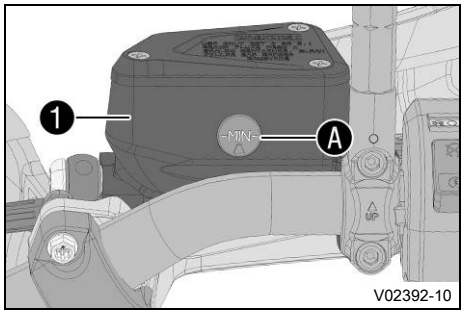

– Gidona monte edilmiş olan fren sıvısı kabını, yatay bir konuma getirin.
– Fren sıvı kabında 1 fren sıvı seviyesini kontrol edin.
  » Fren sıvı seviyesi **MIN** çizgisinin A altına düşmüşse:
    – Ön tekerlek fren sıvısını ilave edin. (S. 117)

14.4 Ön tekerlek fren sıvısının ilave edilmesi

İkaz

Kaza tehlikesi Fren sıvısı seviyesi yetersiz olduğunda fren tertibatı devre dışı kalır.

Fren sıvısı seviyesi, belirtilen işaretin veya belirtilen değerin altına düştüğünde, fren tertibatı sızdırıyordur veya fren balataları aşınmıştır.

– Fren tertibatını kontrol edin ve sorunu gidermeden sürüşe devam etmeyin. (Husqvarna Motorcycles Yetkili Servisi size memnuniyetle yardımcı olur.)

İkaz

Cilt tahrişi Fren sıvısı sağlığa zararlıdır.

– Fren sıvısını, çocukların ulaşamayacağı yerlerde muhafaza edin.
– Uygun koruyucu elbise ve bir koruyucu gözlük kullanın.
– Fren sıvısının cilde, gözlere veya giysilere temas etmesini önleyin.
– Fren sıvısı yutmanız halinde derhal bir hekime başvurun.
– Cildinize temas etmesi halinde temas eden yeri bol su ile durulayın.
– Fren sıvısının gözlerinize temas etmesi halinde gözlerinizi derhal bol su ile durulayın ve bir hekime başvurun.
– Fren sıvısının giysinize temas etmesi halinde giysilerinizi değiştirin.

İkaz

Kaza tehlikesi Eski veya uygun olmayan fren sıvısı, fren sisteminin işlevini olumsuz etkiler.

– Ön ve arka tekerlek fren sıvısının servis planı yönergelerine göre değiştirilmesini sağlayın. (Husqvarna Motorcycles Yetkili Servisi size memnuniyetle yardımcı olur.)
– Sadece sıkıca kapalı bir kaptan temiz, izin verilmiş fren sıvısının kullanılmasını sağlayın. (Husqvarna Motorcycles Yetkili Servisi size memnuniyetle yardımcı olur.)

Uyarı

Çevrenin tehlikeye atılması Sorunlu maddeler, çevreye zarar verirler.

– Yağları, gres yağlarını, filtreleri, yakıtları, temizlik maddelerini, fren sıvısını vs. usulüne uygun şekilde ve geçerli yönetmeliklere göre bertaraf edin.

Bilgi

Fren sıvısının, boyanmış parçalara temas etmesini önleyin; fren sıvısı, boyaya zarar verir.

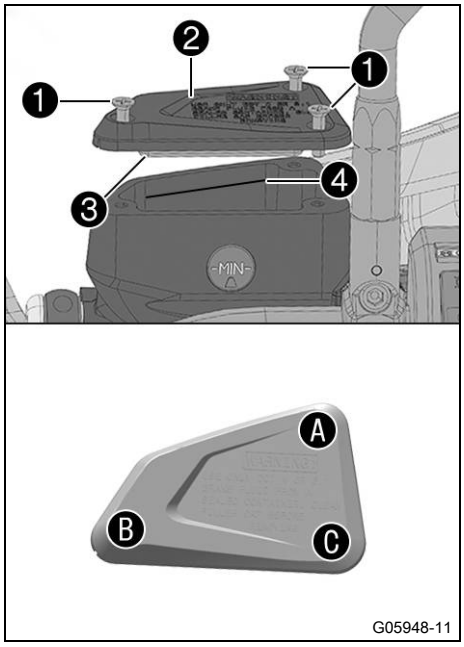

Ön çalışma

– Ön tekerlek freni balatalarını ve fren balata emniyetini kontrol edin. (S. 118)

Ana çalışma

– Gidona monte edilmiş olan fren sıvısı kabını, yatay bir konuma getirin.
– Vidaları ❶ çıkarın.
– Kapağı ❷, membran ❸ ile birlikte çıkarın.
– İşaret çizgisine ❹ kadar fren sıvısı doldurun.

Fren sıvısı DOT 4 / DOT 5.1 (S. 176)

– Kapağı ❷, diyafram ❸ ile birlikte konumlandırın.
– Vidaları ❶ monte edin ve Ⓐ, Ⓑ, Ⓒ sıralamasında sıkın.

Öngörülen değer

Fren sıvısı kabı kapağı ön	-	2 Nm

Bilgi

Taşan veya dökülen fren sıvısını derhal su ile yıkayarak temizleyin.

14.5 Ön tekerlek freni balatalarının ve fren balata emniyetinin kontrol edilmesi

İkaz

Kaza tehlikesi Aşınmış fren balataları, fren etkisini azaltır.

– Aşınmış fren balatalarının derhal değiştirilmesini sağlayın. (Husqvarna Motorcycles Yetkili Servisi size memnuniyetle yardımcı olur.)

İkaz

Kaza tehlikesi Hasarlı fren diskleri, fren etkisini azaltır.

Fren balataları çok geç değiştirilirse, fren balata tutucuları fren diskine sürtünürler. Bunun sonucunda fren etkisi yüksek oranda azalır ve fren diskleri tahrip olur.

– Fren balatalarını düzenli olarak kontrol edin.

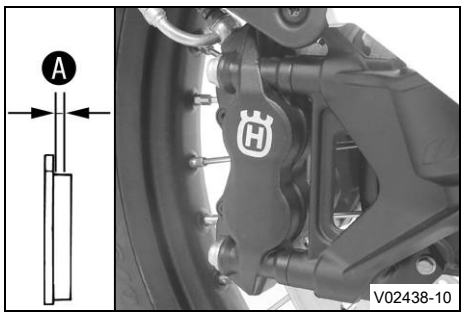

– Her iki fren kaliperindeki fren balatalarının tamamını, minimum kalınlık Ⓐ yönünden kontrol edin.

Minimum balata kalınlığı Ⓐ	≥ 1 mm

» Mimimum balata kalınlığının altına düşüldü ise:
– Ön tekerlek freninin fren balatalarını değiştirin. 🔧

– Her iki fren kaliperindeki fren balatalarının tamamını, hasar ve çatlak oluşumu yönünden kontrol edin.
» Eğer hasar veya çatlaklar varsa:
– Ön tekerlek freninin fren balatalarını değiştirin. 🔧

– Fren balatalarının emniyetini kontrol edin.
» Fren balataları doğru emniyete alınmamışsa:
– Fren balatalarını emniyete alın, gerekirse yeni parçalar kullanın.

14.6 Boşluk mesafesinin ayak fren pedalında kontrol edilmesi

İkaz

Kaza tehlikesi Fren tertibatı aşırı ısınma veya yanlış ayar durumunda devre dışı kalır.

Ayak fren pedalında boşluk mesafesi mevcut değilse, fren tertibatında, arka tekerlek frenine basınç uygulanır.

– Ayak fren pedalındaki boşluk mesafesini öngörüldüğü gibi ayarlayın.
– Ayar çalışmalarının usulüne uygun şekilde yapıldığından emin olun. (Husqvarna Motorcycles Yetkili Servisi size memnuniyetle yardımcı olur.)

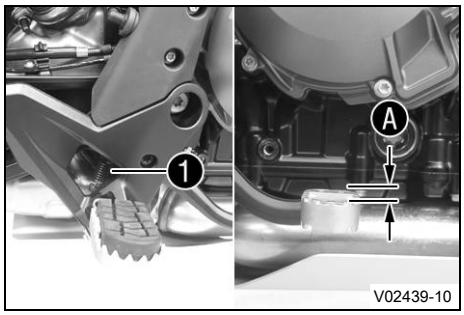

– Yayı Ⓘ yerinden çıkarın.
– Ayak fren pedalını, nihai dayama ile temas konumu arasında, ayak fren silindir pistonuna doğru ileri geri hareket ettirin ve boşluk mesafesini Ⓐ kontrol edin.
Öngörülen değer

Ayak fren pedalındaki boşluk	3 … 5 mm

» Boşluk mesafesi, öngörülen değere uymazsa:
– Ayak fren pedalının temel ayarını ayarlayın. 🔧 (📖 S. 62)

– Yayı Ⓘ yerine takın.

14.7 Arka tekerlek freninin fren sıvı seviyesinin kontrol edilmesi

İkaz

Kaza tehlikesi Fren sıvısı seviyesi yetersiz olduğunda fren tertibatı devre dışı kalır.

Fren sıvısı seviyesi, **MIN** işaretinin altına düştüğünde fren tertibatı sızdırıyordur veya fren balataları aşınmıştır.

– Fren tertibatını kontrol edin ve sorunu gidermeden sürüşe devam etmeyin. (Husqvarna Motorcycles Yetkili Servisi size memnuniyetle yardımcı olur.)

İkaz

Kaza tehlikesi Eski veya uygun olmayan fren sıvısı, fren sisteminin işlevini olumsuz etkiler.

– Ön ve arka tekerlek fren sıvısının servis planı yönergelerine göre değiştirilmesini sağlayın. (Husqvarna Motorcycles Yetkili Servisi size memnuniyetle yardımcı olur.)
– Sadece sıkıca kapalı bir kaptan temiz, izin verilmiş fren sıvısının kullanılmasını sağlayın. (Husqvarna Motorcycles Yetkili Servisi size memnuniyetle yardımcı olur.)

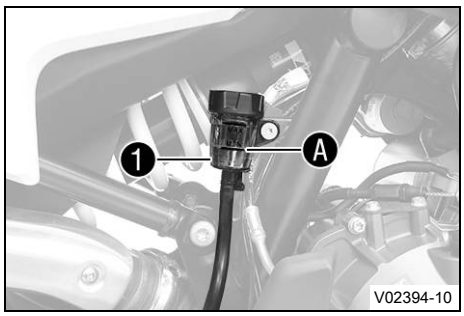

– Aracı dik konuma getirin.
– Fren sıvı kabında 1 fren sıvı seviyesini kontrol edin.
  » Fren sıvı seviyesi, **MIN** A çizgisine ulaşmışsa:
    – Arka tekerlek freni sıvısı ilave edin. (S. 120)

14.8 Arka tekerlek freni sıvısı ilave edilmesi

İkaz

Kaza tehlikesi Fren sıvısı seviyesi yetersiz olduğunda fren tertibatı devre dışı kalır.

Fren sıvısı seviyesi, **MIN** işaretinin altına düştüğünde fren tertibatı sızdırıyordur veya fren balataları aşınmıştır.

– Fren tertibatını kontrol edin ve sorunu gidermeden sürüşe devam etmeyin. (Husqvarna Motorcycles Yetkili Servisi size memnuniyetle yardımcı olur.)

İkaz

Cilt tahrişi Fren sıvısı sağlığa zararlıdır.

– Fren sıvısını, çocukların ulaşamayacağı yerlerde muhafaza edin.
– Uygun koruyucu elbise ve bir koruyucu gözlük kullanın.
– Fren sıvısının cilde, gözlere veya giysilere temas etmesini önleyin.
– Fren sıvısı yutmanız halinde derhal bir hekime başvurun.
– Cildinize temas etmesi halinde temas eden yeri bol su ile durulayın.
– Fren sıvısının gözlerinize temas etmesi halinde gözlerinizi derhal bol su ile durulayın ve bir hekime başvurun.
– Fren sıvısının giysinize temas etmesi halinde giysilerinizi değiştirin.

İkaz

Kaza tehlikesi Eski veya uygun olmayan fren sıvısı, fren sisteminin işlevini olumsuz etkiler.

– Ön ve arka tekerlek fren sıvısının servis planı yönergelerine göre değiştirilmesini sağlayın. (Husqvarna Motorcycles Yetkili Servisi size memnuniyetle yardımcı olur.)
– Sadece sıkıca kapalı bir kaptan temiz, izin verilmiş fren sıvısının kullanılmasını sağlayın. (Husqvarna Motorcycles Yetkili Servisi size memnuniyetle yardımcı olur.)

Uyarı

Çevrenin tehlikeye atılması Sorunlu maddeler, çevreye zarar verirler.

– Yağları, gres yağlarını, filtreleri, yakıtları, temizlik maddelerini, fren sıvısını vs. usulüne uygun şekilde ve geçerli yönetmeliklere göre bertaraf edin.

Bilgi
Fren sıvısının, boyanmış parçalara temas etmesini önleyin; fren sıvısı, boyaya zarar verir.

Ön çalışma
– Arka tekerlek freni balatalarını ve fren balata emniyetini kontrol edin. (S. 121)

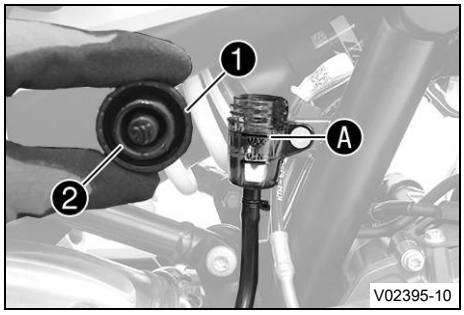

Ana çalışma
– Aracı dik konuma getirin.
– Vidalı kapağı ❶, iç parça ve diyafram ❷ ile birlikte çıkarın.
– Fren sıvısını **MAX** çizgisine kadar Ⓐ doldurun.

Fren sıvısı DOT 4 / DOT 5.1 (S. 176)

– Vidalı kapağı ❶ iç parça ve diyafram ❷ ile birlikte monte edin ve sıkın.
Öngörülen değer

Fren sıvısı kabı kapağı arka	-	1,5 Nm

Bilgi
Taşan veya dökülen fren sıvısını derhal su ile yıkayarak temizleyin.

14.9 Arka tekerlek freni balatalarının ve fren balata emniyetinin kontrol edilmesi

İkaz
Kaza tehlikesi Aşınmış fren balataları, fren etkisini azaltır.
– Aşınmış fren balatalarının derhal değiştirilmesini sağlayın. (Husqvarna Motorcycles Yetkili Servisi size memnuniyetle yardımcı olur.)

İkaz
Kaza tehlikesi Hasarlı fren diskleri, fren etkisini azaltır.
Fren balataları çok geç değiştirilirse, fren balata tutucuları fren diskine sürtünürler. Bunun sonucunda fren etkisi yüksek oranda azalır ve fren diskleri tahrip olur.
– Fren balatalarını düzenli olarak kontrol edin.

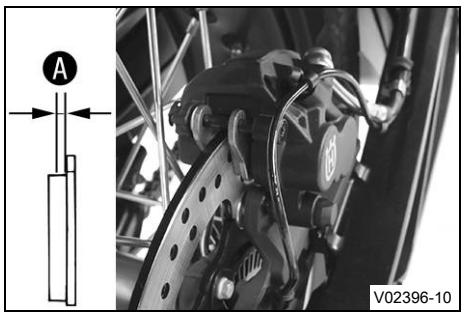

– Fren balatalarının minimum balata kalınlıklarını Ⓐ kontrol edin.

Minimum balata kalınlığı Ⓐ	≥ 1 mm

» Mimimum balata kalınlığının altına düşüldü ise:
– Arka tekerlek freninin fren balatalarını değiştirin.
– Fren balatalarında hasar ve çatlak oluşup oluşmadığını kontrol edin.
» Eğer hasar veya çatlaklar varsa:
– Arka tekerlek freninin fren balatalarını değiştirin.
– Fren balatalarının emniyetini kontrol edin.
» Fren balataları doğru emniyete alınmamışsa:

– Fren balatalarını emniyete alın, gerekirse yeni parçalar kullanın.

15.1 Ön tekerlek sökülmesi

Ön çalışma

(Tüm standart modeller)

- Motosikleti, kaldırma tertibatı ile arka kısımdan kaldırın. (S. 87)
- Motosikleti kaldırma tertibatı ile ön kısımdan kaldırın. (S. 87)

(Expedition)

- Aracı orta ayaklıkla kaldırın. (S. 88)
- Aracın arka kısmına yük bindirin.

  ✓ Ön tekerlek zemine temas etmiyor.

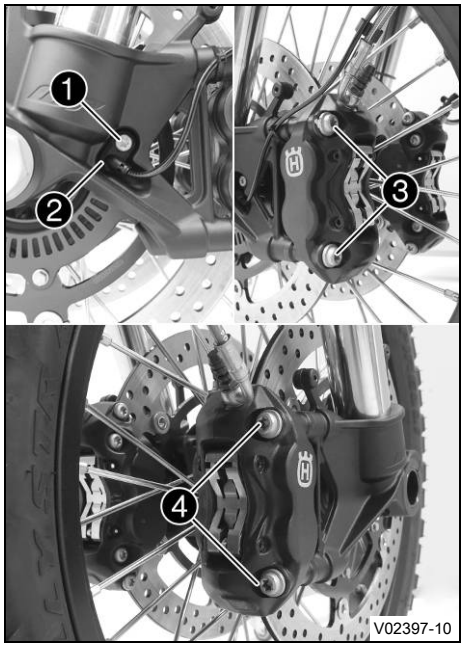

Ana çalışma

- Vidayı ❶ çıkarın ve tekerlek devir sayısı sensörünü ❷ delikten çekerek çıkarın.
- Vidaları ❸ ve ❹ çıkarın.
- Fren balatalarını, sol ve sağ fren kaliperini hafif yana eğerek fren diski üzerinde geriye bastırın. Sol ve sağ fren kaliperini dikkatlice arkaya doğru fren diskinden çekin ve yana asın.

Bilgi

Çıkarılmış fren kaliperleri durumunda, el freni kolunu kullanmayın.

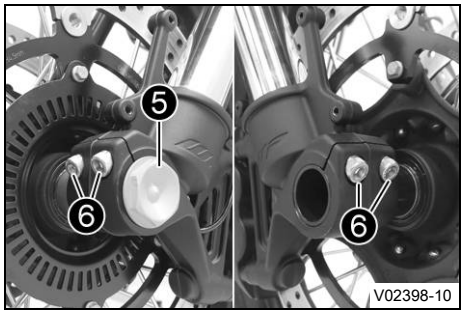

- Vidayı ❺ birkaç tur çözün.
- Vidaları ❻ çözün.
- Vidaya ❺ bastırarak, dingil pimini çatal çıkıntısının dışına itin.
- Vidayı ❺ çıkarın.

İkaz

Kaza tehlikesi Hasarlı fren diskleri, fren etkisini azaltır.

- Tekerleği her zaman, fren diskleri hasar görmeyecek şekilde bir zemin üzerine bırakın.

- Ön tekerleği sabit tutun ve dingil pimini dışa çekerek çıkarın. Ön tekerleği çataldan çıkarın.

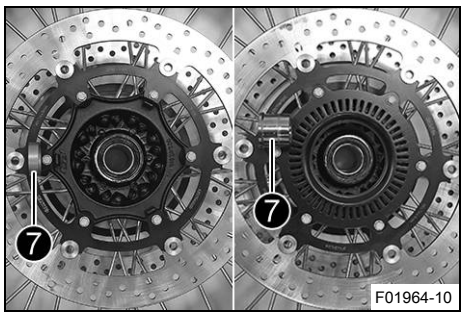

– Ara burçları ❼ çıkarın.

15.2 Ön tekerleğin monte edilmesi

İkaz

Kaza tehlikesi Fren diskleri üzerindeki yağ veya gres, fren etkisini azaltır.

– Fren disklerinin daima yağsız ve gressiz olmasını sağlayın.
– Gerektiğinde fren disklerini fren temizleyici ile temizleyin.

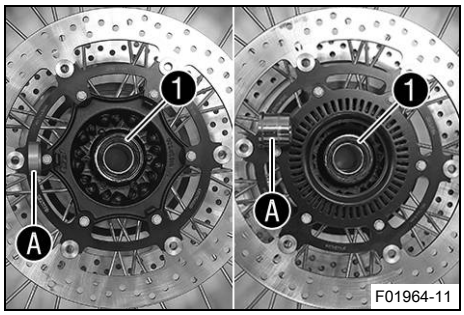

– Tekerlek yataklarında hasar ve aşınma oluşup oluşmadığını kontrol edin.
  » Tekerlek yatağı, hasarlı ya da aşınmış ise:
    – Ön tekerlek yatağını değiştirin.
– Radyal mil sızdırmazlık halkalarını ❶ ve ara burçların yuvarlanma yüzeylerini Ⓐ temizleyin ve gres yağı ile yağlayın.

Uzun süre etkili gres yağı (📖 S. 178)

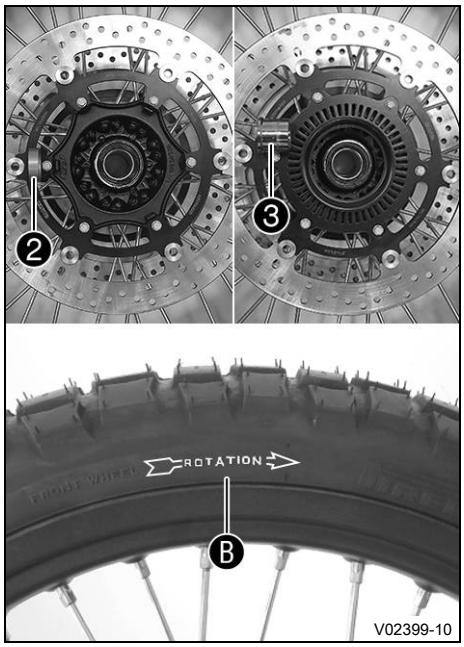

– İnce ara burcu ❷, hareket yönünde sağ tarafa yerleştirin.
– Geniş ara burcu ❸, hareket yönünde sol tarafa yerleştirin.

Bilgi

Ok Ⓑ, ön tekerleğin hareket yönünü gösterir. Tekerlek devir sayısı sensörü tekerleği, hareket yönünde sol tarafta bulunur.

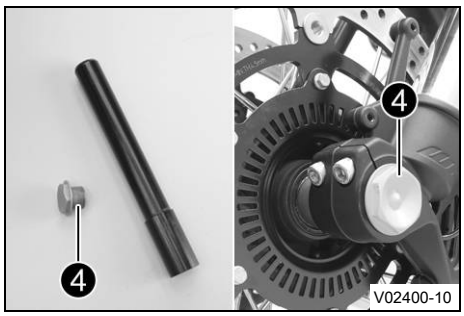

– Vidayı ❹ ve dingil pimini temizleyin.
– Dingil pimini hafifçe gresleyin.

Uzun süre etkili gres yağı (📖 S. 178)

– Ön tekerleği, çatal içine kaldırın, konumlandırın ve dingil pimini takın.
– Vidayı ❹ monte edin ve sıkın.

Öngörülen değer

Ön dingil pimi vidası	M25x1,5	45 Nm Gres yağı sürülmüş vida dişi

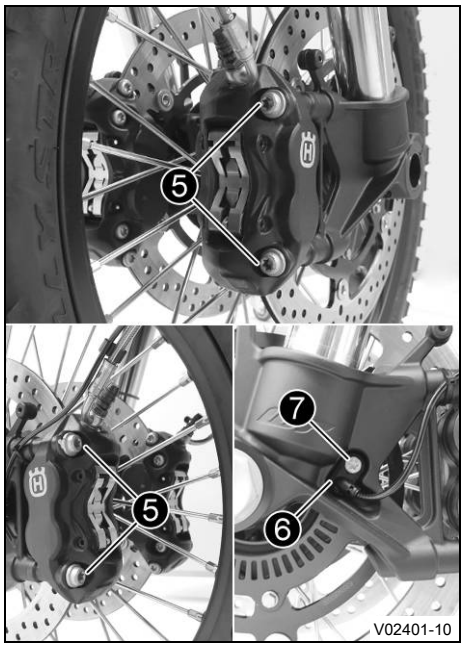

– Her iki fren kaliperini konumlandırın.
  ✔ Fren balataları doğru konumlandırılmış.
– Vidaları ❺ her iki tarafta monte edin, fakat henüz sıkmayın.

Öngörülen değer

Ön fren kaliperi vidası	M10x1,25	45 Nm Loctite®243™

– Fren balataları, fren diskine temas edene kadar ve bir baskı noktası mevcut olana kadar el freni kolunu birkaç defa etkinleştirin. El freni kolunu, etkinleştirilmiş durumda sabitleyin.
  ✔ Fren kaliperleri kendisini hizalar.
– Vidaları ❺ her iki tarafta sıkın.

Öngörülen değer

Ön fren kaliperi vidası	M10x1,25	45 Nm Loctite®243™

– Tekerlek devir sayısı sensörünü ❻, deliğe konumlandırın.
– Vidayı ❼ monte edin ve sıkın.

Öngörülen değer

Ön tekerlek devir sensörü vidası	M6	10 Nm

– El freni kolunun sabitleme düzenini çıkarın.

(Tüm standart modeller)

– Motosikleti kaldırma tertibatından ön kısımdan alın. (📖 S. 88)
– Motosikleti kaldırma tertibatından arka kısımdan alın. (📖 S. 87)

(Expedition)

– Aracı orta ayaklıktan alın. (📖 S. 89)

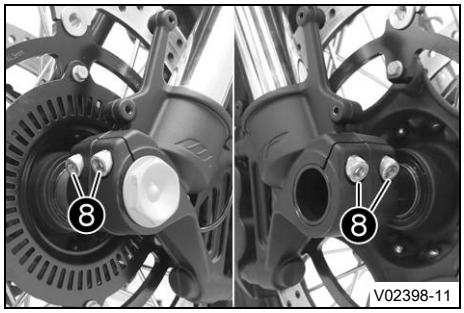

– Ön tekerlek frenini etkinleştirin ve çatalı birkaç defa yayın üzerine bastırın.
  ✔ Çatal kolları hizalanırlar.
– Vidaları ❽ sıkın.

Öngörülen değer

Çatal çıkıntısı vidası	M8	15 Nm

◀

15.3 Arka tekerleğin sökülmesi

Ön çalışma

(Expedition)

– Aracı orta ayaklıkla kaldırın. (S. 88)

(Tüm standart modeller)

– Motosikleti, kaldırma tertibatı ile arka kısımdan kaldırın. (S. 87)

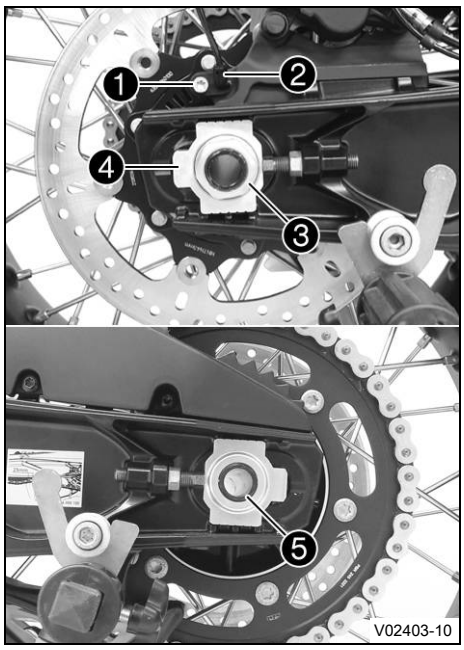

Ana çalışma

– Fren pistonunu geriye bastırmak için, fren kaliperini elinizle fren diskine doğru bastırın.

– Vidayı ❶ çıkarın ve tekerlek devir sayısı sensörünü ❷ delikten çekerek çıkarın.

– Somunu ❸ çıkarın. Zincir gericiyi ❹ çıkarın.

– Dingil pimini ❺, sadece arka tekerleğin öne doğru kolaylıkla itilebileceği oranda dışa çekin.

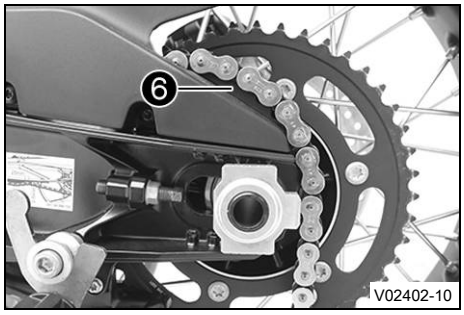

– Arka tekerleği, mümkün olduğunca öne doğru itin. Zinciri, zincir dişlisinden çıkarın ve zincir bırakma yerine ❻ bırakın.

Bilgi
Parçaları, üzerini örterek hasar görmeye karşı koruyun.

– Arka tekerleği sabit tutun ve dingil pimini çıkarın.

– Arka tekerleği, fren kaliperi tutucusu fren diski ve jant arasında serbest asılı kalana kadar, arkaya doğru dışarı çekin.

İkaz
Kaza tehlikesi Hasarlı fren diskleri, fren etkisini azaltır.

– Tekerleği her zaman, fren diski hasar görmeyecek şekilde bir zemin üzerine bırakın.

– Arka tekerleği salıncaktan çıkarın.

Bilgi
Arka tekerlek sökülmüş iken, ayak fren pedalını kullanmayın.

15.4 Arka tekerleğin monte edilmesi

İkaz

Kaza tehlikesi Fren diskleri üzerindeki yağ veya gres, fren etkisini azaltır.

– Fren disklerinin daima yağsız ve gressiz olmasını sağlayın.
– Gerektiğinde fren disklerini fren temizleyici ile temizleyin.

İkaz

Kaza tehlikesi Arka tekerlek monte edildikten sonra, arka tekerlek freninin öncelikle fren etkisi mevcut değildir.

– Sürüş öncesi, sabit bir baskı noktası hissedilene kadar ayak frenine birkaç kez basın.

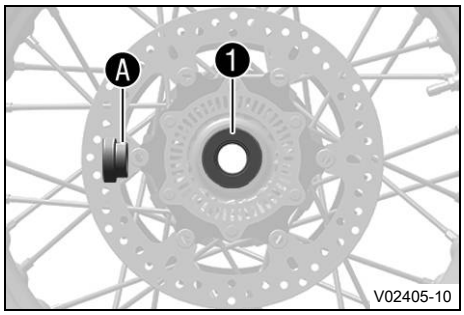

Ana çalışma

– Arka tekerlek göbeğinin sönümleme lastiklerini kontrol edin. (S. 128)
– Tekerlek yataklarında hasar ve aşınma oluşup oluşmadığını kontrol edin.
  » Tekerlek yatağı, hasarlı ya da aşınmış ise:
    – Arka tekerlek yatağını değiştirin.
– Ara burcu çıkarın.
– Radyal mil sızdırmazlık halkasını 1 ve ara burcun yuvarlanma yüzeyini A temizleyin ve gres yağı ile yağlayın.

  Uzun süre etkili gres yağı (S. 178)

– Ara burcu yerleştirin.
– Dingil piminin ve somunun vida dişini temizleyin ve yağlayın.

  Uzun süre etkili gres yağı (S. 178)

– Dingil pimini temizleyin ve hafifçe gresleyin.

  Uzun süre etkili gres yağı (S. 178)

– Fren kaliperi tutucusundaki ve salıncaktaki kavrama noktalarını temizleyin.

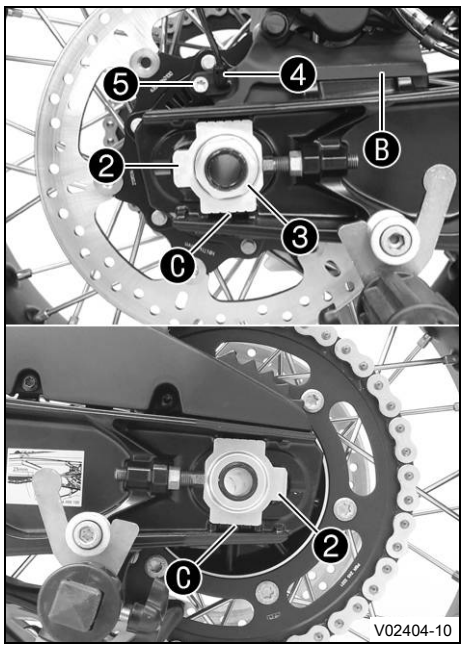

– Fren kaliperi tutucusu Ⓑ mesnedinin ve salıncağın geçmesini sağlayın.
– Arka tekerleği, salıncak içine kaldırın, konumlandırın ve dingil pimini takın.

  ✔ Fren balataları doğru konumlandırılmış.
– Zinciri zincir pinyon dişlisine yerleştirin.
– Zincir gericiyi ❷ konumlandırın. Somunu ❸ monte edin, fakat henüz sıkmayın.

Bilgi
Zincir gericiyi, sol ve sağ tarafta aynı konumda monte edin.

– Zincir gericilerin ❷, ayar vidalarına temas ettiklerinden emin olun. Somunu ❸ sıkın.

  Öngörülen değer

Arka tekerleğin doğru hizalanması için, zincir gericilerindeki işaretler, sol ve sağ tarafta, referans işaretlerine Ⓒ göre aynı konumda durmalıdır.

Arka dingil pimi somunu	M25x1,5	90 Nm Dingil piminin vida dişlisi ve altlık yüzeyi yağlandı

– Tekerlek devir sayısı sensörünü ❹, deliğe konumlandırın.
– Vidayı ❺ monte edin ve sıkın.

  Öngörülen değer

Arka tekerlek devir sayısı sensörü vidası	M6	6 Nm

– Fren balataları, fren diskine temas edene kadar ve bir baskı noktası mevcut olana kadar, ayak fren pedalına birkaç defa basın.

Ek çalışma
– Zincir gerilimini kontrol edin. (📖 S. 91)

(Tüm standart modeller)
– Motosikleti kaldırma tertibatından arka kısımdan alın. (📖 S. 87)

(Expedition)
– Aracı orta ayaklıktan alın. (📖 S. 89)

15.5 Arka tekerlek göbeğinin sönümleme lastiklerinin kontrol edilmesi 🔧

Bilgi
Motorun gücü, zincir dişlisinden 6 sönümleme lastiği üzerinden arka tekerleğe aktarılır. Bunlar, işletme sırasında aşınırlar. Sönümleme lastikleri zamanında değiştirilmezse, zincir dişlisi taşıyıcısı ve arka tekerlek göbeği hasar görür.

Ön çalışma
(Expedition)
– Aracı orta ayaklıkla kaldırın. (📖 S. 88)

(Tüm standart modeller)
– Motosikleti, kaldırma tertibatı ile arka kısımdan kaldırın. (📖 S. 87)
– Arka tekerleği sökün. 🔧 (📖 S. 126)

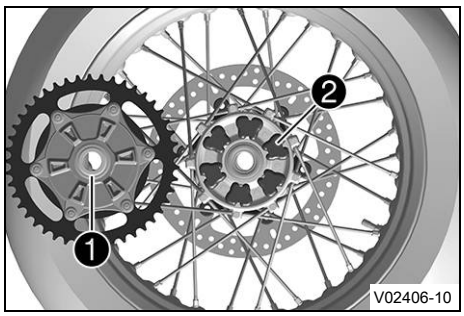

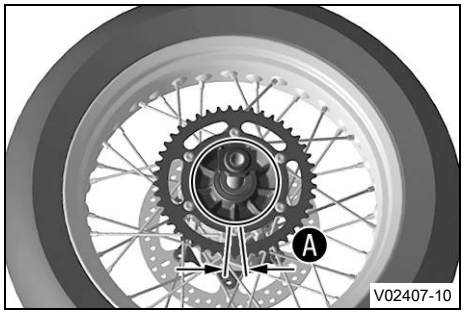

Ana çalışma

- Yatağı ❶ kontrol edin.
  - » Yatak, hasarlı ya da aşınmış ise:
    - Zincir dişlisi taşıyıcısı yatağını değiştirin. 🔧
- Arka tekerlek göbeğinin sönümleme lastiklerinde ❷ hasar ve aşınma söz konusu olup olmadığını kontrol edin.
  - » Arka tekerlek göbeğinin sönümleme lastikleri hasar görmüş ya da aşınmış ise:
    - Arka tekerlek göbeğinin tüm sönümleme lastiklerini değiştirin.
- Arka tekerleği, zincir dişlisi yukarıya bakacak şekilde, bir çalışma tezgahı üzerine yerleştirin ve dingil pimini tekerlek göbeğinin içine takın.
- Boşluğu Ⓐ kontrol etmek için, arka tekerleği sabit tutun ve elle zincir dişlisini döndürmeye çalışın.

Bilgi
Boşluk, zincir dişlisinin dış tarafında ölçülür.

Arka tekerlek sönümleme lastikleri boşluğu	≤ 5 mm

- » Boşluk Ⓐ verilen değerden daha büyükse:
  - Arka tekerlek göbeğinin tüm sönümleme lastiklerini değiştirin. 🔧

Ek çalışma

- Arka tekerleği monte edin. 🔧 (📖 S. 127)
- Zincir gerilimini kontrol edin. (📖 S. 91)

(Tüm standart modeller)

- Motosikleti kaldırma tertibatından arka kısımdan alın. (📖 S. 87)

(Expedition)

- Aracı orta ayaklıktan alın. (📖 S. 89)

15.6 Lastiklerin durumunun kontrol edilmesi

İkaz
Kaza tehlikesi Bir lastiğin seyir esnasında patlaması halinde araç kontrol edilemez bir duruma gelebilir.

- Hasarlı veya aşınmış lastiklerin derhal değiştirilmesini sağlayın. (Husqvarna Motorcycles Yetkili Servisi size memnuniyetle yardımcı olur.)

İkaz
Düşme tehlikesi Ön ve arka tekerlekte lastik profillerinin farklı olması halinde aracın seyir tarzı olumsuz etkilenir.

Lastik profillerinin farklı olması halinde araç kontrolü oldukça zorlaşabilir.

- Ön ve arka tekerleğe sadece aynı profile sahip lastikler takılmasını sağlayın.

İkaz

Kaza tehlikesi Onaylanmamış veya tavsiye edilmemiş lastikler ve tekerlekler seyir davranışını olumsuz etkiler.

– Sadece Husqvarna Motorcycles tarafından onaylanmış ve tavsiye edilmiş, ilgili hız indeksine sahip lastikler ve tekerlekler kullanın.

İkaz

Kaza tehlikesi Yeni tekerler düşük yol tutuşuna sahiptir.

Yeni tekerlerin yuvarlanma yüzeyleri henüz pürüzlü halde değildir.

– Yeni tekerleri ılımlı sürüş tarzında sürün ve eğik konumu sadece yavaşça arttırın.

Alıştırma mesafesi	200 km

Bilgi

Lastik tipi, lastik durumu ve lastik basıncı, motosikletin frenleme davranışını ve seyir performansını etkiler.

Aşınmış lastikler, bilhassa ıslak zeminlerde araç performansını olumsuz etkilerler.

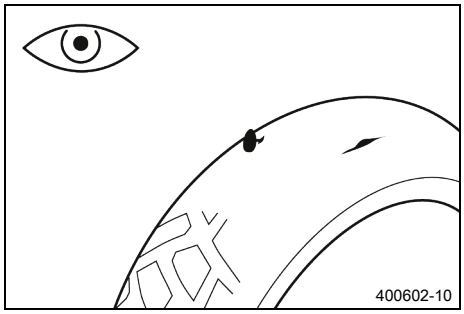

– Ön ve arka lastikte, kesikler, profile sıkışmış nesneler ve başka hasarlar mevcut olup olmadığını kontrol edin.
  » Lastikte kesikler, profile sıkışmış nesneler veya başka hasarlar görüldüğünde:
    – Lastikleri değiştirin.
– Profil derinliğini kontrol edin.

Bilgi

Ülkenize özgü yasal olarak öngörülmüş minimum profil derinliklerini dikkate alınız.

Minimum profil derinliği	≥ 2 mm

  » Minimum profil derinliğinin altına düşüldüğünde:
    – Lastikleri değiştirin.

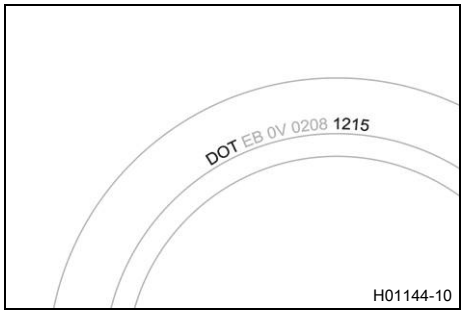

– Lastiklerin yaşını kontrol edin.

Bilgi

Lastiklerin üretim tarihi, normalde lastik üzerindeki yazıda görülür ve **DOT** işaretlemesinin son dört rakamı ile belirtilir. İlk iki rakam üretim haftasını ve son iki rakam da üretim yılını verir.

Husqvarna Motorcycles, gerçek aşınmadan bağımsız olarak, en geç 5 yıl sonra lastiklerin değiştirilmesini tavsiye eder.

  » Lastikler, 5 yıldan daha eski ise:
    – Lastikleri değiştirin.

15.7 Lastik basıncının kontrol edilmesi

Bilgi
Aşırı düşük lastik basıncı, lastiğin aşırı oranda aşınmasına ve ısınmasına yol açar.
Doğru lastik basıncı, optimum sürüş konforu ve lastik için maksimum kullanım ömrü sağlar.

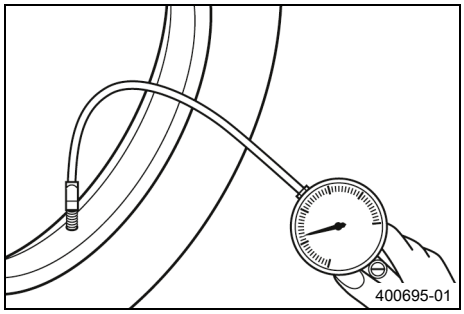

– Koruyucu kapağı çıkarın.
– Lastik basıncını, lastikler soğukken kontrol edin.

Lastik hava basıncı Solo / yolcu ile	
ön	2,4 bar
Arka	2,4 bar

Arazide lastik basıncı	
ön	1,8 bar
Arka	1,8 bar

Lastik hava basıncı, tam araç yükü	
Ön	2,6 bar
Arka	2,6 bar

» Lastik basıncı, öngörülen değere uymazsa:
– Lastik basıncını düzeltin.
– Koruyucu kapağı takın.

15.8 Jant teli geriliminin kontrol edilmesi

İkaz
Kaza tehlikesi Jant tellerinin yanlış sıkılması halinde aracın seyir tarzı olumsuz etkilenir ve müteakip hasarlar oluşabilir.

Jant telleri fazla sıkılmışsa, jant telleri aşırı zorlanma sonucu kırılabilir. Jant telleri gevşek sıkılmışsa, tekerlek, eksenel veya yarıçapsal deformasyona maruz kalabilir. Bunun neticesinde jant telleri gevşer.

– Jant teli gerginliğini düzenli olarak kontrol edin, özellikle de araç yeni olduğunda. (Husqvarna Motorcycles Yetkili Servisi size memnuniyetle yardımcı olur.)

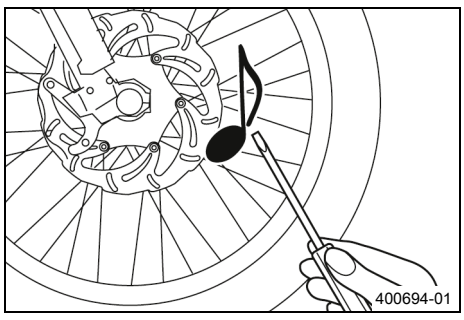

– Bir tornavidanın ucu ile her jant teline kısaca vurun.

Bilgi
Çıkan ses tonu frekansı, jant teli uzunluğuna ve çapına bağlıdır.
Aynı uzunluğa ve aynı kalınlığa sahip, farklı noktalardaki jant tellerinde birbirinden farklı ses tonu frekansları tespit ediliyorsa, bu durum, farklı jant teli gerilimlerine işaret eder.

İnce bir ses duyulmalıdır.

» Jant teli gerilimi farklı olursa:
– Jant teli gerginliğini düzeltin.

15.9 Şambriyelsiz (iç lastiksiz) dış lastik sistemi

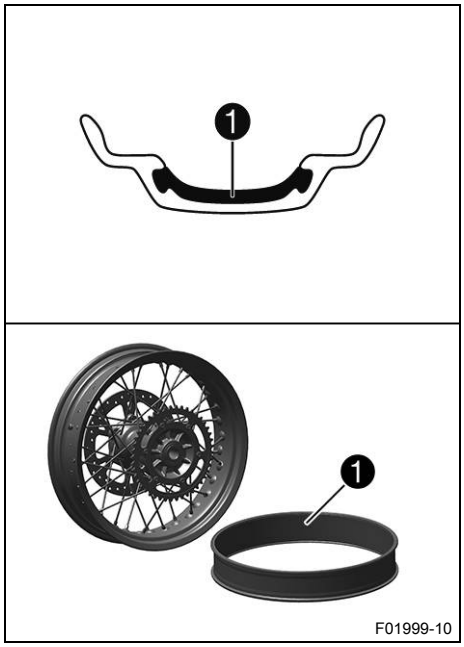

Bu araçta, şambriyelsiz bir dış lastik sistemi kullanılmaktadır; bu lastik sisteminde, jant contalama lastiği ❶, alışılmış iç lastiğin yerine geçer.

Şambriyelsiz sistemin avantajları, şambriyel hasarı riski olmamasından kaynaklanmaktadır. Böylece, ani bir basınç kaybı riski büyük ölçüde azaltılmıştır.

Kütle atalat momentleri, alışılmış iç lastik içeren jant telli tekerleklerdekinden daha düşüktür. Buradan bir direksiyon hâkimiyeti ve konfor iyileştirmesi doğmaktadır.

Bükülmez jant kontrüksiyonu, hemen hemen hiç bakım gerektirmeyen bir jant telli tekerleğe olanak sağlamaktadır.

Husqvarna Motorcycles, gerçek aşınmadan bağımsız olarak, en geç 5 yıl sonra jant contalama lastiğinin değiştirilmesini tavsiye eder.

15.10 Lastik tamir spreyi kullanımı

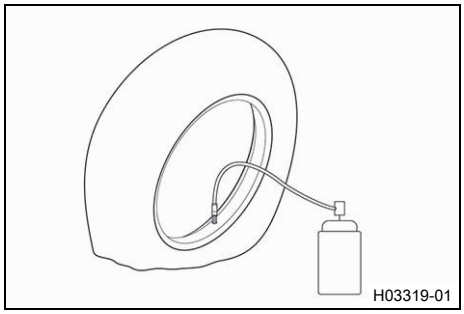

İkaz

Kaza tehlikesi Lastik tamir spreyinin yanlış kullanılması, onarılan lastikte basınç kaybına neden olur.

Her hasar, lastik tamir spreyiyle onarılamaz.

- Lastik tamir spreyi üreticisinin notlarını ve bilgilerini dikkate alın.
- Bir lastiği, lastik tamir spreyiyle onardıysanız, yavaş ve dikkatli sürüş yapın.
- En fazla bir sonraki tamirhaneye gidin ve lastiğin değiştirilmesini sağlayın.

Lastik tamir spreyiyle bir onarım, sadece acil durumlarda gerçekleştirilmelidir.

Tamir olacak aracın, onarım yerine yakındaki tamirhaneye nakliye edilmesi tavsiye edilir.

(Seçenek: TPMS ile birlikte)

Uyarı

Malzeme hasarı Lastik tamir spreyi, lastik basınç sensörüne hasar verir.

- Lastik tamir spreyinin her kullanımından sonra, lastik basınç sensörünün muhtemelen değiştirilmesi gerektiğini unutmayın.

16.1 12 V akünün sökülmesi

İkaz

Yaralanma tehlikesi Akü asidi ve akü gazları, ağır yanmalara yol açarlar.

- 12-V aküleri, çocukların ulaşamayacağı yerlerde muhafaza edin.
- Uygun koruyucu elbise ve bir koruyucu gözlük kullanın.
- Akü asitleriyle ve akü gazlarıyla temastan kaçının.
- Kıvılcım veya açık ateş kaynaklarını 12-V akülerden uzak tutun.
- 12-V aküleri sadece iyi havalandırılmış mekânlarda şarj edin.
- Cildinize temas etmesi halinde temas eden yeri derhal bol su ile durulayın.
- Akü asidi veya akü gazı gözlerle temas etmesi halinde, gözleri en az 15 dakika suyla yıkayın ve derhal bir hekime başvurun.

Dikkat

Kaza tehlikesi Elektronik yapı parçaları ve emniyet tertibatları 12-V akünün boşalması veya bulunmaması durumunda zarar görebilir.

Boşalmış veya arızalı 12 V aküde özellikle çalıştırma sırasında araç elektroniğinde hatalı fonksiyonlar görülebilir.

- Aracı hiçbir zaman boşalmış 12 V akü ile veya 12 V akü olmadan kullanmayın.

Ön çalışma

- Yolcu koltuğunu çıkarın. (S. 89)
- Sürücü koltuğunu çıkarın. (S. 90)
- Akü kapağını sökün. (S. 102)

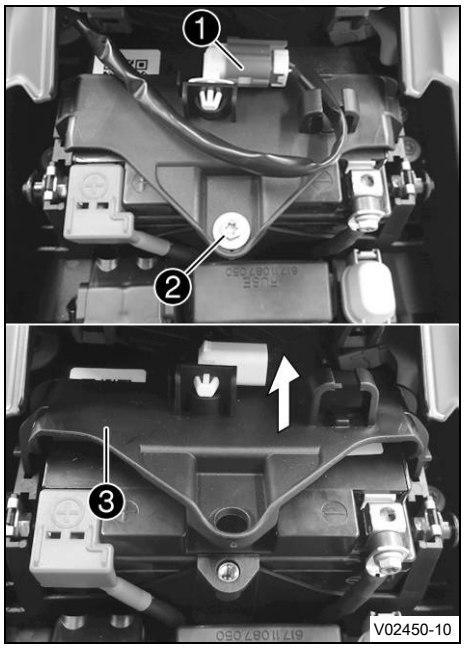

Ana çalışma

- Diyagnoz soketini ❶ tutucudan çekerek çıkarın ve yana doğru asın.
- Vidayı ❷ çıkarın.
- Akü tutma braketini ❸ arkadan kaldırın ve yukarıya doğru çekerek çıkarın.

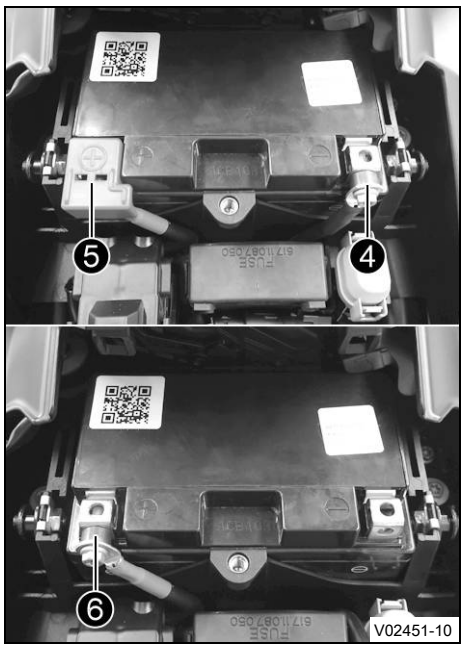

- Eksi kutup kablosunu ❹ 12 V aküden ayırın.
- Artı kutup kapağını ❺ çıkarın.
- Artı kutup kablosunu ❻ 12 V aküden ayırın.
- 12 V aküyü, akü bölmesinden yukarı doğru çıkarın.

16.2 12 V akünün monte edilmesi

İkaz

Yaralanma tehlikesi Akü asidi ve akü gazları, ağır yanmalara yol açarlar.

- 12-V aküleri, çocukların ulaşamayacağı yerlerde muhafaza edin.
- Uygun koruyucu elbise ve bir koruyucu gözlük kullanın.
- Akü asitleriyle ve akü gazlarıyla temastan kaçının.
- Kıvılcım veya açık ateş kaynaklarını 12-V akülerden uzak tutun.
- 12-V aküleri sadece iyi havalandırılmış mekânlarda şarj edin.
- Cildinize temas etmesi halinde temas eden yeri derhal bol su ile durulayın.
- Akü asidi veya akü gazı gözlerle temas etmesi halinde, gözleri en az 15 dakika suyla yıkayın ve derhal bir hekime başvurun.

Dikkat

Kaza tehlikesi Elektronik yapı parçaları ve emniyet tertibatları 12-V akünün boşalması veya bulunmaması durumunda zarar görebilir.

Boşalmış veya arızalı 12 V aküde özellikle çalıştırma sırasında araç elektroniğinde hatalı fonksiyonlar görülebilir.

- Aracı hiçbir zaman boşalmış 12 V akü ile veya 12 V akü olmadan kullanmayın.

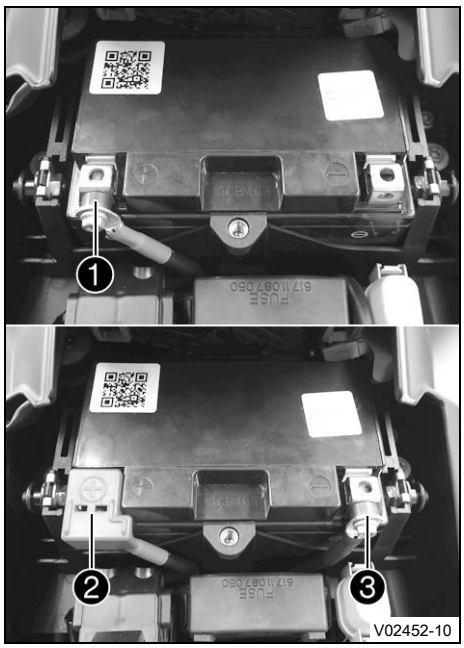

Ana çalışma

– 12 V aküyü, akü bölmesi içinde konumlandırın.

12 V akü (HTZ12A-BS) (📖 S. 165)

✔ Akü kutupları sürüş yönü tersine bakar.

– Artı kutup kablosunu ❶ 12 V aküye bağlayın.

Öngörülen değer

Akü kutbu vidası	M6	4,5 Nm

– Artı kutup kapağını ❷ monte edin.

– Eksi kutup kablosunu ❸ 12 V aküye bağlayın.

Öngörülen değer

Akü kutbu vidası	M6	4,5 Nm

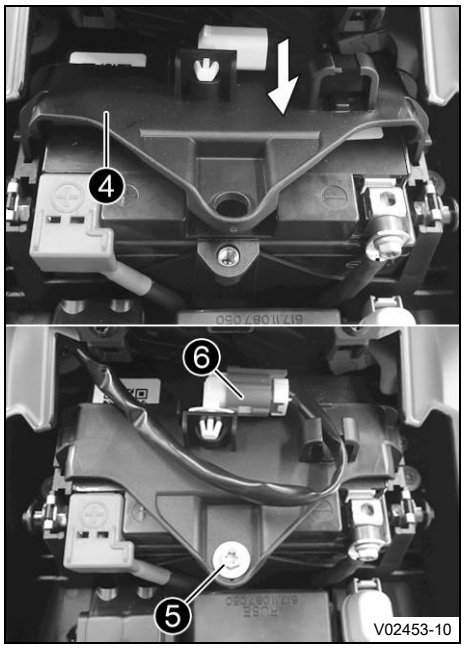

– Akü tutma braketini ❹ soldan ve sağdan tutma çenelerine asın ve arkadan aşağıya doğru bastırın.

– Vidayı ❺ monte edin ve sıkın.

Öngörülen değer

Akü tutma braketi vidası	M6	4,5 Nm

– Diyagnoz fişini ❻ tutucuda konumlandırın.

Ek çalışma

– Akü kapağını monte edin. (📖 S. 103)
– Sürücü koltuğunu monte edin. (📖 S. 90)
– Yolcu koltuğunu monte edin. (📖 S. 89)
– Saati ve tarihi ayarlayın. (📖 S. 58)

16.3 12 V akünün şarj edilmesi

İkaz

Yaralanma tehlikesi Akü asidi ve akü gazları, ağır yanmalara yol açarlar.

- 12-V aküleri, çocukların ulaşamayacağı yerlerde muhafaza edin.
- Uygun koruyucu elbise ve bir koruyucu gözlük kullanın.
- Akü asitleriyle ve akü gazlarıyla temastan kaçının.
- Kıvılcım veya açık ateş kaynaklarını 12-V akülerden uzak tutun.
- 12-V aküleri sadece iyi havalandırılmış mekânlarda şarj edin.
- Cildinize temas etmesi halinde temas eden yeri derhal bol su ile durulayın.
- Akü asidi veya akü gazı gözlerle temas etmesi halinde, gözleri en az 15 dakika suyla yıkayın ve derhal bir hekime başvurun.

Uyarı

Çevrenin tehlikeye atılması 12-V aküler, çevreye zararlı maddeleri içerir.

- 12-V aküleri ev çöpüne atmayın.
- 12-V aküleri eski aküler için öngörülmüş bir geri toplama noktasına verin.

Uyarı

Çevrenin tehlikeye atılması Sorunlu maddeler, çevreye zarar verirler.

- Yağları, gres yağlarını, filtreleri, yakıtları, temizlik maddelerini, fren sıvısını vs. usulüne uygun şekilde ve geçerli yönetmeliklere göre bertaraf edin.

Bilgi

12 V akü kullanılmasa dahi, her gün elektrik yükü kaybeder.

12 V akünün kullanım ömrü açısından, şarj durumu ve şarj işleminin türü çok önemlidir.

Yüksek şarj akımı ile yapılan hızlı şarj işlemleri, kullanım ömrünü olumsuz etkiler.

Şarj akımı, şarj gerilimi ve şarj süresi aşıldığında, emniyet valfleri üzerinden elektrolit kaçağı olur. Bu şekilde 12 V akü kapasite kaybeder.

12 V akü, çalıştırma sonucu boşaldı ise, derhal şarj edilmelidir.

12 V akü boşalmış durumda iken araç uzun süre kullanılmadığında, derin deşarj ve sülfatlaşma meydana gelir ve akü tahrip olur.

12 V akü bakım gerektirmez. Asit seviyesini kontrol etmeye gerek yoktur.

Ön çalışma

- Yolcu koltuğunu çıkarın. (📖 S. 89)
- Sürücü koltuğunu çıkarın. (📖 S. 90)
- Akü kapağını sökün. (📖 S. 102)

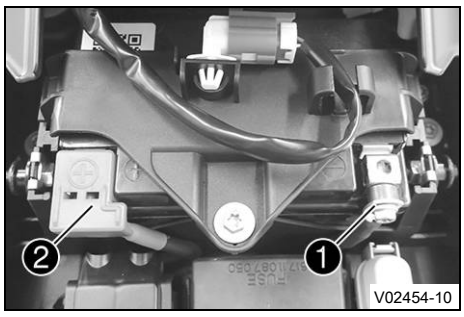

Ana çalışma

- Araç üzerindeki elektronik sisteme zarar vermemek amacıyla, akünün eksi kutup kablosunu ❶ 12 V aküden ayırın.
- Artı kutup kapağını ❷ çıkarın.

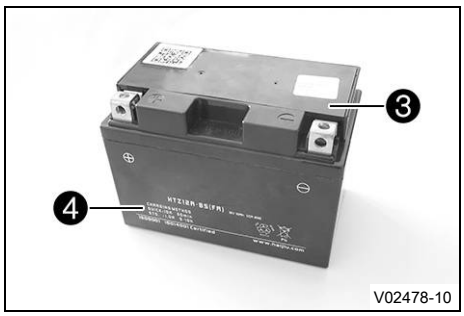

– Şarj cihazını 12 V aküye bağlayın. Şarj cihazını devreye alın.

Öngörülen değer

Şarj cihazı 12-V akü için uygun olmalıdır.

Bilgi

Kapağı ❸ hiçbir surette çıkarmayın.

12 V aküyü, akü gövdesi° ❹ üzerinde verilen kapasitenin maksimum %10'u ile şarj edin.

– Şarj cihazını, şarj işleminden sonra kapatın ve 12 V aküden ayırın.

Öngörülen değer

Şarj akımı, şarj gerilimi ve şarj süresi kesinlikle aşılmamalıdır.	
Motosiklet kullanılmadığı zamanlarda,12 V aküyü düzenli olarak yeniden şarj edin	3 Ay

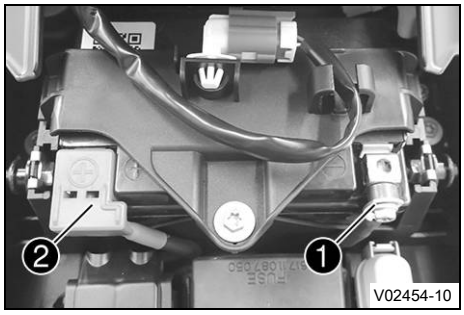

– Artı kutup kapağını ❷ monte edin.
– Eksi kutup kablosunu ❶ 12 V aküye bağlayın.

Öngörülen değer

Akü kutbu vidası	M6	4,5 Nm

Ek çalışma

– Akü kapağını monte edin. (📖 S. 103)
– Sürücü koltuğunu monte edin. (📖 S. 90)
– Yolcu koltuğunu monte edin. (📖 S. 89)
– Saati ve tarihi ayarlayın. (📖 S. 58)

16.4 Ana sigortanın değiştirilmesi

İkaz

Yangın tehlikesi Yanlış sigorta kullanımı nedeniyle elektrik tesisatına fazla yük binebilir.

– Sadece öngörülen amper değerine uygun sigortalar kullanın.
– Sigortaları köprülemeyin ve tamir etmeyin.

Bilgi

Ana sigorta sayesinde, aracın tüm akım tüketicileri sigorta ile korunmaktadır. Ana sigorta, koltuğun altında bulunmaktadır.

Ön çalışma

– Yolcu koltuğunu çıkarın. (📖 S. 89)
– Sürücü koltuğunu çıkarın. (📖 S. 90)

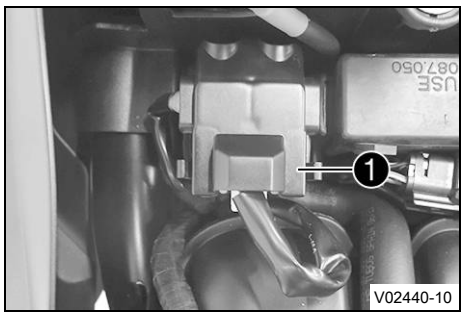

Ana çalışma

– Koruyucu kapağı ❶ çıkarın.

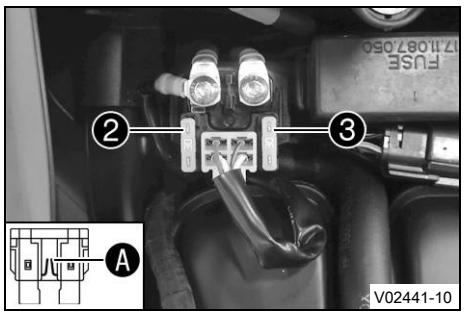

– Bozuk ana sigortayı ❷ çıkarın.

Bilgi
Hasarlı bir sigortanın erime teli kopar Ⓐ.
Marş rölesi içinde bir yedek sigorta ❸ bulunmaktadır.

– Yeni ana sigorta yerleştirin.

Sigorta (58011109130) (📖 S. 165)

İpucu
Yeni yedek sigortayı, marş rölesi içine yerleştirin ki, ihtiyaç halinde hazır olsun.

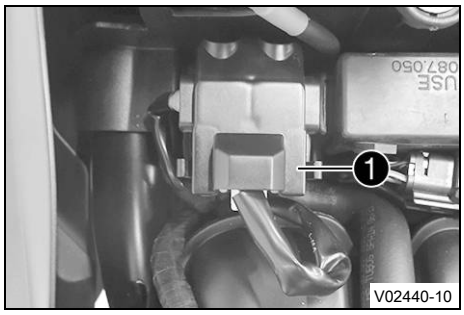

– Koruyucu kapağı ❶ monte edin.

Ek çalışma

– Sürücü koltuğunu monte edin. (📖 S. 90)
– Yolcu koltuğunu monte edin. (📖 S. 89)
– Saati ve tarihi ayarlayın. (📖 S. 58)

16.5 ABS sigortalarının değiştirilmesi

İkaz
Yangın tehlikesi Yanlış sigorta kullanımı nedeniyle elektrik tesisatına fazla yük binebilir.
– Sadece öngörülen amper değerine uygun sigortalar kullanın.
– Sigortaları köprülemeyin ve tamir etmeyin.

Bilgi
ABS için öngörülmüş olan iki sigorta, koltuğun altında bulunur. Bu iki sigorta sayesinde, ABS'nin geri besleme pompası ve hidrolik birimi sigorta ile korunmaktadır. ABS kontrol cihazının sigorta ile korunduğu üçüncü sigorta, sigorta kutusunda bulunur.

Ön çalışma

– Yolcu koltuğunu çıkarın. (S. 89)

– Sürücü koltuğunu çıkarın. (S. 90)

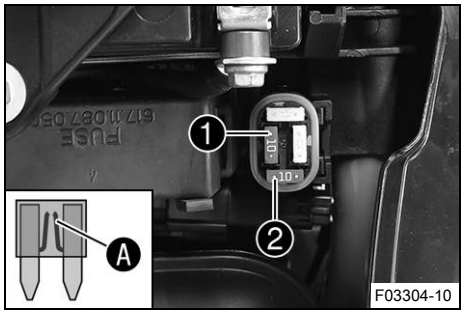

ABS hidrolik ünitesinin sigortasının değiştirilmesi:

– Koruyucu kapağı çıkarın ve sigortayı ❶ çıkarın.

Bilgi
Hasarlı bir sigortanın erime teli kopar Ⓐ.

– Yeterli güce sahip yedek sigortayı yerleştirin.

Sigorta (75011088010) (S. 165)

İpucu
Yeni yedek sigortayı ❷ sigorta kutusu içine yerleştirin ki, ihtiyaç halinde hazır olsun.

– Koruyucu kapağı takın.

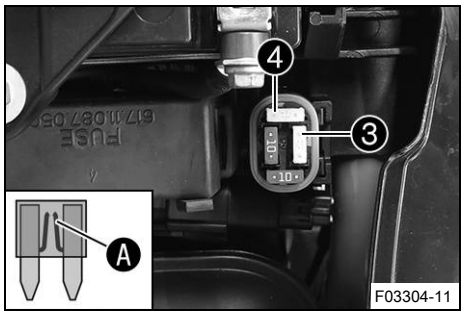

ABS geri besleme pompasının sigortasının değiştirilmesi:

– Koruyucu kapağı çıkarın ve sigortayı ❸ çıkarın.

Bilgi
Hasarlı bir sigortanın erime teli kopar Ⓐ.

– Yeterli güce sahip yedek sigortayı yerleştirin.

Sigorta (75011088025) (S. 165)

İpucu
Yeni yedek sigortayı ❹ sigorta kutusu içine yerleştirin ki, ihtiyaç halinde hazır olsun.

– Koruyucu kapağı takın.

Ek çalışma

– Sürücü koltuğunu monte edin. (S. 90)

– Yolcu koltuğunu monte edin. (S. 89)

16.6 Münferit elektrik tüketicileri sigortalarının değiştirilmesi

İkaz
Yangın tehlikesi Yanlış sigorta kullanımı nedeniyle elektrik tesisatına fazla yük binebilir.
– Sadece öngörülen amper değerine uygun sigortalar kullanın.
– Sigortaları köprülemeyin ve tamir etmeyin.

Bilgi
Münferit elektrik tüketicilerinin sigortalarını içeren sigorta kutusu, koltuğun altında bulunur.

Ön çalışma

– Yolcu koltuğunu çıkarın. (S. 89)

– Sürücü koltuğunu çıkarın. (S. 90)

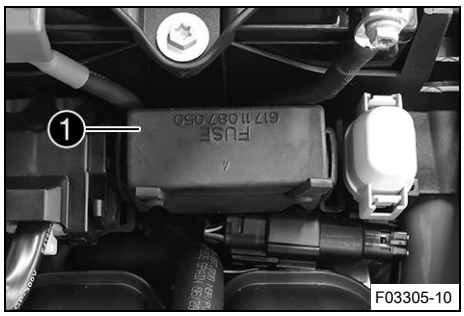

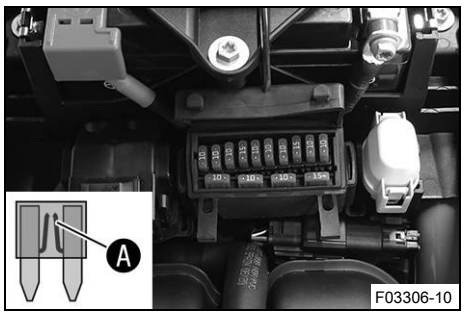

Ana çalışma

– Sigorta kutusu kapağını ❶ açın.

– Bozuk sigortayı çıkarın.

Öngörülen değer

Sigorta **1** - 10 A - Kontak, alarm sistemi (opsiyonel)
Sigorta **2** - 10 A - Kontak, motor kontrol cihazı, elektronik yakıt enjeksiyonu düzeni, yakıt buharı önleme sistemi, Lambda sondası, motor kilidi
Sigorta **3** - 10 A - Yakıt pompası
Sigorta **4** - 15 A - Radyatör fanı
Sigorta **5** - 10 A - Korna, kombi aygıtı, fren ışığı
Sigorta **6** - 10 A - Uzun far, kısa huzmeli far, park lambası, arka lamba, plaka ışığı
Sigorta **7** - 10 A - ACC1
Sigorta **8** - 15 A - ACC2, USB şarj soketi, ilave far, HCU (opsiyonel)
Sigorta **9** - 10 A - ABS kontrol cihazı, diyagnoz fişi, 6 D sensörü, TPMS (fonksiyon opsiyonel)
Sigorta **SPARE** - 10 A - Yedek sigortalar
Sigorta **SPARE** - 15 A - Yedek sigortalar

Bilgi

Hasarlı bir sigortanın erime teli kopar Ⓐ.

– Yeterli güce sahip yedek sigortayı yerleştirin.

Sigorta (75011088010) (📖 S. 165)
Sigorta (75011088015) (📖 S. 165)

İpucu

Yeni yedek sigortayı sigorta kutusu içine yerleştirin ki, ihtiyaç halinde hazır olsun.

– Elektrik tüketicisinin fonksiyonunu kontrol edin.

– Sigorta kutusu kapağını kapatın.

Ek çalışma

– Sürücü koltuğunu monte edin. (📖 S. 90)

– Yolcu koltuğunu monte edin. (📖 S. 89)

16.7 Far ayarının kontrol edilmesi

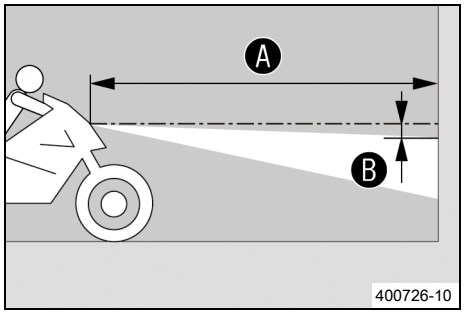

– Aracı yatay bir yüzey üzerinde, açık renkte bir duvarın önünde park edin ve farın orta kısmı hizasında bir işaretleme yapın.
– Bir diğer işaretlemeyi, Ⓑ mesafesi ile ilk işaretin alt kısmına yapın.

  Öngörülen değer

Mesafe Ⓑ	5 cm

– Aracı, Ⓐ mesafesinde, duvarın önünde dik (duvara doksan derece açıda) bir konuma getirin ve kısa huzmeli farı açın.

  Öngörülen değer

Mesafe Ⓐ	5 m

– Şimdi sürücü, gerekirse bagaj ve yolcu ile, motosiklet üzerine oturur.
– Far ayarını kontrol edin.

  Üzerinde sürücü ve olası bagaj ve yolcu olan ve kullanıma hazır bir motosiklette, aydınlık/karanlık sınırı, tam da alt işaretleme üzerinde olmalıdır.

  » Aydınlık/karanlık sınırı, öngörülen değere uymazsa:
    – Farın aydınlatma mesafesini ayarlayın. (S. 141)

16.8 Farın aydınlatma mesafesini ayarlama

Ön çalışma

– Far ayarını kontrol edin. (S. 141)

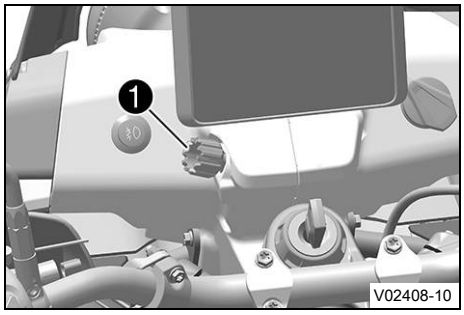

Ana çalışma

– Ayar çarkını ❶ çevirerek, farın aydınlatma mesafesini ayarlayın.

Bilgi

Saat yönünde çevirme, aydınlatma mesafesini azaltır; saatin tersi yönde çevirme, aydınlatma mesafesini artırır.

Bagaj yükü, farın aydınlatma mesafesinin düzeltilmesini gerekli kılabilir.

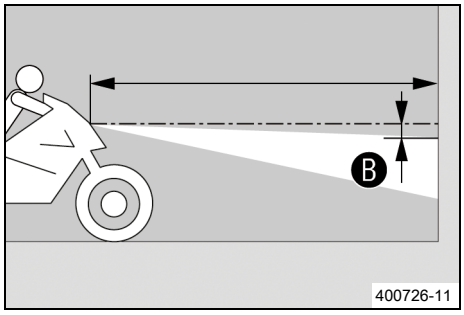

– Farı, işaret çizgisine Ⓑ ayarlayın.

  Öngörülen değer

  Üzerinde sürücü ve olası bagaj ve yolcu olan ve kullanıma hazır bir motosiklette, aydınlık/karanlık sınırı, tam da alt işaretleme Ⓑ üzerinde olmalıdır.

16.9 İlave far ayarının kontrol edilmesi

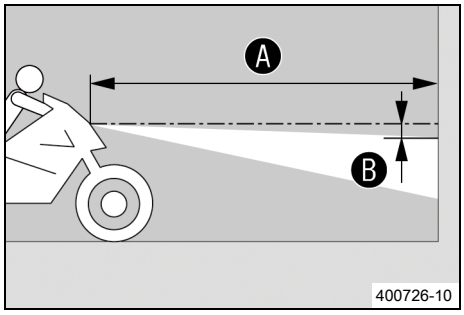

– Aracı yatay bir yüzey üzerinde, açık renkte bir duvarın önünde park edin ve farın orta kısmı hizasında bir işaretleme yapın.
– Bir diğer işaretlemeyi, B mesafesi ile ilk işaretin alt kısmına yapın.

Öngörülen değer

Mesafe B	5 cm

– Aracı, A mesafesinde, duvarın önünde dik (duvara doksan derece açıda) bir konuma getirin ve ilave farları açın.

Öngörülen değer

Mesafe A	5 m

– Şimdi sürücü, gerekirse bagaj ve yolcu ile, motosiklet üzerine oturur.
– Far ayarını kontrol edin.

Üzerinde sürücü ve olası bagaj ve yolcu olan ve kullanıma hazır bir motosiklette, aydınlık/karanlık sınırı, tam da alt işaretleme üzerinde olmalıdır.

» Aydınlık/karanlık sınırı, öngörülen değere uymazsa:
– İlave far aydınlatma mesafesini ayarlayın. (S. 142)

16.10 İlave far aydınlatma mesafesinin ayarlanması

Ön çalışma

– İlave far ayarını kontrol edin. (S. 142)

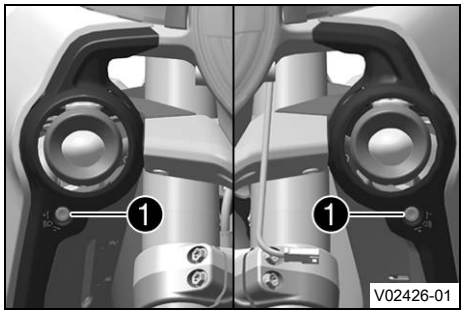

Ana çalışma

– Ayar vidaları 1 ile, farın aydınlatma mesafesini ayarlayın.

Bilgi

Saat yönünde çevirme, aydınlatma mesafesini arttırır; saatin tersi yönde çevirme, aydınlatma mesafesini azaltır. Bagaj yükü, ilave farların aydınlatma mesafesinin düzeltilmesini gerekli kılabilir.

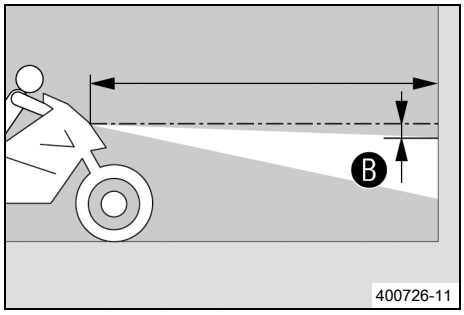

– Farı, işaret çizgisine B ayarlayın.

Öngörülen değer

Ülkeye özel talimatlara uyun.
Üzerinde sürücü ve olası bagaj ve yolcu olan ve kullanıma hazır bir motosiklette, aydınlık/karanlık sınırı, tam da alt işaretleme B üzerinde olmalıdır.

✓ İlave farların aydınlatma mesafesini her iki tarafta eşit ayarlayın.

16.11 Diyagnoz fişi

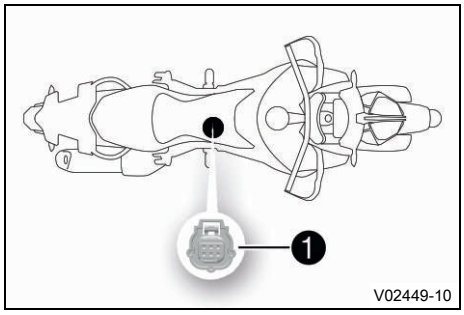

Diyagnoz fişi ❶ akü kapağının altında bulunur.

16.12 ACC1 ve ACC2 ön tarafta

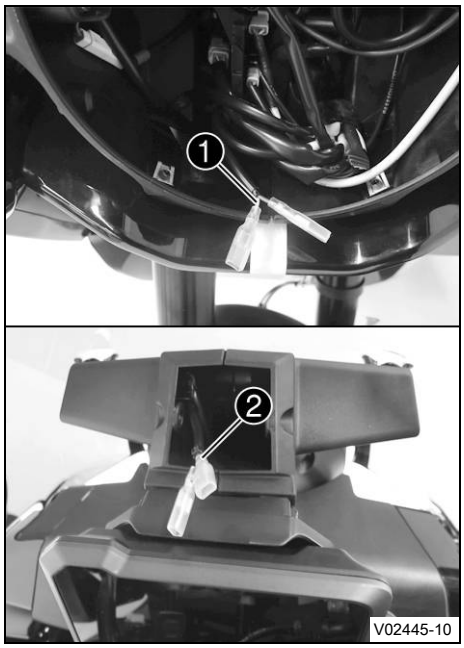

Montaj yeri

– Gerilim beslemesi ACC1 ❶ ön, farın arkasında bulunmaktadır.
Gerilim beslemesi ACC2 ❷ ön, maske taşıyıcısı kapağının arkasında bulunmaktadır.

Bilgi

Gerilim beslemeleri bir sigorta ile korunmaktadır, bu sigorta aynı zamanda başka elektrikli tüketicileri de korur.

O nedenle azami daimi yük kapasitesi, sigortanın değerinden çok daha düşüktür.

Kesinlikle daha güçlü bir sigorta kullanmayın.

Gerilim beslemesi ACC1 sürekli artı konumundadır, bağlı elektrikli tüketiciler ateşlemeden bağımsız olarak sürekli elektrikle beslenir.

Gerilim beslemesi ACC2 artı kontağına bağlanmıştır, bağlı elektrikli tüketiciler sadece ateşleme açık olduğunda elektrikle beslenir.

16.13 ACC1 ve ACC2 arka

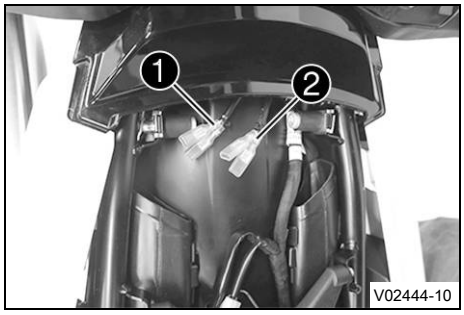

Montaj yeri

– ACC1 ❶ ve ACC2 ❷ arka gerilim beslemeleri, koltuğun altında bulunur.

Bilgi

Üzerinde yazı olan kablo izolasyonundan, hangi gerilim beslemesinin söz konusu olduğu görülebilir.

Bilgi

Gerilim beslemeleri bir sigorta ile korunmaktadır, bu sigorta aynı zamanda başka elektrikli tüketicileri de korur.

O nedenle azami daimi yük kapasitesi, sigortanın değerinden çok daha düşüktür.

Kesinlikle daha güçlü bir sigorta kullanmayın.

Gerilim beslemesi ACC1 sürekli artı konumundadır, bağlı elektrikli tüketiciler ateşlemeden bağımsız olarak sürekli elektrikle beslenir.

Gerilim beslemesi ACC2 artı kontağına bağlanmıştır, bağlı elektrikli tüketiciler sadece ateşleme açık olduğunda elektrikle beslenir.

17.1 Soğutma sistemi

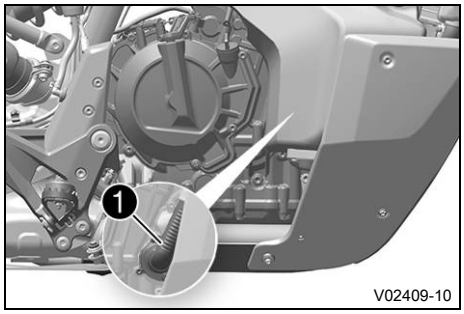

Motordaki su pompası ❶ sayesinde, soğutma sıvısı zorunlu bir devir daime tabidir.
Isınma sonucu soğutma sisteminde oluşan basınç, radyatör kapağındaki ❷ bir supap sayesinde kontrol edilir ve ayarlanır. Isınma sonucu genleşmeden dolayı, soğutma sıvısının fazla kısmı, ilgili sıvı kabına ❸ iletilir. Sıcaklık düştüğünde, bu sıvının bu payı tekrar soğutma sistemi içine geri emilir. Bu sebepten dolayı, işlev bozuklukları söz konusu olmaksızın, bildirilen soğutma sıvısı sıcaklığına izin verilir.

115 °C

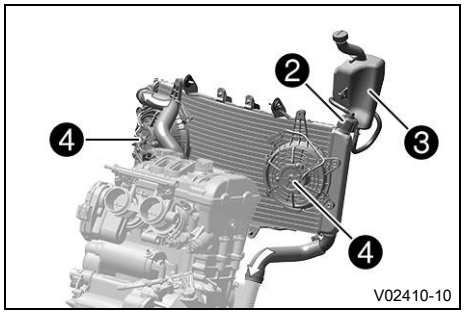

Soğutma işlemi, sürüş sırasındaki rüzgar ve yüksek sıcaklıkta devreye sokulan iki radyatör fanı ❹ sayesinde gerçekleştirilir. Hız ne kadar düşük olursa, soğutma etkisi o oranda düşük olur. Aynı zamanda, kirlenmiş soğutma kanatçıkları da soğutma etkisini azaltırlar.

17.2 Sıvı kabındaki soğutma sıvı seviyesinin kontrol edilmesi

İkaz

Haşlanma tehlikesi Soğutma sıvısı, motosikletin işletilmesi sırasında ısınır ve basınç altındadır.

- Motor veya soğutma sistemi çalışma sıcaklığındayken radyatörü, radyatör hortumlarını ve soğutma sisteminin diğer parçalarını açmayın.
- Radyatörü, radyatör hortumlarını veya soğutma sisteminin diğer parçalarını açmadan önce soğutma sisteminin ve motorun soğumasını bekleyin.
- Haşlanma durumunda, ilgili yeri derhal ılık su altına tutun.

İkaz

Zehirlenme tehlikesi Soğutma sıvısı sağlığa zararlıdır.

- Soğutma sıvısını, çocukların ulaşamayacağı yerlerde muhafaza edin.
- Soğutma sıvısının cilde, gözlere veya giysilere temas etmesini önleyin.
- Soğutma sıvısı yutmanız halinde derhal bir hekime başvurun.
- Cildinize temas etmesi halinde temas eden yeri derhal bol su ile durulayın.
- Soğutma sıvısının gözlerinize temas etmesi halinde gözlerinizi bol su ile durulayın ve derhal bir hekime başvurun.
- Soğutma sıvısının giysinize temas etmesi halinde giysilerinizi değiştirin.

Şart
Motor soğuk.
Radyatör tamamen doludur.

- Motosikleti yatay bir yüzey üzerinde park edin.

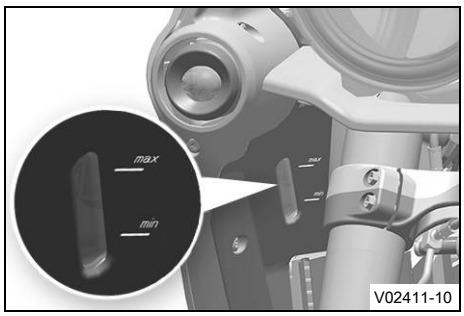

– Sıvı kabındaki soğutma sıvı seviyesini kontrol edin.

Soğutma sıvı seviyesi, **MIN** ile **MAX** arasında olmalıdır.

» Sıvı kabında soğutma sıvısı mevcut değilse:
  – Soğutma sistemini sızdırmazlık yönünden kontrol edin.

Bilgi
Motosikleti çalıştırmayın!

  – Soğutma sistemini doldurun/havalandırın.

» Sıvı kabındaki soğutma sıvı seviyesi, öngörülen değere uymuyor ve sıvı kabı tamamen boş değilse:
  – Sıvı kabındaki soğutma sıvı seviyesini düzeltin. (S. 146)

17.3 Sıvı kabındaki soğutma sıvı seviyesinin düzeltilmesi

İkaz
Haşlanma tehlikesi Soğutma sıvısı, motosikletin işletilmesi sırasında ısınır ve basınç altındadır.
– Motor veya soğutma sistemi çalışma sıcaklığındayken radyatörü, radyatör hortumlarını ve soğutma sisteminin diğer parçalarını açmayın.
– Radyatörü, radyatör hortumlarını veya soğutma sisteminin diğer parçalarını açmadan önce soğutma sisteminin ve motorun soğumasını bekleyin.
– Haşlanma durumunda, ilgili yeri derhal ılık su altına tutun.

İkaz
Zehirlenme tehlikesi Soğutma sıvısı sağlığa zararlıdır.
– Soğutma sıvısını, çocukların ulaşamayacağı yerlerde muhafaza edin.
– Soğutma sıvısının cilde, gözlere veya giysilere temas etmesini önleyin.
– Soğutma sıvısı yutmanız halinde derhal bir hekime başvurun.
– Cildinize temas etmesi halinde temas eden yeri derhal bol su ile durulayın.
– Soğutma sıvısının gözlerinize temas etmesi halinde gözlerinizi bol su ile durulayın ve derhal bir hekime başvurun.
– Soğutma sıvısının giysinize temas etmesi halinde giysilerinizi değiştirin.

Şart
Motor soğuk.
Radyatör tamamen doludur.

Ön çalışma
– Sıvı kabındaki soğutma sıvı seviyesini kontrol edin. (S. 145)

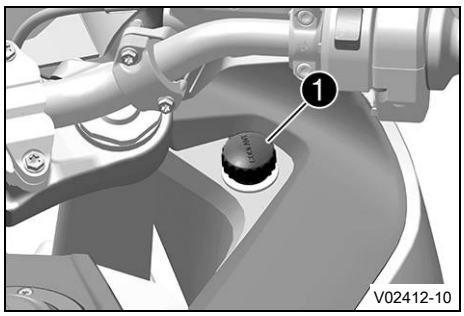

Ana çalışma

– Sıvı kabının kapağını ❶ çıkarın.

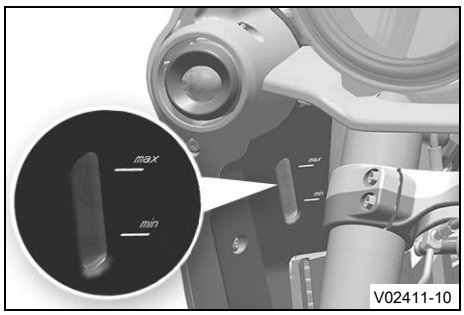

– Soğutma sıvı seviyesi, verilen değere uyana kadar soğutma sıvısı doldurun.

Öngörülen değer

Soğutma sıvı seviyesi, **MIN** ile **MAX** arasında olmalıdır.

Soğutma sıvısı (📖 S. 177)

– Sıvı kabının kapağını ❶ yerine takın.

Öngörülen değer

Sıvı kabı kapağı	-	1,1 Nm

18.1 Motosiklet çekiş kontrol düzeni (Viraj MTC)



V02213-01

Motosiklet çekiş kontrolü (MTC), arka tekerlekte çekiş kaybı olduğunda motor torkunu düşürür. Sürüş moduna bağlı olarak aktif olan sürüş kontrolünde farklı seviyede patinaja izin verilir.

Bilgi
Motosiklet çekiş kontrolü devre dışı olduğunda, arka tekerlek, yüksek hızlanmalarda veya düşük tutuşlu zemin yüzeylerinde patinaj yapabilir - düşme tehlikesi.
Kontak açıldıktan sonra, motosiklet çekiş kontrolü tekrar etkindir.

Kombi aygıtta alt menü **MTC** üzerinden motosiklet çekiş kontrolü açılabilir veya kapatılabilir.

Bilgi
Motosiklet çekiş kontrolü ayar işlemi yaparken, TC kontrol lambası yanıp söner.
Motosiklet çekiş kontrolü devre dışı olduğunda, TC kontrol lambası yanar.

18.2 Kayma ayarlaması (opsiyonel)

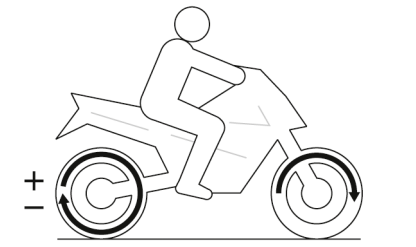

402790-01

Kayma ayarlaması, motosiklet çekiş kontrolünün bir fonksiyonudur.
Kayma ayarlaması, motosiklet çekiş kontrolünü, dokuz kademede istenilen karakteristiğe ayarlamayı sağlamaktadır.
Kademe 1 arka tekerlekte en yüksek kaymayı, kademe 9 en düşük kaymayı sağlar.
Kayma ayarlaması, sürüş sırasında kapalı menü durumunda, **UP** veya **DOWN** düğmesiyle ayarlanabilir.

Bilgi
Kayma ayarlaması sadece **Explorer** sürüş modunda (opsiyonel) mevcuttur.

18.3 Throttle (opsiyonel)



V02216-01

Olası durumlar

- Street – Dengelenmiş tepki verme.
- Rally – Oldukça direkt tepki verme
- Offroad – Çok direkt tepki verme.

Kombi aygıtta alt menü **Throttle** üzerinden gaz almanın karakteristiği ayarlanabilir.
Throttle, sürüş sırasında, gaz kolu kapalı durumdayken de ayarlanabilir.

Bilgi
Throttle sadece **Explorer** sürüş modunda (opsiyonel) mevcuttur.

19.1 Motor yağ seviyesinin kontrol edilmesi

Bilgi
Motor yağ seviyesi, işletim sıcaklığındaki motor durumunda kontrol edilmelidir.

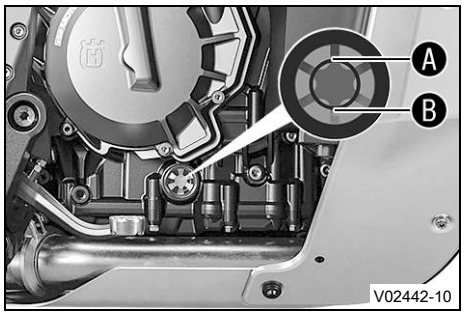

– Motosikleti yatay bir yüzey üzerinde dik konuma getirin.
– Motor yağ seviyesini kontrol edin.

Bilgi
Motoru stop ettirdikten sonra, bir dakika bekleyin ve ardından kontrol edin.

Motor yağı, gözetleme camının Ⓐ işareti ve Ⓑ işareti arasında olmalıdır.

» Motor yağ seviyesi işaretlemenin Ⓑ altında bulunduğunda:
– Motor yağı ilave edin. (📖 S. 151)

» Motor yağ seviyesi işaretlemenin Ⓐ üstünde bulunduğunda:
– Motor yağ seviyesini düzeltin.

19.2 Motor yağının ve yağ filtresinin değiştirilmesi, yağ süzgeçlerinin temizlenmesi

İkaz
Haşlanma tehlikesi Motor yağı ve şanzıman yağı, motosikletin işletilmesi sırasında ısınır.
– Uygun koruyucu elbise ve koruyucu eldiven kullanın.
– Haşlanma durumunda, ilgili yeri derhal ılık su altına tutun.

Uyarı
Çevrenin tehlikeye atılması Sorunlu maddeler, çevreye zarar verirler.
– Yağları, gres yağlarını, filtreleri, yakıtları, temizlik maddelerini, fren sıvısını vs. usulüne uygun şekilde ve geçerli yönetmeliklere göre bertaraf edin.

Bilgi
Motor yağını, motor sıcakken boşaltın.

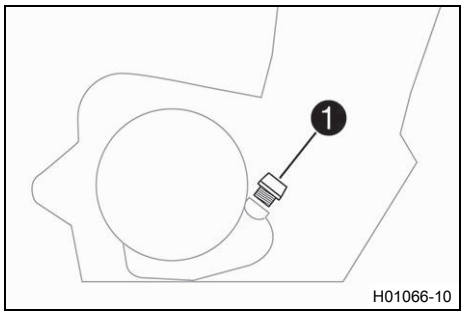

Ön çalışma
– Motor korumasını sökün. (📖 S. 111)

Ana çalışma
– Motosikleti, yatay bir yüzeyde yan ayaklık üzerine park edin.
– Motorun altına uygun bir hazne yerleştirin.
– Yağ doldurma vidasını ❶ O-halkası ile birlikte çıkarın.

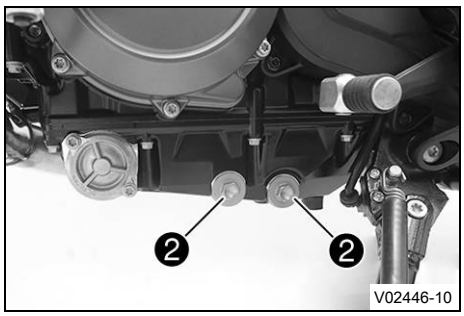

– Mıknatıslı yağ tahliye vidalarını ❷, O-halkalarını ve yağ süzgeçlerini çıkarın.

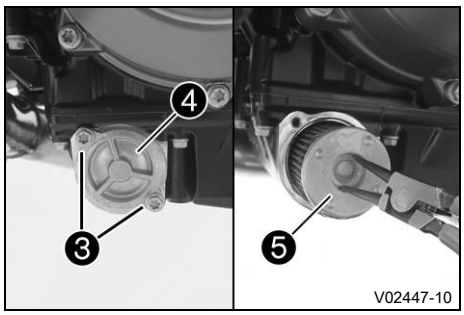

– Vidaları ❸ çıkarın. Yağ filtresi kapağını ❹ O-halkası ile birlikte çıkarın.
– Yağ filtresini ❺ yağ filtresi gövdesinden çekerek çıkarın.

Halka segmanı pensi (51012011000)

– Motor yağının tamamen akarak boşalmasını bekleyin.
– Parçaları ve conta yüzeylerini esaslıca temizleyin.

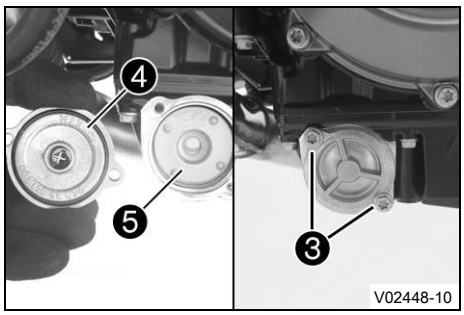

– Yeni yağ filtresini ❺ yerleştirin.

Bilgi
Yağ filtresini sadece elle yerleştirin.

– Yağ filtresi kapağının yeni O-halkasını yağlayın. Yağ filtresi kapağını ❹ konumlandırın.
– Vidaları ❸ monte edin ve sıkın.

Öngörülen değer

Yağ filtresi kapağı vidası	M5	6 Nm

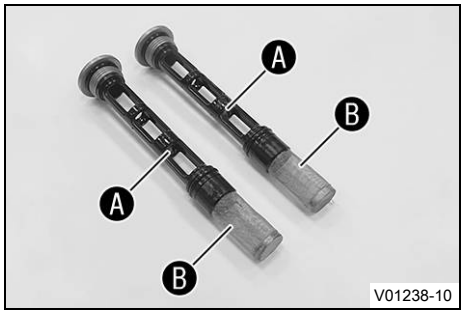

– Yağ tahliye vidalarının mıknatıslarını Ⓐ ve yağ süzgeçlerini Ⓑ esaslıca temizleyin.

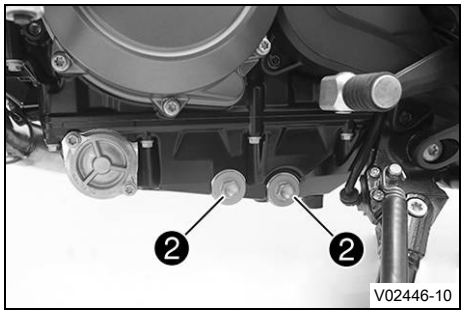

– Yağ tahliye vidalarını ❷ mıknatıslar ve yeni sızdırmazlık halkalarıyla birlikte monte edin ve sıkın.

Öngörülen değer

Yağ süzgeci kapak vidası	M20x1,5	20 Nm

– Motor yağını debriyaj kapağından doldurun.

Motor yağı	2,8 l	Motor yağı (SAE 10W/50) (📖 S. 176)

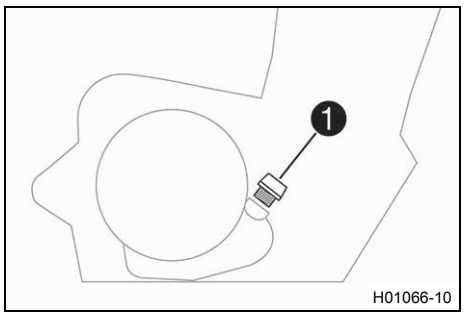

– Yağ doldurma vidasını ❶ O-halkası ile birlikte monte edin ve sıkın.

Tehlike
Zehirlenme tehlikesi Egzoz gazları zehirlidir ve bayılmalara ve ölüme yol açabilirler.
– Motoru çalıştırırken daima yeterli havalandırma mevcut olmasını sağlayın.
– Motoru kapalı bir mekânda çalıştıracaksanız veya bir süre çalışır halde bırakacaksınız, uygun bir emme tertibatı kullanın.

– Motoru çalıştırın ve sızdırmazlık açısından kontrol edin.

Ek çalışma
– Motor yağ seviyesini kontrol edin. (📖 S. 149)
– Motor korumasını monte edin. (📖 S. 113)

19.3 Motor yağı ilave edilmesi

Bilgi
Çok az motor yağı bulunması veya düşük kalitedeki yağ, motorun erken aşınmasına yol açar.

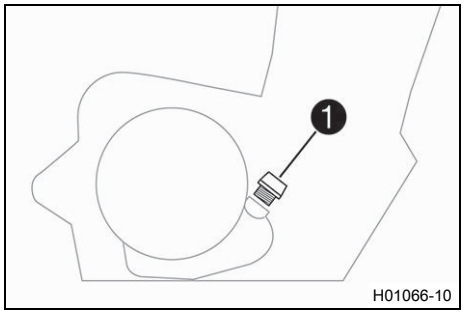

Ana çalışma
– Yağ doldurma vidasını ❶ O-halkası ile birlikte çıkarın.
– Motor yağını, gözetleme camının ortasına kadar doldurun.

Motor yağı (SAE 10W/50) (📖 S. 176)

Bilgi
Motor yağının optimum performansı açısından, farklı motor yağlarının karıştırılmaması tavsiye edilir. Husqvarna Motorcycles, gerekirse bir motor yağı değişimi yapılmasını tavsiye eder.

– Yağ doldurma vidasını ❶ O-halkası ile birlikte monte edin ve sıkın.

Tehlike
Zehirlenme tehlikesi Egzoz gazları zehirlidir ve bayılmalara ve ölüme yol açabilirler.
– Motoru çalıştırırken daima yeterli havalandırma mevcut olmasını sağlayın.
– Motoru kapalı bir mekânda çalıştıracaksanız veya bir süre çalışır halde bırakacaksınız, uygun bir emme tertibatı kullanın.

– Motoru çalıştırın ve sızdırmazlık açısından kontrol edin.

Ek çalışma
– Motor yağ seviyesini kontrol edin. (📖 S. 149)

19.4 Debriyaj kolundaki boşluğu kontrol etme

Uyarı

Debriyaj hasarı Debriyaj kolunda boşluk mevcut değilse, debriyaj kaçırmaya başlar.

– Motosikleti her çalıştırmadan önce, debriyaj kolu boşluğunu kontrol edin.
– Gerekirse debriyaj kolu boşluğunu, öngörülen değere ayarlayın.

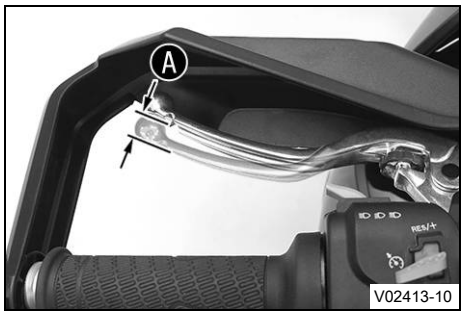

– Debriyaj kolunun kolay hareket ettirilebilir olup olmadığını kontrol edin.
– Gidonu ileriye bakacak şekilde düz konuma getirin.
– Debriyaj kolunu, fark edilen dirence kadar çekin ve boşluğu Ⓐ tespit edin.

Debriyaj kolunda boşluk Ⓐ	5 mm

» Debriyaj kolundaki boşluk, öngörülen değere uymazsa:
  – Debriyaj kolundaki boşluğu ayarlayın. 🔧 (📖 S. 152)
– Gidonu, tüm direksiyon aralığı boyunca sağa ve sola hareket ettirin.

Debriyaj kolundaki boşluk değişmemelidir.

» Debriyaj kolundaki boşluk değiştiğinde:
  – Bowden debriyaj kablosunun döşenme şeklini kontrol edin.

19.5 Debriyaj kolundaki boşluğun ayarlanması 🔧

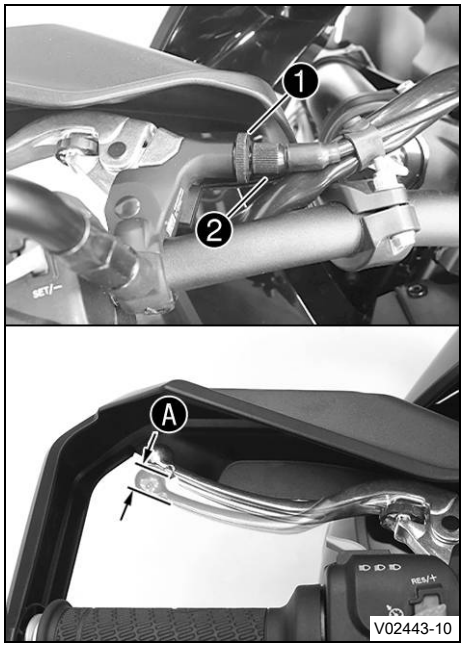

– Gidonu ileriye bakacak şekilde düz konuma getirin.
– Kontra somunu ❶ çözün.
– Boşluğu Ⓐ, ayar vidası ❷ ile ayarlayın.
  Öngörülen değer

Debriyaj kolunda boşluk Ⓐ	5 mm

– Kontra somunu ❶ sıkın.

20.1 Motosikletin temizlenmesi

Uyarı

Malzeme hasarı Yüksek basınçlı temizleyicinin yanlış kullanılması halinde parçalar hasar görebilir veya tahrip olabilir.

Yüksek basınç nedeniyle elektrikli parçalara, fişlere, bowden kablolarına, yataklara vs. su girebilir.

Yüksek basınç, arızalara yol açar ve parçaları tahrip eder.

– Su huzmesini doğrudan elektrikli parçalara, fişlere, bowden kablolarına veya yataklara tutmayın.
– Yüksek basınçlı temizleyicinin nozulu ile parça arasında asgari bir mesafe bırakın.

Asgari mesafe	60 cm

Uyarı

Çevrenin tehlikeye atılması Sorunlu maddeler, çevreye zarar verirler.

– Yağları, gres yağlarını, filtreleri, yakıtları, temizlik maddelerini, fren sıvısını vs. usulüne uygun şekilde ve geçerli yönetmeliklere göre bertaraf edin.

Bilgi

Motosikleti düzenli olarak temizleyin; bu sayede, aracın değeri ve iyi görünümü uzun süre korunur.
Temizlik işlemi sırasında motosikletin doğrudan güneş ışınlarına maruz kalmasını önleyin.

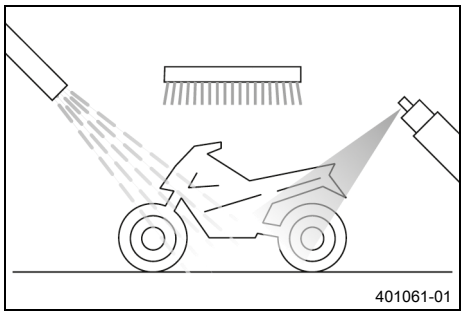

– Su girişini önlemek için, egzoz tertibatını kapatın.
– Kaba kirleri önceden yumuşak bir su jeti ile temizleyin.
– Aşırı kirlenmiş yerlere piyasadan temin edilebilen bir motosiklet temizleyici tatbik edin ve ek olarak bir fırça ile sürün.

Motosiklet temizleyici (📖 S. 178)

Bilgi

Piyasadan temin edilebilen bir motosiklet temizleyicinin ilave edildiği sıcak su ve yumuşak bir sünger kullanın.
Motosiklet temizleyiciyi hiçbir zaman kuru araç üzerine tatbik etmeyin; daima önce su ile yıkayın.
Araç, yola serpilen tuz içinde sürüldü ise, soğuk su ile temizlenmelidir. Sıcak su, tuzun etkisini güçlendirir.

– Motosiklet, esaslıca yumuşak bir su jeti ile yıkandıktan sonra, iyice kurumaya bırakılmalıdır.
– Egzoz tertibatının kapağını çıkarın.

İkaz

Kaza tehlikesi Islaklık ve kir, fren tertibatını olumsuz etkiler.

– Fren balatalarını ve fren disklerini kurutmak ve kirden arındırmak için birkaç kere dikkatlice fren yapın.

– Temizlik işleminden sonra, motor, işletme sıcaklığına ulaşana kadar aracı çok kısa bir mesafe boyunca sürün.

Bilgi

Isı sayesinde, motorun ve fren tertibatının erişilmeyen kısımlarındaki su da buharlaşır.

– Motosiklet soğuduktan sonra, tüm kayma ve yatak yerlerini yağlayın.
– Zinciri temizleyin. (📖 S. 91)
– Çıplak metal parçalarına (fren diskleri ve egzoz tertibatı hariç) pas önleyici madde tatbik edin.

Boyalar, metaller ve lastikler için koruyucu maddeler (📖 S. 178)

– Boyanmış parçalara, yumuşak bir vernik koruyucu madde uygulayın.

Boyalar, plastik ve krom için parlak sprey (📖 S. 178)

Bilgi
Teslim durumunda, mat plastik parçaları parlatmayın, çünkü bu şekilde malzeme kalitesi yüksek oranda olumsuz etkilenir.

– Plastik parçalara ve toz boya kaplı parçalara yumuşak bir temizlik ve koruma maddesi tatbik edin.

Parlak ve mat boyalar için, metal ve plastik yüzeyler için özel temizleyici (📖 S. 178)

– Kontak ve gidon kilidini, yakıt deposu kapağı kilidini ve koltuk kilidini yağlayın.

Üniversal yağ spreyi (📖 S. 178)

20.2 Kışın işletme için kontrol ve bakım işlemleri

Bilgi
Motosiklet kışın da kullanılacaksa, caddelere eritici tuz atıldığı hesaba katılmalıdır. Bundan dolayı, aşındırıcı etkisi olan eritici tuza karşı önlemler alınmalıdır.
Kar eritici tuz serpilmiş yollar üzerinde aracı sürdükten sonra, soğuk su ile temizleyin ve iyice kurutun. Sıcak su, tuzun etkisini güçlendirir.

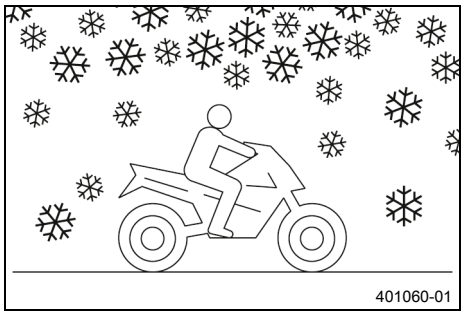

– Motosikleti temizleyin. (📖 S. 153)
– Fren tertibatını temizleyin.

Bilgi
Kar eritici tuz serpilmiş yollar üzerindeki **HER** sürüş sonunda, fren kaliperlerini ve fren balatalarını, soğumuş ve monte edilmiş durumda, soğuk su ile temizleyin ve iyice kurutun.
Kar eritici tuz serpilmiş yollar üzerinde motosikleti sürdükten sonra, motosikleti soğuk su ile temizleyin ve iyice kurutun.

– Motora, salıncağa ve diğer tüm çıplak veya galvanizli parçalara (fren diskleri hariç), balmumu bazlı bir pas önleyici madde uygulayın.

Bilgi
Fren disklerine pas önleyici madde temas etmemelidir; aksi takdirde fren etkisi azaltılır.

– Zinciri temizleyin. (📖 S. 91)

21.1 Muhafaza etme

Bilgi

Motosikleti uzun bir süre trafiğe çıkarmamayı düşünüyorsanız, aşağıdaki önlemleri almalı veya alınmasını sağlamalısınız.

Motosikleti trafikten çekmeden önce, tüm parçaların işlevini ve aşınma durumunu kontrol edin. Servis işlemleri, onarımlar veya yapısal değişiklikler gerektiğinde, bu işlemler, trafikten çekme sırasında (tamirhaneler için daha düşük kapasite kullanım oranı) yapılmalıdır. Böylece, sezon başlangıcında, tamirhanelerde uzun bekleme süreleri önlenmiş olur.

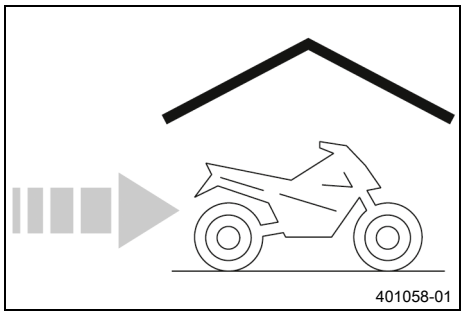

– Motosikletin, trafikten geçici süre için çekilmesinden önceki son yakıt ikmali sırasında, yakıt katkı maddesi ekleyin.

Yakıt katkı maddesi (📖 S. 178)

– Yakıt ikmali yapın. (📖 S. 76)

İpucu

Yakıt deposunu talimata uygun şekilde komple doldurun, bu sırada mümkün olduğunca düşük etanol oranlı yakıt kullanın.

– Motosikleti temizleyin. (📖 S. 153)
– Motor yağını ve yağ filtresini değiştirin, yağ süzgeçlerini temizleyin. 🔧 (📖 S. 149)
– Soğutma sıvısı seviyesini ve antifrizi kontol edin. 🔧
– Lastik basıncını kontrol edin. (📖 S. 131)
– 12 V aküyü sökün. 🔧 (📖 S. 133)

Öngörülen değer

Doğrudan güneş ışınları olmaksızın 12 V akünün muhafaza edilme sıcaklığı	0 … 35 °C

– 12 V aküyü şarj edin. 🔧 (📖 S. 136)
– Aracı, büyük sıcaklık dalgalanmalarına maruz kalmayan bir yerde muhafaza etmek üzere park edin.

(Expedition)

– Aracı orta ayaklıkla kaldırın. (📖 S. 88)

– Motosikleti, hava geçiren bir branda veya örtü ile örtün.

Bilgi

Hava geçirmez malzemeler kullanılmamalıdır, çünkü aksi takdirde nem dışarı çıkamaz ve paslanma oluşur.

Trafikten çekilmiş bir motosikletin motorunu kısa süreli olarak çalıştırmak hiç de iyi değildir. Motor bu sırada yeterince ısınmadığı için, yanma işlemi sırasında oluşan su buharı yoğuşur ve supapların ve egzoz sisteminin paslanmasına yol açar.

21.2 Araç garajda tutulduktan sonra çalıştırma

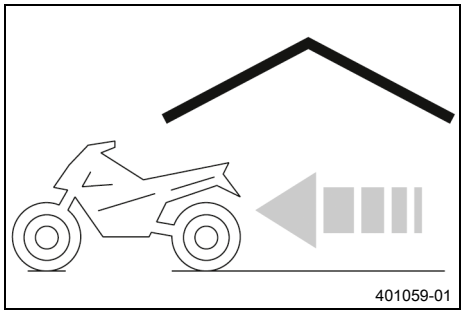

– Motosikleti kaldırma tertibatından ön kısımdan alın. (📖 S. 88)
– Motosikleti kaldırma tertibatından arka kısımdan alın. (📖 S. 87)
– 12 V aküyü monte edin. 🔧 (📖 S. 134)
– Saati ve tarihi ayarlayın.
– Her çalıştırma işleminden önce, kontrol ve bakım işlemleri yapılmalıdır. (📖 S. 68)
– Bir deneme sürüşü gerçekleştirin.

◆

Hata	Olası nedeni	Önlem
Motor, start düğmesine basıldığında, marşı basmıyor	Kumanda hatası	– Çalıştırma işlemine ilişkin işlem adımlarını gerçekleştirin. (📖 S. 68)
	12-V akünün deşarj edilmesi	– 12 V aküyü şarj edin. 🔧 (📖 S. 136) – Sükunet akımını kontrol edin. 🔧
	Sigorta **1**, **2** veya **3** erimiş	– Münferit elektrik tüketicileri sigortalarını değiştirin. (📖 S. 139)
	Ana sigorta erimiş	– Ana sigortayı değiştirin. (📖 S. 137)
	Kombi anahtar kablosu hasarlı	– Kombi anahtar kablosunu hasarlara karşı kontrol edin.
	Marş motorunda şase bağlantısı mevcut değil	– Şasi bağlantısını kontrol edin.
Motorun marşı sadece, debriyaj kolu çekili iken, basıyor	Motor bir vitese takılı	– Şanzımanı rölanti konumuna **N** alın.
	Motor bir vitese takılmış ve yan ayaklık açıktır	– Şanzımanı rölanti konumuna **N** alın.
Motorun marşı basıyor, fakat motor çalışmıyor	Kumanda hatası	– Çalıştırma işlemine ilişkin işlem adımlarını gerçekleştirin. (📖 S. 68)
	Yakıt çok az	– Yakıt ikmali yapın. (📖 S. 76)
	Sigorta **3** erimiş	– Münferit elektrik tüketicileri sigortalarını değiştirin. (📖 S. 139)
	Hızlı bağlantı elemanı kaplini birbirine takılı değil	– Hızlı bağlantı elemanı kaplini birbirine takılmalıdır.
	Yakıt deposu bağlantısının yakıt muslukları kapalı	– Yakıt deposu bağlantısının yakıt musluklarını açın.
	Elektronik yakıt enjeksiyonu düzeninde hatalı fonksiyon	– Hata kayıt belleğini Husqvarna Motorcycles diyagnoz aracı ile okuyun. 🔧
	Başlatma sürecinde gaz kolu kullanılıyor	– Çalıştırma sırasında gaz **VERMEYİN**. – Çalıştırma işlemine ilişkin işlem adımlarını gerçekleştirin. (📖 S. 68)
Motor çok az güce sahip	Hava filtresi aşırı kirlenmiş	– Hava filtresini sökün. 🔧 – Hava filtresini monte edin. 🔧
	Yakıt süzgeci aşırı kirlenmiş	– Yakıt süzgecini değiştirin.
	Yakıt filtresi aşırı kirlenmiş	– Yakıt basıncını kontrol edin. 🔧
	Elektronik yakıt enjeksiyonu düzeninde hatalı fonksiyon	– Hata kayıt belleğini Husqvarna Motorcycles diyagnoz aracı ile okuyun. 🔧
Motor aşırı ısınıyor	Soğutma sisteminde çok az soğutma sıvısı	– Soğutma sistemini sızdırmazlık yönünden kontrol edin. 🔧 – Sıvı kabındaki soğutma sıvı seviyesini kontrol edin. (📖 S. 145)
	Radyatör kanatçıkları aşırı kirlenmiş	– Radyatör kanatçıklarını temizleyin.
	Soğutma sisteminde köpük oluşması	– Soğutma sıvısını boşaltın. 🔧 – Soğutma sistemini doldurun/havalandırın. 🔧
	Bükülmüş veya hasarlı soğutma hortumu	– Radyatör hortumunu değiştirin. 🔧
	Termostat arızalı	– Termostatı kontrol edin. 🔧

Hata	Olası nedeni	Önlem
Motor aşırı ısınıyor	Sigorta **4** erimiş	– Münferit elektrik tüketicileri sigortalarını değiştirin. (📖 S. 139)
	Radyatör fanı sisteminde arıza	– Radyatör fan sistemini kontrol edin. 🔧
Hatalı işlev kontrol lambası yanıyor veya yanıp sönüyor	Elektronik yakıt enjeksiyonu düzeninde hatalı fonksiyon	– Hata kayıt belleğini Husqvarna Motorcycles diyagnoz aracı ile okuyun. 🔧
N rölanti kontrol lambası, şanzıman rölanti konumunda olduğunda yanmaz	Vites algılama sensörü programlanmamış	– Hata kayıt belleğini Husqvarna Motorcycles diyagnoz aracı ile okuyun. 🔧
Motor, sürüş sırasında stop ediyor	Yakıt çok az	– Yakıt ikmali yapın. (📖 S. 76)
	Sigorta **1**, **2** veya **3** erimiş	– Münferit elektrik tüketicileri sigortalarını değiştirin. (📖 S. 139)
ABS ikaz lambası yanıyor	ABS sigortası erimiş	– ABS sigortalarını değiştirin. (📖 S. 138)
	Ön ve arka tekerlek arasındaki devir sayısı arasında aşırı sapma	– Aracı durdurun, kontağı kapatın, motoru yeniden çalıştırın.
	Tekerlek devir sayısı sensörü tekerleği bükülmüş veya hasarlı	– Tekerlek devir sayısı sensörü tekerleğinde hasar olup olmadığını kontrol edin. 🔧
	Tekerlek devir sayısı sensörü hasarlı	– Tekerlek devir sayısı sensöründe hasar olup olmadığını kontrol edin. 🔧
	ABS'de hatalı işlev	– ABS hata kayıt belleğini, Husqvarna Motorcycles diyagnoz aracı ile okuyun. 🔧
Yüksek yağ sarfiyatı	Motor havalandırmasının hortumu bükülmüş	– Havalandırma hortumunun bükümlerini gidererek yerleştirin, gerekirse değiştirin.
	Motor yağı seviyesi aşırı yüksek	– Motor yağ seviyesini kontrol edin. (📖 S. 149)
	Aşırı ince motor yağı (viskozite)	– Motor yağını ve yağ filtresini değiştirin, yağ süzgeçlerini temizleyin. 🔧 (📖 S. 149)
Far, park lambası, arka lamba ve plaka ışığı çalışmıyor	Sigorta **6** erimiş	– Münferit elektrik tüketicileri sigortalarını değiştirin. (📖 S. 139)
Kombi aygıtı, fren lambası ve klakson çalışmıyor	Sigorta **5** erimiş	– Münferit elektrik tüketicileri sigortalarını değiştirin. (📖 S. 139)
Saat, artık gösterilmiyor veya doğru gösterilmiyor	Sigorta **1** erimiş	– Münferit elektrik tüketicileri sigortalarını değiştirin. (📖 S. 139)
12 V akünün deşarj edilmesi	Araç park edildiğinde, kontak kapatılmamış	– 12 V aküyü şarj edin. 🔧 (📖 S. 136)
	12-V akü, şarj dinamosu tarafından şarj edilmiyor	– Şarj gerilimini kontrol edin. 🔧
Kombi aygıtı, göstergede hiçbir şey göstermiyor	Sigorta **1**, **2** veya **5** erimiş	– Münferit elektrik tüketicileri sigortalarını değiştirin. (📖 S. 139) – Saati ve tarihi ayarlayın.

23.1 Motor

Model	2 silindirli 4 zamanlı benzinli motor, sıvı soğutmalı
Silindir hacmi	889 cm³
Strok	68,8 mm
Delik	90,7 mm
Sıkıştırma oranı	13,5:1
Kontrol düzeni	DOHC, supap iteceği üzerinden silindir başına 4 supap ile kontrol edilir, zincir üzerinden tahrik
Supap çapı Giriş	37 mm
Supap çapı Egzoz	30 mm
Supap boşluğu soğuk	
Giriş, şu durumda: 20 °C	0,10 … 0,15 mm
Çıkış, şu durumda: 20 °C	0,15 … 0,20 mm
Krank mili yataklaması	Kaymalı yatak
Biyel başı yatağı	Kaymalı yatak
Piston	Hafif metal, dövülmüş
Piston halkaları	1 sıkıştırma halkası, 1 konik halka, 1 hortum yaylı yağ halkası
Motor yağlaması	2 adet trokoit pompası ile basınçlı yağlama
Primer dişli tahvil oranı	39:75
Debriyaj	Sekmeme debriyajı yağ banyosu içinde / mekanik kumandalı
Şanzıman	6 vitesli şanzıman, şalt tırnaklı
Şanzıman tahvil oranı	
1. vites	13:37
2. vites	17:34
3. vites	20:31
4. vites	22:28
5. vites	24:26
6. vites	23:22
Karışım hazırlama	Elektronik yakıt enjeksiyonu düzeni
Ateşleme tertibatı	Kontaksız kontrol edilen tam elektronik ateşleme tertibatı, dijital ateşleme ayarlı
Şarj dinamosu	12 V, 400 W
Buji	NGK LMAR9AI-10
Buji; elektrotlar arası mesafe	1,0 mm
Soğutma	Sıvı ile soğutma, soğutma sıvısının su pompası ile sürekli devir daimi
Rölanti devir sayısı	1.400 ± 50 Dev/dk
Takviyeyle çalıştırma	Marş motoru

23.2 Motor için sıkma torkları

Havalandırma destekleri vidası	**EJOTALtracs®** M6x12	8 Nm **Loctite®243™**
Su pompası tahliye deliği kapak vidası	**EJOTALtracs®Plus** 60x14	8 Nm **Loctite®243™**
Hava giriş yolu flanşı hortum kelepçesi	M4	2,5 Nm
Ara mil sabitlemesinin vidası	M5	5 Nm **Loctite®243™**
Baskı plakası vidası	M5	3 Nm **Loctite®243™**
Dönme açısı sensör vidası	M5	6 Nm **Loctite®243™**
Krank mili devir sayısı sensörü vidası	M5	6 Nm **Loctite®243™**
Motor havalandırma nozulu	M5	2 Nm
Motorun diğer cıvataları	M5	6 Nm
Piston soğutması için yağ jeti	M5	2 Nm
Silindir kafasındaki yağ jetleri	M5	2 Nm
Supap iteceği eksenel emniyet vidası	M5	6 Nm **Loctite®243™**
Termostat gövdesi için vida	M5	6 Nm **Loctite®243™**
Vites algılama sensörü vidası	M5	6 Nm **Loctite®243™**
Vites değiştirme mili tutucu sac vidası	M5	6 Nm **Loctite®243™**
Vites mili sensörü vidası	M5	6 Nm **Loctite®243™**
Yağ filtresi kapağı vidası	M5	6 Nm
Anahtarlama kilitlemesi vidası	M6	10 Nm **Loctite®243™**
Ateşleme bobini vidası	M6	8 Nm
Bowden debriyaj kablosu tutucu sac vidası	M6	10 Nm **Loctite®243™**
Debriyaj ayırma kolu vidası	M6	10 Nm **Loctite®243™**
Debriyaj kapağı vidası	M6	10 Nm
Debriyaj yayı vidası	M6	8 Nm
Eksantrik mili yatak mesnedi vidası	M6	10 Nm
Karter vidası	M6x30	10 Nm
Karter vidası	M6x35	10 Nm
Kilitleme levyesi vidası	M6	10 Nm **Loctite®243™**
Kontrol zinciri kanalı vidası	M6	10 Nm
Marş motoru kablo somunu	M6	5 Nm

Marş motoru vidası	M6	10 Nm
Motor gövdesi vidası	M6x30	12 Nm
Motor gövdesi vidası	M6x60	12 Nm
Motorun diğer cıvataları	M6	10 Nm
Serbest hareket halkası vidası	M6	14 Nm Loctite®243™
Silindir kafası vidası	M6	10 Nm
Stator vidası	M6	10 Nm Loctite®243™
Stator vidası	M6	10 Nm
Su pompası çarkı vidası	M6	10 Nm Loctite®243™
Su pompası kapağı vidası	M6	10 Nm Loctite®243™
Supap kapağı vidası	M6	10 Nm
Şarj dinamosu kapağı vidası	M6x30	10 Nm
Şarj dinamosu kapağı vidası	M6x35	10 Nm
Tahrik mili yatak tutucu vidası	M6	10 Nm Loctite®243™
Üst kılavuz rayı vidası	M6	8 Nm Loctite®243™
Vites değiştirme pedalı vidası	M6	14 Nm Loctite®243™
Vites mili tutucu sac vidası	M6	10 Nm Loctite®243™
Yağ pompası birimi vidası	M6	10 Nm
Yağ pompası kapağı vidası	M6	10 Nm Loctite®243™
Yağ/su eşanjörü vidası	M6	10 Nm Loctite®243™
Blokaj vidası kapak vidası	M8	15 Nm
Debriyaj yağlaması için yağ jeti	M8	5 Nm Loctite®243™
Egzoz flanşı saplama vidası	M8	15 Nm Loctite®243™
Egzoz flanşı somunu	M8	15 Nm Bakır pastası
Germe rayı vidası	M8	15 Nm Loctite®243™
Motor gövdesi vidası	M8x45	25 Nm Vida altlığı yağlandı
Motor gövdesi vidası	M8x55	25 Nm Vida altlığı yağlandı
Motor gövdesi vidası	M8x65	25 Nm Vida altlığı yağlandı
Motor gövdesi vidası	M8x90	25 Nm Vida altlığı yağlandı
Motorun diğer vidaları	M8	20 Nm

Vuruntu sensörü vidası	M8	20 Nm
Yağ pompası ara dişlisi vidası	M8	15 Nm Loctite®243™
Biyel başı yatağı vidası	M8x0,75	1. kademe 5 Nm 2. kademe 20 Nm 3. kademe 90° Vida yatağı ve dişler yağlandı
Buji	M10	11 Nm
Kontrol zincir gerici için kilit açma düzeni vidası	M10x1	8 Nm
Supap iteceği dingili kapak vidası	M10x1	8 Nm
Yağ basıncı sivici	M10x1	10 Nm
Yatak mesnedi kapak vidası	M10x1	12 Nm Loctite®243™
Silindir kafası vidası	M10x1,25	Sıkma sırası: Sıkma sırasını dikkate alın. 1. kademe 5 Nm 2. kademe 15 Nm 3. kademe 90° 4. kademe 90° Vida yatağı greslendi / dişler yağlandı
Soğutma sıvısı sıcaklık sensörü	M10x1,25	10 Nm
Rotor vidası	M12x1,5	90 Nm Gres yağı sürülmüş vida dişi
Silindir kafası yağ tahliye kapak vidası	M12x1,5	15 Nm
Su gömleği kapak vidası	M16x1,5	20 Nm Loctite®243™
Debriyaj kamı somunu	M20x1,5	135 Nm
Yağ süzgeci kapak vidası	M20x1,5	20 Nm
Zincir pinyon dişlisi somunu	M20x1,5	100 Nm Loctite®243™
Kontrol zinciri gericisi kapak vidası	M24x1,5	25 Nm
Şarj dinamosu kapağı kapak vidası	M24x1,5	8 Nm

23.3 Dolum miktarları

23.3.1 Motor yağı

Motor yağı	2,8 l	Motor yağı (SAE 10W/50) (📖 S. 176)

23.3.2 Soğutma sıvısı

Soğutma sıvısı	1,60 l	Soğutma sıvısı (📖 S. 177)

23.3.3 Yakıt

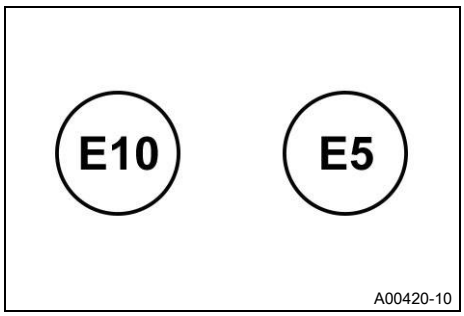

AB yakıt pompalarındaki işareti dikkate alın.

Yakl. yakıt rezervi	3 l

Toplam yakıt deposu hacmi, yakl.	19 l	Süper yakıt, kurşunsuz (ROZ 95) (📖 S. 177)

23.4 Şasi

Çerçeve	Krom-molibden alaşımlı çelik borulardan ızgara boru çerçevesi, toz boya kaplı
Çatal (Tüm standart modeller)	**WP APEX OC**
Çatal (**Expedition**)	**WP XPLOR OC**
Süspansiyon kolu (Tüm standart modeller)	**WP APEX**
Süspansiyon kolu (**Expedition**)	**WP XPLOR PDS**
Yay hareket mesafesi (Tüm standart modeller)	
Ön	220 mm
Arka	213,8 mm
Yay hareket mesafesi (**Expedition**)	
Ön	240 mm
Arka	240 mm
Fren tertibatı	
Ön	Radyal vidalanmış 4 pistonlu fren kaliperlerine sahip çift fren diski, yüzer yataklamalı fren diskleri
Arka	2 pistonlu fren kaliperine sahip tek diskli fren, yüzer yataklamalı fren diski
Fren diskleri - çaplar	
ön	320 mm
Arka	260 mm
Fren diskleri - aşınma sınırları	

ön	4,5 mm
Arka	4,5 mm
Sadece sürücü ile lastik hava basıncı	
Ön	2,4 bar
Arka	2,4 bar
Yolcu ile birlikte lastik hava basıncı / tam araç yükü	
Ön	2,6 bar
Arka	2,6 bar
Sekonder tahvil oranı	16:45 **Bilgi** Aktarma oranı değişikliklerine izin verilmemektedir ve hatalı fonksiyonlara yol açabilir.
Zincir	5/8 x 1/4” (520) X halkası
Kumanda kafası açısı	64,2°
Tekerlek arası açıklığı (Tüm standart modeller)	1.512,9 mm
Tekerlek arası açıklığı (**Expedition**)	1.529 mm
Yük olmadan koltuk yüksekliği (Tüm standart modeller)	
Üst pozisyon	879 mm
Alt pozisyon	859 mm
Yük olmadan koltuk yüksekliği (**Expedition**)	
Üst pozisyon	895 mm
Alt pozisyon	875 mm
Yük olmaksızın altboşluk yüksekliği (Tüm standart modeller)	252,4 mm
Yük olmaksızın altboşluk yüksekliği (**Expedition**)	270 mm
Yakıt olmaksızın yakl. ağırlık (Tüm standart modeller)	204 kg
Yakıt olmaksızın yakl. ağırlık (**Expedition**)	214,5 kg
İzin verilen maksimum dingil yükü, ön	175 kg
İzin verilen maksimum dingil yükü, arka	275 kg
İzin verilen maksimum toplam ağırlık	450 kg

23.5 Elektrik düzeni

12 V akü	HTZ12A-BS	Akü gerilimi: 12 V Anma kapasitesi: 10 Ah Bakım gerektirmez
Sigorta	75011088010	10 A
Sigorta	75011088015	15 A
Sigorta	75011088025	25 A
Sigorta	58011109130	30 A

Kısa huzmeli far/Uzun far	LED
Gündüz sürüş ışığı/park lambası	LED
Kombi aygıtı aydınlatması ve ikaz lambaları	LED
Sinyal lambası	LED
Fren lambası/arka ışık	LED

Plaka ışığı	LED

23.6 Dış lastikler

Ön lastik	Arka lastik
90/90 - 21 M/C 54V M+S TL Pirelli SCORPION RALLY STR	**150/70 R 18 M/C 70V M+S TL** Pirelli SCORPION RALLY STR
Belirtilen lastikler olası seri lastik donanımlardan birini teşkil etmektedir. Olası alternatif üreticiler için yetkili bir bayi veya kalifye lastik satıcısı ile irtibata geçin. İlgili geçerli izin yönetmelikleri ve ayrıca ilgili teknik spesifikasyonlara uyulmalıdır. Daha geniş bilgiyi, Servis alanında, şurada bulursunuz: www.husqvarna-motorcycles.com	

23.7 Çatal

23.7.1 Tüm standart modeller

Çatal ürün numarası	0221C141V201102
Çatal	**WP APEX OC**
Basınç kademesi sönümlemesi	
Konfor	21 Tıklama
Standart	15 Tıklama
Spor	9 Tıklama
Tam araç yükü	9 Tıklama
Çekme kademesi sönümlemesi	
Konfor	21 Tıklama
Standart	15 Tıklama
Spor	9 Tıklama
Tam araç yükü	9 Tıklama
Ön gerilim soketi/soketleri ile beraber yay uzunluğu	486 mm
Yaylanma katsayısı	
Orta (Standart)	6,5 N/mm
Çatal uzunluğu	878,5 mm

Çatal kolu başına çatal yağı	475 ± 5 ml	Çatal yağı (SAE 5) (S. 176)

23.7.2 Expedition

Çatal ürün numarası	A678C141W401000
Çatal	**WP XPLOR OC**
Basınç kademesi sönümlemesi	
Konfor	20 Tıklama
Standart	15 Tıklama
Sport (spor)	10 Tıklama
Tam araç yükü	15 Tıklama
Çekme kademesi sönümlemesi	
Konfor	18 Tıklama
Standart	15 Tıklama
Sport (spor)	10 Tıklama
Tam araç yükü	15 Tıklama

Ön gerilim soketi/soketleri ile beraber yay uzunluğu	464 mm
Yaylanma katsayısı	
Sürücü ağırlığı: 65 … 75 kg	6,2 N/mm
Sürücü ağırlığı: 75 … 85 kg	6,7 N/mm
Sürücü ağırlığı: 85 … 95 kg	7,2 N/mm
Yay ön gerilimi - Preload-Adjuster	
Konfor	**+0**
Standart	**+0**
Sport (spor)	**+0**
Tam araç yükü	**+3**
Çatal uzunluğu	912 mm

Çatal kolu başına çatal yağı	630 ± 5 ml	Çatal yağı (SAE 4) (48601166S1) (📖 S. 176)

23.8 Süspansiyon kolu

23.8.1 Tüm standart modeller

Süspansiyon kolu ürün sipariş numarası	15.15.7U.30
Süspansiyon kolu	**WP APEX**
Çekme kademesi sönümlemesi	
Konfor	18 Tıklama
Standart	12 Tıklama
Spor	7 Tıklama
Tam araç yükü	5 Tıklama
Yay ön gerilimi	
Konfor	10 mm
Standart	10 mm
Spor	12 mm
Tam araç yükü	17 mm
Yay ön gerilimi - Preload-Adjuster	
Konfor	3 tur
Standart	3 tur
Spor	5 tur
Tam araç yükü	10 tur
Toplam uzunluk	371 mm
Yay uzunluğu	195 mm
Statik bel verme	22 mm
Sürücü bel vermesi	52 mm
Yaylanma katsayısı	
Orta (Standart)	115 N/mm
Gaz basıncı	20 bar

Amortisör yağı	Amortisör yağı (SAE 2,5) (50180751S1) (📖 S. 176)

23.8.2 Expedition

Süspansiyon kolu ürün sipariş numarası	A678C441W305000
Süspansiyon kolu	**WP XPLOR PDS**
Lowspeed baskı kademesi sönümlemesi	
Konfor	20 Tıklama
Standart	15 Tıklama
Sport (spor)	10 Tıklama
Tam araç yükü	7 Tıklama
Highspeed baskı kademesi sönümlemesi	
Konfor	2 tur
Standart	1,5 tur
Sport	1 tur
Tam araç yükü	0,5 tur
Çekme kademesi sönümlemesi	
Konfor	20 Tıklama
Standart	12 Tıklama
Spor	5 Tıklama
Tam araç yükü	5 Tıklama
Yay ön gerilimi - Preload-Adjuster	
Konfor	4 tur
Standart	4 tur
Sport (spor)	4 tur
Tam araç yükü	10 tur
Toplam uzunluk	380 mm
Yay uzunluğu	204,3 mm
Statik bel verme	25 mm
Sürücü bel vermesi	80 mm
Yaylanma katsayısı	
Sürücü ağırlığı: 75 … 85 kg	95 N/mm
Gaz basıncı	16 bar

Amortisör yağı	Amortisör yağı (SAE 2,5) (50180751S1) (S. 176)

23.9 Şasi için sıkma torkları

Diğer şasi vidaları	**EJOTPT®** K45x12	1 Nm
Diğer şasi vidaları	**EJOTPT®** K50x12	1 Nm
Diğer şasi vidaları	**EJOTPT®** K50x14	1 Nm
Diğer şasi vidaları	**EJOTPT®** K50x16	2 Nm
Diğer şasi vidaları	**EJOTPT®** K50x18	2 Nm
Fren sıvısı kabı kapağı arka	-	1,5 Nm
Fren sıvısı kabı kapağı ön	-	2 Nm
Gaz kelebeği gövdesi hortum kelepçesi	-	2,8 Nm
Priz somunu		4 Nm

Sıvı kabı kapağı	-	1,1 Nm
Supap somunu	ISO 10V2	12 Nm Loctite®2701™
Diğer şasi somunları	M4	3 Nm
Diğer şasi vidaları	M4	3 Nm
Sol tutma kolu vidası	M4	3 Nm
Alt gösterge taşıyıcı yakalı vida	M5x20	5 Nm
Arka taraf alt kısım vidası	M5x10	3 Nm Loctite®243™
Arka tekerlek freni fren sıvı kabı vidası	M5	5 Nm Loctite®243™
Ayak fren pedalı basamağı vidası	M5	10 Nm Loctite®243™
Çatal korumasındaki çamurluk vidası	M5x12	3 Nm
Çatala fren hattı tutucusunun montajı için vida	M5	1 Nm
Depo koruması taşıyıcısı üzerinde depo koruması vidası	M5x12	3 Nm
Diğer şasi somunları	M5	5 Nm
Diğer şasi vidaları	M5	5 Nm
Gaz kolu vidası	M5	3,5 Nm
Hava filtresi kutusu vidası	M5	3 Nm
İç yakıt deposu spoylerindeki maske taşıyıcı için takviye vidası	M5x12	3 Nm Loctite®243™
Jant teli nipeli	M5	6 Nm
Kaplama vidası	M5	3 Nm
Kombi aygıtı vidası	M5x20	4 Nm Loctite®243™
Maske taşıyıcı kapağı vidası	M5x17	3,5 Nm
Maske taşıyıcı özel vidası	M5x12	5 Nm
Maske taşıyıcısındaki far ayarı özel vidası	M5x14	5 Nm
Ön cam vidası	M5x14	5 Nm
Plakalık vidası	M5	5 Nm Loctite®243™
Sağ kombi anahtarı vidası	M5	5 Nm
Salıncak çamurluk vidası	M5x20	10 Nm Loctite®243™
Sıcaktan koruyucu plaka vidası	M5	5 Nm Loctite®243™
Sol kombi anahtarı vidası	M5	1,5 Nm
Süspansiyon kolu çamurluk vidası	M5x17	2,8 Nm
Uzun kaplama özel vidası	M5x17	3 Nm
Üst gösterge taşıyıcı özel vidası	M5x12	5 Nm
Viraj desteğinden geçen alt hava filtresi kutusu vidası	M5x20	5 Nm Loctite®243™
Yakıt deposu elemanı vidası	M5	3 Nm

Yakıt deposu kapağı vidası	M5	3 Nm
Yakıt deposu kelepçesi vidası	M5	3 Nm
Yakıt seviyesi sensörü vidası	M5	3 Nm
Yan ayaklık sensörü vidası	M5	2 Nm
Zincir pinyon dişlisi kapağının vidası	M5x17	5 Nm
6-D sensörü vidası	M6	5 Nm
ABS modülünün çerçeveye montajı için öngörülmüş tutma sacı için vida	M6x18	10 Nm Loctite®243™
Akü kutbu vidası	M6	4,5 Nm
Akü tutma braketi vidası	M6	4,5 Nm
Alt motor koruması üzerindeki depo koruması vidası	M6x18	10 Nm
Alt radyatör tespitleme düzeni vidası	M6	5 Nm
Arka alt parçadaki enine çubuk vidası	M6x12	6 Nm Loctite®243™
Arka alt parçadaki plaka tutucu vidası	M6x18	10 Nm Loctite®243™
Arka ayak dayama yeri taşıyıcısı vidası	M6	9 Nm Loctite®243™
Arka fren diski vidası	M6	14 Nm Loctite®243™
Arka fren sistemi fren silindirindeki itme çubuğu küresel mafsal vidası	M6	10 Nm Loctite®243™
Arka fren sisteminin fren silindiri vidası	M6	10 Nm Loctite®243™
Arka ışık vidası	M6x16	5 Nm Loctite®243™
Arka tekerlek devir sayısı sensörü vidası	M6	6 Nm
Arkadaki çapraz takviye vidası	M6x10	10 Nm Loctite®243™
Ayak fren pedalı itme çubuğu somunu	M6	6 Nm
Çerçevedeki şase hattı vidası	M6	6 Nm
Debriyaj armatürü vidası	M6	5 Nm
Diğer şasi somunları	M6	10 Nm
Diğer şasi vidaları	M6	10 Nm
El freni armatürü vidası	M6	5 Nm
El freni kolu somunu	M6	Somunda torku sağlayın. 10 Nm
Far vidası	M6x18	10 Nm
Fardaki far adaptörü vidası	M6x16	5 Nm Loctite®243™
Gerilim ayarlayıcı vidası	M6	6 Nm Loctite®243™

Hava filtresi kutusundaki viraj desteği vidası	M6x12	9 Nm Loctite®243™
Koltuk kilidi vidası	M6	10 Nm Loctite®243™
Kontak kilidi vidası (kullanıldıktan sonra atılan vida)	M6	Vida başı kopana kadar sıkın. Loctite®243™
Kumanda kafasındaki maske taşıyıcı vidası	M6	10 Nm Loctite®243™
Marş motorundaki kablo için vida	M6	5 Nm
Marş motorundaki şase hattı vidası	M6	10 Nm
Marş rölesindeki kablo için vida	M6	4,5 Nm
Maske taşıyıcı boru için çerçeve adaptör sacı vidaları	M6x16	10 Nm
Maske taşıyıcı için takviye vidası	M6x16	10 Nm Loctite®243™
Motor koruması vidası	M6x8	8 Nm
Motor koruması vidası	M6x10	10 Nm Loctite®243™
Ön fren diski vidası	M6	14 Nm Loctite®243™
Ön motor koruması üzerindeki depo koruması vidası	M6x25	10 Nm
Ön tekerlek devir sayısı sensörü vidası	M6	6 Nm
Tutucu sacdaki aktif karbon filtresi vidası	M6	8 Nm Loctite®243™
Tutucudaki ABS modülü vidası	M6x12	8 Nm
Viraj desteğindeki plaka tutucusu vidası	M6x16	10 Nm Loctite®243™
Vites değiştirme çubuğu için somun	M6LH	6 Nm
Vites değiştirme çubuğu vidası	M6	10 Nm Loctite®243™
Vites milindeki vites mili saptırması vidası	M6	10 Nm Loctite®243™
Yakıt deposu tutma lastiği üzerindeki depo koruma taşıyıcısı vidası	M6x15	10 Nm Loctite®243™
Yakıt pompası vidası	M6	6 Nm
Yan ayaklıkta mıknatıs tutucu vidası	M6	2 Nm Loctite®243™
Yan cep taşıyıcı vidası	M6	10 Nm
Yan kaplama için kayar yatak vidası	M6x20	10 Nm Loctite®243™
Zincir kılavuzu sac adaptör vidası	M6x12	10 Nm Loctite®243™
Zincir kılavuzu vidası	M6	10 Nm Loctite®243™

Yakıt vanası vidası	M6x16	6 Nm
AKF tutucu sabitleme vidası	M8x16	25 Nm Loctite®243™
Alt çatal köprüsü vidası	M8	12 Nm
Arka ayak dayama yeri taşıyıcısı vidası	M8	25 Nm Loctite®243™
Arka fren kaliperi pimleri	M8	22 Nm Loctite®243™
Arkadaki enine çubuk vidası	M8x35	25 Nm Loctite®243™
Ayak fren pedalı vida bağlantısı	M8	25 Nm Loctite®243™
Ayak fren pedalı yayı vidası	M8	12 Nm Loctite®2701™
Çanta-bavul tutucu vidası	M8x20	25 Nm Loctite®243™
Çatal borusu vidası	M8	20 Nm Loctite®243™
Çatal çıkıntısı vidası	M8	15 Nm
Çatal köprüsündeki gidon amortisörü vidası	M8	8 Nm Loctite®243™
Çerçevedeki ön susturucu vidası	M8	15 Nm Loctite®243™
Diğer şasi somunları	M8	25 Nm
Diğer şasi vidaları	M8	25 Nm
Egzoz tertibatı kelepçe vidası	M8	12 Nm Bakır pastası
Fren balataları için emniyet pimi	M8	10 Nm
Gidon sıkıştırma köprüsü vidası	M8	20 Nm
Koltuk tutucusu vidası	M8	25 Nm Loctite®243™
Motor koruması çerçevesi vidası	M8	25 Nm Loctite®243™
Motor tutucusu bağlantı taşıyıcısı vidası	M8	25 Nm Loctite®243™
Nihai sönümleyici sabitleme vidası	M8	15 Nm
Ön fren kaliperi sıkıştırma vidası	M8x35	25 Nm
Silindir kafasındaki dirsek için somun	M8	Somunları eşit şekilde sıkın. Sacı bükmeyin. 20 Nm Bakır pastası
Tutamak vidası	M8	25 Nm Loctite®243™
Tutucudaki gidon amortisörü vidası	M8	8 Nm Loctite®243™
Üst çatal köprüsü vidası	M8	15 Nm
Vites değiştirme kolu vidası	M8	25 Nm Loctite®243™

Yan ayaklık konsolundaki yay tutucu sacı vidası	M8	15 Nm Loctite®2701™
Yan cep taşıyıcı vidası	M8x20	25 Nm
Zincir dişlisi vidası somunu	M8	35 Nm Loctite®2701™
Diğer şasi somunları	M10	45 Nm
Diğer şasi vidaları	M10	45 Nm
Gidon yuvası vidası	M10	45 Nm Loctite®243™
Motor taşıma vidası	M10	45 Nm Loctite®243™
Ön ayak dayama yeri taşıyıcısı vidası	M10x30	45 Nm Loctite®243™
Ön ayak dayama yeri taşıyıcısı vidası	M10x40	45 Nm Loctite®243™
Ön ayak dayama yeri taşıyıcısı vidası	M10x65	45 Nm Loctite®243™
Viraj desteği vidası	M10	50 Nm Loctite®243™
Yan ayaklık vidası	M10	40 Nm Loctite®243™
Fren hattı içi boş vidası	M10x1	25 Nm
Ön fren kaliperi vidası	M10x1,25	45 Nm Loctite®243™
Sinyal lambası somunu	M10x1,25	4 Nm
Alt süspansiyon kolu vidası	M12	80 Nm Loctite®2701™
Salıncak pimi vidası	M12	100 Nm
Üst süspansiyon kolu vidası	M12	80 Nm Loctite®2701™
Lambda sondası	M18x1,5	50 Nm
Kontrol kafası vidası	M20x1,5	18 Nm
Süspansiyon kolu yuvası burcu	M20LHx1,5	10 Nm Dişli ve yerleşim greslenmiş
Arka dingil pimi somunu	M25x1,5	90 Nm Dingil piminin vida dişlisi ve altlık yüzeyi yağlandı
Ön dingil pimi vidası	M25x1,5	45 Nm Gres yağı sürülmüş vida dişi

24.1 Uygunluk beyanları

Bilgi
Fonksiyon ve donanım kapsamı modele bağlıdır ve belirtilen tüm telsiz sistemlerini ve uygulama alanlarını kapsamayabilir.

İşbu belge ile **KTM AG**, **Immo641** telsiz sistemi tipinin ilişkili yönetmeliklere uygun olduğunu açıklamaktadır. Uygunluk beyanının eksiksiz metni aşağıdaki internet adresi altında mevcuttur.
Sertifika web sitesi: http://www.husqvarna-motorcycles.com/immo641

İşbu belge ile **Polaris**, **Connectivity Control Unit "CCU-2"** telsiz sistemi tipinin ilişkili yönetmeliklere uygun olduğunu açıklamaktadır. Uygunluk beyanının eksiksiz metni aşağıdaki internet adresi altında mevcuttur.
Sertifika web sitesi: http://www.husqvarna-motorcycles.com/ccu-2

İşbu belge ile **LDL Technology**, **Tyre Pressure Monitoring System** telsiz sistemi tipinin ilişkili yönetmeliklere uygun olduğunu açıklamaktadır. Uygunluk beyanının eksiksiz metni aşağıdaki internet adresi altında mevcuttur.
Sertifika web sitesi: http://www.husqvarna-motorcycles.com/tpms

İşbu belge ile **Schrader Electronics Ltd**, **Tyre Pressure Monitoring System** telsiz sistemi tipinin ilişkili yönetmeliklere uygun olduğunu açıklamaktadır. Uygunluk beyanının eksiksiz metni aşağıdaki internet adresi altında mevcuttur.
Sertifika web sitesi: http://www.husqvarna-motorcycles.com/tpms

24.2 Ülkeye özel uygunluk beyanları

Immo641

MCMC
CIDF18000141

CNC COMISIÓN NACIONAL DE COMUNICACIONES
H-21170

RTIKTMI18-0315, KTM, Minda Immo641
La operación de este equipo está sujeta a las siguientes dos condiciones: (1) es posible que este equipo o dispositivo no cause interferencia perjudicial y (2) este equipo o dispositivo debe aceptar cualquier interferencia, incluyendo la que pueda causar su operación no deseada.

Complies with IMDA Standards N2035-18

ictQATAR
Type Approval reg. No.: CRA/SA/2018/R-7050

Company Name: KTM AG
Equipment Name: Immobilizer System
Model Name: Minda Immo641
Manufactured Date:
Manufacturer / Country: Minda Corporation Limited / India

R-R-kTM-Mindalmmo641

UA.TR.109

Israel 51-65016

מוצר זה פטור מרישיון הפעלה אלחוטי.
המוצר אסור לשימוש למתן שירות לצד ג'.
אסור להחליף אנטנת המכשיר המקורית.
אסור לעשות במכשיר כל שינוי טכני.

This product does not need an Israeli wireless operation license.
It is forbidden to use this product for service to third party.
It is forbidden to replace the original antenna
It is forbidden to make any technical change in this product.

This product contains radio equipment (125 kHz transmitter) which is conform with the regulations for communications equipment (extremely low-power radio station) specified in article 6, paragraph 1 of the Radio Law Enforcement Regulations.

AGREE PAR L'ANRT MAROC
Numéro d'agrément: MR 16565 ANRT 2018
Date d'agrément: 15/05/2018

ANATEL
Agência Nacional de Telecomunicações
03469-18-11400

" Este equipamento opera em caráter secundário, isto é, não tem direito a proteção contra interferência prejudicial, mesmo de estações do mesmo tipo, e não pode causar interferência a sistemas operando em caráter primário."

F03629-01

24.3 Ülkeye özgü uygunluk beyanları (CCU-2)



E02299-01

Amortisör yağı (SAE 2,5) (50180751S1)

Standart / Sınıflandırma

– SAE (📖 S. 179) (SAE 2,5)

Öngörülen değer

– Sadece, verilmiş olan standarda uygun (bkz. hazne üzerindeki bilgiler) ve ilgili özelliklere sahip olan yağlar kullanınız.

Çatal yağı (SAE 5)

Standart / Sınıflandırma

– SAE (📖 S. 179) (SAE 5)

Öngörülen değer

– Sadece verilmiş olan standarda uygun (bkz. hazne üzerindeki bilgiler) ve ilgili özelliklere sahip olan yağlar kullanınız.

Tavsiye edilen tedarikçi

MOTOREX®

– **Racing Fork Oil**

Çatal yağı (SAE 4) (48601166S1)

Standart / Sınıflandırma

– SAE (📖 S. 179) (SAE 4)

Öngörülen değer

– Sadece verilmiş olan standartlara uygun (bkz. hazne üzerindeki bilgiler) ve ilgili özelliklere sahip olan yağlar kullanın.

Fren sıvısı DOT 4 / DOT 5.1

Standart / Sınıflandırma

– DOT

Öngörülen değer

– Sadece verilmiş olan standarda uygun (bkz. hazne üzerindeki bilgiler) ve ilgili özelliklere sahip olan fren sıvısı kullanın.

Tavsiye edilen tedarikçi

Castrol

– **REACT PERFORMANCE DOT 4**

MOTOREX®

– **Brake Fluid DOT 5.1**

Motor yağı (SAE 10W/50)

Standart / Sınıflandırma

– JASO T903 MA2 (📖 S. 179)

– SAE (📖 S. 179) (SAE 10W/50)

Öngörülen değer

– Sadece, verilmiş olan standarda uygun (bkz. hazne üzerindeki bilgiler) ve ilgili özelliklere sahip olan motor yağı kullanın.

Tam sentetik motor yağı

Tavsiye edilen tedarikçi

MOTOREX®

– **Power Synt 4T**

Soğutma sıvısı

Öngörülen değer

– Alüminyum motorlar için sadece korozyon koruma katkılı yüksek kaliteli, silikat içermeyen soğutma sıvısı kullanın. Düşük değerli ve uygun olmayan antifrizler kullanıldığında, paslanma, tortu ve köpüklenme söz konusu olur.
– Saf su kullanmayın, çünkü korozyona karşı koruma ve yağlama özellikleri gibi talepler sadece soğutma sıvısı tarafından karşılanabilmektedir.
– Sadece verilmiş olan bilgilere uygun (bkz. hazne üzerindeki bilgiler) ve ilgili özelliklere sahip olan soğutma sıvısı kullanın.

Donmaya karşı koruma en az şuraya kadar:	−25 °C

Karışım oranı gerekli antifrize uyarlanmalıdır. Soğutma sıvısının inceltilmesi gerekiyorsa damıtılmış su kullanın.

Önceden karıştırılmış soğutma sıvısının kullanılması tavsiye edilmektedir.

Soğutma sıvısı üreticisinin, antifriz, inceltme ve diğer soğutma sıvılarıyla karıştırılabilirlik (uyumluluk) bilgilerini dikkate alın.

Tavsiye edilen tedarikçi
MOTOREX®
– **COOLANT M3.0**

Süper yakıt, kurşunsuz (ROZ 95)

Standart / Sınıflandırma

– DIN EN 228 (ROZ 95)

Öngörülen değer

– Sadece verilmiş olan standarda uygun veya buna eşdeğer kurşunsuz süper yakıt kullanın.
– % 10'a kadar olan etanol düzeyi (E10 yakıt) sorun değildir.

Bilgi
Metanol'den üretilmiş (örn. M15, M85, M100) veya % 10'dan fazla etanol (örn. E15, E25, E85, E100) içeren yakıt **kullanmayın**.

Boyalar, metaller ve lastikler için koruyucu maddeler

Tavsiye edilen tedarikçi
MOTOREX®
– Moto Protect

Boyalar, plastik ve krom için parlak sprey

Tavsiye edilen tedarikçi
MOTOREX®
– Moto Shine

Motosiklet temizleyici

Tavsiye edilen tedarikçi
MOTOREX®
– Moto Clean

Parlak ve mat boyalar için, metal ve plastik yüzeyler için özel temizleyici

Tavsiye edilen tedarikçi
MOTOREX®
– Quick Cleaner

Street zincir spreyi

Öngörülen değer

Tavsiye edilen tedarikçi
MOTOREX®
– Chainlube Road Strong

Uzun süre etkili gres yağı

Tavsiye edilen tedarikçi
MOTOREX®
– Bike Grease 2000

Üniversal yağ spreyi

Tavsiye edilen tedarikçi
MOTOREX®
– Joker 440 Synthetic

Yakıt katkı maddesi

Tavsiye edilen tedarikçi
MOTOREX®
– Fuel Stabilizer

Zincir temizleme maddesi

Tavsiye edilen tedarikçi
MOTOREX®
– Chain Clean

SAE

SAE vizkozite sınıfları, "Society of Automotive Engineers" tarafından belirlenmiştir ve yağların viskozitelerine göre tasnif edilmesine yararlar. Viskozite, sadece yağın bir özelliğini tanımlar ve kaliteye ilişkin olarak fikir vermez.

JASO T903 MA2

Çeşitli teknik gelişmeler motosikletler için ayrı bir spesifikasyon olan - **JASO T903 MA2** normunun geliştirilmesini gerektirdi.

Geçmişte, motosikletler için binek otomobil alanında yaygın olan motor yağları kullanılmaktaydı, çünkü özel motosiklet spesifikasyonları mevcut değildi.

Binek otomobil motorlarında büyük servis aralıkları talep edilmesine karşın, motosiklet motorlarında, yüksek devir sayılarında yüksek güç çıkışı ön plandadır.

Çoğu motosiklet motorunda, şanzıman ve debriyaj da aynı yağ ile yağlanır.

JASO T903 MA2 standardı, bu özel gereksinimleri karşılar.

ABS	Anti blokaj fren sistemi	Düz sürüş sırasında ve yanal kuvvetlerin etkisi olmaksızın, tekerleklerin bloke olmasını önleyen bir güvenlik sistemidir
-	Easy Shift	Debriyaj kullanmadan vites büyütme ve küçültme için motor elektroniği fonksiyonu
MSR	Motor frenleme momenti kontrol düzeni	Motor kontrol ünitesinin, aşırı yüksek motor frenleme etkisi durumunda, arka tekerleğin bloke olmasını, gaz kısma kelebeklerini hafif açarak önleyen bir ek işlevidir
MTC	Motosiklet çekiş kontrolü (Motorcycle Traction Control)	Motor kontrol ünitesinin, arka tekerlek patinaj yaparken, motor torkunu azaltan bir ek işlevidir
OBD	On-Board-Diagnose (araç üzerinde diyagnoz)	Araç elektronik sisteminin öngörülen parametrelerini denetleyen araç sistemi
-	Ride Husqvarna	Telefon görüşmesi yapmak ve ses işletimi için uygun cep telefonları ve kulaklıklar ile telsiz iletişimi için sistem

gerek.	gerekirse
karş.	karşılaştır
No.	Numara
olas.	olası
örn.	örneğin
Ürün sipariş no.	Ürün sipariş numarası
vb.	ve benzeri
vs.	vesaire
vs.	vesaire
yakl.	yaklaşık
yd.	ya da
ys.	yanısıra

30 SEMBOLLER DİZİNİ

30.1 Kırmızı semboller

Kırmızı semboller, derhal müdahale etmeyi gerektiren bir hata durumunu gösterirler.

	Yağ basıncı ikaz lambası kırmızı yanıyor – Yağ basıncı çok düşük. Hemen trafiğe uygun durun ve motoru durdurun.

30.2 Sarı ve turuncu semboller

Sarı ve turuncu semboller, kısa bir süre içinde müdahale etmeyi gerektiren bir hata durumunu gösterirler. Etkin sürüş yardımı düzenleri de sarı veya turuncu semboller aracılığıyla gösterilir.

	Genel ikaz lambası sarı renkte yanıyor – İşletme güvenliğine ilişkin bir uyarı/ikaz bilgisi algılanmıştır. Bu bilgi, göstergede ek olarak gösterilir.
	Hatalı fonksiyon kontrol lambası sarı renkte yanıyor – OBD ("On-Board Diagnose"), araç elektronik sisteminde hatalı bir fonksiyon tespit etti. Trafik kurallarına uygun bir şekilde durun ve yetkili bir Husqvarna Motorcycles Servisi ile irtibata geçin.
	Hız ayarlama düzeni kontrol lambası sarı renkte yanıyor – Hız ayarlama düzeni işlevi açılmıştır, fakat hız ayarlama etkin değildir.
	Ekranda kaygan buz ikazı etkin – İkaz lambası, yüksek yol kayganlığı tehlikesi olduğunda yanar.
	TC kontrol lambası sarı renkte yanıyor/yanıp sönüyor – **MTC** (S. 148) etkin değil veya şu anda ayar işlemi yapıyor. TC kontrol lambası, bir hatalı işlev algılandığında da yanar. Husqvarna Motorcycles Yetkili Servisi'ne başvurun. **MTC** veya **MSR** aktif olarak müdahale ettiğinde TC kontrol lambası yanıp söner.
	ABS ikaz lambası sarı renkte yanıyor – ABS'de durum veya hata mesajı.

30.3 Yeşil ve mavi semboller

Yeşil ve mavi semboller, bilgi verirler.

	Rölanti kontrol lambası yeşil yanıyor – Şanzıman, rölanti konumuna geçmiştir.
	Uzun far kontrol lambası mavi yanıyor – Uzun far açıktır.
	Hız ayarlama düzeni kontrol lambası yeşil renkte yanıyor – Hız ayarlama düzeni işlevi açılmıştır ve hız ayarlama düzeni etkindir.
	Sinyal kontrol lambası, sinyal ritminde yeşil yanıp sönüyor – Sinyal lambası devrede.

1

12 V akü
Monte edilmesi 134
Sökülmesi 133
Şarj etme 136

A

ABS 115
ABS sigortaları
Değiştirilmesi 138
ACC1
Arka 143
Ön 143
ACC2
Arka 143
Ön 143
Acil kapatma anahtarı 19
Akü kapağı
Monte edilmesi 103
Sökülmesi 102
Amacına uygun kullanım 7
Ana sigorta
Değiştirilmesi 137
Anahtar
Gidonun sağ tarafında 19
Gidonun sol tarafında 16
Anahtar numarası 14
Anti blokaj fren sistemi 115
Araca yük yüklenmesi 66
Araç
Orta ayaklıkla kaldırılması 88
orta ayaklıktan alınması 89
Araç el aletleri 25
Araç görünümü
Arka sağ 13
Ön sol 12
Araç tanım numarası 14
Araçta çalışma ve işlem kuralları 9
Arıza
Çekme 76
Arka tekerlek
Monte edilmesi 127
Sökülmesi 126
Arka tekerlek göbeği sönümleme lastikleri
Kontrol edilmesi 128
Ayak fren pedalı 26
Boşluk mesafesinin kontrol edilmesi 119
Temel ayarın yapılması 62
Ayak fren pedalı basamağı
Ayarlanması 62

B

Bagaj 66
Bagaj taşıyıcı 25

Ç

Çalıştırma
Araç garajda tutulduktan sonra 157
Her çalıştırma işleminden önceki kontrol ve bakım işlemleri 68
İlk çalıştırmaya ilişkin uyarılar 65
Çalıştırma işlemi 68
Çatal 80
Basınç kademesinin ayarlanması 80
Çekme kademesinin ayarlanması 81
Yay ön geriliminin ayarlanması 82
Çatal kolları
Toz koruyucu manşetlerin temizlenmesi . . . 108
Çatal ürün numarası 15
Çekme 76
Çevre 9

D

Debriyaj kolu 16
Temel ayarın yapılması 61
Debriyaj kolunda boşluk
Ayarlanması 152
Kontrol edilmesi 152
Direksiyon
Bloke edilmesi 20
Kilidinin açılması 20
Diyagnoz fişi 143
Dolum miktarı
Motor yağı 150, 164
Soğutma sıvısı 164
Yakıt 77, 164
Durma 74

E

Easy Shift 70
El freni kolu 16
Temel ayarın yapılması 62
Elektrikli aksesuar için priz 21

F

Far
Ayarın kontrol edilmesi 141
Aydınlatma mesafesinin ayarlanması 141

İÇİNDEKİLER DİZİNİ

Far açma-kapama düğmesi 17
Fren balata emniyeti
Arka tekerlek freninde kontrol edilmesi 121
Ön tekerlek freninde kontrol edilmesi 118
Fren balataları
Arka tekerlek freninde kontrol edilmesi 121
Ön tekerlek freninde kontrol edilmesi 118
Fren diskleri
Kontrol edilmesi 116
Fren sıvı seviyesi
Arka tekerlek freninde kontrol edilmesi 119
Ön tekerlek freninde kontrol edilmesi 117
Fren sıvısı
Arka tekerleğinkinin ilave edilmesi 120
Ön tekerleğinkinin ilave edilmesi 117
Fren tertibatı 115-122
Fren yapma 73
Frenleme 73

G

Gaz kolu 16
Gidon amortisörü ürün sipariş numarası 15
Gidon kilidi 20
Gidon konumu 60
Ayarlanması 60
Güvenli işletme 8

H

Hata arama 158-159
Hatalı kullanım 7
Hız ayarlama düzeni
Kullanım 17

I

İlave far
Ayarın kontrol edilmesi 142
Aydınlatma mesafesinin ayarlanması 142
İlave far şalteri 21
İşletme maddeleri 11

J

Jant teli gerilimi
Kontrol edilmesi 131

K

Kaygan buz ikazı 29
Kışın işletme
Kontrol ve bakım işlemleri 154
Koltuk kilidi 25
Kombi anahtar 16
Genel bakış 16
Kombi aygıtı 28-59
ABS gösterge 35
ABS Mode 39
Audio (opsiyonel) 48
Bike Info 43
Bluetooth (opsiyonel) 51
Call gösterge 37
Clock & Date 55
Clock Format 55
Consumption 57
Çevre havası sıcaklık göstergesi 34
Date Format 56
Devir 33
Distance 56
Easy Shift 40
Ekran 31
Elcik ısıtması (tercihe bağlı) 36
Etkinleştirme ve deneme 28
Explorer Display (opsiyonel) 32
Extra Functions 58
Favoriler 46
Favorites 50
Favorites gösterge 37
Favorites-Anzeige 1-4 50
Genel bakış 28
Headset Type (opsiyonel) 53
Heating (opsiyonel) 41
Heating Grips (opsiyonel) 41
Heating Rider Seat (opsiyonel) 41
Hız ayarlama düzeni göstergesi 34
Hız göstergesi 34
Interface 42
Kaygan buz ikazı 29
Kayma ayarlaması (opsiyonel) 148
Koltuk ısıtması (opsiyonel) 37
Kontrol lambaları 30
Language 57
Last search 45
Menü 38
Motorcycle 38
MTC + MSR 40
MTC gösterge 35
Navigation 45
Navigation gösterge 37
Phone Pairing (opsiyonel) 52
Pressure 57
Quick Selector Down 51
Quick Selector Up 50
Ride Husqvarna (opsiyonel) 51
Ride Mode 38
Ride-Mode gösterge 35
Riders Headset (opsiyonel) 53

Saat 34
Ses seviyesi 47
Settings 49
Shift Light RPM1 54
Shift Light RPM2 55
Shift Light State 54
Skip Waypoint 47
Slip Adjuster (opsiyonel) 42
Soğutma sıvısı sıcaklığı göstergesi 35
Stop Navigation 48
Temperature 56
Throttle (opsiyonel) 42, 148
Trip 1 44
Trip 2 44
Trip Info 43
Units 56
Uyarılar 29
Vites konumu lambası 33
Yakıt seviyesi göstergesi 36

Kontak kilidi 20
Kontrol lambaları 30
Korna düğmesi 19
Koruyucu elbise 9
Kullanım Kılavuzu 10
Kullanım tanımlaması 7

L

Lastik basıncı
Kontrol edilmesi 131
Lastik durumu
Kontrol edilmesi 129
Lastik tamir spreyi
Kullanım 132

M

Motor
Alıştırma 66
Motor frenleme momenti kontrol düzeni 73
Motor koruması
Monte edilmesi 113
Sökülmesi 111
Motor numarası 15
Motor yağ seviyesi
Kontrol edilmesi 149
Motor yağı
Değiştirilmesi 149
İlave edilmesi 151
Motosiklet
Kaldırma tertibatı ile arka kısımdan kaldırılması 87
Kaldırma tertibatı ile ön kısımdan kaldırılması 87
Kaldırma tertibatından arka kısımdan alınması 87
Kaldırma tertibatından ön kısımdan alınması . 88
Temizlenmesi 153
Motosiklet çekiş kontrol düzeni 148
MSR 73
Muhafaza etme 156
Müşteri servisi 11

N

Nakliye 75

O

Orta ayaklık 27
Orta yakıt deposu spoyleri
Monte edilmesi 104
Sökülmesi 103

Ö

Ön cam
Monte edilmesi 109
Sökülmesi 108
Ön çamurluk
Monte edilmesi 107
Sökülmesi 107
Ön tekerlek
Monte edilmesi 124
Sökülmesi 123

P

Park etme 74

R

Resimler 11

S

Saat
Ayarlanması 58
Sağ eşya gözü
Açılması 24
Kapatılması 24
Sağ yakıt deposu kaplaması
Monte edilmesi 111
Sökülmesi 110
Sağ yakıt deposu spoyleri
Monte edilmesi 106
Sökülmesi 106
Sağ yan kaplama
Monte edilmesi 102
Sökülmesi 101
Servis 11
Servis planı 78-79
Sigorta
Münferit elektrik tüketicilerinin değiştirilmesi . 139

İÇİNDEKİLER DİZİNİ

Sinyal anahtarı 19
Soğutma sistemi 145
Soğutma sıvısı seviyesi
Sıvı kabındakinin düzeltilmesi 146
Sıvı kabındakinin kontrol edilmesi 145
Sol eşya gözü
Açılması 23
Kapatılması 23
Sol yakıt deposu kaplaması
Monte edilmesi 110
Sökülmesi 109
Sol yakıt deposu spoyleri
Monte edilmesi 105
Sökülmesi 104
Sol yan kaplama
Monte edilmesi 101
Sökülmesi 100
Start düğmesi 19
Sürücü koltuğu
Ayarlanması 60
Çıkarılması 90
Monte edilmesi 90
Sürüş 70
İlk hareket 69
Süspansiyon kolu 80
Baskı kademesi sönümlemesi 83
Çekme kademesi sönümlemesinin ayarlanması 85
Highspeed baskı kademesi sönümlemesinin ayarlanması 84
Lowspeed baskı kademesi sönümlemesinin ayarlanması 83
Yay ön geriliminin ayarlanması 85
Süspansiyon kolu ürün sipariş numarası 15

Ş

Şambriyelsiz (iç lastiksiz) dış lastik sistemi . . . 132

T

Teknik aksesuar 11
Teknik Özellikler
Çatal 166
Dış lastikler 166
Dolum miktarları 164
Elektrik düzeni 165
Motor 160-173
Motor için sıkma torkları 161
Süspansiyon kolu 167
Şasi 164
Şasi için sıkma torkları 168
Teminat 11
Tip plakası 14
Tutamaklar 25

U

Uygunluk beyanları 174-175
Ülkeye özel 174
Ülkeye özgü (CCU-2) 175

Ü

Üretici garantisi 11

V

Viraj MTC 148
Vites değiştirme 70
Vites değiştirme kolu
Temel konumun kontrol edilmesi 63
Vites değiştirme pedalı 26
Temel ayarın yapılması 64

Y

Yağ filtresi
Değiştirilmesi 149
Yağ süzgeçleri
Temizlenmesi 149
Yakıt deposu kapağı
Açılması 21
Kapatılması 22
Yakıt ikmali
Yakıt 76
Yakıt muslukları 22
Yan ayaklık 27
Yan cep taşıyıcı
Monte edilmesi 96
Sökülmesi 95
Yan cepler
Monte edilmesi 99
Sökülmesi 98
Yardımcı maddeler 11
Yedek parçalar 11
Yolcu ayak dayama yerleri 26
Yolcu koltuğu
Çıkarılması 89
Monte edilmesi 89

Z

Zincir
Kirlenme durumunun kontrol edilmesi 90
Kontrol edilmesi 93
Temizlenmesi 91
Zincir dişlisi
Kontrol edilmesi 93

Zincir gerilimi
Ayarlanması 92
Kontrol edilmesi 91
Zincir pinyon dişlisi
Kontrol edilmesi 93

3402675tr

26.04.2024



Husqvarna Motorcycles GmbH
Stallhofnerstraße 3 | 5230 Mattighofen | Avusturya
www.husqvarna-motorcycles.com

Fotoğraf: Mitterbauer/KISKA,
Husqvarna Motorcycles GmbH