KULLANIM KILAVUZU 2022

READY TO RACE

200 DUKE

Ürün No. 3214559tr



KTM

SEVGİLİ KTM MÜŞTERİMİZ

Bir KTM üretimi motosikletten yana kararınızı verdiğiniz için sizi gönülden tebrik etmek istiyoruz. Artık modern ve spor bir aracın sahibisiniz ve bakımları uygun şekilde yapıldığında size uzun yıllar boyunca keyifli anlar yaşatacak.

Size daima iyi ve güvenli sürüşler dileriz!

Lütfen aşağıya aracınızın seri numarasını kaydediniz.

Araç tanım numarası (📖 S. 12)	Bayi kaşesi
Motor numarası (📖 S. 12)	
Anahtar numarası (📖 S. 12)	

Kullanım kılavuzu yayınlama tarihinde bu serinin en güncel versiyonuna karşılık gelmekteydi. Konstrüktif geliştirmeden kaynaklanan küçük sapmalar, tamamen engellenemez.

Kılavuzun içerdiği tüm bilgiler, bağlayıcı değildir. KTM Sportmotorcycle GmbH limited şirketinin, bilhassa teknik bilgileri, fiyatları, renkleri, formları, malzemeleri, müşteri ve servis hizmetlerini, konstrüksiyonları, donanımları ve benzeri tertibatı, daha önce haber vermeksizin ve sebep göstermeksizin değiştirme ve de geri çekme ve bunları yerel şartlara uyarlama hakkı ve de belirli bir modelin imalatını daha önceden haber vermeksizin durdurma hakkı saklıdır. KTM, teslimat seçeneklerinden, şekillerden, resimlerden ve tanımlardan sapmalardan ve de baskı hataları ve yanlışlardan dolayı sorumluluk üstlenmez. Resimlerde görülen modeller, kısmen, seri teslimat kapsamına girmeyen özel donanımlar içerirler.

© 2024 KTM Sportmotorcycle GmbH, Mattighofen Avusturya

Tüm hakları saklıdır

Yeniden basımı, alıntı şeklinde de olsa, ve de her türlü çoğaltma işlemi, eser sahibinin yazılı iznine bağlıdır.

ISO 9001(12 100 6061)
Uluslararası Kalite Yönetimi Standardı ISO 9001'de söz edildiği anlamda, KTM, mümkün olan en yüksek ürün kalitesine ulaşmayı sağlayan kalite güvence süreçlerini uygular.
Düzenleyen: TÜV Management Service

REG.NO. 12 100 6061

KTM Sportmotorcycle GmbH
Stallhofnerstraße 3
5230 Mattighofen, Avusturya

Bu doküman aşağıda belirtilen modeller için geçerlidir:

200 DUKE B.D. EU (F4103V5, F4103V6)

200 DUKE B.D. 2 EU (F4103V7, F4103V5L)

200 DUKE B.D. 3 EU (F4103V6L, F4103V7L)

200 DUKE AR (F4142V5, F4142V7)

200 DUKE CO (F4141V5, F4141V6)

200 DUKE 2 CO (F4141V7)

3214559tr

02/2024

İÇİNDEKİLER

1 GÖSTERİM ARAÇLARI 5

1.1 Kullanılan semboller 5
1.2 Kullanılan yazı biçimlendirmeleri 5

2 GÜVENLİK UYARILARI 6

2.1 Kullanım tanımlaması - Amacına uygun kullanım 6
2.2 Hatalı kullanım 6
2.3 Güvenlik uyarıları 6
2.4 Tehlike dereceleri ve semboller 6
2.5 Değişiklik yapmaya karşı uyarı 7
2.6 Güvenli işletme 7
2.7 Koruyucu elbise 7
2.8 Araçta çalışma ve işlem kuralları 8
2.9 Çevre 8
2.10 Kullanım Kılavuzu 8

3 ÖNEMLİ UYARILAR 9

3.1 Üretici garantisi, teminat 9
3.2 İşletme maddeleri, yardımcı maddeler 9
3.3 Yedek parçalar, teknik aksesuar 9
3.4 Servis 9
3.5 Resimler 9
3.6 Müşteri servisi 9

4 ARAÇ GÖRÜNÜMÜ 10

4.1 Araç görünümü, ön sol (sembolik gösterim) 10
4.2 Araç görünümü, arka sağ (sembolik gösterim) 11

5 SERİ NUMARALARI 12

5.1 Araç tanım numarası 12
5.2 Tip plakası 12
5.3 Motor numarası 12
5.4 Anahtar numarası 12

6 KUMANDA ELEMANLARI 13

6.1 Debriyaj kolu 13
6.2 El freni kolu 13
6.3 Gaz kolu 13
6.4 Korna düğmesi 13
6.5 Far açma-kapama düğmesi 14
6.6 Selektör düğmesi 14
6.7 Sinyal anahtarı 14
6.8 Acil Kapatma anahtarı 14
6.9 Start düğmesi 15
6.10 Kontak ve direksiyon kilidi 15
6.11 Direksiyonun bloke edilmesi 15
6.12 Direksiyon kilidinin açılması 16
6.13 Yakıt deposu kapağının açılması 16
6.14 Yakıt deposu kapağının kapatılması 17
6.15 Koltuk kilidi 17
6.16 Araç üzerindeki aletler 17
6.17 Tutamaklar 18
6.18 Yolcu ayak dayama yerleri 18
6.19 Vites değiştirme pedalı 18
6.20 Ayak fren pedalı 19
6.21 Yan ayaklık 19

7 KOMBİ AYGITI 20

7.1 Kombi aygıtı 20
7.2 Etkinleştirme ve deneme 20
7.3 Uyarılar 21
7.4 Kontrol lambaları 22
7.5 Vites konumu lambası 23
7.6 Gösterge 24
7.7 Yakıt seviyesi göstergesi 24
7.8 Soğutma sıvısı sıcaklığı göstergesi 25
7.9 İşlev düğmeleri 25
7.10 TRIP F gösterge 26
7.11 ODO gösterge 26
7.12 TRIP 1 gösterge 26
7.13 TRIP 2 gösterge 27
7.14 Menü Sürüş süresi/Ortalama hız 27
7.15 Menü Ortalama hız/Ortalama sarfiyat 1 27
7.16 Menü Ortalama sarfiyat 1/Ortalama sarfiyat 2 28
7.17 Ortalama sarfiyat 2/Servis menüsü 28
7.18 Servis/Menzil menüsü 28
7.19 Menü Menzil/Sürüş süresi 29
7.20 Kilometre veya mil ayarlaması 29
7.21 Saatin ayarlanması 30
7.22 Vites değiştirme devir sayısı RPM1 ayarlaması 30
7.23 Vites değiştirme devir sayısı RPM2 ayarlaması 31

8 ÇALIŞTIRMA 32

8.1 İlk çalıştırmaya ilişkin uyarılar 32
8.2 Motor alıştırma 33
8.3 Araca yük yüklenmesi 33

9 SÜRME TALİMATI 34

9.1 Her çalıştırma işleminden önceki kontrol ve bakım işlemleri 34
9.2 Çalıştırma işlemi 34
9.3 İlk hareket. 35
9.4 Vites değiştirme, sürüş 36
9.5 Frenleme 38
9.6 Durma, park etme 39
9.7 Taşıma 40

9.8 Hasar durumunda çekme 40
9.9 Yakıt ikmali yapmak 41

10 SERVİS PLANI 42

10.1 Ek bilgiler 42
10.2 Zorunlu işlemler 42
10.3 Tavsiye edilen işlemler 43

11 ŞASİNİN AYARLANMASI 44

11.1 Süspansiyon kolunun ön geriliminin ayarlanması 🔧 44
11.2 Vites değiştirme pedalının ayarlaması 44

12 ŞASİ SERVİS ÇALIŞMALARI 46

12.1 Motosikletin kaldırma tertibatı ile arka kısımdan kaldırılması 46
12.2 Motosikletin kaldırma tertibatından arka kısımdan alınması 46
12.3 Motosikletin kaldırma tertibatı ile ön kısımdan kaldırılması 46
12.4 Motosikletin kaldırma tertibatından ön kısımdan alınması 47
12.5 Çatal süspansiyon kollarının toz koruyucu manşetlerinin temizlenmesi 47
12.6 Yolcu koltuğunun çıkarılması 48
12.7 Yolcu koltuğunun monte edilmesi 49
12.8 Sürücü koltuğunun çıkarılması 49
12.9 Sürücü koltuğunun monte edilmesi 50
12.10 Zincir kirlenme durumunun kontrol edilmesi 50
12.11 Zincirin temizlenmesi 50
12.12 Zincir gerilimi kontrol edilmesi 51
12.13 Zincir geriliminin ayarlanması 52
12.14 Zincirin, zincir dişlisinin ve zincir pinyon dişlisinin kontrol edilmesi 53
12.15 Ön spoylerin sökülmesi 55
12.16 Ön spoylerin monte edilmesi 55
12.17 Ön çamurluğun sökülmesi 56
12.18 Ön çamurluğun monte edilmesi 56

13 FREN TERTİBATI 57

13.1 Fren disklerinin kontrol edilmesi 57
13.2 Ön tekerlek freninin sıvı seviyesinin kontrol edilmesi 57
13.3 Ön tekerlek fren sıvısının ilave edilmesi 🔧 58
13.4 Ön tekerlek freni balatalarının ve fren balata emniyetinin kontrol edilmesi 59
13.5 Arka tekerlek freninin fren sıvı seviyesinin kontrol edilmesi 60
13.6 Arka tekerlek freni sıvısı ilave edilmesi 🔧 60
13.7 Arka tekerlek freni balatalarının ve fren balata emniyetinin kontrol edilmesi 62
13.8 Boşluk mesafesinin ayak fren pedalında kontrol edilmesi 62

14 TEKERLEKLER, LASTİKLER 64

14.1 Ön tekerlek sökülmesi 🔧 64
14.2 Ön tekerleğin monte edilmesi 🔧 64
14.3 Arka tekerleğin sökülmesi 🔧 65
14.4 Arka tekerleğin monte edilmesi 🔧 66
14.5 Arka tekerlek göbeğinin sönümleme lastiklerinin kontrol edilmesi 🔧 67
14.6 Lastiklerin durumunun kontrol edilmesi 68
14.7 Lastik basıncının kontrol edilmesi 69

15 ELEKTRİK DÜZENİ 70

15.1 12 V akünün sökülmesi 🔧 70
15.2 12 V akünün monte edilmesi 🔧 70
15.3 12 V akünün şarj edilmesi 🔧 71
15.4 Münferit elektrik tüketicileri sigortalarının değiştirilmesi 72
15.5 Far lambasının değiştirilmesi 74
15.6 Park lambası ampulünün değiştirilmesi 75
15.7 Far ayarının kontrol edilmesi 77
15.8 Farın aydınlatma mesafesinin ayarlanması 78
15.9 Diyagnoz fişi 79
15.10 ACC2 ön 79

16 SOĞUTMA SİSTEMİ 80

16.1 Soğutma sistemi 80
16.2 Soğutma sıvı seviyesi kontrol edilmesi 80
16.3 Antifriz ve soğutma sıvı seviyesinin kontrol edilmesi 81
16.4 Soğutma sıvısının boşaltılması 🔧 83
16.5 Soğutma sisteminin doldurulması/havalandırılması 🔧 84
16.6 Soğutma sıvısının değiştirilmesi 85

17 MOTORUN AYARLANMASI 87

17.1 Bowden gaz kablosu boşluğunun kontrol edilmesi 87
17.2 Bowden gaz kablosu boşluğunun ayarlanması 🔧 87
17.3 Debriyaj kolu boşluğunun kontrol edilmesi 88
17.4 Debriyaj kolu boşluğunun ayarlanması 🔧 88

İÇİNDEKİLER

18 MOTORDA SERVİS İŞLEMLERİ 89

18.1 Motor yağ seviyesinin kontrol edilmesi 89
18.2 Motor yağının ve yağ filtresinin değiştirilmesi, yağ süzgecinin temizlenmesi 🔧 89
18.3 Motor yağı ilave edilmesi 91

19 TEMİZLİK, BAKIM 92

19.1 Motosikletin temizlenmesi 92
19.2 Kışın işletme için kontrol ve bakım işlemleri 93

20 MUHAFAZA ETME 95

20.1 Muhafaza etme 95
20.2 Araç garajda tutulduktan sonra çalıştırma 96

21 HATA ARAMA 97

22 TEKNİK ÖZELLİKLER 99

22.1 Motor 99
22.2 Motor için sıkma torkları 100
22.3 Dolum miktarları 101
22.3.1 Motor yağı 101
22.3.2 Soğutma sıvısı 101
22.3.3 Yakıt 102
22.4 Şasi 102
22.4.1 Standart şasi 102
22.4.2 Alçak şasi 102
22.5 Elektrik düzeni 103
22.6 Dış lastikler 103
22.7 Çatal 103
22.7.1 Standart şasi 103
22.7.2 Alçak şasi 103
22.8 Süspansiyon kolu 104
22.8.1 Standart şasi 104
22.8.2 Alçak şasi 104
22.9 Şasi için sıkma torkları 104

23 İŞLETME MADDELERİ 108

24 YARDIMCI MADDELER 110

25 STANDARTLAR 111

26 MESLEKİ TERİMLER DİZİNİ 112

27 KISALTMALAR DİZİNİ 113

28 SEMBOLLER DİZİNİ 114

28.1 Sarı ve turuncu semboller 114
28.2 Yeşil ve mavi semboller 114

İÇİNDEKİLER DİZİNİ 115

1.1 Kullanılan semboller

Aşağıda, belirli sembollerin kullanımı açıklanmaktadır.

	Beklenen bir tepkiyi belirtir (örn. bir işlem adımına veya bir işleve ilişkin).
	Beklenmeyen bir tepkiyi belirtir (örn. bir işlem adımına veya bir işleve ilişkin).
	Uzmanlık bilgisi ve teknik anlayış gerektiren işlemleri belirtir. Kendi güvenliğiniz açısından, bu işlemleri bir KTM Yetkili Servis'inde yaptırın! Yetkili Servis'te motosikletiniz, özel eğitim ve kurs görmüş kalifiye elemanlar tarafından gerekli özel aletlerle en iyi şekilde işleme tabi tutulur.
	Bir sayfayı işaret eder (verilen sayfada daha fazla bilgi yazılır).
	Daha detaylı bilgi veya ipucu içeren bir bilgiyi belirtir.
	Bir kontrol adımından kaynaklanan sonucu belirtir.
	Olası ilave çalışmalar dahil bir faaliyetin sonunu belirtir.

1.2 Kullanılan yazı biçimlendirmeleri

Aşağıda, kullanılan yazı biçimlendirmeleri açıklanmaktadır.

Özel isim	Bir özel ismi belirtir.
İsim®	Tescilli bir ismi belirtir.
Marka™	Malların serbest dolaşımındaki bir markayı belirtir.
Altı çizilen kavramlar	Aracın teknik özelliklerine işaret ederler veya teknik ve mesleki terimler dizininde bulunan teknik terimleri belirtirler.

2 GÜVENLİK UYARILARI

2.1 Kullanım tanımlaması - Amacına uygun kullanım

Bu araç, normal karayolu trafiğindeki alışılmış zorlanmalara ve yüklenmelere dayanabilecek şekilde tasarlanmıştır. Bu araç yarış pistlerinde ve asfalt yolların dışında kullanılmak için uygun değildir.

Bilgi
Bu araca, sadece onaylanmış versiyonda, kamuya açık karayolları trafiğinde kullanılmak üzere müsaade verilmiştir.

2.2 Hatalı kullanım

Aracı sadece amacına uygun olarak kullanın.
Amacına uygun olarak kullanmadığınızda kişiler, malzemeler ve çevre için tehlikeler oluşabilir.
Amacına uygun kullanım ve kullanım tanımlaması dışındaki her türlü kullanım, hatalı kullanım durumu oluşturmaktadır.
İlgili kullanım alanı için öngörülen özelliklere sahip olmayan işletme maddelerinin ve yardımcı maddelerin kullanılması da hatalı kullanım kapsamına girmektedir.

2.3 Güvenlik uyarıları

Belirtilen ürünü güvenli şekilde kullanabilmek için bazı güvenlik uyarılarına uyulmalıdır. Bu sebepten dolayı bu kılavuzu ve teslimat kapsamında yer alan diğer kılavuzları dikkatle okuyunuz. Güvenlik uyarıları, metin içinde optik açıdan öne çıkarılmıştır ve önemli noktalarda ilgili kısımlarla bağlantılıdır.

Bilgi
Belirtilen ürünün iyi görünen noktalarında çeşitli uyarı ve ikaz etiketleri bulunmaktadır. Uyarı veya ikaz etiketlerini sökmeyiniz. Bu etiketler mevcut olmazsa, siz veya diğer kişiler, tehlikeleri fark etmeyebilirsiniz ve yaralanabilirsiniz.

2.4 Tehlike dereceleri ve semboller

Tehlike
İlgili tedbirler alınmadığında, doğrudan ve kesin olarak ölüme veya kalıcı ağır yaralanmalara yol açabilecek bir tehlikeye yönelik uyarı.

İkaz
İlgili tedbirler alınmadığında, büyük ihtimalle ölüme veya kalıcı ağır yaralanmalara yol açabilecek bir tehlikeye yönelik uyarı.

Dikkat
İlgili tedbirler alınmadığında, büyük ihtimalle hafif yaralanmalara yol açabilecek bir tehlikeye yönelik uyarı.

Uyarı
İlgili tedbirler alınmadığında, önemli makine veya malzeme hasarlarına yol açabilecek bir tehlikeye yönelik uyarı.

Uyarı
İlgili tedbirler alınmadığında, çevreye zarar vermeye yol açabilecek bir tehlikeye yönelik uyarı.

2.5 Değişiklik yapmaya karşı uyarı

Gürültü bastırma düzeninin parçalarında değişiklik yapmak yasaktır. Aşağıdaki önlemler veya ilgili durumların oluşturulması yasaktır:

1 Yeni bir aracın, gürültü bastırmaya yarayan her türlü tertibatının veya parçasının, nihai müşteriye satışından veya teslimatından önce veya aracın servis, onarım veya değiştirme dışındaki amaçlar için kullanılması sırasında çıkarılması veya devre dışı bırakılması ve de

2 böyle bir tertibatın veya parçanın sökülmesinden veya devre dışı bırakılmasından sonra, aracın kullanılması.

Yasaya aykırı değişiklik yapmaya ilişkin örnekler:

1 Nihai sönümleyicinin, rüzgâr saptırıcıların, dirseklerin veya egzoz gazı ileten parçaların sökülmesi veya bunların matkapla delinmesi.

2 Emiş sistemine ait parçaların sökülmesi veya matkapla delinmesi.

3 Usulüne uygun olmayan bakım durumunda kullanılması.

4 Aracın, hareketli parçalarının veya egzoz sisteminin veya emiş sisteminin parçalarının, üretici firma tarafından onaylanmamış parçalar ile değiştirilmesi.

2.6 Güvenli işletme

Tehlike

Kaza tehlikesi Trafiğe çıkmaya uygun olmayan sürücüler kendilerini ve başkalarını tehlikeye atabilir.

– Alkol, uyuşturucu veya ilaç alımı nedeniyle trafiğe çıkamayacak durumdaysanız araç kullanmayın.
– Fiziksel veya psikolojik olarak uygun durumda değilseniz araç kullanmayın.

Tehlike

Zehirlenme tehlikesi Egzoz gazları zehirlidir ve bayılmalara ve ölüme yol açabilirler.

– Motoru çalıştırırken daima yeterli havalandırma mevcut olmasını sağlayın.
– Motoru kapalı bir mekânda çalıştıracaksanız veya bir süre çalışır halde bırakacaksınız, uygun bir emme tertibatı kullanın.

İkaz

Yanma tehlikesi Bazı araç parçaları işletim sırasında ısınır.

– Egzoz tertibatı, radyatör, motor, amortisör ve fren tertibatı gibi parçalara soğumadan önce dokunmayın.
– Çalışmaya başlamadan önce araç parçalarının soğumasını bekleyin.

Aracı, sadece teknik açıdan kusursuz bir durumda, amacına uygun şekilde ve çevreyi koruma ve güvenlik bilinci ile kullanınız.
Karayolları trafiğinde, ilgili bir sürücü belgesine ihtiyaç vardır.
Emniyeti olumsuz etkileyen arızaların, derhal bir KTM Yetkili Servisi tamirhanesinde giderilmesini sağlayınız.
Araç üzerinde bulunan uyarı/ikaz etiketlerini dikkate alın.

2.7 Koruyucu elbise

İkaz

Yaralanma tehlikesi Koruyucu elbisenin mevcut olmaması veya eksik olması, yüksek bir güvenlik riski teşkil eder.

– Her yolculukta kask, çizme, eldiven, koruyucuları ile birlikte pantolon ve ceket gibi koruyucu elbiseler kullanın.
– Her zaman, eksiksiz bir durumda ve yasal düzenlemelere uygun olan koruyucu elbise kullanın.

Kendi emniyetiniz açısından KTM, aracı sadece uygun bir koruyucu elbise ile kullanmanızı tavsiye etmektedir.

2.8 Araçta çalışma ve işlem kuralları

Aksi belirtilmedikçe, her çalışma sırasında kontak kapalı olmalıdır (kontak kilidi olan modeller, transponder anahtarı olan modeller) veya motor durmalıdır (kontak kilidi veya transponder anahtarı olmayan modeller).
Bazı çalışmalar için özel alet takımları gereklidir. Bu özel aletler aracın teslimat kapsamına dahil değilse, özel aletler verilen ürün numarası kullanılarak sipariş edilebilir. Örnek: Rulman sökücü (15112017000)
Aksi belirtilmedikçe, tüm işler ve açıklamalar için normal koşullar geçerlidir.

Çevre sıcaklığı	20 °C
Çevre hava basıncı	1.013 mbar
Bağıl hava nemi	% 60 ± 5

Tekrar kullanılamayacak olan parçaları (örn. kendinden emniyetli cıvatalar ve somunlar, gerdirme vidaları, contalar, conta halkaları, O-halkaları, çatal pimler, emniyet pulları) montaj sırasında yenileri ile değiştirin.
Bazı vidalama işlemleri için bir vida emniyeti (örn. **Loctite®**) gereklidir. Kullanım sırasında üretici firmanın özel uyarılarını dikkate alın.
Yeni bir parçaya vidalama emniyeti (örn. **Precote®**) uygulanmışsa, ilaveten vidalama emniyeti maddesi uygulamayın.
Parçalarına ayırma işleminden sonra tekrar kullanılacak parçalar temizlenmeli ve hasar ve aşınma yönünden kontrol edilmelidir. Hasar görmüş ya da aşınmış parçaları değiştirin.
Çalışma alanının temizliğine dikkat edin ve gerekirse sökmeden önce bileşenleri temizleyin. Nüfuz eden kir, aşınmanın artmasına ve bunun sonucunda ortaya çıkan hasara neden olabilir.
Bir onarım veya servis işleminin tamamlanmasından sonra, taşıtın işletme güvenliği güvenceye alınmalıdır.

2.9 Çevre

Motosikletinizi sorumluluk bilinci ile kullanmanız, sorunların ve çatışkıların oluşmasını önler. Motosiklet kullanmanızın geleceğini güvenceye almak için, motosikleti, yasallık çerçevesinde kullanacağınız yönünde kendinize teminat verin, çevre bilinci ile hareket edin ve başkalarının haklarına saygı duyun.
Eskimiş yağları, başka işletme maddelerini ve yardımcı maddeleri ve eski parçaları bertaraf ettiğinizde, ülkenizdeki ilgili yasaları ve yönetmelikleri dikkate alınız.
Motosikletler, eski araçların bertaraf edilmesine ilişkin AB yönetmeliğine tabi olmadıkları için, bir eski motosikletin bertaraf edilmesine ilişkin yasal düzenleme mevcut değildir. Yetkili KTM Bayiniz, size memnuniyetle yardımcı olacaktır.

2.10 Kullanım Kılavuzu

İlk sürüşü yapmadan önce bu kullanım kılavuzunu tam ve eksiksiz olarak okuyun. Kullanım Kılavuzu, sizin için taşıtın kullanımını, servisi işlerini ve taşıtta işlem yapmayı kolaylaştıracak birçok bilgi ve püf noktasını içerir. Sadece bu şekilde, aracı en uygun şekilde kendinize göre nasıl ayarlayabileceğinizi ve yaralanmalardan nasıl korunacağınızı öğrenirsiniz.

İpucu
Bu kullanım kılavuzunu ihtiyaç halinde dilediğiniz zaman yardım alabilmek üzere son cihazınıza kayıt edin.

Taşıt hakkında daha fazla bilgi edinmek isterseniz veya okuma sırasında anlaşılmayan noktalar söz konusu olduğunda, bir yetkili KTM bayisine başvurunuz.
Kullanım kılavuzu aracın önemli unsurlarından bir tanesidir. Satış durumunda kullanım kılavuzunun aracın yeni sahibi tarafından yeniden indirilmesi gerekmektedir.
Kullanım kılavuzu, kare kod veya teslim belgesi üzerinde yer alan bağlantı üzerinden birden fazla kez indirilebilir.

Ayrıca Kullanım Kılavuzu, yetkili KTM Bayiniz ve KTM web sitesinde indirilmek üzere hazır bulundurulur. Yetkili KTM bayiniz üzerinden kullanım kılavuzunun basılı bir nüshasını da temin edebilirsiniz.
Uluslararası KTM İnternet sitesi: KTM.COM

3.1 Üretici garantisi, teminat

Servis planında öngörülmüş olan iş ve işlemler, sadece bir KTM Yetkili Servis tamirhanesinde yapılmalı ve **KTM Dealer.net**'te tasdik edilmelidir, aksi takdirde garanti hakkı kaybolur. Araçta yapılan manipülasyonlar ve/veya konstrüktif değişiklikler sonucu meydana gelen hasarlarda ve müteakip hasarlarda, üretici garantisinden yararlanılamaz.

3.2 İşletme maddeleri, yardımcı maddeler

Uyarı

Çevrenin tehlikeye atılması Yakıtın usulüne uygun şekilde kullanılmaması, çevreyi tehlikeye atar.

– Yakıtın, yeraltı sularına, toprağa veya kanalizasyona ulaşmasını önleyin.

İşletme maddeleri ve yardımcı maddeler, kullanım kılavuzuna ve spesifikasyona uygun kullanılmalıdır.

3.3 Yedek parçalar, teknik aksesuar

Kendi emniyetiniz açısından sadece, KTM tarafından onaylanmış ve/veya tavsiye edilmiş yedek parçalar ve aksesuar ürünleri kullanınız ve bu parçaları bir KTM Yetkili Servisi tamirhanesinde monte ettiriniz. KTM, başka ürünler ve bunlardan kaynaklanan hasarlar için sorumluluk üstlenmez.
Bazı yedek parçalar ve aksesuar ürünleri, ilgili açıklamalarda parantez içinde verilmiştir. Yetkili KTM Bayiniz size memnuniyetle danışma verecektir.

Aracınız için öngörülmüş güncel **KTM PowerParts** parçalarını KTM web sitesinde bulursunuz.
Uluslararası KTM İnternet sitesi: KTM.COM

3.4 Servis

Hatasız bir işletmenin ve zamanından önce aşınmayı önlemenin ön şartı, kullanım kılavuzunda sözü edilen, motora ve şasiye ilişkin servis, bakım ve ayar işlemlerinin uygun şekilde yapılmasıdır. Yanlış yapılan bir şasi ayarı, şasi aksamında hasarlara ve kırılmalara yol açabilir.
Aracın, örn. aşırı yağmur, tozlu veya kumlu ortam, yüksek sıcaklık veya fazla yükleme gibi daha ağır şartlarda kullanılması, güç aktarma düzeni, hava filtresi, fren düzenekleri veya amortisör elemanları gibi aksamlarda bariz oranda artan aşınmaya yol açabilir. Bu sebepten dolayı, henüz bir sonraki servis aralığına ulaşılmadan her sürüşten önce parçaların kontrol edilmesi veya parçaların değiştirilmesi gerekli olabilir.
Aracın, öngörülmüş olan rodaj sürelerini ve servis aralıklarını mutlaka dikkate alın. Bu sürelere kesin olarak uymanız, motosikletinizin kullanım ömrünün uzatılmasına önemli ölçüde katkı sağlar.
Çalışma performansı ve zaman aralıklarında, önce gelen aralık belirleyicidir.

3.5 Resimler

Kılavuzda verilen resimlerin bir kısmı, özel donanımları içermektedir.
Daha iyi bir gösterim ve açıklama için, bazı parçalar sökülmüş veya resimde görülmüyor olabilir. İlgili açıklama için her zaman bir sökme işlemine gerek yoktur. Metinlerde verilen bilgileri dikkate alınız.

3.6 Müşteri servisi

Aracınız ve KTM ile ilgili sormak istediğiniz bir şey olduğunda, yetkili KTM Bayiniz size memnuniyetle yardımcı olacaktır.

Yetkili KTM Bayilerinin listesini KTM web sitesinde bulursunuz.
Uluslararası KTM İnternet sitesi: KTM.COM

4 ARAÇ GÖRÜNÜMÜ

4.1 Araç görünümü, ön sol (sembolik gösterim)



1. Kombi aygıtı
2. Dikiz aynası
3. Debriyaj kolu (S. 13)
4. Sürücü koltuğu
5. Yolcu koltuğu
6. Koltuk kilidi (S. 17)
7. Tutamaklar (S. 18)
8. Vites değiştirme pedalı (S. 18)
9. Yan ayaklık (S. 19)
10. Motor numarası (S. 12)

4.2 Araç görünümü, arka sağ (sembolik gösterim)

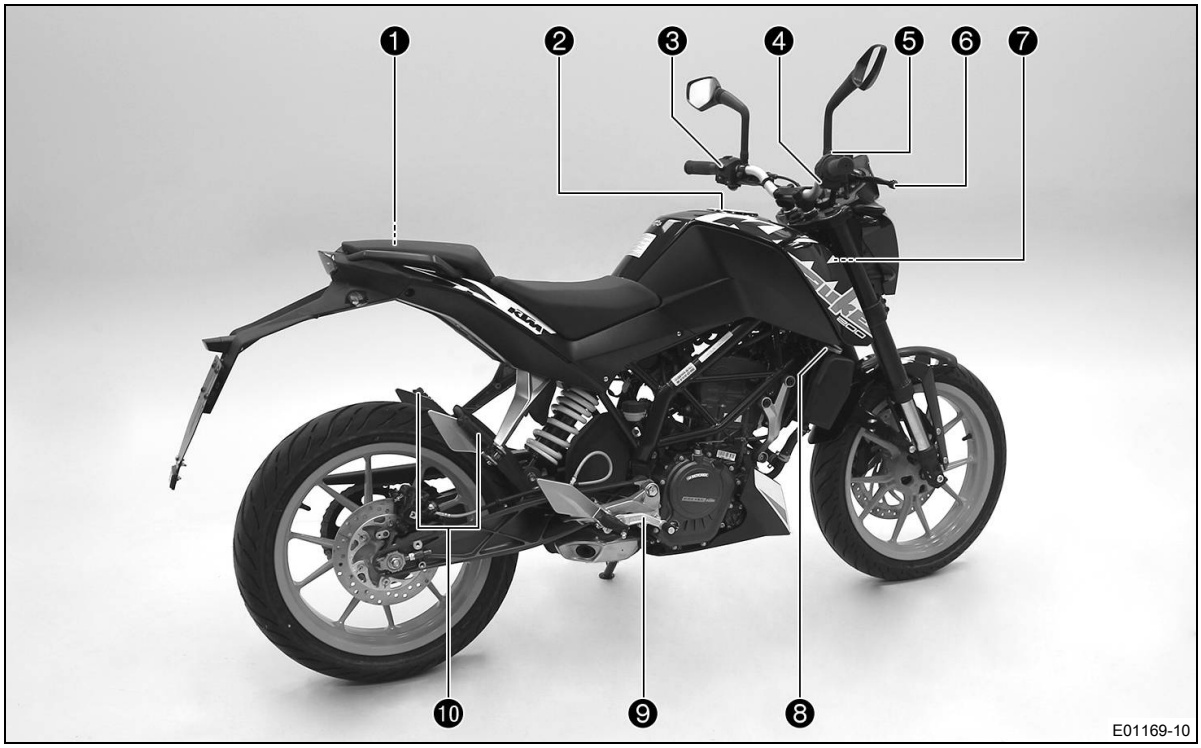

1. Araç üzerindeki aletler (📖 S. 17)
2. Yakıt deposu kapağı
3. Far açma-kapama düğmesi (📖 S. 14)
3. Selektör düğmesi (📖 S. 14)
3. Sinyal anahtarı (📖 S. 14)
3. Korna düğmesi (📖 S. 13)
4. Start düğmesi (📖 S. 15)
5. Acil Kapatma anahtarı (📖 S. 14)
6. El freni kolu (📖 S. 13)
7. Araç tanım numarası (📖 S. 12)
7. Tip plakası (📖 S. 12)
8. Radyatör kapağı
9. Ayak fren pedalı (📖 S. 19)
10. Yolcu ayak dayama yerleri (📖 S. 18)

5 SERİ NUMARALARI

5.1 Araç tanım numarası

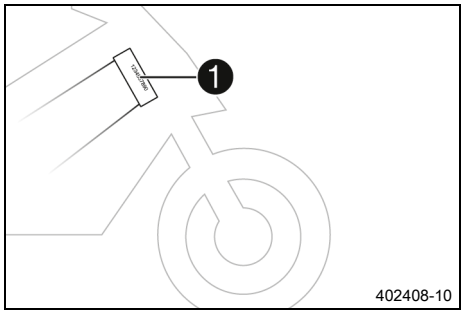

Araç tanım numarası ❶ kumanda kafasının sağ tarafına kabartma ile yazılmıştır.

5.2 Tip plakası

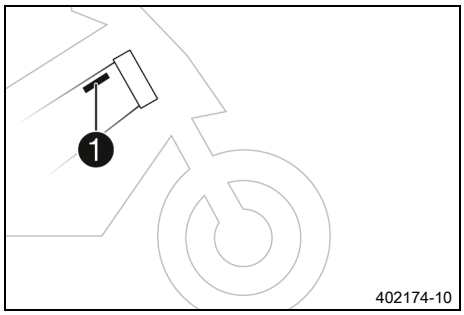

Tip plakası ❶, kumanda kafasının arkasındaki sağ çerçevede bulunur.

5.3 Motor numarası

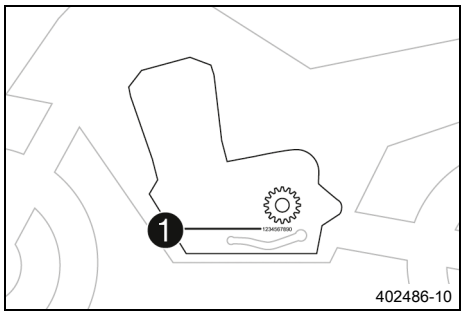

Motor numarası ❶, motorun sol tarafında, zincir pinyon dişlisinin alt kısmına kabartma ile yazılmıştır.

5.4 Anahtar numarası

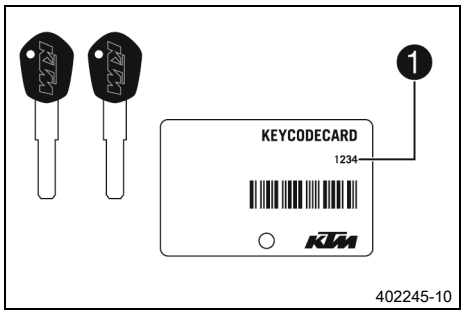

Anahtar numarası, ❶ **KEYCODECARD** kartı üzerinde belirtilmiştir.

Bilgi

Yedek anahtar siparişi verilebilmesi için anahtar numarası gereklidir. **KEYCODECARD** güvenli bir yerde saklanmalıdır.

En az bir kontak anahtarı varsa, bir yedek anahtar hazırlanabilir. Kontak anahtarı yoksa, tüm kilit sistemi değiştirilmelidir.

6.1 Debriyaj kolu

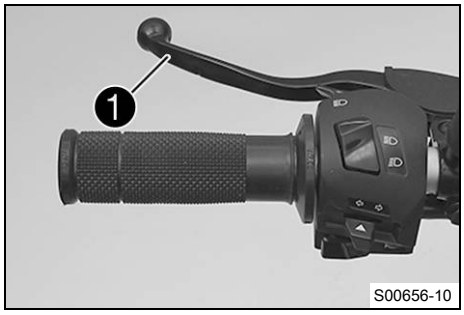

Debriyaj kolu ❶, gidonun sol tarafında bulunur.

6.2 El freni kolu

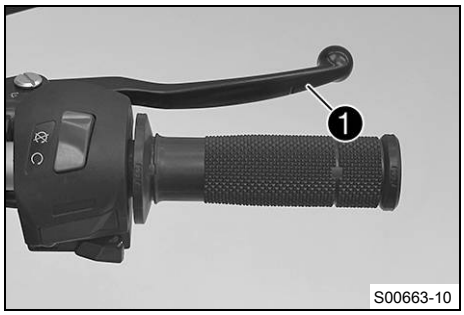

El freni kolu ❶, gidonun sağ tarafında bulunur.
El freni kolu ile ön tekerlek freni etkinleştirilir.

6.3 Gaz kolu

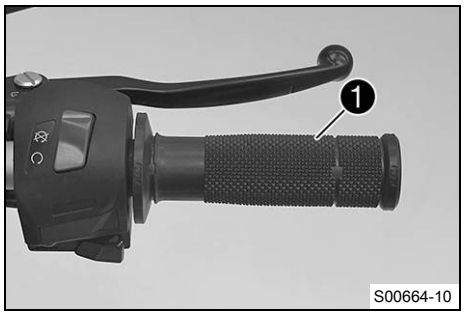

Gaz kolu ❶, gidonun sağ tarafında bulunur.

6.4 Korna düğmesi

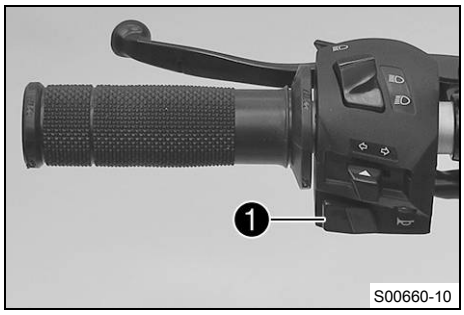

Korna düğmesi ❶, gidonun sol tarafında bulunur.

Olası durumlar

- Korna düğmesi ⌓ temel konumda
- Korna düğmesi ⌓ basılı – Bu konumda korna etkinleşir.

6.5 Far açma-kapama düğmesi

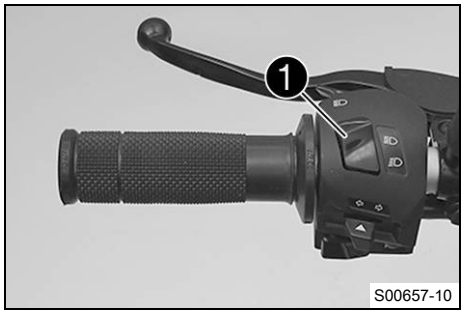

Far açma-kapama düğmesi ❶, gidonun sol tarafında bulunur.

Olası durumlar

	Kısa huzmeli far açık – Far açma-kapama düğmesi aşağıya çevrilmiştir. Bu konumda, kısa huzmeli far ve arka ışık açılmıştır.
	Uzun far açık – Far açma-kapama düğmesi yukarıya çevrilmiştir. Bu konumda, uzun far ve arka ışık açılmıştır.

6.6 Selektör düğmesi

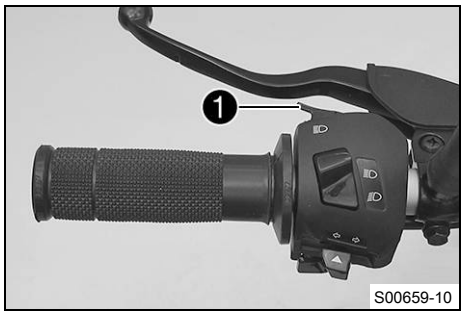

Selektör düğmesi ❶, gidonun sol tarafında bulunur.

Olası durumlar

- Selektör düğmesi temel konumda
- Selektör düğmesi basılı – Bu konumda selektör (uzun huzmeli far) etkinleşir.

6.7 Sinyal anahtarı

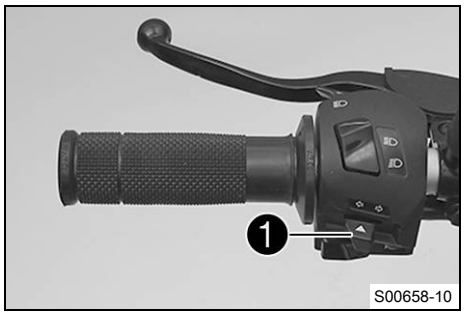

Sinyal anahtarı ❶, gidonun sol tarafında bulunur.

Olası durumlar

	Sinyal lambası kapalı – Sinyal anahtarı, anahtar gövdesine doğru basılı.
	Sol sinyal lambası açık – Sinyal anahtarı sola doğru basılı. Sinyal anahtarı, etkinleştirildikten sonra, orta konuma geri döner.
	Sağ sinyal lambası açık – Sağ sinyal anahtarı sağa doğru basılı. Sinyal anahtarı, etkinleştirildikten sonra, orta konuma geri döner.

6.8 Acil Kapatma anahtarı

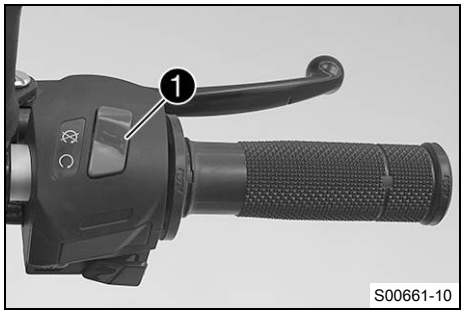

Acil Kapatma anahtarı ❶, gidonun sağ tarafında bulunur.

Olası durumlar

	Acil Kapatma anahtarı kapalı – Bu konumda, ateşleme devresi yarıda kesilir, çalışan motor durur ve motor çalıştırılamaz.
	Acil Kapatma anahtarı açık – Bu konum, motosikletin işletilmesi için gereklidir; ateşleme devresi kapalıdır.

6.9 Start düğmesi

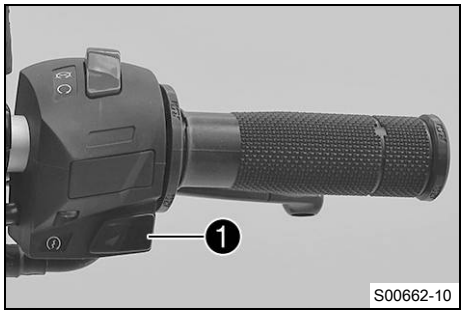

Start düğmesi ❶, gidonun sağ tarafında bulunur.

Olası durumlar

- Start düğmesi temel konumda
- Start düğmesi basılı – Bu konumda marş motoru etkinleşir.

6.10 Kontak ve direksiyon kilidi

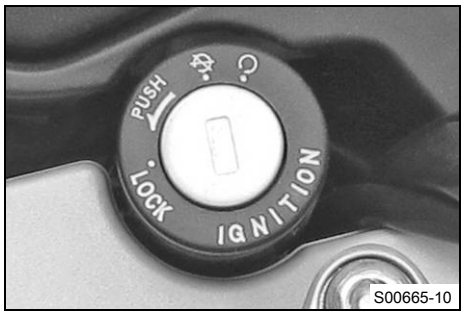

Kontak ve direksiyon kilidi üst çatal köprüsünün önünde bulunur.

Olası durumlar

	Kontak kapalı **OFF** – Bu konumda, ateşleme devresi yarıda kesilir, çalışan motor durur ve motor çalıştırılamaz. Kontak anahtarı çıkarılabilir.
	Kontak açık **ON** – Bu konumda ateşleme devresi kapalıdır, motor çalıştırılabilir.
	Gidon bloke olmuş – Bu konumda ateşleme devresi yarıda kesilir ve gidon bloke olur. Kontak anahtarı çıkarılabilir.

6.11 Direksiyonun bloke edilmesi

Uyarı

Hasar görme tehlikesi Park edilmiş araç, kayabilir veya devrilebilir.

– Aracı sabit ve düz bir zemine park edin.

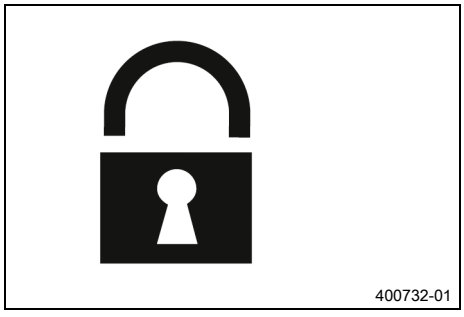

– Aracı park edin.
– Gidonu tamamen sola çevirin.
– Anahtarı kontak kilidine ve direksiyon kilidine sokun, içe bastırın ve sola çevirin. Kontak anahtarını çıkarın.
  ✓ Direksiyon artık çevrilemez.

6.12 Direksiyon kilidinin açılması

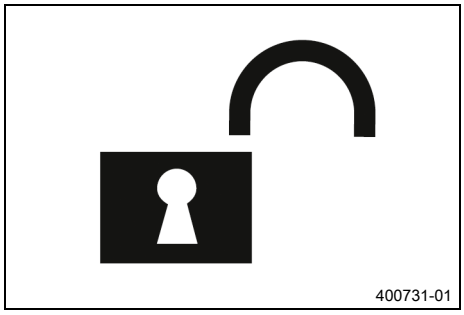

– Anahtarı kontak kilidine ve gidon kilidine sokun, içe bastırın ve sağa çevirin. Kontak anahtarını çıkarın.

✓ Direksiyon yeniden çevrilebilir.

6.13 Yakıt deposu kapağının açılması

Tehlike

Yangın tehlikesi Yakıt, kolayca tutuşabilir.

Yakıt deposundaki yakıt, ısınınca genleşir ve aşırı dolu olduğunda dışarı akabilir.

– Araca, açık alevlerin ya da yanan sigaranın yakınında yakıt ilave etmeyin.
– Yakıt doldururken motoru stop ettirin.
– Yakıt dökülmemesine dikkat edin, özellikle de aracın kızgın parçaları üzerine.
– Yine de dökülen yakıtı silerek temizleyin.
– Yakıt dolumuna ilişkin bilgileri dikkate alın.

İkaz

Zehirlenme tehlikesi Yakıt sağlığa zararlıdır.

– Yakıtın cilde, gözlere veya giysilere temas etmesini önleyin.
– Yakıt yutmanız halinde derhal bir hekime başvurun.
– Yakıt buharlarını solumayın.
– Cildinize temas etmesi halinde temas eden yeri derhal bol su ile durulayın.
– Yakıtın gözlerinize temas etmesi halinde gözlerinizi bol su ile durulayın ve derhal bir hekime başvurun.
– Yakıtın giysinize temas etmesi halinde giysilerinizi değiştirin.
– Yakıtı, usulüne uygun şekilde ve uygun bir bidon içinde ve çocukların ulaşamayacağı yerlerde muhafaza edin.

Uyarı

Çevrenin tehlikeye atılması Yakıtın usulüne uygun şekilde kullanılmaması, çevreyi tehlikeye atar.

– Yakıtın, yeraltı sularına, toprağa veya kanalizasyona ulaşmasını önleyin.

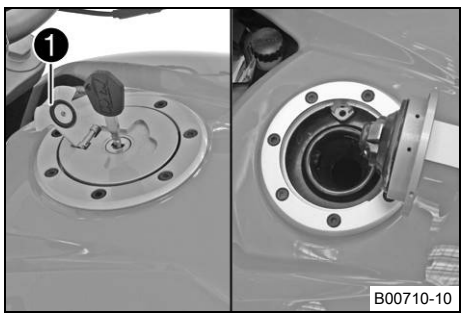

– Yakıt deposu kapağındaki ❶ başlığı yukarı katlayın ve kontak anahtarını kilide sokun.

Uyarı

Hasar görme tehlikesi Kontak anahtarı aşırı yük durumunda kırılabilir.

Hasar görmüş kontak anahtarları değiştirilmelidir.

– Kontak anahtarının yükünü almak için yakıt deposu kapağının üzerine basın.

– Kontak anahtarını saat yönünde 90° döndürün.
– Yakıt deposu kapağını yukarı kaldırın.

– Kontak anahtarını çıkarın.

6.14 Yakıt deposu kapağının kapatılması

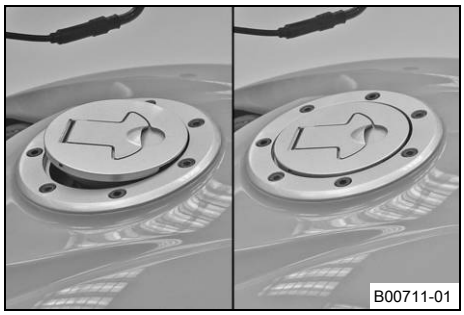

İkaz

Yangın tehlikesi Yakıt, kolay tutuşabilir ve sağlığa zararlıdır.

– Yakıt deposı kapağını kapattıktan sonra kilitlenmenin doğru olup olmadığını kontrol edin.
– Yakıtın giysinize temas etmesi halinde giysilerinizi değiştirin.
– Cildinize temas etmesi halinde temas eden yeri derhal bol su ile durulayın.

– Yakıt deposu kapağını kapatın.
– Kilit yerine oturana kadar, yakıt deposu kapağını aşağıya bastırın.

6.15 Koltuk kilidi

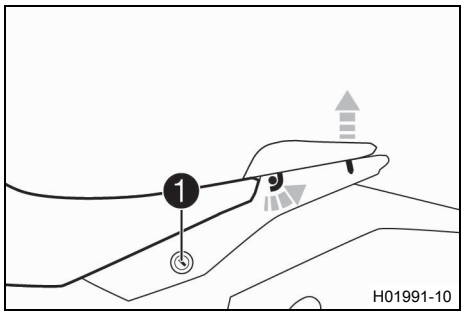

Koltuk kilidi ❶, koltuğun sol yanında bulunur.
Koltuk kilidi, kontak anahtarı ile açılabilir.

6.16 Araç üzerindeki aletler

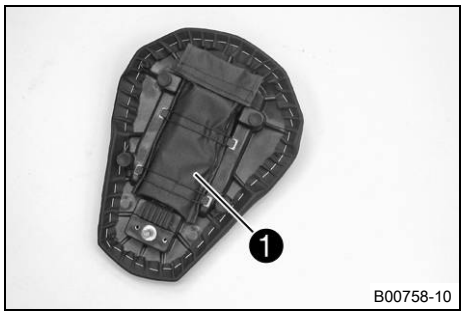

Yolcu koltuğunun altında araçtaki el aletleri bulunur ❶.

6.17 Tutamaklar

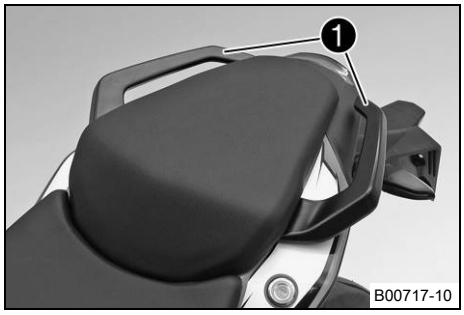

Tutamaklar ❶ motosikletin yerinin değiştirilmesine yararlar.
Yolcu ile sürüş sırasında, yolcu bunlara tutunabilir.

6.18 Yolcu ayak dayama yerleri

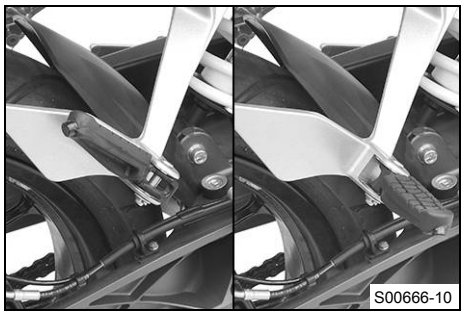

Yolcu ayak dayama yerleri, katlanabilir şekilde tasarlanmıştır.

Olası durumlar

- Yolcu ayak dayama yerleri içe katlı – Yolcu olmadan sürüş için.
- Yolcu ayak dayama yerleri dışa katlı – Yolcu ile sürüş için.

6.19 Vites değiştirme pedalı

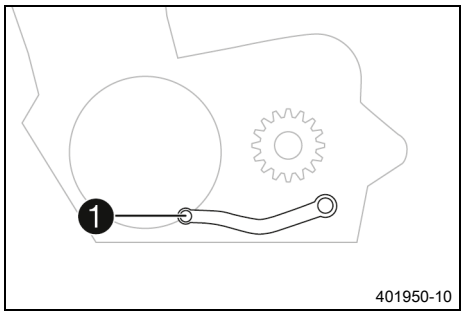

Vites değiştirme pedalı ❶, motorun sol tarafına monte edilmiştir.

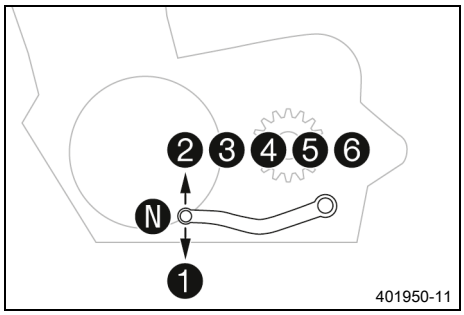

Viteslerin konumu, resimde görülebilir.
Nötr veya rölanti konumu, 1. ile 2. vites arasındadır.

6.20 Ayak fren pedalı

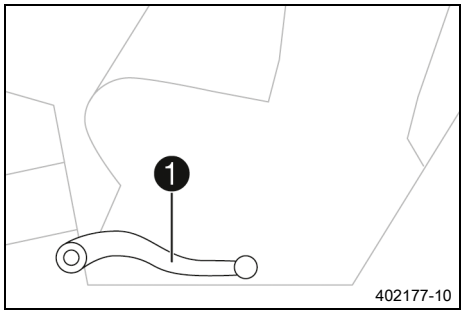

Ayak fren pedalı ❶, sağ ayak dayama yerinin önünde bulunur.
Ayak fren pedalı ile arka tekerlek freni etkinleştirilir.

6.21 Yan ayaklık

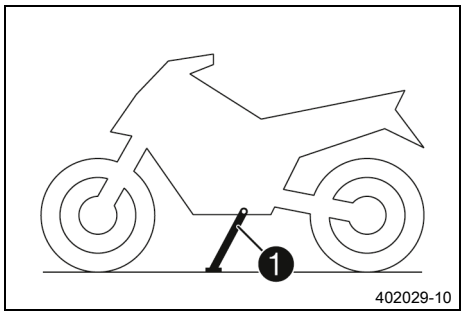

Yan ayaklık ❶, aracın sol tarafında bulunur.
Yan ayaklık, motosikletin park edilmesine yarar.

Bilgi
Yan ayaklık, sürüş sırasında yukarı katlanmış, yani kapalı olmalıdır.
Yan ayaklık, emniyetli çalıştırma sistemi ile bağlantılıdır, sürüş talimatını dikkate alınız.

Olası durumlar

- Yan ayaklık açık – Araç, yan ayaklık üzerinde park edilebilir. Emniyetli çalıştırma sistemi etkindir.
- Yan ayaklık kapalı – Bu konum, tüm sürüşlerde gereklidir. Emniyetli çalıştırma sistemi devre dışıdır.

7.1 Kombi aygıtı

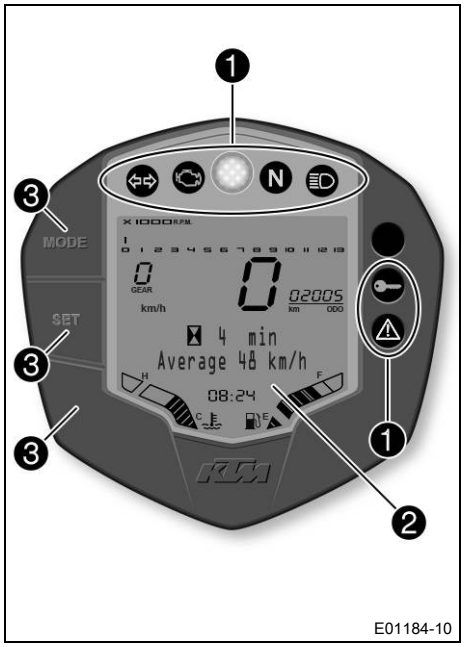

Kombi aygıtı gidon önüne takılmıştır.

1. Kontrol lambaları (S. 22)
2. Ekran (S. 24)
3. İşlev düğmeleri (S. 25)

7.2 Etkinleştirme ve deneme



Etkinleştirme

Kombi aygıtı, kontağın açılması ile açılır.

Bilgi

Göstergelerin parlaklığı, kombi aygıtındaki bir ortam ışığı sensörü tarafından kontrol edilir.

Deneme

Kontak açıldığında, sinyal kontrol lambası ve motor kilidi kontrol lambası hariç tüm kontrol lambaları kısaca yanar.

Devir saatinin ve vites göstergesinin kesimleri, sırasıyla yanarlar ve tekrar sönerler.

Hız göstergesi, 0'dan 199'a kadar ve tekrar geriye sayar.

Ekranın diğer gösterge kesimleri kısaca yanarlar.

Ekranda **READY TO RACE >>** yazısı görünür.

Gösterge, bunun ardından en son seçilmiş olan moda geçer.

Bilgi

Hatalı işlev kontrol lambası, motor çalışmadığı sürece her zaman yanar. Motor çalışıyorsa ve hatalı işlev kontrol lambası yanıyorsa, trafiğe uygun bir şekilde durun ve KTM Yetkili Servisi ile irtibata geçin.

7.3 Uyarılar

Bilgi
Oluşan tüm ikazlar, aktif olmayana kadar göstergede peş peşe otomatik gösterilir.
Hatalı bir fonksiyon ortaya çıktığında, ilgili kontrol lambaları yanar ve bu sayede, işletme güvenliği için bir uyarı/ikaz bilgisi algılandığı bildirilir.
İşletme güvenliği için bir uyarı algılandığında, ilaveten genel ikaz lambası ⚠ yanıp söner.

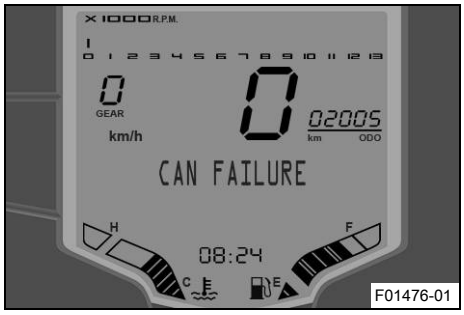

CAN Bus'ta hatalı bir fonksiyon ortaya çıktığında, ekranda çeşitli uyarılar görüntülenebilir:
Burada **CAN FAILURE** ve **CAN EMS FAILURE** meydana gelebilir.

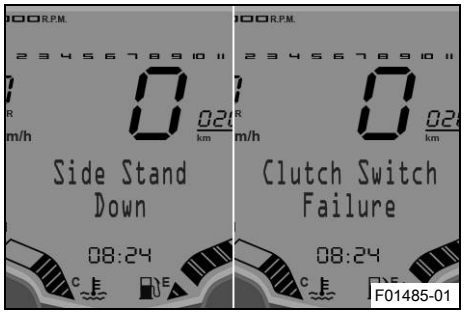

Side Stand Down, yan ayaklık dışa açılmış konumdayken ekranda görünür.
Clutch Switch Failure, debriyaj şalteri arızalandığında ekranda görünür.

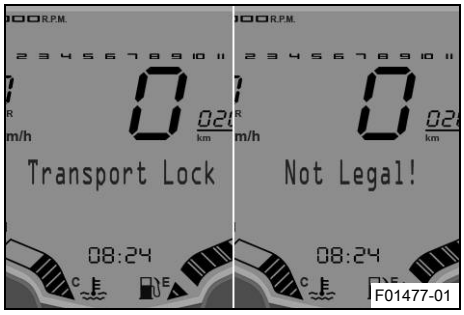

Transport Lock, taşıma modu etkinleştirildiğinde ekranda görünür.
Not Legal!, modifikasyonlar yüzünden aracın trafiğe çıkma izni sona erdiğinde ekranda görünür.

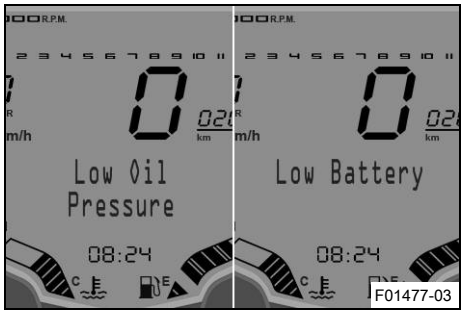

Low Oil Pressure, yağ basıncı çok düşük olduğunda ekranda görünür.
Low Battery mesajı, akü gerilimi verilen değerin altına düştüğünde, ekranda görünür.

Akü gerilimi	≤ 10,5 V

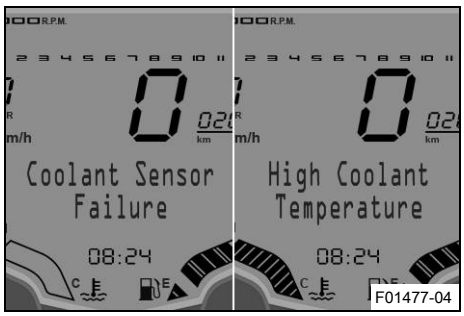

Coolant Sensor Failure mesajı, soğutma sıvısı sıcaklık sensörü arızalandığında ekranda görünür.

High Coolant Temperature mesajı, soğutma sıvısı sıcaklığı verilen değeri aştığında, ekranda görünür.

Soğutma sıvısı sıcaklığı	> 110 °C

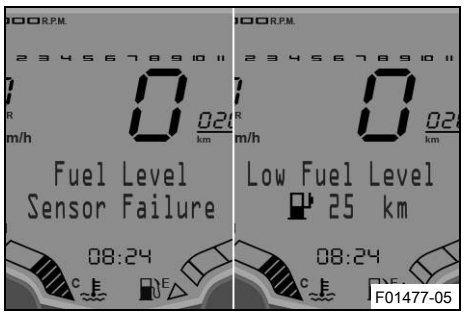

Fuel Level Sensor Failure mesajı, yakıt seviyesi göstergesi arızalandığında ekranda görünür.

Low Fuel Level mesajı, yakıt seviyesi yedek yakıt çizgisine ulaştığında, ekranda görünür.

7.4 Kontrol lambaları



Kontrol lambaları, motosikletin işletim durumu hakkında ek bilgiler verir.

Kontak açıldığında, sinyal kontrol lambası ve motor kilidi kontrol lambası hariç tüm kontrol lambaları kısaca yanar.

İşletme güvenliği için bir uyarı algılandığında, ilaveten genel ikaz lambası ⚠ yanıp söner.

Bilgi

Hatalı işlev kontrol lambası, motor çalışmadığı sürece her zaman yanar. Motor çalışıyorsa ve hatalı işlev kontrol lambası yanıyorsa, trafiğe uygun bir şekilde durun ve KTM Yetkili Servisi ile irtibata geçin.

Olası durumlar

⇦⇨	Sinyal kontrol lambası, sinyal ritminde yeşil yanıp sönüyor – Sinyal lambası devrede.
	Hatalı işlev kontrol lambası sarı renkte yanıyor – OBD ("On-Board Diagnose"), araç elektronik sisteminde hatalı bir fonksiyon tespit etti. Trafik kurallarına uygun bir şekilde durun ve yetkili bir KTM Yetkili Servisi ile irtibata geçin.
	Vites konumu lambası yanıyor/kırmızı yanıp sönüyor – Ayarlanmış vites değiştirme devir sayısına **RPM1** ulaşıldığında vites konumu lambası kırmızı yanıp söner. Ayarlanmış vites değiştirme devir sayısına **RPM2** ulaşıldığında vites konumu lambası kırmızı yanar.
N	Rölanti kontrol lambası yeşil yanıyor – Şanzıman, rölanti konumuna geçmiştir.
	Uzun far kontrol lambası mavi yanıyor – Uzun far açıktır.

	Motor kilidinin kontrol lambası kırmızı yanıyor – Motor kilidinde durum veya hata mesajı.
	Genel ikaz lambası sarı renkte yanıp sönüyor – İşletme güvenliğine ilişkin bir uyarı/ikaz bilgisi algılanmıştır. Bu bilgi, göstergede ek olarak gösterilir.

7.5 Vites konumu lambası



F01467-10

Vites konumu lambası ❶ ortada, ekranın üstünde yer alıyor.

Bilgi
Vites konumu lambası **Trip 1** göstergesinde ve **Trip 2** göstergesinde, **MODE** düğmesine basılarak konfigüre edilebilir.

Alışma süresi sırasında (1000 km / 621 mi'ye kadar) vites konumu lambası daima etkindir. Ancak bundan sonra vites konumu lambası devre dışı bırakılabilir ve **RPM1** ile **RPM2** için değerler değiştirilebilir. Vites konumu lambası **RPM1** durumunda kırmızı yanıp söner ve **RPM2** durumunda kırmızı yanar.

Bilgi
6. viteste, ilk servis işleminden sonra motor çalışma sıcaklığındayken vites konumu lambası devre dışıdır.

Soğutma sıvısı sıcaklığı	≤ 35 °C
ODO	< 1.000 km
Vites konumu lambası, şu durumda sürekli yanıyor	6.500 Dev/dk

Soğutma sıvısı sıcaklığı	> 35 °C
ODO	> 1.000 km
RPM1 Vites konumu lambası	yanıp söner
RPM2 Vites konumu lambası	yanar

7.6 Gösterge

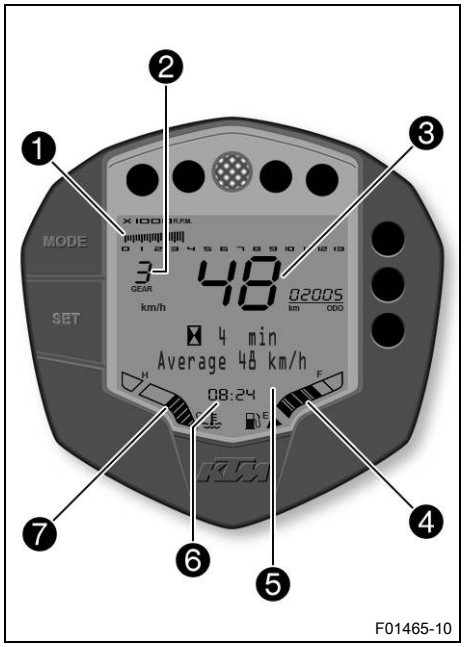

F01465-10

Devir saati ❶, motor devir sayısını, devir/dakika olarak gösterir.
Vites göstergesi ❷, şanzımanın kaçıncı vitese alındığını gösterir.
Hız ❸, saat başına kilometre **km/h** ya da saat başına mil olarak **mph** gösterilir.
Yakıt seviyesi göstergesi ❹ bölgesinde gösterilir.
Ekran ❺, ek bilgiler de gösterir.
Saat ❻ alanında gösterilir.
Soğutma sıvısı sıcaklığı göstergesi ❼ alanında gösterilir.

Bilgi
12 V akü araçtan söküldü ise ya da sigorta çıkarıldı ise, saatin ayarlanması gereklidir.
Göstergelerin parlaklığı, kombi aygıtındaki bir ortam ışığı sensörü tarafından kontrol edilir.

7.7 Yakıt seviyesi göstergesi



F01466-10

Yakıt deposu seviyesi göstergenin ❶ bölgesinde gösterilir.
Yakıt seviyesi göstergesi çubuklardan oluşur. Ne kadar çok çubuk gösteriliyorsa, depoda o kadar çok yakıt bulunuyor demektir.

Bilgi
Yakıt rezervi azaldığında, ekranda ayrıca **Low Fuel Level** uyarı bilgisi görünür.
Göstergenin sürüş sırasında sürekli değişmesini önlemek için yakıt seviyesi biraz gecikmeli olarak görüntülenir.
Yan ayaklık açıkken veya acil kapatma anahtarı kapalıyken, yakıt seviyesi göstergesi güncellenmez.
Yan ayaklık kapatıldığında ve acil kapatma anahtarı açıldığında, bir sonraki güncelleme 2 dakika sonra yapılır.
Kombi aygıtı, yakıt seviyesi sensöründen sinyal almadığında yakıt seviyesi göstergesi yanıp söner.

7.8 Soğutma sıvısı sıcaklığı göstergesi



Soğutma sıvısı sıcaklığı göstergesi ekranın ❶ alanında gösterilir. Soğutma sıvısı sıcaklığı göstergesi çubuklardan oluşur. Ne kadar çok çubuk gösteriliyorsa, soğutma sıvısı o kadar sıcak demektir.

Uyarı

Motor hasarı Motor, aşırı ısınması halinde zarar görür.

– Soğutma sıvısı sıcaklığı uyarısı gösterildiğinde, derhal trafik kurallarına uyarak durun ve motoru kapatın.
– Motorun ve soğutma sisteminin soğumasını bekleyin.
– Soğutma sistemi soğuduğunda, soğutma sıvısı seviyesini kontrol edin ve gerekirse düzeltin.

Bilgi

Tüm çubuklar gösterildiğinde, ekranda ek olarak **High Coolant Temperature** uyarısı gösterilir. Soğutma sistemi aşırı ısındığında maksimum motor devir sayısı sınırlandırılır.

Olası durumlar

- Motor soğuk – Üç adede kadar çubuk gösterilir.
- Motor işletme sıcaklığında – Dört ile on arası çubuk gösterilir.
- Motor sıcak – Onbir ile onüç arası çubuk gösterilir.
- Motor çok sıcak – On üç çubuğun tamamı yanar.

7.9 İşlev düğmeleri

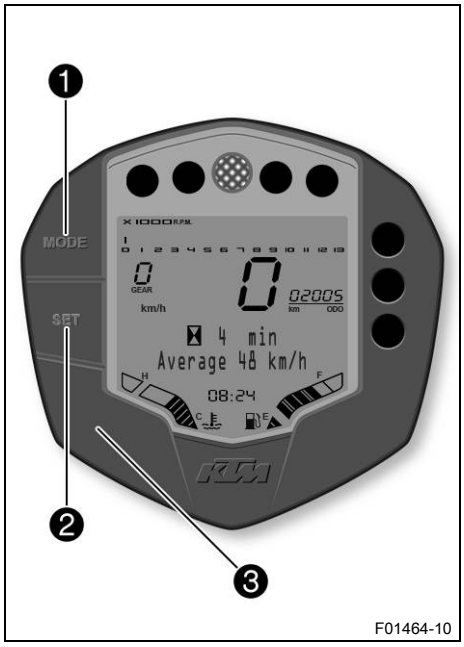

MODE düğmesi ❶ ile gösterge modları değiştirilir.
Mümkün olan gösterge modları **TRIP F** (yakıt rezervine ulaştıktan sonra), kat edilen toplam mesafe (**ODO**), mesafe 1 (**TRIP 1**) ve mesafe 2 (**TRIP 2**).
SET Düğmesi ❷ ile menüler değiştirilir.
❸ düğmesi işlevsizdir.

7.10 TRIP F gösterge

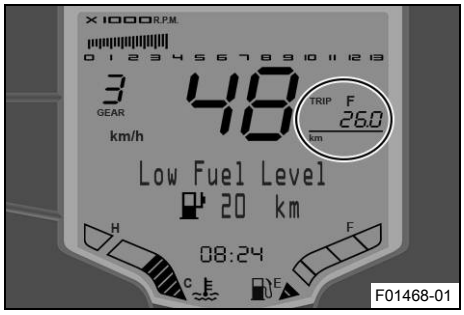

– **MODE** düğmesine, **TRIP F** görüntüsü göstergede görünene kadar kısaca basın ve bırakın.

TRIP F yakıt rezervine erişildikten sonraki kat edilen mesafeyi gösterir.

Bilgi

Yakıt seviyesi, yedek yakıt çizgisine ulaştığında, ekranda **Low Fuel Level** ikazı görünür. **MODE** tuşuna kısaca basılması ile gösterge modu **TRIP F**'e geçer ve daha önce etkinleştirilmiş olan gösterge modundan bağımsız olarak **0.0**'dan itibaren saymaya başlar.

TRIP F göstergesinde ilaveten **Fuel Range** ve **Actual F.C.** menüleri gösterilebilir.

İşletme güvenliği için bir uyarı görüldüğünde, ilaveten genel ikaz lambası ⚠ yanıp söner.

SET düğmesine kısaca basılması, ekranda sonraki menüye geçiş sağlar.

MODE düğmesine kısaca basılması, ekranda sonraki gösterge moduna geçiş sağlar.

7.11 ODO gösterge

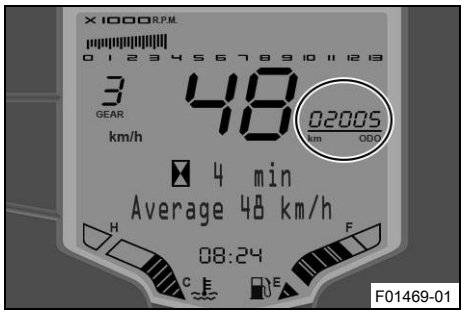

– **MODE** düğmesine, **ODO** görüntüsü göstergede görünene kadar kısaca basın ve bırakın.

ODO kat edilen toplam mesafeyi gösterir.

Bilgi

Bu değer, 12 V akü araçtan sökülse veya sigorta erise dahi korunur.

SET düğmesine kısaca basın.	ekrandaki sonraki menü
MODE düğmesine kısaca basın.	ekrandaki bir sonraki gösterge modu

7.12 TRIP 1 gösterge

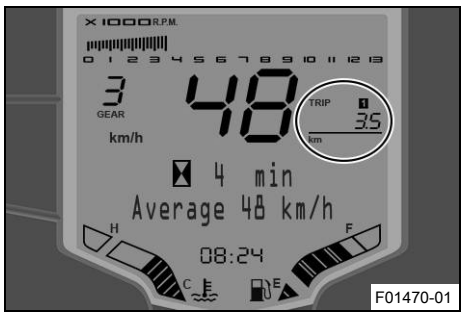

– **MODE** düğmesine, **TRIP 1** görüntüsü göstergede görünene kadar kısaca basın ve bırakın.

TRIP 1, son sıfırlamadan sonra kat edilen mesafeyi gösterir, örn. yakıt ikmali için bir durmadan diğerine kadar. **TRIP 1** her zaman devrededir ve **9999.9**'a kadar sayar.

SET düğmesine kısaca basın.	Ekrandaki sonraki menü
SET düğmesine, 3 saniye basın.	**TRIP 1**'in göstergesi resetlenir
MODE düğmesine kısaca basın.	Ekrandaki bir sonraki gösterge modu

7.13 TRIP 2 gösterge

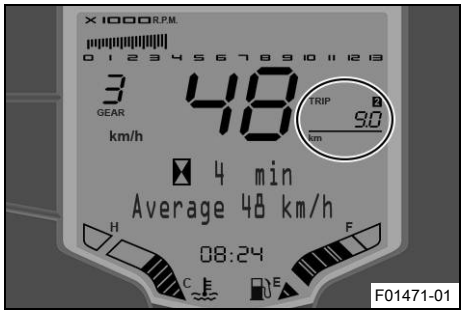

– **MODE** düğmesine, **TRIP 2** görüntüsü göstergede görünene kadar kısaca basın ve bırakın.

TRIP 2, son sıfırlamadan sonra kat edilen mesafeyi gösterir, örn. yakıt ikmali için bir durmadan diğerine kadar. **TRIP 2** her zaman devrededir ve **9999.9**'a kadar sayar.

SET düğmesine kısaca basın.	Ekrandaki sonraki menü
SET düğmesine, 3 saniye basın.	**TRIP 2**'in göstergesi resetlenir
MODE düğmesine kısaca basın.	Ekrandaki bir sonraki gösterge modu

7.14 Menü Sürüş süresi/Ortalama hız

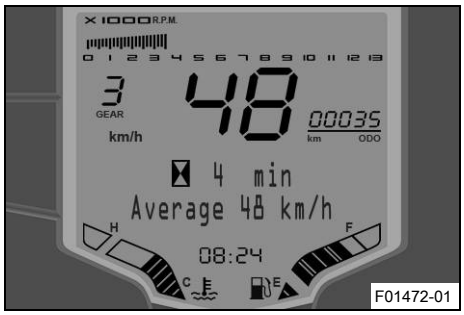

– **SET** düğmesine, istenen menü ekranda görünene kadar kısaca basın ve bırakın.

Bu menüde, sürüş süresi ve ortalama hız gösterilir.

SET düğmesine kısaca basın.	Ekrandaki sonraki menü
MODE düğmesine kısaca basın.	Ekrandaki bir sonraki gösterge modu

7.15 Menü Ortalama hız/Ortalama sarfiyat 1

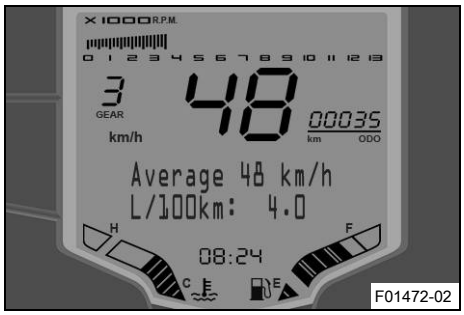

– **SET** düğmesine, istenen menü ekranda görünene kadar kısaca basın ve bırakın.

Bu menüde, ortalama hız ve ortalama sarfiyat 1 l(itre)/100km (veya l/100mil) olarak gösterilir.

Bilgi
Ortalama sarfiyat 1, kontak açıldıktan sonra, ancak birkaç 100 metre sonra gösterilir.

SET düğmesine kısaca basın.	Ekrandaki sonraki menü
MODE düğmesine kısaca basın.	Ekrandaki bir sonraki gösterge modu

7.16 Menü Ortalama sarfiyat 1/Ortalama sarfiyat 2

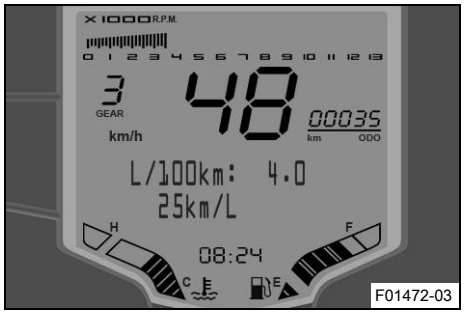

– **SET** düğmesine, istenen menü ekranda görünene kadar kısaca basın ve bırakın.

Bu menüde, ortalama sarfiyat 1 l/100km olarak (veya l/100mil) ve ortalama sarfiyat 2 km/l (veya mil/l) olarak gösterilir.

Bilgi
Ortalama sarfiyat 1 ve 2, kontak açıldıktan sonra, ancak birkaç 100 metre sonra gösterilir.

SET düğmesine kısaca basın.	Ekrandaki sonraki menü
MODE düğmesine kısaca basın.	Ekrandaki bir sonraki gösterge modu

7.17 Ortalama sarfiyat 2/Servis menüsü

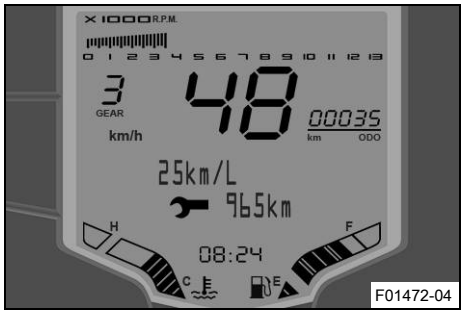

– **SET** düğmesine, istenen menü ekranda görünene kadar kısaca basın ve bırakın.

Bu menüde, ortalama sarfiyat 2 km/l olarak (veya mil/l) ve bir sonraki servis işlemine kadar katedilecek mesafe gösterilir.

Bilgi
Ortalama sarfiyat 2, kontak açıldıktan sonra, ancak birkaç 100 metre sonra gösterilir.

SET düğmesine kısaca basın.	Ekrandaki sonraki menü
MODE düğmesine kısaca basın.	Ekrandaki bir sonraki gösterge modu

7.18 Servis/Menzil menüsü

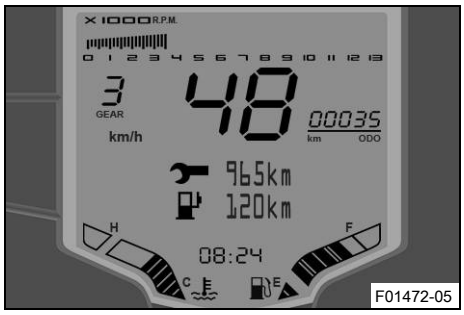

– **SET** düğmesine, istenen menü ekranda görünene kadar kısaca basın ve bırakın.

Bu menüde, bir sonraki servis kontrolüne kadar katedilmesi gereken mesafe ve menzil gösterilir.

Bilgi
Menzil, ortalama yakıt sarfiyatına ve yakıt deposundaki yakıt miktarına bağlıdır.
Menzil, kontak açıldıktan sonra, ancak birkaç 100 metre sonra gösterilir.

SET düğmesine kısaca basın.	Ekrandaki sonraki menü
MODE düğmesine kısaca basın.	Ekrandaki bir sonraki gösterge modu

7.19 Menü Menzil/Sürüş süresi

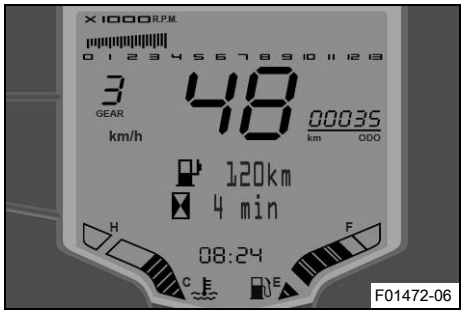

– **SET** düğmesine, istenen menü ekranda görünene kadar kısaca basın ve bırakın.

Bu menüde, menzil ve sürüş süresi gösterilir.

Bilgi
Menzil, ortalama yakıt sarfiyatına ve yakıt deposundaki yakıt miktarına bağlıdır.
Menzil, kontak açıldıktan sonra, ancak birkaç 100 metre sonra gösterilir.

SET düğmesine kısaca basın.	Ekrandaki sonraki menü
MODE düğmesine kısaca basın.	Ekrandaki bir sonraki gösterge modu

7.20 Kilometre veya mil ayarlaması

Bilgi
Ülkenize özgü ayarı yapın.
Birim değiştirildiğinde, **ODO** değeri korunur ve gerektiği şekilde hesaplanarak çevrilir.

Şart
Motosiklet duruyor.

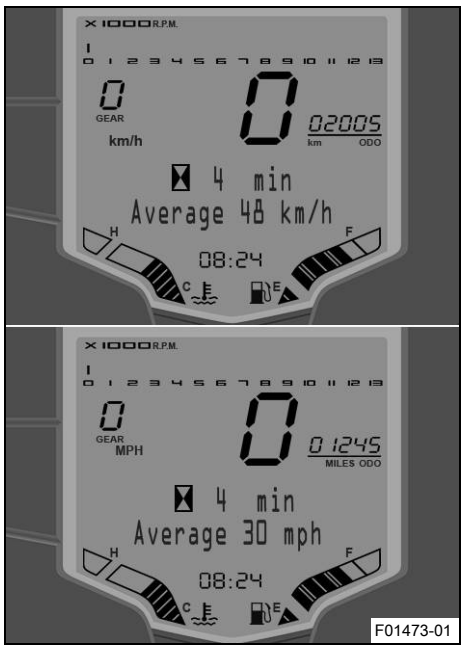

– **MODE** düğmesine, **ODO** görüntüsü göstergede görünene kadar kısaca basın ve bırakın.
– **MODE** düğmesine, 5 saniye basın.
  ✓ Gösterge, **km/h**'ten **mph**'ye geçer veya **mph**'den **km/h**'e geçer.

Bilgi
Birimler **ODO** göstergesindeki her menüde **MODE** düğmesi basılı tutularak ayarlanabilir.

7.21 Saatin ayarlanması

Bilgi
Saat 24 saat formatında gösterilir.
12 V akü araçtan söküldü ise ya da sigorta çıkarıldı ise, saatin ayarlanması gereklidir.

Şart
Motosiklet duruyor.

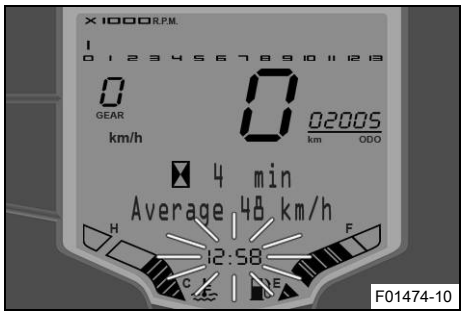

- **MODE** düğmesine, **ODO** görüntüsü göstergede görünene kadar kısaca basın ve bırakın.
- **MODE** ve **SET** düğmesine 5 - 10 saniye arası basın.
  ✓ Saati gösteren rakamlar, yanıp sönmeye başlarlar.

Bilgi
Saat **ODO** göstergesinde, **MODE** düğmesine ve **SET** düğmesine aynı anda basılarak her menüde ayarlanabilir.

- Saat gösterimini **MODE** düğmesi ile ayarlayın.
- Dakika gösterimini **SET** düğmesi ile ayarlayın.
- **MODE** düğmesine ve **SET** düğmesine aynı anda basın.
  ✓ Ayarlanmış saat devralınır ve kaydedilir.

7.22 Vites değiştirme devir sayısı RPM1 ayarlaması

Şart
Motosiklet duruyor.
ODO > 1000 km (621 mi).

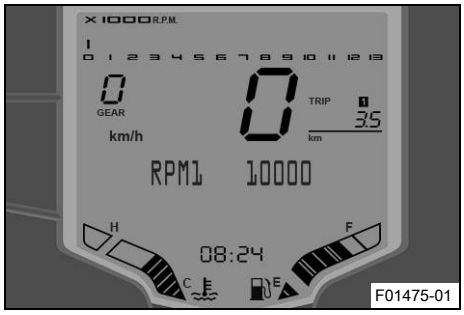

- **MODE** düğmesine, **TRIP 1** görüntüsü göstergede görünene kadar kısaca basın ve bırakın.
- **MODE** düğmesine, 5 saniye basın.
  ✓ **RPM1** göstergesi görünür.

Bilgi
RPM1 göstergesi **TRIP 1** göstergesinde, her menüde **MODE** düğmesine basılarak gösterilir.
RPM1 devir sayısından sonra vites konumu lambası devreye girer ve yanıp sönmeye başlar.
Devir sayısı, 50'şer adımlarla ayarlanabilir.
Vites değiştirme devir sayısı **RPM1** sadece dakikada 50 devre kadar, **RPM2** vites değiştirme devir sayısının altında ayarlanabilir.

- Devir sayısını, **MODE** düğmesi ve **SET** düğmesi ile ayarlayın.

Bilgi
MODE düğmesi, değeri arttırır.
SET düğmesi, değeri azaltır.

- **MODE** düğmesine ve **SET** düğmesine aynı anda basın.
  ✓ **RPM1** göstergesi söner ve ayarlanmış vites değiştirme devir sayısı **RPM1** devralınır ve kaydedilir.

7.23 Vites değiştirme devir sayısı RPM2 ayarlaması

Şart

Motosiklet duruyor.

ODO > 1000 km (621 mi).

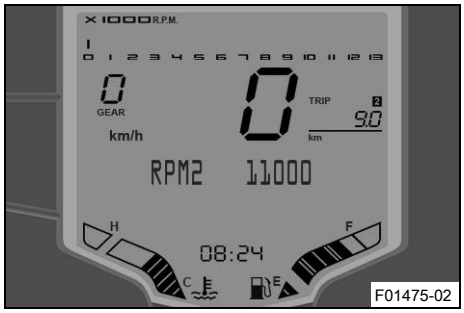

– **MODE** düğmesine, **TRIP 2** görüntüsü göstergede görünene kadar kısaca basın ve bırakın.

– **MODE** düğmesine, 5 saniye basın.

✓ **RPM2** göstergesi görünür.

Bilgi

RPM2 göstergesi **TRIP 2** göstergesinde, her menüde **MODE** düğmesine basılarak gösterilir.

RPM2 devir sayısından sonra vites konumu lambası yanmaya başlar.

Devir sayısı, 50'şer adımlarla ayarlanabilir.

Vites değiştirme devir sayısı **RPM2** en az dakikada 50 devirden sonra, **RPM1** vites değiştirme devir sayısının üzerinde ayarlanabilir.

– Devir sayısını, **MODE** düğmesi ve **SET** düğmesi ile ayarlayın.

Bilgi

MODE düğmesi, değeri arttırır.

SET düğmesi, değeri azaltır.

– **MODE** düğmesine ve **SET** düğmesine aynı anda basın.

✓ **RPM2** göstergesi söner ve ayarlanmış vites değiştirme devir sayısı **RPM2** devralınır ve kaydedilir.

8.1 İlk çalıştırmaya ilişkin uyarılar

Tehlike

Kaza tehlikesi Trafiğe çıkmaya uygun olmayan sürücüler kendilerini ve başkalarını tehlikeye atabilir.

– Alkol, uyuşturucu veya ilaç alımı nedeniyle trafiğe çıkamayacak durumdaysanız araç kullanmayın.
– Fiziksel veya psikolojik olarak uygun durumda değilseniz araç kullanmayın.

İkaz

Yaralanma tehlikesi Koruyucu elbisenin mevcut olmaması veya eksik olması, yüksek bir güvenlik riski teşkil eder.

– Her yolculukta kask, çizme, eldiven, koruyucuları ile birlikte pantolon ve ceket gibi koruyucu elbiseler kullanın.
– Her zaman, eksiksiz bir durumda ve yasal düzenlemelere uygun olan koruyucu elbise kullanın.

İkaz

Düşme tehlikesi Ön ve arka tekerlekte lastik profillerinin farklı olması halinde aracın seyir tarzı olumsuz etkilenir.

Lastik profillerinin farklı olması halinde araç kontrolü oldukça zorlaşabilir.

– Ön ve arka tekerleğe sadece aynı profile sahip lastikler takılmasını sağlayın.

İkaz

Kaza tehlikesi Onaylanmamış veya tavsiye edilmemiş lastikler ve tekerlekler seyir davranışını olumsuz etkiler.

– Sadece KTM tarafından onaylanmış ve tavsiye edilmiş, ilgili hız indeksine sahip lastikler ve tekerlekler kullanın.

İkaz

Kaza tehlikesi Yeni tekerler düşük yol tutuşuna sahiptir.

Yeni tekerlerin yuvarlanma yüzeyleri henüz pürüzlü halde değildir.

– Yeni tekerleri ılımlı sürüş tarzında sürün ve eğik konumu sadece yavaşça arttırın.

Alıştırma mesafesi	200 km

Bilgi

Aracın işletilmesi sırasında, yüksek gürültü yüzünden başka insanların rahatsız olabileceği unutulmamalıdır.

– Satış öncesi kontrolün yetkili bir KTM Yetkili Servisi'nde yapılmış olduğundan emin olunuz.
  ✓ Teslim belgesi, araç teslimi sırasında size teslim edilecektir.
– İlk sürüşten önce kullanım kılavuzunun tamamını baştan aşağı okuyun.
– Tüm kumanda elemanlarını iyice öğrenin.
– İddialı bir sürüşe kalkışmadan önce, uygun bir alanda motosikleti kullanımına alışın. Bir defa da motosikleti mümkün olduğunca yavaş sürerek, aracı daha fazla hissetmeye çalışın.
– Sürüş sırasında gidonu her iki elinizle tutunuz ve ayaklarınız da ayak dayama yerleri üzerinde olsun.
– Motoru alıştırın. (📖 S. 33)

8.2 Motor alıştırma

– Alışma süresi sırasında verilen motor devir sayısını aşmayın.

Öngörülen değer

Maksimum motor devir sayısı	
İlk: 1.000 km	7.500 Dev/dk

Bilgi
Alıştırma safhasında vites konumu lambası öngörülen bir değere ayarlıdır ve değiştirilemez.

– Tam gaz sürüşlerden kaçının!

8.3 Araca yük yüklenmesi

İkaz
Kaza tehlikesi Toplam ağırlık ve aks yükleri, seyir tarzını olumsuz etkiler.

Toplam ağırlık, işletime hazır ve yakıt deposu dolu motosikletten, koruyucu elbise giymiş ve kask takmış sürücüden ve varsa yolcudan ve gerekirse monte edilmiş bagajdan meydana gelir.

– İzin verilen azami toplam ağırlığı ve aks yüklerini aşmayın.

İkaz
Kaza tehlikesi Çanta-bavulların, depo çantalarının veya başka eşyaların uygun olmayan şekilde monte edilmesi, seyir tarzını olumsuz etkiler.

Uygun olmayan şekilde monte edilen eşyalar sürüş sırasında kayabilir.

– Tüm eşyaları üreticinin talimatlarına göre monte edin ve sabitleyin.
– Araç üzerindeki bagajın tespitlenme durumunu düzenli olarak kontrol edin.

İkaz
Kaza tehlikesi Çanta-bavul sistemi aşırı zorlanma durumunda hasar görebilir.

– Çanta-bavul monte ettiğinizde, maksimum yüke dair üretici verilerini dikkate alın.

İkaz
Kaza tehlikesi Kaymış bagaj parçaları görülebilirliği olumsuz etkiler.

Arka lambanın üzeri kapanmış olursa, arkanızdan gelen araçların sürücüleri sizi tam fark edemez; bilhassa hava karardığında.

– Araç üzerindeki bagajın tespitlenme durumunu düzenli olarak kontrol ediniz.

İkaz
Kaza tehlikesi Yüksek yükler seyir tarzını değiştirir ve fren yolunu uzatır.

– Aracın hızını, yüke göre ayarlayın.

– Aracınıza bagaj aldığınızda, bunların mümkün olduğunca aracın orta kısmında tespit edilmesine ve ön ve arka tekerleğe eşit bir ağırlık dağılımı sağlanmasına dikkat edilmelidir.
– İzin verilen maksimum toplam ağırlığa ve maksimum dingil yüklerine uyun.

Öngörülen değer

İzin verilen maksimum toplam ağırlık	335 kg
İzin verilen maksimum dingil yükü, ön	125 kg
İzin verilen maksimum dingil yükü, arka	210 kg

9 SÜRME TALİMATI

9.1 Her çalıştırma işleminden önceki kontrol ve bakım işlemleri

Bilgi
Aracı sürmeye başlamadan önce, her defasında aracın teknik durumunu ve trafik güvenliğini kontrol edin. Araç, sürüş sırasında teknik açıdan eksiksiz bir durumda olmalıdır.

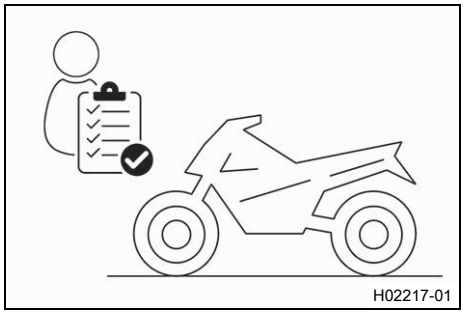
H02217-01

- Motor yağ seviyesini kontrol edin. (S. 89)
- Ön tekerlek freninin sıvı seviyesini kontrol edin. (S. 57)
- Arka tekerlek freninin fren sıvı seviyesini kontrol edin. (S. 60)
- Ön tekerlek freni balatalarını ve fren balata emniyetini kontrol edin. (S. 59)
- Arka tekerlek freni balatalarını ve fren balata emniyetini kontrol edin. (S. 62)
- Fren tertibatının işlevini kontrol edin.
- Soğutma sıvı seviyesini kontrol edin. (S. 80)
- Zincir kirlenme durumunu kontrol edin. (S. 50)
- Zincir gerilimini kontrol edin. (S. 51)
- Lastiklerin durumunu kontrol edin. (S. 68)
- Lastik basıncını kontrol edin. (S. 69)
- Tüm kumanda elemanlarının ayarlarını ve kolayca işlev görüp görmediklerini kontrol edin.
- Elektrik tertibatının işlevini kontrol edin.
- Bagajın doğru şekilde tespit edilip edilmediğini kontrol edin.
- Motosiklet üzerine oturun ve dikiz aynalarının ayarını kontrol edin.
- Yakıt rezervini kontrol edin.

9.2 Çalıştırma işlemi

Tehlike
Zehirlenme tehlikesi Egzoz gazları zehirlidir ve bayılmalara ve ölüme yol açabilirler.
- Motoru çalıştırırken daima yeterli havalandırma mevcut olmasını sağlayın.
- Motoru kapalı bir mekânda çalıştıracaksanız veya bir süre çalışır halde bırakacaksınız, uygun bir emme tertibatı kullanın.

Dikkat
Kaza tehlikesi Elektronik yapı parçaları ve emniyet tertibatları 12-V akünün boşalması veya bulunmaması durumunda zarar görebilir.

Boşalmış veya arızalı 12 V aküde özellikle çalıştırma sırasında araç elektroniğinde hatalı fonksiyonlar görülebilir.
- Aracı hiçbir zaman boşalmış 12 V akü ile veya 12 V akü olmadan kullanmayın.

Uyarı
Motor hasarı Filtrelenmeyen emme havası, motorun dayanıklılığını olumsuz etkiler.

Hava filtresi olmadığında motora kir ve toz girer.
- Aracı sadece hava filtresi varken çalıştırın.

Uyarı

Motor hasarı Motorun, soğukken yüksek devir sayısında çalışması, motorun dayanıklılığını olumsuz etkiler.

– Motoru daima düşük devirle ısıtın.

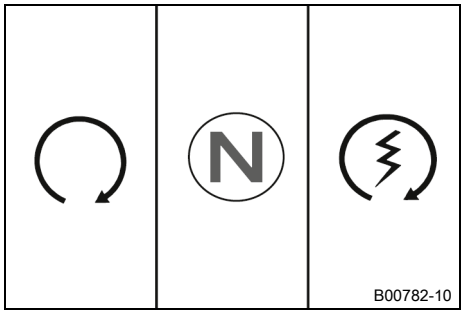

– Direksiyon kilidini açın. (📖 S. 16)
– Araç üzerine oturun, yan ayaklığın yükünü alın ve ayakla dayamaya kadar yukarıya çevirin.
– Acil Kapatma anahtarını, Konum ⟳'una bastırın.
– Kontağı açın; bunun için kontak anahtarını şu Konum ⟳'a çevirin.

  Öngörülen değer

Kontrol cihazı iletişiminde arızaları önlemek için kontağı hızlı bir şekilde arka arkaya kapatıp açmayın.

  ✓ Kontak açıldıktan sonra yaklaşık 2 saniye boyunca yakıt pompasının çalışma sesi duyulur. Aynı zamanda, kombi aygıtının fonksiyon kontrolü yapılır.
– Şanzımanı rölanti konumuna alın.

  ✓ Yeşil rölanti kontrol lambası **N** yanıyor.
– Start düğmesine ⓢ kısaca basın.

Bilgi

Kombi aygıtının işlev kontrolü tamamlandıktan sonra, start düğmesine basın.

Çalıştırma sırasında gaz vermeyin.

Maksimum 5 saniye boyunca aralıksız çalıştırma işlemi yapın. Bir sonraki çalıştırma denemesine kadar en az 5 saniye bekleyin.

Bu motosiklet, bir emniyetli çalıştırma sistemi ile donatılmıştır. Motor sadece, şanzıman rölanti konuma alınmışsa veya vites takılı iken debriyaj kolu çekilmişse, çalıştırılabilir. Yan ayaklık açıkken, motor bir vitese alınır ve debriyaj kolu bırakılırsa motor durur.

9.3 İlk hareket.

– Debriyaj kolunu çekin, motoru 1. vitese alın, debriyaj kolunu yavaşça bırakın ve aynı zamanda dikkatlice gaz verin.

İpucu

Motor ilk hareket sırasında stop ederse, sadece debriyaj kolunu çekin ve start düğmesine basın. Şanzımanın, rölanti konumuna alınmasına gerek yoktur.

9.4 Vites değiştirme, sürüş

İkaz

Kaza tehlikesi Ani yük değişiminde araç kontrolden çıkabilir.

– Ani yük değişimlerinden ve güçlü fren manevralarından kaçının.
– Hızınızı, yol şartlarına göre ayarlayın.

İkaz

Kaza tehlikesi Yüksek devirlerdeyken vites küçültülürse arka tekerlek bloke olur ve motor aşırı yüksek devirde çalışır.

– Yüksek motor devir sayısında, daha düşük bir vitese geçmeyin.

İkaz

Kaza tehlikesi Yanlış bir kontak anahtarı konumu hatalı fonksiyonlara sebep olur.

– Sürüş sırasında kontak anahtarı konumunu değiştirmeyin.

İkaz

Kaza tehlikesi Araçtaki ayar işlemleri, trafik hareketleri üzerindeki dikkatinizi dağıtır.

– Tüm ayar işlemlerini, araç durmuş vaziyette iken yapın.

İkaz

Yaralanma tehlikesi Yolcu, yanlış davranışlarda motosikletten düşebilir.

– Yolcunun, usulüne uygun şekilde yolcu koltuğu üzerinde oturduğundan, ayaklarının yolcu ayak dayama yerlerinde olduğundan ve sürücüye veya tutamaklara tutunduğundan emin olun.
– Ülkenizin, yolcuların asgari yaş sınırına dair yönetmeliklerini göz önünde bulundurun.

İkaz

Kaza tehlikesi Riskli sürüş şekli, büyük tehlike arz eder.

– Trafik kurallarına uyunuz ve aracı defansif ve ileriyi görecek şekilde sürünüz ki, tehlikeleri mümkün olduğunca erken fark edebilesiniz.

İkaz

Kaza tehlikesi Soğuk tekerler düşük yol tutuşuna sahiptir.

– Her sürüşte, lastikler işletme sıcaklıklarına ulaşana kadar, ilk kilometreler dikkatle ve orta hızda gidilmelidir.

İkaz

Kaza tehlikesi Yeni tekerler düşük yol tutuşuna sahiptir.

Yeni tekerlerin yuvarlanma yüzeyleri henüz pürüzlü halde değildir.

– Yeni tekerleri ılımlı sürüş tarzında sürün ve eğik konumu sadece yavaşça arttırın.

Alıştırma mesafesi	200 km

İkaz

Kaza tehlikesi Çanta-bavulların, depo çantalarının veya başka eşyaların uygun olmayan şekilde monte edilmesi, seyir tarzını olumsuz etkiler.

Uygun olmayan şekilde monte edilen eşyalar sürüş sırasında kayabilir.

– Tüm eşyaları üreticinin talimatlarına göre monte edin ve sabitleyin.
– Araç üzerindeki bagajın tespitlenme durumunu düzenli olarak kontrol edin.

İkaz

Kaza tehlikesi Bir düşme, araca ilk bakışta göründüğünden daha fazla hasar verebilir.

– Bir düşme durumundan sonra aracı, her işletime almadan önceki gibi kontrol edin.

Uyarı

Motor hasarı Motor, aşırı ısınması halinde zarar görür.

– Soğutma sıvısı sıcaklığı uyarısı gösterildiğinde, derhal trafik kurallarına uyarak durun ve motoru kapatın.
– Motorun ve soğutma sisteminin soğumasını bekleyin.
– Soğutma sistemi soğuduğunda, soğutma sıvısı seviyesini kontrol edin ve gerekirse düzeltin.

Bilgi

Sürüş sırasında, alışılmışın dışında sesler duyulursa, derhal trafik kurallarına uygun bir şekilde aracı durdurun, motoru stop ettirin ve bir KTM Yetkili Servisi ile irtibata geçin.

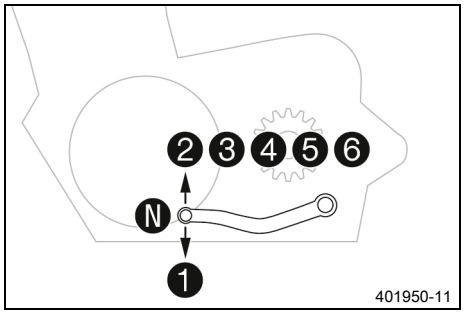

– Eğer ortam şartları (yolun eğimi, sürüş durumu vs.) elverişli ise, vites büyütün.
– Gaz kesin, aynı anda debriyaj kolunu çekin, motoru bir sonraki vitese alın, debriyaj kolunu serbest bırakın ve gaz verin.

Bilgi

Viteslerin konumu, resimde görülebilir. Nötr veya rölanti konumu, 1. ile 2. vites arasında bulunur.
1. vites, ilk hareket ve yokuş yukarı sürüş için öngörülmüştür.
Sıcaklık göstergesinin 4 çubuğu gösterildiğinde, işletim sıcaklığına erişilmiştir.

– Sadece motorun o an işleyebileceği kadar gaz verin - gaz kolunun aniden yüksek oranda çekilmesi, sarfiyatı arttırır. Aracı sürdüğünüz yolun ve hava şartlarının elverdiği oranda gaz veriniz. Özellikle virajlarda, vites değiştirilmemeli ve çok dikkatli gaz verilmelidir.
– Vites küçültmek için, gerekirse motosikleti frenleyin ve aynı zamanda gaz kesin.
– Debriyaj kolunu çekin ve motoru daha küçük bir vitese alın, debriyaj kolunu yavaşça serbest bırakın ve gaz verin veya bir daha vites değiştirin.
– Rölanti devir sayısında veya durma halinde uzun süre çalıştırma bekleniyorsa, motoru stop ettirin.
– Sürüş sırasında hatalı işlev kontrol lambası yanmaya başlarsa, derhal aracı trafik kurallarına uygun şekilde durdurun, motoru kapatın ve yetkili bir KTM Servisi tamirhanesi ile irtibata geçin.

9.5 Frenleme

İkaz
Kaza tehlikesi Islaklık ve kir, fren tertibatını olumsuz etkiler.
– Fren balatalarını ve fren disklerini kurutmak ve kirden arındırmak için birkaç kere dikkatlice fren yapın.

İkaz
Kaza tehlikesi Ön ya da arka tekerlek freninin belirsiz baskı noktası sonucu fren etkisi azalır.
– Fren tertibatını kontrol edin ve sorunu gidermeden sürüşe devam etmeyin. (KTM Yetkili Servisi size memnuniyetle yardımcı olur.)

İkaz
Kaza tehlikesi Aşırı ısınma olduğunda fren tertibatı devre dışı kalır.
Ayak fren pedalı serbest bırakılmazsa, fren balataları aralıksız olarak sürtünmeye maruz kalırlar.
– Fren yapmak istemiyorsanız ayağınızı ayak fren pedalından çekin.

İkaz
Kaza tehlikesi Daha yüksek toplam ağırlık fren yolunu uzatır.
– Araçta bir yolcu veya bagaj varsa, frenleme mesafesinin daha uzun olacağını dikkate alınız.

İkaz
Kaza tehlikesi Yollardaki eritici tuz fren tertibatını olumsuz etkiler.
– Fren balatalarını ve fren disklerini eritici tuzdan arındırmak için birkaç kere dikkatlice fren yapın.

İkaz
Kaza tehlikesi Çok sert fren yapıldığında tekerlekler bloke olur.
– Fren şeklini, sürüş durumuna ve yol şartlarına göre ayarlayın.

İkaz
Kaza tehlikesi Arka tekerlek, motorun fren etkisi nedeniyle bloke olabilir.
– Bir acil veya tam frenleme veya kaygan alt zemin üzerinde frenleme yaptığınızda, debriyajı çekiniz.

İkaz
Kaza tehlikesi Aracın eğik konumu veya yan tarafı meyilli alt zeminler, maksimum olarak mümkün olan yavaşlamayı azaltır.
– Frenleme sürecini, mümkün olduğunca viraj başlangıcından önce tamamlayınız.

– Fren yapmak için, gaz kolunu bırakın ve ön ve arka tekerlek freni ile aynı anda fren yapın.
– Kumlu, yağmurdan ıslanmış veya kaygan alt zeminler üzerinde, öncelikli olarak arka tekerlek freni kullanılmalıdır.
– Hıza uygun olarak bir vites küçültün.
– Uzun yokuş aşağı sürüşlerde, motorun fren etkisinden yararlanın. Bir veya iki vites düşün, ancak motora aşırı yük bindirmeyin. Bu sayede daha az frenleme yaparsınız ve fren sistemi aşırı ısınmaz.

9.6 Durma, park etme

İkaz

Yaralanma tehlikesi Yetkisi dahilinde olmayan işler yapan kişiler hem kendileri hem de diğer kişiler için tehlike yaratır.

– Motor çalışırken aracı gözetimsiz bırakmayın.
– Aracı, yetkisiz kişilerin kullanımına karşı emniyete alın.
– Aracı gözetimsiz bıraktığınızda, gidonu kilitleyin ve kontak anahtarını çekin.

İkaz

Yanma tehlikesi Bazı araç parçaları işletim sırasında ısınır.

– Egzoz tertibatı, radyatör, motor, amortisör ve fren tertibatı gibi parçalara soğumadan önce dokunmayın.
– Çalışmaya başlamadan önce araç parçalarının soğumasını bekleyin.

Uyarı

Malzeme hasarı Park sırasında yanlış davranılması halinde araç hasar görebilir.

Araç kendiliğinden kaymaya başlarsa veya devrilirse ciddi hasarlar oluşabilir.

Aracı park etme parçaları yalnızca ilgili araç ağırlığı için tasarlanmıştır.

– Aracı sabit ve düz bir zemine park edin.
– Araç bir ayaklığa park edildiğinde, kimsenin aracın üstüne çıkmadığından emin olun.

Uyarı

Yangın tehlikesi Sıcak araç parçaları, yangın ve patlama tehlikesi yaratabilir.

– Aracı kolayca yanabilecek veya patlayabilecek malzemelerin yakınına koymayın.
– Aracın üstünü örtmeden önce soğumasını bekleyin.

– Motosikleti frenleyin.
– Şanzımanı rölanti konumuna alın.
– Kontağı kapatın; bunun için kontak anahtarını şu Konum ⛒'a çevirin.

Bilgi

Motor, Acil Kapatma anahtarı ile durdurulduğunda ve kontak kilidinde kontak açık kaldığında, çoğu elektrik tüketicisinin elektrik beslemesi kesilmez ve 12 V akü böylece deşarj olur. Bundan dolayı, motoru her zaman kontak anahtarı ile stop ettirin, Acil Kapatma anahtarı sadece acil durumlar için öngörülmüştür.

– Motosikleti, sağlam ve kaygan olmayan alt zeminler üzerinde park edin.
– Yan ayaklığı ayağınızla dayamaya kadar öne katlayın ve motosikletin ağırlığının ayaklık üzerine gelmesini sağlayın.
– Direksiyonu bloke edin. (S. 15)

9.7 Taşıma

Uyarı

Malzeme hasarı Park sırasında yanlış davranılması halinde araç hasar görebilir.

Araç kendiliğinden kaymaya başlarsa veya devrilirse ciddi hasarlar oluşabilir.

Aracı park etme parçaları yalnızca ilgili araç ağırlığı için tasarlanmıştır.

– Aracı sabit ve düz bir zemine park edin.
– Araç bir ayaklığa park edildiğinde, kimsenin aracın üstüne çıkmadığından emin olun.

Uyarı

Yangın tehlikesi Sıcak araç parçaları, yangın ve patlama tehlikesi yaratabilir.

– Aracı kolayca yanabilecek veya patlayabilecek malzemelerin yakınına koymayın.
– Aracın üstünü örtmeden önce soğumasını bekleyin.

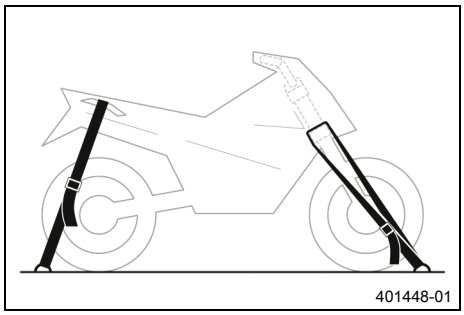

– Motoru kapatın ve kontak anahtarını çıkarıp alın.
– Motosikleti, germe kayışları veya diğer uygun sabitleme tertibatları ile devrilmeye ve kaymaya karşı emniyete alın.

9.8 Hasar durumunda çekme

Uyarı

Hasar görme tehlikesi Bir çekici araçla çekmek, uygun bir kurtarma önlemi değildir.

Çekme sırasında tahrik aksamında veya şanzımanda hasarlar meydana gelebilir.

– Hasarlı araca ait tekerleklerin yolda kaldığı ve birlikte hareket ettiği çekici tertibatlar kullanmayın.
– Hasarlı bir aracı daima bir römork üzerinde veya taşıyıcı bir aracın yükleme alanı üzerinde taşıyın.

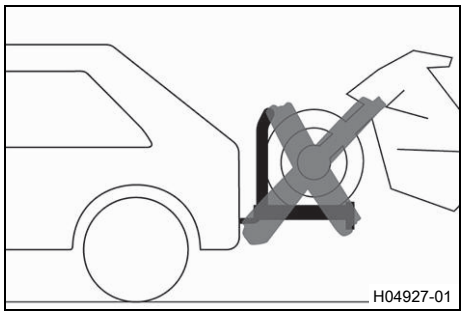

– Hasarlı aracın römork veya taşıma aracı üzerinde doğru emniyete alınmış olmasını sağlayın.
– Hasarlı araçların kurtarılması için yerel olarak geçerli talimatları dikkate alın.

9.9 Yakıt ikmali yapmak

Tehlike

Yangın tehlikesi Yakıt, kolayca tutuşabilir.

Yakıt deposundaki yakıt, ısınınca genleşir ve aşırı dolu olduğunda dışarı akabilir.

- Araca, açık alevlerin ya da yanan sigaranın yakınında yakıt ilave etmeyin.
- Yakıt doldururken motoru stop ettirin.
- Yakıt dökülmemesine dikkat edin, özellikle de aracın kızgın parçaları üzerine.
- Yine de dökülen yakıtı silerek temizleyin.
- Yakıt dolumuna ilişkin bilgileri dikkate alın.

İkaz

Zehirlenme tehlikesi Yakıt sağlığa zararlıdır.

- Yakıtın cilde, gözlere veya giysilere temas etmesini önleyin.
- Yakıt yutmanız halinde derhal bir hekime başvurun.
- Yakıt buharlarını solumayın.
- Cildinize temas etmesi halinde temas eden yeri derhal bol su ile durulayın.
- Yakıtın gözlerinize temas etmesi halinde gözlerinizi bol su ile durulayın ve derhal bir hekime başvurun.
- Yakıtın giysinize temas etmesi halinde giysilerinizi değiştirin.

Uyarı

Malzeme hasarı Yakıt kalitesi kötü olduğunda yakıt filtresi erken tıkanır.

Bazı ülkelerde ve bölgelerde mevcut yakıt kalitesi ve temizliği yeterli olmayabilir. Yakıt sisteminde sorunlar meydana gelir.

- Sadece ilgili norma uygun temiz yakıt alın. (KTM Yetkili Servisi size memnuniyetle yardımcı olur.)

Uyarı

Çevrenin tehlikeye atılması Yakıtın usulüne uygun şekilde kullanılmaması, çevreyi tehlikeye atar.

- Yakıtın, yeraltı sularına, toprağa veya kanalizasyona ulaşmasını önleyin.

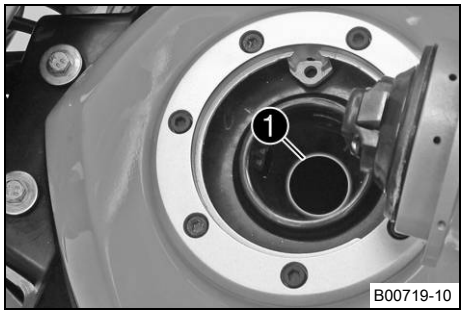

- Motoru stop ettirin.
- Yakıt deposu kapağını açın. (S. 16)
- Yakıt deposuna, maksimum olarak, doldurma boğazının alt kenarına ❶ kadar yakıt doldurun.

Toplam yakıt deposu hacmi, yakl.	11 l	Süper yakıt, kurşunsuz (ROZ 95) (S. 109)

- Yakıt deposu kapağını kapatın. (S. 17)

10 SERVİS PLANI

10.1 Ek bilgiler

Zorunlu iş ve işlemlerden ya da tavsiye edilen işlemlerden kaynaklanan tüm diğer detaylı işlemler için ayrıca görevlendirme yapılmalı ve bunlar ayrı olarak faturalandırılmalıdır.
Yerel kullanım koşullarına bağlı olarak ülkenizde farklı servis aralıkları geçerli olabilir.
Teknik gelişmeler çerçevesinde münferit servis aralıkları ve kapsamlar değişebilir. Son geçerli servis planı daima KTM-Dealer.net adresinde mevcuttur. Yetkili KTM Bayiniz size memnuniyetle danışma verecektir.

10.2 Zorunlu işlemler

					Her 24 ayda bir
				Her 12 ayda bir	
			Her 15.000 km		
		Her 7.500 km			
	Şu kadar km'den sonra 1.000 km				
Hata kayıt belleğini, KTM diyagnoz aracı ile okuyun. 🔧	○	●	●	●	●
Elektrik tertibatının işlevini kontrol edin. 🔧	○	●	●	●	●
Motor yağını ve yağ filtresini değiştirin, yağ süzgecini temizleyin. 🔧 (📖 S. 89)	○	●	●	●	●
Fren disklerini kontrol edin. (📖 S. 57)	○	●	●	●	●
Ön tekerlek freni balatalarını ve fren balata emniyetini kontrol edin. (📖 S. 59)	○	●	●	●	●
Arka tekerlek freni balatalarını ve fren balata emniyetini kontrol edin. (📖 S. 62)	○	●	●	●	●
Fren esnek borularında hasar ve sızma olup olmadığını kontrol edin. 🔧	○	●	●	●	●
Ön tekerlek freninin sıvı seviyesini kontrol edin. (📖 S. 57)	○	●	●	●	
Arka tekerlek freninin fren sıvı seviyesini kontrol edin. (📖 S. 60)	○	●	●	●	
Lastiklerin durumunu kontrol edin. (📖 S. 68)	○	●	●	●	●
Lastik basıncını kontrol edin. (📖 S. 69)	○	●	●	●	●
Süspansiyon kolunu ve çatalı sızdırmazlık yönünden kontrol edin. 🔧	○	●	●	●	●
Çatal süspansiyon kollarının toz koruyucu manşetlerini temizleyin. (📖 S. 47)		●	●		
Zinciri, zincir dişlisini ve zincir pinyon dişlisini kontrol edin. (📖 S. 53)		●	●	●	●
Zincir gerilimini kontrol edin. (📖 S. 51)	○	●	●	●	●
Soğutma sıvı seviyesini kontrol edin. (📖 S. 80)	○	●	●	●	●
Radyatör fanının işlevini kontrol edin. 🔧	○	●	●	●	●
Hava filtresini değiştirin ve hava filtresi kutusunu temizleyin. 🔧		●	●		
Bowden hareket iletme tellerini, hasar, bükülmesiz döşenme ve ayar bakımından kontrol edin. 🔧	○	●	●	●	●
Kabloları hasar ve bükülmesiz döşeme bakımından kontrol edin. 🔧	○	●	●	●	●
Supap boşluğunu kontrol edin, bujiyi değiştirin. 🔧			●		
Ön tekerlek fren sıvısını değiştirin. 🔧					●
Arka tekerlek fren sıvısını değiştirin. 🔧					●
Kumanda kafası yatağı boşluğunu kontrol edin. 🔧	○	●	●	●	●
Far ayarını kontrol edin. (📖 S. 77)	○	●	●		
Son kontrol: Aracı trafik güvenliği açısından kontrol edin ve bir deneme sürüşü gerçekleştirin. 🔧	○	●	●	●	●
Deneme sürüşünden sonra, hata kayıt belleğini KTM diyagnoz aracı ile okuyun. 🔧	○	●	●	●	●
Servis aralığı göstergesini sıfırlayın. 🔧	○	●	●	●	●
KTM Dealer.net içinde servis kaydını gerçekleştirin. 🔧	○	●	●	●	●

○ bir defalık aralık

● periyodik aralık

10.3 Tavsiye edilen işlemler

	Şu kadar km'den sonra 1.000 km	Her 7.500 km	Her 30.000 km	Her 12 ayda bir	Her 48 ayda bir
Çerçeveyi kontrol edin. 🔧			●		
Salıncağı kontrol edin. 🔧			●		
Salıncak yatağını boşluk bakımından kontrol edin. 🔧		●	●		
Tekerlek yatağındaki boşluk oranını kontrol edin. 🔧		●	●		
Antifrizi kontrol edin. 🔧	○	●	●	●	
Soğutma sıvısını değiştirin. (📖 S. 85)					●
Drenaj hortumlarını boşaltın. 🔧	○	●	●	●	●
Tüm hortumları (örn. yakıt, soğutma, havalandırma ve boşaltma hortumlarını, ...) ve manşetleri, yarıklar ve çatlaklar, sızdırmazlık ve doğru yerleştirme bakımından kontrol edin. 🔧	○	●	●	●	●
Hareketli tüm parçaları (örn. yan ayaklıklar, kumanda kolu, zincir, ...) yağlayın ve kolay işlev görüp görmediklerini kontrol edin. 🔧	○	●	●	●	●
Kolay erişilir, güvenlik açısından önemli vidaları ve somunları sıkılık bakımından kontrol edin. 🔧	○	●	●	●	●

○ bir defalık aralık

● periyodik aralık

11.1 Süspansiyon kolunun ön geriliminin ayarlanması

İkaz

Kaza tehlikesi Şasi ayarlama düzenindeki değişiklikler seyir tarzını olumsuz etkiler.

– Değişiklik yaptıktan sonra seyir tarzını değerlendirebilmek için önce yavaş seyredin.

Bilgi

Süspansiyon ön gerilimi, süspansiyon işleminin süspansiyon kolundaki başlangıç konumunu belirler. Optimum bir süspansiyon ön gerilimi, sürücü ağırlığına ve olası bagaj ve yolcu ağırlığına göre ayarlanmıştır ve bu sayede, kolay kullanımın ve sağlam konumun bir araya gelmesini sağlar.

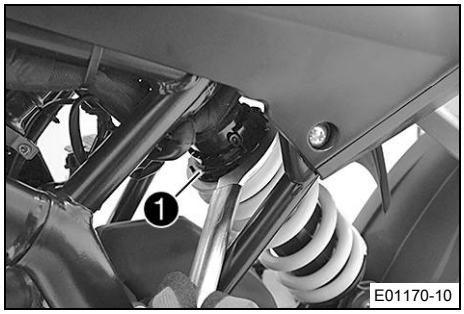

– Ayar halkasını ❶ çevirerek, araçtaki el aletleri arasında bulunan çengel anahtar ile yay ön gerilimini ayarlayın.

Öngörülen değer

Yay öngerilimi	
Standart	3 Tıklama
Tam araç yükü	6 Tıklama

Süspansiyon kolu için çengel anahtar (90529077000)
Çengel anahtar uzatma parçası (90129099025)

Bilgi

Yay ön gerilimi, 10 farklı konuma ayarlanabilir.

11.2 Vites değiştirme pedalının ayarlaması

Bilgi

Vites değiştirme pedalının ayar aralığı sınırlıdır.

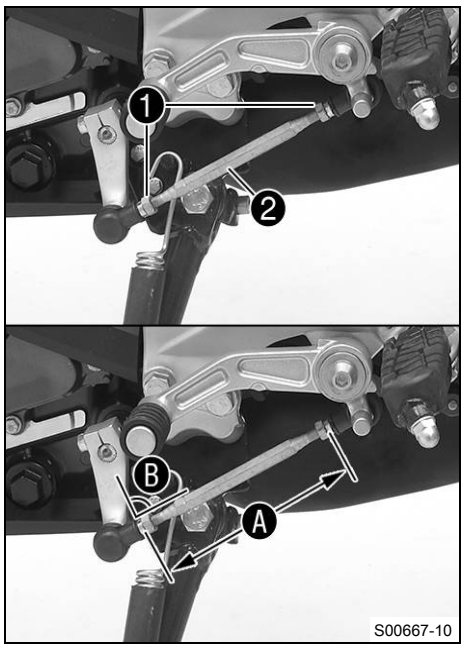

– Somunları ❶ çözün.

– Vites değiştirme pedalını, vites değiştirme çubuğunu ❷ döndürerek ayarlayın.

Öngörülen değer

Vites değiştirme biyeli Ⓐ ayar aralığı	110 … 122 mm

Bilgi

Ayar işlemi, her iki tarafta eşit şekilde yapılmalıdır.
En az 5 vida dişi, yataklamada vidalanmış olmalıdır.

– Ayar açısını Ⓑ kontrol edin.

Öngörülen değer

Ayar açısı Ⓑ Vites değiştirme biyeli Yön saptırma Vites değiştirme pedalı	90°

– Somunları ❶ sıkın.

Bilgi
Yatak kovanlarında serbest hareketliliği sağlayabilmek için, vites değiştirme biyelinin yatakları, somunların kilitlenmesinden sonra, birbirine göre merkezi olarak ve aynı şekilde hizalanmalıdır.

– Vites değiştirme pedalını, işlev ve kolay geçme bakımından kontrol edin.

12.1 Motosikletin kaldırma tertibatı ile arka kısımdan kaldırılması

Uyarı

Hasar görme tehlikesi Park edilmiş araç, kayabilir veya devrilebilir.

– Aracı sabit ve düz bir zemine park edin.

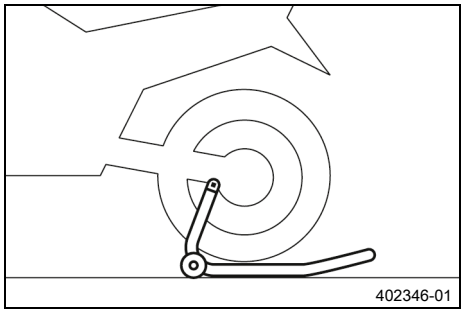

– Kaldırma tertibatının giriş yerlerini monte edin.
– Adaptörü, arka kısımda kaldırma tertibatı içine yerleştirin.

Bağlantı adaptörü (61029955244)
Arka tekerlek kaldırma tertibatı (69329955000)

– Motosikleti dik konuma getirin, kaldırma tertibatını salıncağa ve adaptöre göre hizalayın ve motosikleti yukarı kaldırın.

12.2 Motosikletin kaldırma tertibatından arka kısımdan alınması

Uyarı

Hasar görme tehlikesi Park edilmiş araç, kayabilir veya devrilebilir.

– Aracı sabit ve düz bir zemine park edin.

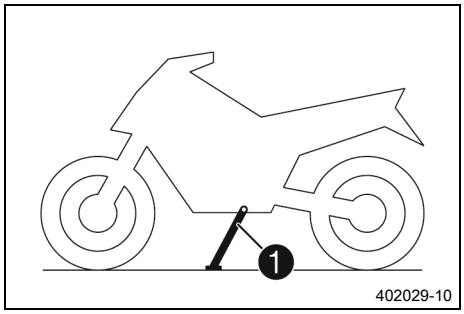

– Motosikleti devrilmeye karşı emniyete alın.
– Kaldırma tertibatını arka kısımdan alın ve aracı yan ayaklık ❶ üzerine park edin.
– Soket setini çıkarın.

12.3 Motosikletin kaldırma tertibatı ile ön kısımdan kaldırılması

Uyarı

Hasar görme tehlikesi Park edilmiş araç, kayabilir veya devrilebilir.

– Aracı sabit ve düz bir zemine park edin.

Ön çalışma

– Motosikleti, kaldırma tertibatı ile arka kısımdan kaldırın. (📖 S. 46)

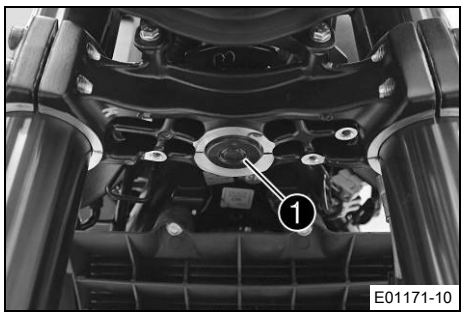

Şart

– Koruyucu kapağı ❶ çıkarın.

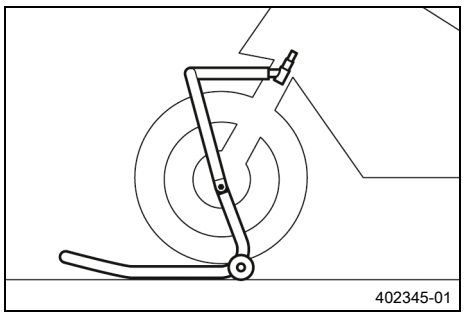

– Gidonu ileriye bakacak şekilde düz konuma getirin. Kaldırma tertibatını konumlandırın.

Tutma cıvatası (69329965030)
Ön tekerlek kaldırma tertibatı, büyük (69329965100)

Bilgi
Motosikleti her zaman, önce arka kısmından kaldırın.

– Motosikleti ön kısımdan kaldırın.

12.4 Motosikletin kaldırma tertibatından ön kısımdan alınması

Uyarı
Hasar görme tehlikesi Park edilmiş araç, kayabilir veya devrilebilir.
– Aracı sabit ve düz bir zemine park edin.

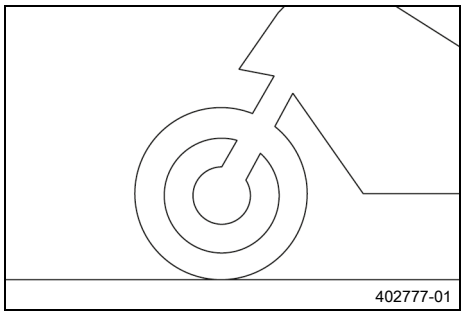

Ana çalışma
– Motosikleti devrilmeye karşı emniyete alın.
– Kaldırma tertibatını ön kısımdan alın.

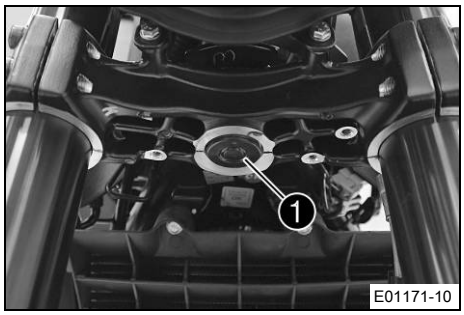

– Koruyucu kapağı ❶ monte edin.

Ek çalışma
– Motosikleti kaldırma tertibatından arka kısımdan alın. (S. 46)

12.5 Çatal süspansiyon kollarının toz koruyucu manşetlerinin temizlenmesi

Ön çalışma
– Motosikleti, kaldırma tertibatı ile arka kısımdan kaldırın. (S. 46)
– Motosikleti kaldırma tertibatı ile ön kısımdan kaldırın. (S. 46)

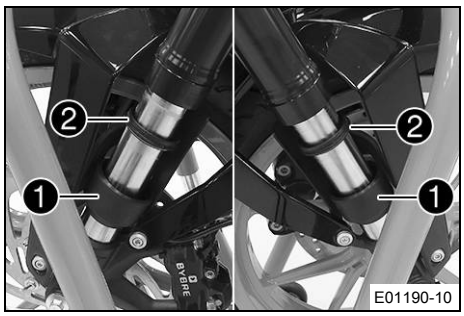

Ana çalışma

– Her iki çatal süspansiyon kolundaki koruyucu kapakları ❶ aşağıya itin.
– Her iki çatal süspansiyon kolundaki toz koruyucu manşetleri ❷ aşağıya itin.

Bilgi

Toz koruyucu manşetlerin, tozu ve kaba kirleri, çatal iç borularından sıyırması öngörülmüştür. Zamanla kir, toz koruyucu manşetlerin arka kısmına ulaşabilir. Bu kir uzaklaştırılmazsa, arka kısımda bulunan yağ sızdırmazlık halkalarından yağ sızabilir.

İkaz

Kaza tehlikesi Fren diskleri üzerindeki yağ veya gres, fren etkisini azaltır.

– Fren disklerinin daima yağsız ve gressiz olmasını sağlayın.
– Gerektiğinde fren disklerini fren temizleyici ile temizleyin.

– Her iki çatal süspansiyon kolundaki toz koruyucu manşetleri ve çatal içi borularını temizleyin ve yağlayın.

Üniversal yağ spreyi (📖 S. 110)

– Her iki çatal süspansiyon kolundaki toz koruyucu manşetleri ❷ montaj konumuna geri döndürün.
– Fazla yağı uzaklaştırın.
– Her iki çatal süspansiyon kolundaki koruyucu kapakları ❶ yukarı itin.

Ek çalışma

– Motosikleti kaldırma tertibatından ön kısımdan alın. (📖 S. 47)
– Motosikleti kaldırma tertibatından arka kısımdan alın. (📖 S. 46)

12.6 Yolcu koltuğunun çıkarılması

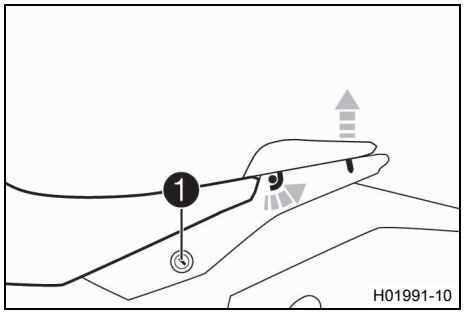

– Kontak anahtarını, yolcu koltuğu kilidine ❶ yerleştirin ve saat yönünde çevirin.
– Yolcu koltuğunu arka kısımdan kaldırın, arkaya doğru itin ve yukarıya doğru çıkarın.
– Kontak anahtarını, yolcu koltuğu kilinden çekerek çıkarın.

12.7 Yolcu koltuğunun monte edilmesi

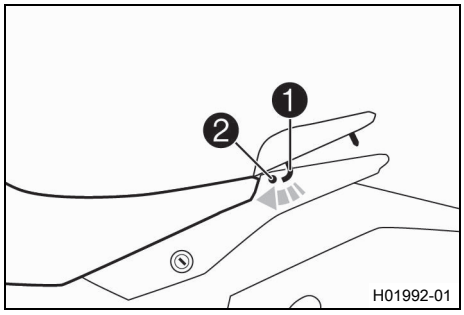

– Yolcu koltuğundaki kancaları ❶, viraj desteğindeki koltuk yuvası tutucularının ❷ içine takın, arka kısımda indirin ve aynı anda ön tarafa doğru itin.
– Yolcu koltuğunu aşağı bastırın ve yerine oturtun.

İkaz

Kaza tehlikesi Koltuk, yanlış montaj durumunda bağlantı yerinden çıkabilir.

– Montaj sonrasında, koltuğun doğru kilitli olup yukarı çekilemediğini kontrol edin.

– Bunun ardından, yolcu koltuğunun doğru monte edilip edilmediğini kontrol edin.

12.8 Sürücü koltuğunun çıkarılması

Ön çalışma

– Yolcu koltuğunu çıkarın. (S. 48)

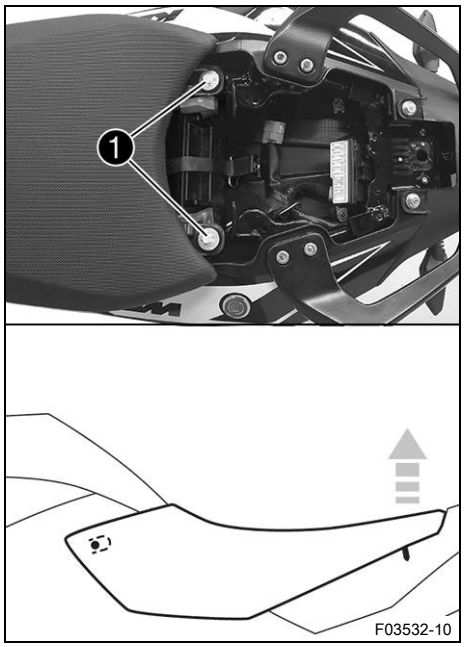

Ana çalışma

– Vidaları ❶ çıkarın.
– Sürücü koltuğunu arka kısımdan kaldırın, arkaya doğru çekin ve yukarıya doğru çıkarın.

12.9 Sürücü koltuğunun monte edilmesi

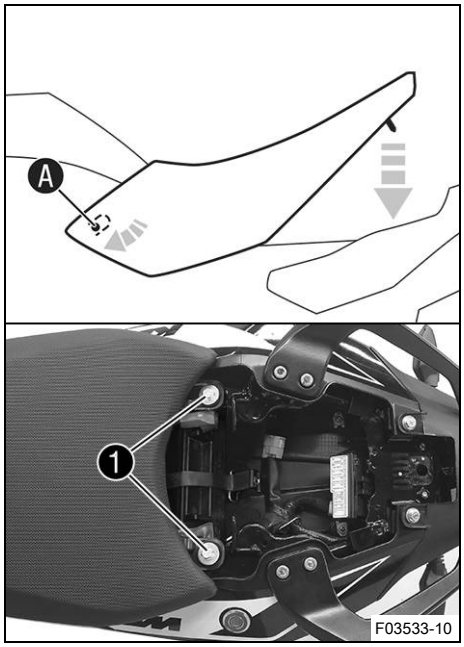

Ana çalışma

– Sürücü koltuğunu Ⓐ bölgesinde yerine takın ve arka kısmı alçaltın.
– Vidaları ❶ monte edin ve sıkın.

  Öngörülen değer

Sürücü koltuğu vidası	M6	10 Nm

– Bunun ardından, sürücü koltuğunun doğru monte edilip edilmediğini kontrol edin.

Ek çalışma

– Yolcu koltuğunu monte edin. (📖 S. 49)

12.10 Zincir kirlenme durumunun kontrol edilmesi

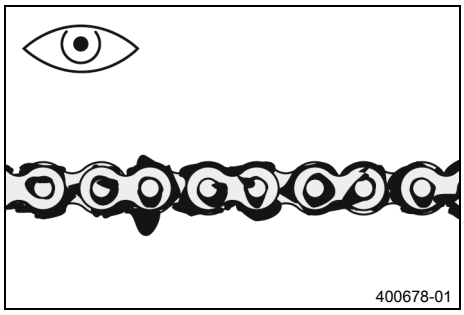

– Zinciri kaba kirlenme yönünden kontrol edin.
  » Zincir, aşırı oranda kirlenmişse:
    – Zinciri temizleyin. (📖 S. 50)

12.11 Zincirin temizlenmesi

İkaz

Kaza tehlikesi Lastikler üzerindeki yağlama maddesi, yol tutuşunu azaltır.

– Lastikler üzerindeki yağlama maddelerini, uygun bir temizlik maddesi ile temizleyin.

İkaz

Kaza tehlikesi Fren diskleri üzerindeki yağ veya gres, fren etkisini azaltır.

– Fren disklerinin daima yağsız ve gressiz olmasını sağlayın.
– Gerektiğinde fren disklerini fren temizleyici ile temizleyin.

Uyarı

Çevrenin tehlikeye atılması Sorunlu maddeler, çevreye zarar verirler.

– Yağları, gres yağlarını, filtreleri, yakıtları, temizlik maddelerini, fren sıvısını vs. usulüne uygun şekilde ve geçerli yönetmeliklere göre bertaraf edin.

Bilgi

Zincirin kullanım ömrü, büyük ölçüde bakımına bağlıdır.

Ön çalışma

– Motosikleti, kaldırma tertibatı ile arka kısımdan kaldırın. (S. 46)

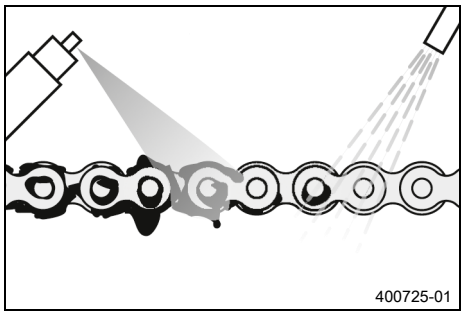

Ana çalışma

– Zinciri düzenli olarak temizleyin.
– Kaba kirleri, yumuşak su jeti ile temizleyin.
– Yağlama artıklarını, zincir temizleme maddesi ile temizleyin.

Zincir temizleme maddesi (S. 110)

– Kurutma işleminden sonra, zincir spreyi tatbik edin.

Street zincir spreyi (S. 110)

Ek çalışma

– Motosikleti kaldırma tertibatından arka kısımdan alın. (S. 46)

12.12 Zincir gerilimi kontrol edilmesi

İkaz

Kaza tehlikesi Yanlış zincir gerilimi, parçalara zarar verir ve kazalara yol açar.

Zincir çok fazla gerildiğinde zincir, zincir pinyon dişlisi, zincir dişlisi, şanzıman ve arka tekerlek göbeği daha çabuk aşınır. Bazı parçalar aşırı zorlanma nedeniyle kopabilir veya kırılabilir.

Zincir fazla gevşek olduğunda zincir, zincir pinyon dişlisinden veya zincir dişlisinden düşebilir. Sonuç olarak arka tekerlek veya motor hasar görebilir.

– Zincir gerilimini düzenli olarak kontrol edin.
– Zincir gerilimini öngörülen değere göre ayarlayın.

Ön çalışma

– Motosikleti, kaldırma tertibatı ile arka kısımdan kaldırın. (S. 46)

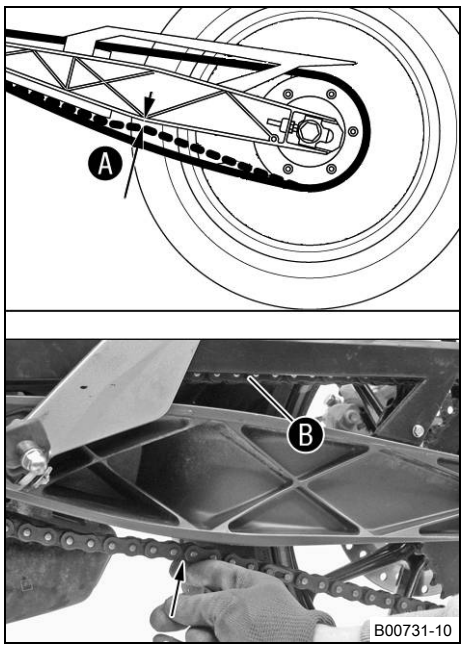

Ana çalışma

– Şanzımanı rölanti konumuna alın.
– Zincir kayma önleme tertibatından sonraki kısımda, zinciri, yukarıya doğru, salıncak yönünde bastırın ve zincir gerilimini Ⓐ saptayın.

Bilgi

Bu sırada, zincirin üst parçası Ⓑ gergin olmalıdır. Zincirler, her zaman eşit şekilde aşınmaz; ölçümü zincirin farklı noktalarında tekrarlayın.

Zincir gerilimi	5 … 7 mm

» Zincir gerginliği, öngörülen değere uymazsa:
  – Zincir gerilimini ayarlayın. (📖 S. 52)

– Motosikleti kaldırma tertibatından arka kısımdan alın. (📖 S. 46)

12.13 Zincir geriliminin ayarlanması

İkaz

Kaza tehlikesi Yanlış zincir gerilimi, parçalara zarar verir ve kazalara yol açar.

Zincir çok fazla gerildiğinde zincir, zincir pinyon dişlisi, zincir dişlisi, şanzıman ve arka tekerlek göbeği daha çabuk aşınır. Bazı parçalar aşırı zorlanma nedeniyle kopabilir veya kırılabilir.

Zincir fazla gevşek olduğunda zincir, zincir pinyon dişlisinden veya zincir dişlisinden düşebilir. Sonuç olarak arka tekerlek veya motor hasar görebilir.

– Zincir gerilimini düzenli olarak kontrol edin.
– Zincir gerilimini öngörülen değere göre ayarlayın.

Ön çalışma

– Motosikleti, kaldırma tertibatı ile arka kısımdan kaldırın. (📖 S. 46)
– Zincir gerilimini kontrol edin. (📖 S. 51)

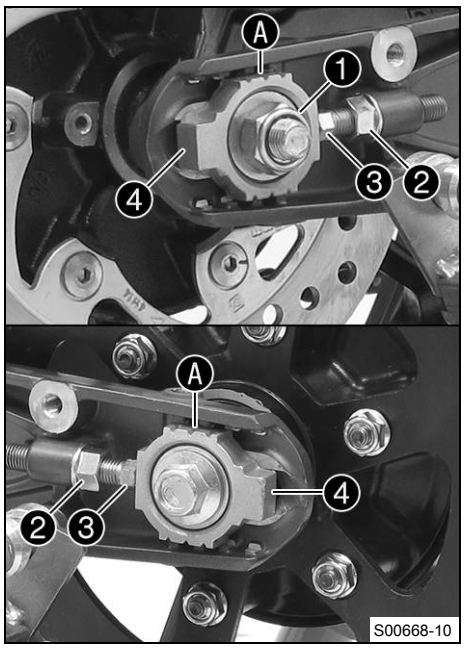

Ana çalışma

- Somunu ❶ çözün.
- Somunları ❷ çözün.
- Zincir gerilimini, ayar vidalarını ❸ sol ve sağ tarafta çevirerek ayarlayın.

  Öngörülen değer

Zincir gerilimi	5 … 7 mm
Ayar vidalarını ❸ sol ve sağ tarafta öyle çevirin ki, sol ve sağ zincir gericideki ❹ işaretler, referans işaretlerine Ⓐ göre aynı konumda olsunlar. Böylece, arka tekerlek doğru şekilde hizalanmıştır.	

Bilgi
Bu sırada, zincirin üst parçası gergin olmalıdır. Zincirler, her zaman eşit şekilde aşınmazlar, bu nedenle ayarı, zincirin farklı noktalarında kontrol edin.

- Somunları ❷ sıkın.
- Zincir gericilerin ❹ ayar vidalarına ❸ temas ettiklerinden emin olun.
- Somunu ❶ sıkın.

  Öngörülen değer

Arka dingil pimi somunu	M14x1,5	90 Nm

Ek çalışma

- Motosikleti kaldırma tertibatından arka kısımdan alın. (📖 S. 46)

12.14 Zincirin, zincir dişlisinin ve zincir pinyon dişlisinin kontrol edilmesi

Ön çalışma

- Motosikleti, kaldırma tertibatı ile arka kısımdan kaldırın. (📖 S. 46)

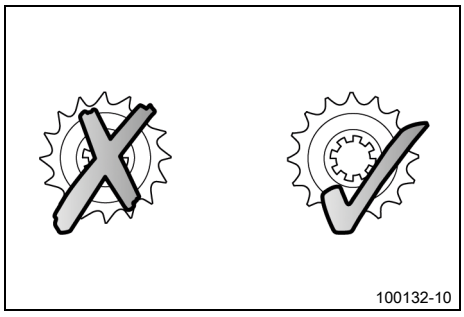

Ana çalışma

- Zincir dişlisini ve zincir pinyon dişlisini aşınma bakımından kontrol edin.
  - » Zincir dişlisi ya da zincir pinyon dişlisinde çekme varsa:
    - Tahrik takımını değiştirin. 🔧

Bilgi
Zincir pinyon dişlisi, zincir dişlisi ve zincir, sadece birlikte değiştirilmelidir.

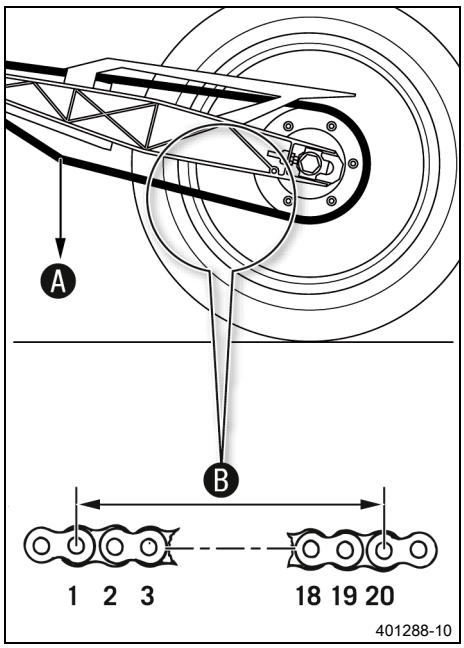

– Şanzımanı rölanti konumuna alın.
– Zincirin alt parçasında, verilen ağırlıkla Ⓐ çekin.
Öngörülen değer

Zincir aşınması ölçme düzeni ağırlığı	15 kg

– 20 adet zincir ruloya denk gelen mesafeyi Ⓑ zincirin alt parçasında ölçün.

Bilgi
Zincirler, her zaman eşit şekilde aşınmaz; ölçümü zincirin farklı noktalarında tekrarlayın.

Zincirin en uzun yerinde 20 zincir ruloluk maksimum mesafe Ⓑ	301,6 mm

» Mesafe Ⓑ verilen ölçüden daha büyükse:
– Tahrik takımını değiştirin.

Bilgi
Yeni bir zincir monte edildiğinde, zincir dişlisi ve zincir pinyon dişlisi de değiştirilmelidir.
Yeni zincirler, eski ve aşınmış bir zincir dişlisi ya da zincir pinyon dişlisi üzerinde daha hızlı aşınırlar.

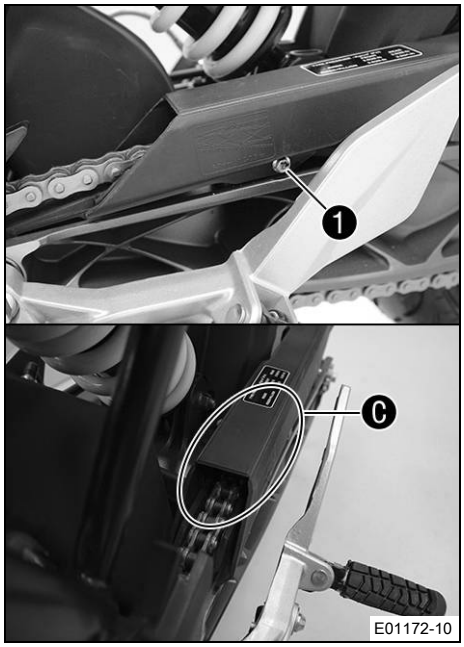

– Zincir kayma önleme tertibatını aşınma yönünden kontrol edin.
» Zincir kayma önleme tertibatında Ⓒ bölgesinde yukarıdan bakıldığında vida ❶ göründüğünde:
– Zincir kayma önleme tertibatını değiştirin.
– Zincir kayma önleme tertibatını sıkılık bakımından kontrol edin.

Ek çalışma
– Motosikleti kaldırma tertibatından arka kısımdan alın.
(📖 S. 46)

12.15 Ön spoylerin sökülmesi

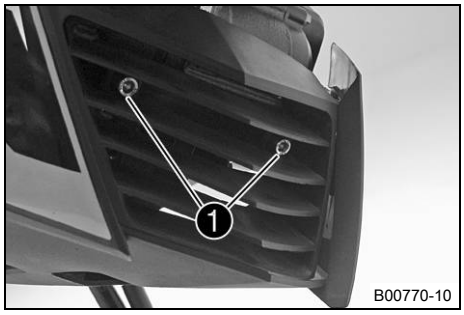

– Vidaları ❶ çıkarın.

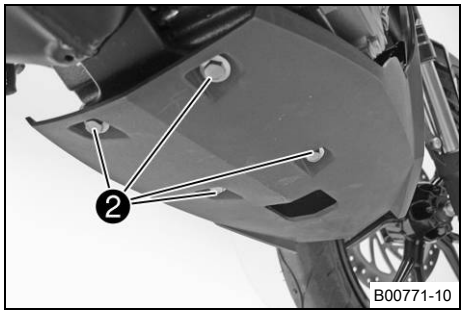

– Vidaları ❷ çıkarın.
– Ön spoyleri çıkarın.

12.16 Ön spoylerin monte edilmesi

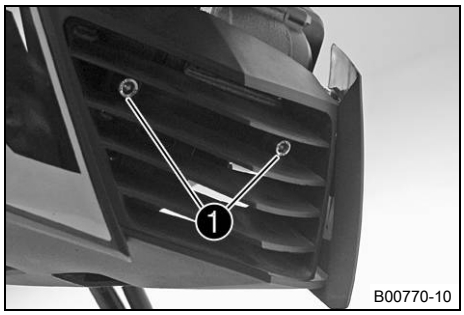

– Ön spoyleri konumlandırın. Vidaları ❶ monte edin, fakat henüz sıkmayın.

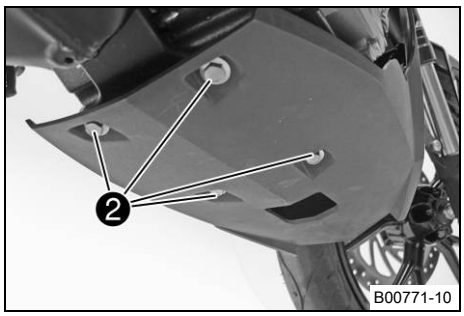

– Vidaları ❷ monte edin ve sıkın.

Öngörülen değer

Ön spoyler vidası	M6	9 Nm

– Vidaları ❶ sıkın.

Öngörülen değer

Ön spoyler vidası	M6	9 Nm

12.17 Ön çamurluğun sökülmesi

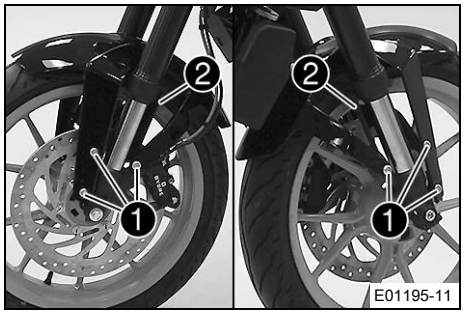

- Vidaları ❶ çıkarın.
- Ön çamurluğu çıkarıp alın ve çatal korumasını ❷ çıkarın.

12.18 Ön çamurluğun monte edilmesi

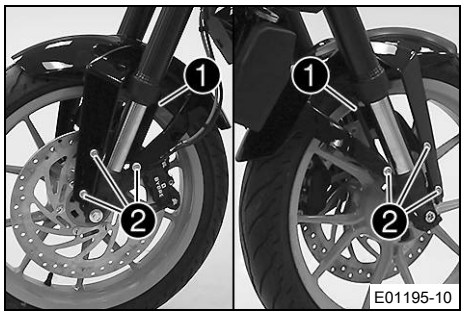

- Çatal korumasını ❶ ve ön çamurluğu konumlandırın.
- Vidaları ❷ monte edin ve sıkın.

  Öngörülen değer

Ön çamurluk vidası	M6	11 Nm

13.1 Fren disklerinin kontrol edilmesi

İkaz

Kaza tehlikesi Aşınmış fren diskleri, fren etkisini azaltır.

– Aşınmış fren disklerinin derhal değiştirilmesini sağlayın. (KTM Yetkili Servisi size memnuniyetle yardımcı olur.)

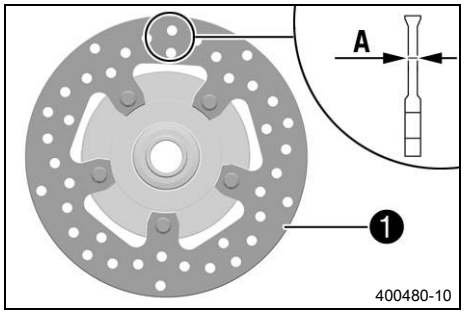

– Fren diski kalınlığını, önde ve arkada, fren diskinin birçok farklı noktasında, ölçü Ⓐ bakımından kontrol edin.

Bilgi

Aşınma sonucu, fren diskinin kalınlığı, fren balatalarının ❶ temas yüzeyi alanında azalır.

Fren diskleri - aşınma sınırları	
Ön	4,5 mm
Arka	3,6 mm

» Fren diski kalınlığı, öngörülen değerin altına düştüğünde.

– Ön tekerlek freninin fren diskini değiştirin.

– Arka tekerlek freninin fren diskini değiştirin.

– Fren disklerini, ön ve arka tarafta, hasar, çatlak oluşumu ve deformasyon bakımından kontrol edin.

» Fren diskinde hasar, çatlak veya deformasyon fark ediliyorsa:

– Ön tekerlek freninin fren diskini değiştirin.

– Arka tekerlek freninin fren diskini değiştirin.

13.2 Ön tekerlek freninin sıvı seviyesinin kontrol edilmesi

İkaz

Kaza tehlikesi Fren sıvısı seviyesi yetersiz olduğunda fren tertibatı devre dışı kalır.

Fren sıvısı seviyesi, **MIN** işaretinin altına düştüğünde fren tertibatı sızdırıyordur veya fren balataları aşınmıştır.

– Fren tertibatını kontrol edin ve sorunu gidermeden sürüşe devam etmeyin. (KTM Yetkili Servisi size memnuniyetle yardımcı olur.)

İkaz

Kaza tehlikesi Eski veya uygun olmayan fren sıvısı, fren sisteminin işlevini olumsuz etkiler.

– Ön ve arka tekerlek fren sıvısının servis planı yönergelerine göre değiştirilmesini sağlayın. (KTM Yetkili Servisi size memnuniyetle yardımcı olur.)

– Sadece sıkıca kapalı bir kaptan temiz, izin verilmiş fren sıvısının kullanılmasını sağlayın. (KTM Yetkili Servisi size memnuniyetle yardımcı olur.)

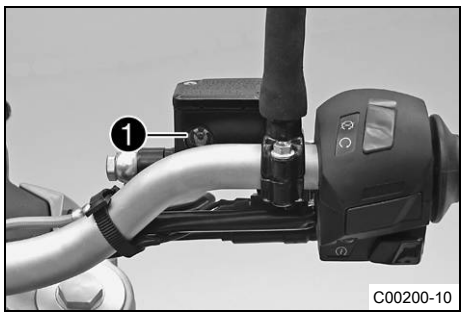

– Gidona monte edilmiş olan fren sıvısı kabını, yatay bir konuma getirin.
– Fren sıvı seviyesini, gözetleme camında ❶ kontrol edin.
  » Fren sıvı seviyesi **MIN** işaret çizgisinin altına düşmüşse:
    – Ön tekerlek fren sıvısını ilave edin. 🔧 (📖 S. 58)

13.3 Ön tekerlek fren sıvısının ilave edilmesi 🔧

İkaz
Kaza tehlikesi Fren sıvısı seviyesi yetersiz olduğunda fren tertibatı devre dışı kalır.

Fren sıvısı seviyesi, **MIN** işaretinin altına düştüğünde fren tertibatı sızdırıyordur veya fren balataları aşınmıştır.

– Fren tertibatını kontrol edin ve sorunu gidermeden sürüşe devam etmeyin. (KTM Yetkili Servisi size memnuniyetle yardımcı olur.)

İkaz
Cilt tahrişi Fren sıvısı sağlığa zararlıdır.

– Fren sıvısını, çocukların ulaşamayacağı yerlerde muhafaza edin.
– Uygun koruyucu elbise ve bir koruyucu gözlük kullanın.
– Fren sıvısının cilde, gözlere veya giysilere temas etmesini önleyin.
– Fren sıvısı yutmanız halinde derhal bir hekime başvurun.
– Cildinize temas etmesi halinde temas eden yeri bol su ile durulayın.
– Fren sıvısının gözlerinize temas etmesi halinde gözlerinizi derhal bol su ile durulayın ve bir hekime başvurun.
– Fren sıvısının giysinize temas etmesi halinde giysilerinizi değiştirin.

İkaz
Kaza tehlikesi Eski veya uygun olmayan fren sıvısı, fren sisteminin işlevini olumsuz etkiler.

– Ön ve arka tekerlek fren sıvısının servis planı yönergelerine göre değiştirilmesini sağlayın. (KTM Yetkili Servisi size memnuniyetle yardımcı olur.)
– Sadece sıkıca kapalı bir kaptan temiz, izin verilmiş fren sıvısının kullanılmasını sağlayın. (KTM Yetkili Servisi size memnuniyetle yardımcı olur.)

Uyarı
Çevrenin tehlikeye atılması Sorunlu maddeler, çevreye zarar verirler.

– Yağları, gres yağlarını, filtreleri, yakıtları, temizlik maddelerini, fren sıvısını vs. usulüne uygun şekilde ve geçerli yönetmeliklere göre bertaraf edin.

Bilgi
Fren sıvısının, boyanmış parçalara temas etmesini önleyin; fren sıvısı, boyaya zarar verir.

Ön çalışma

– Ön tekerlek freni balatalarını ve fren balata emniyetini kontrol edin. (📖 S. 59)

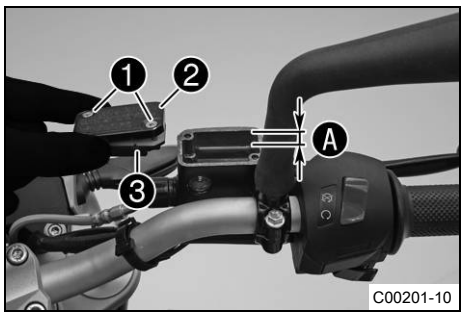

Ana çalışma

– Gidona monte edilmiş olan fren sıvısı kabını, yatay bir konuma getirin.
– Vidaları ❶ çıkarın.
– Kapağı ❷, membran ❸ ile birlikte çıkarın.
– Fren sıvısını, işaret çizgisine kadar Ⓐ doldurun.

Öngörülen değer

Ölçü işareti Ⓐ	5 mm

Fren sıvısı DOT 4 / DOT 5.1 (📖 S. 108)

– Diyaframlı kapağı konumlandırın. Vidaları monte edin ve sıkın.

Bilgi
Taşan veya dökülen fren sıvısını derhal su ile yıkayarak temizleyin.

13.4 Ön tekerlek freni balatalarının ve fren balata emniyetinin kontrol edilmesi

İkaz
Kaza tehlikesi Aşınmış fren balataları, fren etkisini azaltır.
– Aşınmış fren balatalarının derhal değiştirilmesini sağlayın. (KTM Yetkili Servisi size memnuniyetle yardımcı olur.)

İkaz
Kaza tehlikesi Hasarlı fren diskleri, fren etkisini azaltır.

Fren balataları çok geç değiştirilirse, fren balata tutucuları fren diskine sürtünürler. Bunun sonucunda fren etkisi yüksek oranda azalır ve fren diskleri tahrip olur.

– Fren balatalarını düzenli olarak kontrol edin.

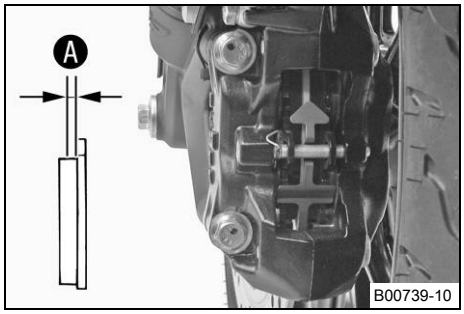

– Fren balatalarının balata kalınlığını Ⓐ kontrol edin.

Minimum balata kalınlığı Ⓐ	≥ 1 mm

» Minimum balata kalınlığının altına düşüldüğünde:
– Ön tekerlek freninin fren balatalarını değiştirin. 🔧
– Fren balatalarında hasar ve çatlak oluşup oluşmadığını kontrol edin.
» Eğer hasar veya çatlaklar varsa:
– Ön tekerlek freninin fren balatalarını değiştirin. 🔧
– Fren balatalarının emniyetini kontrol edin.
» Fren balataları doğru emniyete alınmamışsa:
– Fren balatalarını emniyete alın, gerekirse yeni parçalar kullanın.

13.5 Arka tekerlek freninin fren sıvı seviyesinin kontrol edilmesi

İkaz

Kaza tehlikesi Fren sıvısı seviyesi yetersiz olduğunda fren tertibatı devre dışı kalır.

Fren sıvısı seviyesi, **MIN** işaretinin altına düştüğünde fren tertibatı sızdırıyordur veya fren balataları aşınmıştır.

– Fren tertibatını kontrol edin ve sorunu gidermeden sürüşe devam etmeyin. (KTM Yetkili Servisi size memnuniyetle yardımcı olur.)

İkaz

Kaza tehlikesi Eski veya uygun olmayan fren sıvısı, fren sisteminin işlevini olumsuz etkiler.

– Ön ve arka tekerlek fren sıvısının servis planı yönergelerine göre değiştirilmesini sağlayın. (KTM Yetkili Servisi size memnuniyetle yardımcı olur.)
– Sadece sıkıca kapalı bir kaptan temiz, izin verilmiş fren sıvısının kullanılmasını sağlayın. (KTM Yetkili Servisi size memnuniyetle yardımcı olur.)

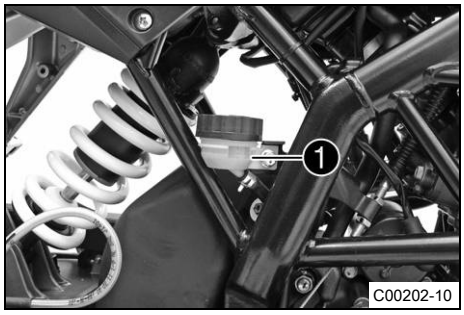

– Aracı dik konuma getirin.
– Fren sıvı seviyesini, fren sıvısı kabında kontrol edin.
  » Fren sıvı seviyesi, **MIN** ❶ çizgisine ulaşmışsa:
    – Arka tekerlek freni sıvısı ilave edin. 🔧 (📖 S. 60)

13.6 Arka tekerlek freni sıvısı ilave edilmesi 🔧

İkaz

Kaza tehlikesi Fren sıvısı seviyesi yetersiz olduğunda fren tertibatı devre dışı kalır.

Fren sıvısı seviyesi, **MIN** işaretinin altına düştüğünde fren tertibatı sızdırıyordur veya fren balataları aşınmıştır.

– Fren tertibatını kontrol edin ve sorunu gidermeden sürüşe devam etmeyin. (KTM Yetkili Servisi size memnuniyetle yardımcı olur.)

İkaz

Cilt tahrişi Fren sıvısı sağlığa zararlıdır.

– Fren sıvısını, çocukların ulaşamayacağı yerlerde muhafaza edin.
– Uygun koruyucu elbise ve bir koruyucu gözlük kullanın.
– Fren sıvısının cilde, gözlere veya giysilere temas etmesini önleyin.
– Fren sıvısı yutmanız halinde derhal bir hekime başvurun.
– Cildinize temas etmesi halinde temas eden yeri bol su ile durulayın.
– Fren sıvısının gözlerinize temas etmesi halinde gözlerinizi derhal bol su ile durulayın ve bir hekime başvurun.
– Fren sıvısının giysinize temas etmesi halinde giysilerinizi değiştirin.

İkaz

Kaza tehlikesi Eski veya uygun olmayan fren sıvısı, fren sisteminin işlevini olumsuz etkiler.

– Ön ve arka tekerlek fren sıvısının servis planı yönergelerine göre değiştirilmesini sağlayın. (KTM Yetkili Servisi size memnuniyetle yardımcı olur.)
– Sadece sıkıca kapalı bir kaptan temiz, izin verilmiş fren sıvısının kullanılmasını sağlayın. (KTM Yetkili Servisi size memnuniyetle yardımcı olur.)

Uyarı

Çevrenin tehlikeye atılması Sorunlu maddeler, çevreye zarar verirler.

– Yağları, gres yağlarını, filtreleri, yakıtları, temizlik maddelerini, fren sıvısını vs. usulüne uygun şekilde ve geçerli yönetmeliklere göre bertaraf edin.

Bilgi

Fren sıvısının, boyanmış parçalara temas etmesini önleyin; fren sıvısı, boyaya zarar verir.

Ön çalışma

– Arka tekerlek freni balatalarını ve fren balata emniyetini kontrol edin. (📖 S. 62)

Ana çalışma

Şart

Vidalı kapak emniyete alınmıştır.

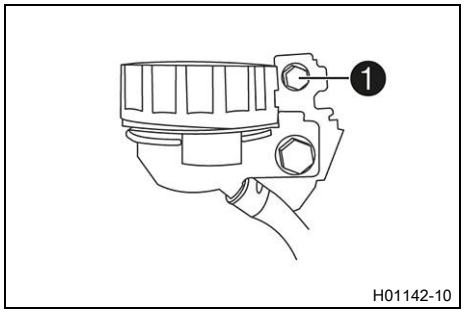

– Vidayı ❶ çıkarın ve vidalı kapak emniyetini alın.

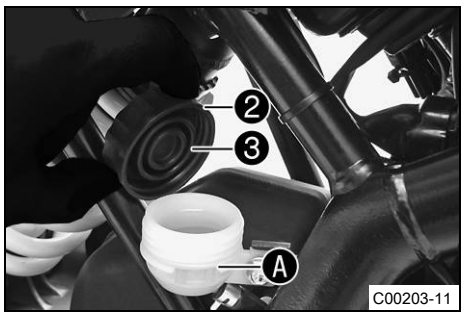

– Aracı dik konuma getirin.
– Diyaframlı ❸ vidalı kapağı ❷ çıkarın.
– İşaret çizgisine Ⓐ kadar fren sıvısı doldurun.

Fren sıvısı DOT 4 / DOT 5.1 (📖 S. 108)

– Diyaframlı vidalı kapağı monte edin.

Bilgi

Taşan veya dökülen fren sıvısını derhal su ile yıkayarak temizleyin.

Şart

Vidalı kapak emniyete alınmıştır.

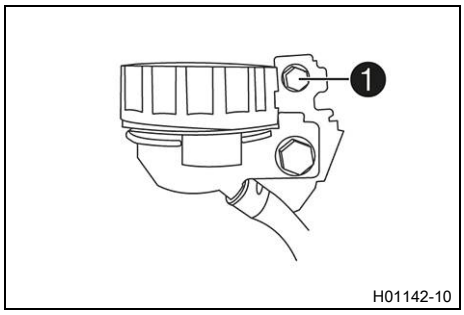

– Vidalı kapak emniyetini konumlandırın, vidayı ❶ monte edin ve sıkın.

Öngörülen değer

Arka tekerlek freni sıvı kabı kapak emniyetinin vidası	M5	7 Nm

13.7 Arka tekerlek freni balatalarının ve fren balata emniyetinin kontrol edilmesi

İkaz

Kaza tehlikesi Aşınmış fren balataları, fren etkisini azaltır.

– Aşınmış fren balatalarının derhal değiştirilmesini sağlayın. (KTM Yetkili Servisi size memnuniyetle yardımcı olur.)

İkaz

Kaza tehlikesi Hasarlı fren diskleri, fren etkisini azaltır.

Fren balataları çok geç değiştirilirse, fren balata tutucuları fren diskine sürtünürler. Bunun sonucunda fren etkisi yüksek oranda azalır ve fren diskleri tahrip olur.

– Fren balatalarını düzenli olarak kontrol edin.

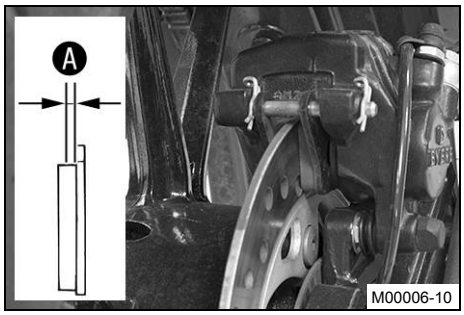

– Fren balatalarının balata kalınlığını Ⓐ kontrol edin.

Minimum balata kalınlığı Ⓐ	≥ 1 mm

» Minimum balata kalınlığının altına düşüldüğünde:

– Arka tekerlek freninin fren balatalarını değiştirin.

– Fren balatalarında hasar ve çatlak oluşup oluşmadığını kontrol edin.

» Eğer hasar veya çatlaklar varsa:

– Arka tekerlek freninin fren balatalarını değiştirin.

– Fren balatalarının emniyetini kontrol edin.

» Fren balataları doğru emniyete alınmamışsa:

– Fren balatalarını emniyete alın, gerekirse yeni parçalar kullanın.

13.8 Boşluk mesafesinin ayak fren pedalında kontrol edilmesi

İkaz

Kaza tehlikesi Fren tertibatı aşırı ısınma veya yanlış ayar durumunda devre dışı kalır.

Ayak fren pedalında boşluk mesafesi mevcut değilse, fren tertibatında, arka tekerlek frenine basınç uygulanır.

– Ayak fren pedalındaki boşluk mesafesini öngörüldüğü gibi ayarlayın.

– Ayar çalışmalarının usulüne uygun şekilde yapıldığından emin olun. (KTM Yetkili Servisi size memnuniyetle yardımcı olur.)

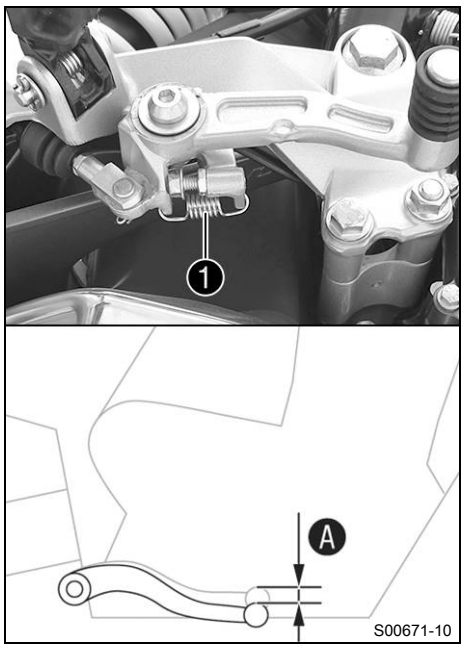

– Yayı ❶ yerinden çıkarın.
– Ayak fren pedalını, nihai dayama ile temas konumu arasında, ayak fren silindir pistonuna doğru ileri geri hareket ettirin ve boşluk mesafesini Ⓐ kontrol edin.

  Öngörülen değer

Ayak fren pedalındaki boşluk mesafesi	3 … 5 mm

  » Boşluk mesafesi, öngörülen değere uymazsa:
    – Ayak fren pedalının boşluk mesafesini ayarlayın.

Bilgi
Bunu yetkili bir KTM Servisi tamirhanesinde yaptırın!

– Yayı ❶ yerine takın.

14.1 Ön tekerlek sökülmesi

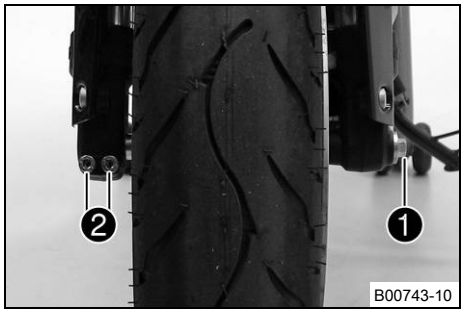

Ön çalışma

– Motosikleti, kaldırma tertibatı ile arka kısımdan kaldırın. (S. 46)

– Motosikleti kaldırma tertibatı ile ön kısımdan kaldırın. (S. 46)

Ana çalışma

– Vidayı ❶ birkaç tur çözün.

– Vidaları ❷ çözün.

– Vidaya ❶ bastırarak, dingil pimini çatal çıkıntısının dışına itin.

– Vidayı ❶ çıkarın.

İkaz

Kaza tehlikesi Hasarlı fren diskleri, fren etkisini azaltır.

– Tekerleği her zaman, fren diski hasar görmeyecek şekilde bir zemin üzerine bırakın.

– Ön tekerleği sabit tutun ve dingil pimini dışa çekerek çıkarın. Ön tekerleği ön çataldan çıkarın.

Bilgi

Ön tekerlek sökülmüşken, el fren kolunu kullanmayın.

14.2 Ön tekerleğin monte edilmesi

İkaz

Kaza tehlikesi Fren diskleri üzerindeki yağ veya gres, fren etkisini azaltır.

– Fren disklerinin daima yağsız ve gressiz olmasını sağlayın.

– Gerektiğinde fren disklerini fren temizleyici ile temizleyin.

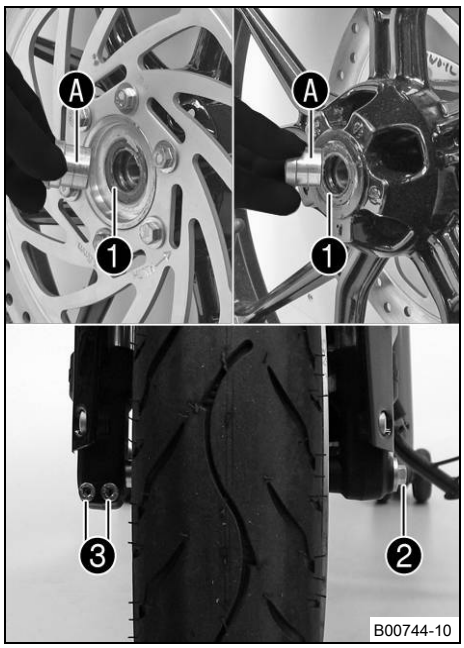

Ana çalışma

– Ara burçları çıkarın.
– Tekerlek yataklarında hasar ve aşınma oluşup oluşmadığını kontrol edin.
  » Tekerlek yatağı, hasarlı ya da aşınmış ise:
    – Ön tekerlek yatağını değiştirin.
– Radyal mil sızdırmazlık halkalarını ❶ ve ara burçların yuvarlanma yüzeylerini Ⓐ temizleyin ve gres yağı ile yağlayın.

Uzun süre etkili gres yağı (📖 S. 110)

– Ara burçları yerleştirin.
– Vidayı ❷ ve dingil pimini temizleyin.
– Dingil pimini hafifçe gresleyin.

Uzun süre etkili gres yağı (📖 S. 110)

– Ön tekerleği, çatal içine kaldırın, konumlandırın ve dingil pimini takın.
  ✔ Fren balataları doğru konumlandırılmış.
– Vidayı ❷ monte edin ve sıkın.

  Öngörülen değer

Ön dingil pimi vidası	M8	26 Nm

– Fren balataları, fren diskine temas edene kadar ve bir baskı noktası mevcut olana kadar el freni kolunu birkaç defa etkinleştirin.
– Motosikleti kaldırma tertibatından ön kısımdan alın. (📖 S. 47)
– Motosikleti kaldırma tertibatından arka kısımdan alın. (📖 S. 46)
– Ön tekerlek frenini etkinleştirin ve çatalı birkaç defa yayın üzerine bastırın.
  ✔ Çatal kolları hizalanırlar.
– Vidaları ❸ sıkın.

  Öngörülen değer

Çatal çıkıntısı vidası	M8	15 Nm

Ek çalışma

– Motosikleti kaldırma tertibatından arka kısımdan alın. (📖 S. 46)

◀

14.3 Arka tekerleğin sökülmesi

Ön çalışma

– Motosikleti, kaldırma tertibatı ile arka kısımdan kaldırın. (📖 S. 46)

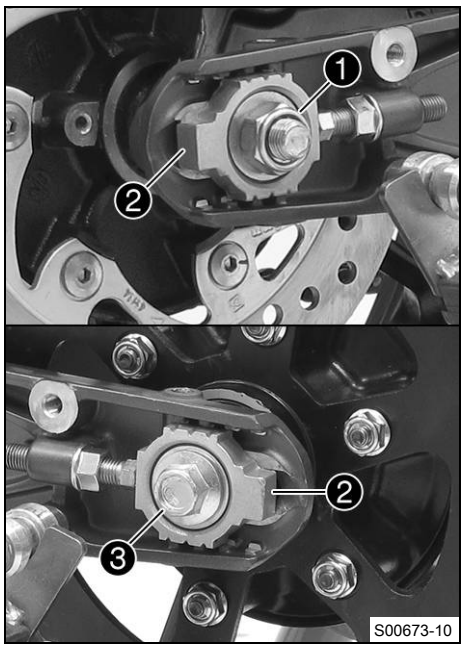

Ana çalışma

– Somunu ❶ ve diski çıkarın.
– Zincir gericiyi ❷ çıkarın.
– Arka tekerleği sabit tutun ve dingil pimini ❸ disk ve zincir gerici ❷ ile birlikte çekerek çıkarın.
– Arka tekerleği, mümkün olduğu kadar ön tarafa itin ve zinciri, zincir dişlisinden alın.

İkaz
Kaza tehlikesi Hasarlı fren diskleri, fren etkisini azaltır.
– Tekerleği her zaman, fren diski hasar görmeyecek şekilde bir zemin üzerine bırakın.

– Arka tekerleği arkaya doğru çekin ve salıncaktan çıkararak alın.

Bilgi
Arka tekerlek sökülmüş iken, ayak fren pedalını kullanmayın.

14.4 Arka tekerleğin monte edilmesi

İkaz
Kaza tehlikesi Fren diskleri üzerindeki yağ veya gres, fren etkisini azaltır.
– Fren disklerinin daima yağsız ve gressiz olmasını sağlayın.
– Gerektiğinde fren disklerini fren temizleyici ile temizleyin.

İkaz
Kaza tehlikesi Arka tekerlek monte edildikten sonra, arka tekerlek freninin öncelikle fren etkisi mevcut değildir.
– Sürüş öncesi, sabit bir baskı noktası hissedilene kadar ayak frenine birkaç kez basın.

Ana çalışma

– Arka tekerlek göbeğinin sönümleme lastiklerini kontrol edin. (📖 S. 67)

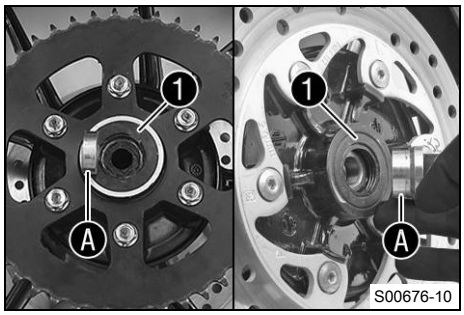

– Ara burçları çıkarın.
– Tekerlek yataklarında hasar ve aşınma oluşup oluşmadığını kontrol edin.
  » Tekerlek yatağı, hasarlı ya da aşınmış ise:
    – Arka tekerlek yatağını değiştirin.
– Radyal mil sızdırmazlık halkalarını ❶ ve ara burçların yuvarlanma yüzeylerini Ⓐ temizleyin ve gres yağı ile yağlayın.

Uzun süre etkili gres yağı (📖 S. 110)

– Ara burçları yerleştirin.
– Dingil piminin ve somunun vida dişini temizleyin ve yağlayın.

Uzun süre etkili gres yağı (📖 S. 110)

– Dingil pimini temizleyin ve hafifçe gresleyin.

Uzun süre etkili gres yağı (📖 S. 110)

– Fren kaliperi tutucusundaki ve salıncaktaki kavrama noktalarını temizleyin.
– Sönümleme lastiklerini ve zincir dişlisi taşıyıcısını, arka tekerleğe monte edin.
– Arka tekerleği konumlandırın.
  ✔ Fren balataları doğru konumlandırılmış.
– Arka tekerleği, mümkün olduğu kadar ön tarafa itin ve zinciri, zincir dişlisine takın.

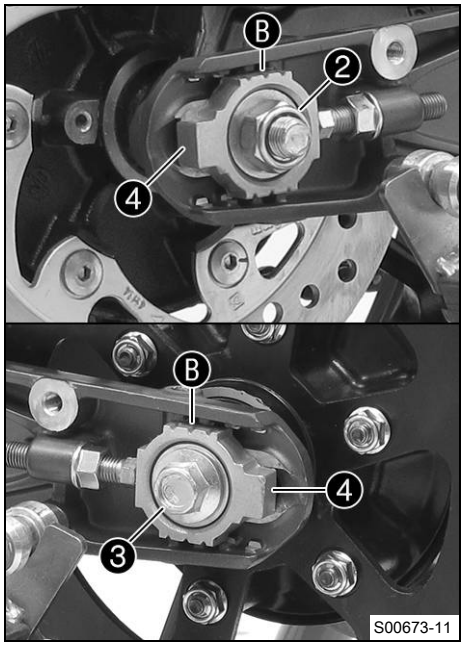

– Arka tekerleği arkaya doğru çekin ve dingil pimini ❸ disk ve zincir gerici ❹ ile birlikte monte edin.
  Öngörülen değer

Zincir gericiyi ❹, sol ve sağ tarafta aynı konumda monte edin.

– Somunu ❷ ve diski monte edin.
– Zincir gericilerin, vidalara temas ettiğinden emin olun ve somunu ❷ sıkın.
  Öngörülen değer

Arka tekerleğin doğru hizalanması için, zincir gericilerindeki işaretler, sol ve sağ tarafta, referans işaretlerine Ⓑ göre aynı konumda durmalıdır.

Arka dingil pimi somunu	M14x1,5	90 Nm

Ek çalışma
– Motosikleti kaldırma tertibatından arka kısımdan alın. (📖 S. 46)
– Zincir gerilimini kontrol edin. (📖 S. 51)

14.5 Arka tekerlek göbeğinin sönümleme lastiklerinin kontrol edilmesi 🔧

Bilgi
Motorun gücü, zincir dişlisinden 6 sönümleme lastiği üzerinden arka tekerleğe aktarılır. Bunlar, işletme sırasında aşınırlar. Sönümleme lastikleri zamanında değiştirilmezse, zincir dişlisi taşıyıcısı ve arka tekerlek göbeği hasar görür.

Ön çalışma
– Motosikleti, kaldırma tertibatı ile arka kısımdan kaldırın. (📖 S. 46)
– Arka tekerleği sökün. 🔧 (📖 S. 65)

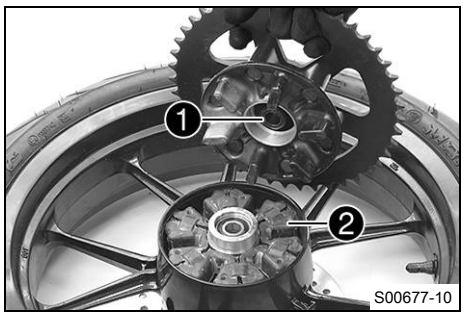

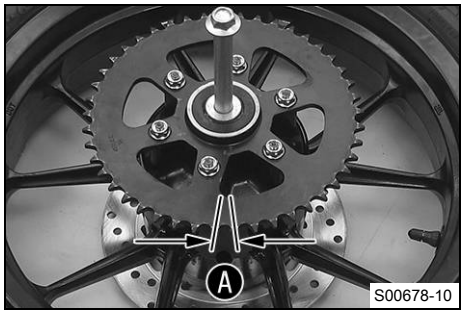

Ana çalışma

– Yatağı ❶ kontrol edin.
  » Yatak, hasarlı ya da aşınmış ise:
    – Arka tekerlek yatağını değiştirin.
– Arka tekerlek göbeğinin sönümleme lastiklerinde ❷ hasar ve aşınma söz konusu olup olmadığını kontrol edin.
  » Arka tekerlek göbeğinin sönümleme lastikleri hasar görmüş veya aşınmış ise:
    – Arka tekerlek göbeğinin tüm sönümleme lastiklerini değiştirin.
– Arka tekerleği, zincir dişlisi yukarıya bakacak şekilde, bir çalışma tezgahı üzerine yerleştirin ve dingil pimini göbeğin içine takın.
– Boşluğu Ⓐ kontrol etmek için, arka tekerleği sabit tutun ve zincir dişlisini döndürmeye çalışın.

Bilgi
Boşluk, zincir dişlisinin dış tarafında ölçülür.

Arka tekerlek sönümleme lastikleri boşluğu	≤ 5 mm

  » Boşluk Ⓐ verilen değerden daha büyükse:
    – Arka tekerlek göbeğinin tüm sönümleme lastiklerini değiştirin.

Ek çalışma

– Arka tekerleği monte edin. (S. 66)
– Motosikleti kaldırma tertibatından arka kısımdan alın. (S. 46)
– Zincir gerilimini kontrol edin. (S. 51)

14.6 Lastiklerin durumunun kontrol edilmesi

İkaz
Kaza tehlikesi Bir lastiğin seyir esnasında patlaması halinde araç kontrol edilemez bir duruma gelebilir.
– Hasarlı veya aşınmış lastiklerin derhal değiştirilmesini sağlayın. (KTM Yetkili Servisi size memnuniyetle yardımcı olur.)

İkaz
Düşme tehlikesi Ön ve arka tekerlekte lastik profillerinin farklı olması halinde aracın seyir tarzı olumsuz etkilenir.

Lastik profillerinin farklı olması halinde araç kontrolü oldukça zorlaşabilir.

– Ön ve arka tekerleğe sadece aynı profile sahip lastikler takılmasını sağlayın.

İkaz
Kaza tehlikesi Onaylanmamış veya tavsiye edilmemiş lastikler ve tekerlekler seyir davranışını olumsuz etkiler.
– Sadece KTM tarafından onaylanmış ve tavsiye edilmiş, ilgili hız indeksine sahip lastikler ve tekerlekler kullanın.

Bilgi
Lastik tipi, lastik durumu ve lastik basıncı, motosikletin performansını etkiler.
Aşınmış lastikler, bilhassa ıslak zeminlerde araç performansını olumsuz etkilerler.

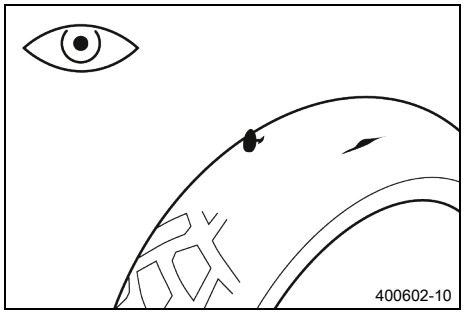

– Ön ve arka lastikte, kesikler, profile sıkışmış nesneler ve başka hasarlar mevcut olup olmadığını kontrol edin.
  » Lastikte kesikler, profile sıkışmış nesneler veya başka hasarlar görüldüğünde:
    – Lastikleri değiştirin. 🔧
– Profil derinliğini kontrol edin.

Bilgi
Ülkeye özel yasal asgari profil derinliğini dikkate alın.

Minimum profil derinliği	≥ 2 mm

  » Minimum profil derinliğinin altına düşüldüğünde:
    – Lastikleri değiştirin. 🔧

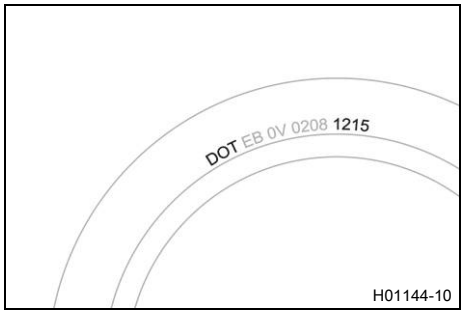

– Lastiklerin yaşını kontrol edin.

Bilgi
Lastiklerin üretim tarihi, normalde lastik üzerindeki yazıda görülür ve **DOT** işaretlemesinin son dört rakamı ile belirtilir. İlk iki rakam üretim haftasını ve son iki rakam da üretim yılını verir.
KTM, gerçek aşınmadan bağımsız olarak, en geç 5 yıl sonra lastiklerin değiştirilmesini tavsiye eder.

  » Lastikler, 5 yıldan daha eski ise:
    – Lastikleri değiştirin. 🔧

14.7 Lastik basıncının kontrol edilmesi

Bilgi
Aşırı düşük lastik basıncı, lastiğin aşırı oranda aşınmasına ve ısınmasına yol açar.
Doğru lastik basıncı, optimum sürüş konforu ve lastik için maksimum kullanım ömrü sağlar.

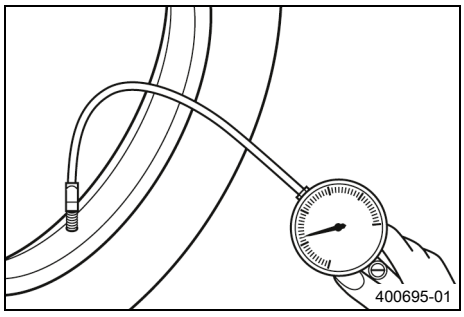

– Koruyucu kapağı çıkarın.
– Lastik basıncını, lastikler soğukken kontrol edin.

Sadece sürücü lastik basıncı	
Ön	2,0 bar
Arka	2,0 bar

Yolcu / tam araç yükü ile lastik basıncı	
Ön	2,0 bar
Arka	2,2 bar

  » Lastik basıncı, öngörülen değere uymazsa:
    – Lastik basıncını düzeltin.
– Koruyucu kapağı takın.

15.1 12 V akünün sökülmesi

İkaz

Yaralanma tehlikesi Akü asidi ve akü gazları, ağır yanmalara yol açarlar.

- 12-V aküleri, çocukların ulaşamayacağı yerlerde muhafaza edin.
- Uygun koruyucu elbise ve bir koruyucu gözlük kullanın.
- Akü asitleriyle ve akü gazlarıyla temastan kaçının.
- Kıvılcım veya açık ateş kaynaklarını 12-V akülerden uzak tutun.
- 12-V aküleri sadece iyi havalandırılmış mekânlarda şarj edin.
- Cildinize temas etmesi halinde temas eden yeri derhal bol su ile durulayın.
- Akü asidi veya akü gazı gözlerle temas etmesi halinde, gözleri en az 15 dakika suyla yıkayın ve derhal bir hekime başvurun.

Ön çalışma

- Yolcu koltuğunu çıkarın. (📖 S. 48)
- Sürücü koltuğunu çıkarın. (📖 S. 49)

Ana çalışma



- Eksi kutup başı örtüsünü ❶ geri çekin.
- Eksi kutup kablosunu ❷ 12 V aküden ayırın.

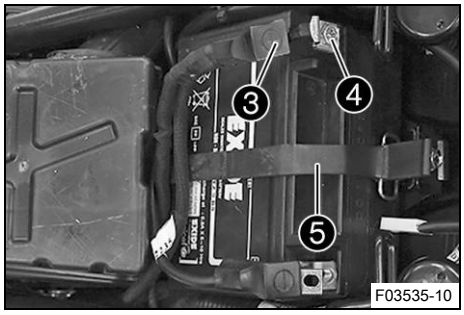

- Artı kutup başı örtüsünü ❸ geri çekin.
- Artı kutup kablosunu ❹ 12 V aküden ayırın.
- Tutucu lastiği ❺ yerinden çıkarın.
- 12 V aküyü, akü bölmesinden yukarı doğru çıkarın.

Bilgi

Motosikleti hiçbir zaman boşalmış 12 V akü ile veya 12 V aküsüz kullanmayın. Her iki durumda da, elektrikli parçalar ve emniyet tertibatları hasar görebilir. Bu durumda araç, trafik güvenliğine sahip değildir.

15.2 12 V akünün monte edilmesi

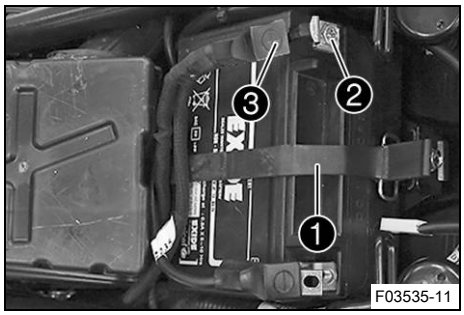

Ana çalışma

- 12 V aküyü, akü bölmesine içinde konumlandırın.

  Öngörülen değer

Akü kutupları yukarıya bakmalıdır.

12 V akü (ETZ-9-BS) (📖 S. 103)

- Tutucu lastiği ❶ yerine asın.
- Artı kablosunu ❷ konumlandırın, vidayı takın ve sıkın.
- Artı kutup başı örtüsünü ❸ yerine takın.



– Eksi kablosunu ❹ konumlandırın, vidayı monte edin ve sıkın.
– Eksi kutup başı örtüsünü ❺ yerine takın.

Ek çalışma

– Sürücü koltuğunu monte edin. (📖 S. 50)
– Yolcu koltuğunu monte edin. (📖 S. 49)
– Saati ayarlayın. (📖 S. 30)

15.3 12 V akünün şarj edilmesi

İkaz

Yaralanma tehlikesi Akü asidi ve akü gazları, ağır yanmalara yol açarlar.

– 12-V aküleri, çocukların ulaşamayacağı yerlerde muhafaza edin.
– Uygun koruyucu elbise ve bir koruyucu gözlük kullanın.
– Akü asitleriyle ve akü gazlarıyla temastan kaçının.
– Kıvılcım veya açık ateş kaynaklarını 12-V akülerden uzak tutun.
– 12-V aküleri sadece iyi havalandırılmış mekânlarda şarj edin.
– Cildinize temas etmesi halinde temas eden yeri derhal bol su ile durulayın.
– Akü asidi veya akü gazı gözlerle temas etmesi halinde, gözleri en az 15 dakika suyla yıkayın ve derhal bir hekime başvurun.

Uyarı

Çevrenin tehlikeye atılması 12-V aküler, çevreye zararlı maddeleri içerir.

– 12-V aküleri ev çöpüne atmayın.
– 12-V aküleri eski aküler için öngörülmüş bir geri toplama noktasına verin.

Uyarı

Çevrenin tehlikeye atılması Sorunlu maddeler, çevreye zarar verirler.

– Yağları, gres yağlarını, filtreleri, yakıtları, temizlik maddelerini, fren sıvısını vs. usulüne uygun şekilde ve geçerli yönetmeliklere göre bertaraf edin.

Bilgi

12 V akü kullanılmasa dahi, her gün elektrik yükü kaybeder.
12 V akünün kullanım ömrü açısından, şarj durumu ve şarj işleminin türü çok önemlidir.
Yüksek şarj akımı ile yapılan hızlı şarj işlemleri, kullanım ömrünü olumsuz etkiler.
Şarj akımı, şarj gerilimi ve şarj süresi aşıldığında, emniyet valfleri üzerinden elektrolit kaçağı olur. Bu şekilde 12 V akü kapasite kaybeder.
12 V akü, çalıştırma sonucu boşaldı ise, 12 V aküyü derhal şarj edin.
12 V akü boşalmış durumda iken araç uzun süre kullanılmadığında, derin deşarj ve sülfatlaşma meydana gelir ve akü tahrip olur.
12 V akü bakım gerektirmez. Asit seviyesini kontrol etmeye gerek yoktur.

Ön çalışma

– Yolcu koltuğunu çıkarın. (📖 S. 48)
– Sürücü koltuğunu çıkarın. (📖 S. 49)

– Araç üzerindeki elektronik sisteme zarar vermemek amacıyla, akünün eksi kutup kablosunu 12 V aküden ayırın.


S06148-01

Ana çalışma

– Şarj cihazını 12 V aküye bağlayın. Şarj cihazını şebeke bağlantısına bağlayın.

Akü şarj cihazı **TecMATE Optimate PRO** AB (A61029974044)

Alternatif olarak 1

Akü şarj cihazı **TecMATE Optimate PRO** ABD/CA (A61029974144)

Alternatif olarak 2

Akü şarj cihazı **TecMATE Optimate PRO** UK (A61029974244)

Bu şarj cihazıyla 12 V akünün aşırı oranda şarj edilmesi mümkün değildir.

Bilgi
Şarj işleminden sonra şarj cihazı araçta kalabilir ve bakım şarjı döngüsünde akü geriliminin muhafaza edilmesini sağlar.

– Şarj cihazını, şarj işleminden sonra kapatın ve 12 V aküden ayırın.

Öngörülen değer

Şarj akımı, şarj gerilimi ve şarj süresi kesinlikle aşılmamalıdır.	
Motosiklet kullanılmadığı zamanlarda,12 V aküyü düzenli olarak yeniden şarj edin	3 Ay

– Eksi kablosunu konumlandırın, vidayı monte edin ve sıkın.
– Eksi kutup başı kapağını yerine takın.

Ek çalışma

– Sürücü koltuğunu monte edin. (S. 50)
– Yolcu koltuğunu monte edin. (S. 49)
– Saati ayarlayın. (S. 30)

15.4 Münferit elektrik tüketicileri sigortalarının değiştirilmesi

Bilgi
Ana sigortayı ve tek tek elektrik tüketicilerinin sigortalarını içeren sigorta kutusu, yolcu koltuğunun altında bulunur.

Ön çalışma

– Yolcu koltuğunu çıkarın. (S. 48)

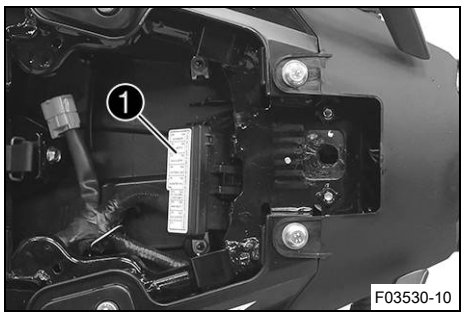

Ana çalışma

– Sigorta kutusu kapağını ❶ açın.

Bilgi
Sigorta 1 (ana sigorta) ayrı bir sigorta kutusunda bulunur.

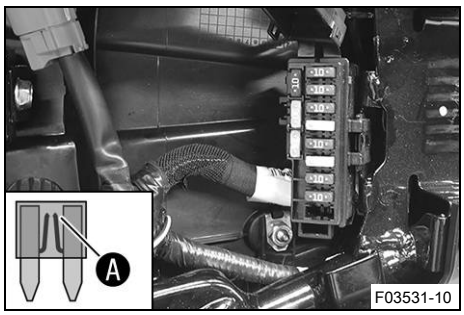

– Bozuk sigortayı çıkarın.

Öngörülen değer

Sigorta **1** - İşlev atanmamış
Sigorta **2** - 10 A - Kombi aygıtı
Sigorta **3** - 10 A - Ana röle
Sigorta **4** - 15 A - Ateşleme bobini, yakıt pompası rölesi, marş rölesi, korna
Sigorta **5** - 10 A - Radyatör fanı
Sigorta **6** - 15 A - Fren lambası, sinyal lambası, uzun far, kısa huzmeli far, park lambası, arka lamba, plaka ışığı
Sigorta **7** - 10 A - CAN veri yolu, kombi aygıt
Sigorta **8** - 10 A - Acil kapatma şalteri
Sigorta **9** - 10 A - Ek cihazlar için artı kontak (ACC2 ön)
Sigorta **SPARE** - 10 A/15 A/30 A - Yedek sigortalar

Bilgi
Hasarlı bir sigortanın erime teli kopar Ⓐ.

İkaz
Yangın tehlikesi Yanlış sigorta kullanımı nedeniyle elektrik tesisatına fazla yük binebilir.
– Sadece öngörülen amper değerine uygun sigortalar kullanın.
– Sigortaları köprülemeyin ve tamir etmeyin.

– Yeterli güce sahip yedek sigortayı yerleştirin.

Sigorta (75011088010) (📖 S. 103)
Sigorta (75011088015) (📖 S. 103)
Sigorta (75011088030) (📖 S. 103)

İpucu
Yeni yedek sigortayı sigorta kutusu içine yerleştirin ki, ihtiyaç halinde hazır olsun.

– Elektrik tüketicisinin fonksiyonunu kontrol edin.
– Sigorta kutusu kapağını ❶ kapatın.

Ek çalışma

– Yolcu koltuğunu monte edin. (📖 S. 49)

15.5 Far lambasının değiştirilmesi

Uyarı

Reflektör ve aydınlatma elemanı kısıtlaması Reflektör üzerindeki gres, ışık kullanımını azaltır.

Ampulün cam kovanındaki gres yağı, sıcaklık sonucu buharlaşır ve reflektör üzerinde kalır.

Ampulün cam kovanındaki gres kalıntıları ısı dağılımını azaltır, bunun sonucunda ampul ısınır ve daha çabuk eskir.

– Cam kovanı montajdan önce temizleyin ve gresini silin.
– Cam kovanı çıplak ellerinizle ellemeyin.

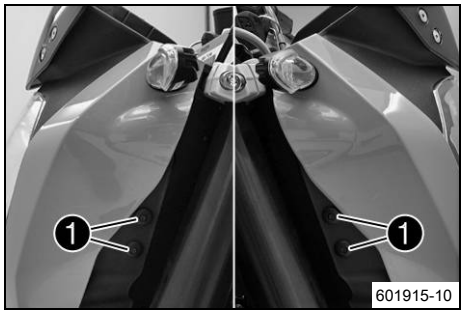

– Genişleyen perçinleri ❶ çıkarın.

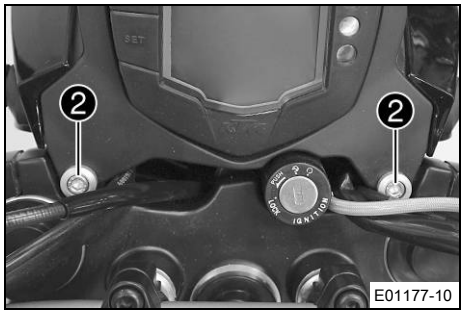

– Vidaları ❷ çıkarın.
– Far maskesini hafif yukarı kaldırın ve öne doğru çevirin.

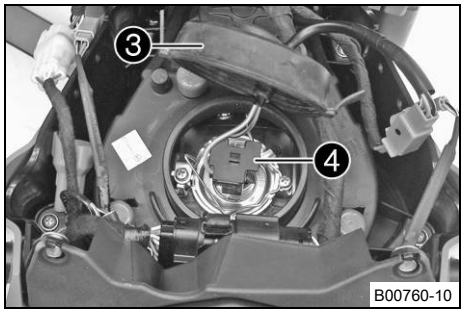

– Koruyucu kapağı ❸ çıkarın.
– Fişi ❹ çıkarın.

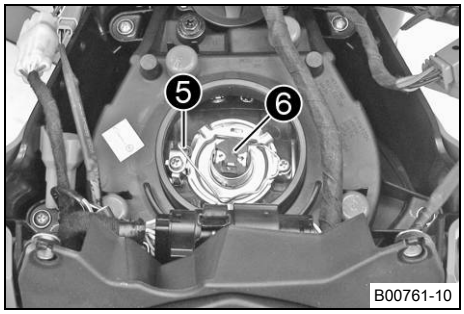

– Braketi ❺ yerinden çıkarın.
– Far lambasını ❻ çıkarın.
– Yeni far lambalarını, far gövdesi içine yerleştirin.

Öngörülen değer

Far lambalarını, tutma çeneleri oyukların içine geçecek şekilde yerleştirin.

Far (H4 / Taban P43t) (📖 S. 103)

– Braketleri ❺ yerine takın.

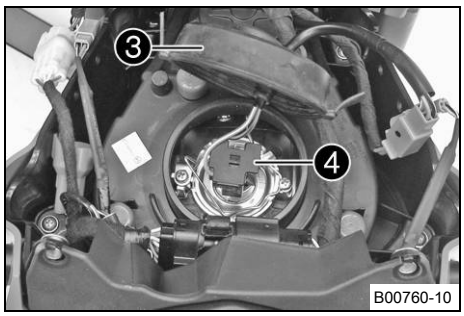

– Fişi ❹ takın.
– Koruyucu kapağı ❸ monte edin.

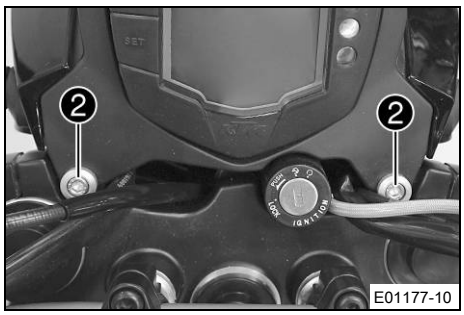

– Far maskesini yukarıya çevirin.
– Vidaları ❷ monte edin ve sıkın.

Öngörülen değer

Far maskesi vidası	M6	11 Nm Loctite®243™

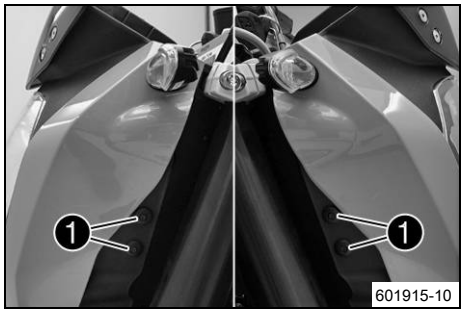

– Genişleyen perçinleri ❶ her iki taraftan monte edin.
– Aydınlatma tertibatının işlevini kontrol edin.

◆

15.6 Park lambası ampulünün değiştirilmesi

Uyarı

Reflektör ve aydınlatma elemanı kısıtlaması Reflektör üzerindeki gres, ışık kullanımını azaltır.

Ampulün cam kovanındaki gres yağı, sıcaklık sonucu buharlaşır ve reflektör üzerinde kalır.

Ampulün cam kovanındaki gres kalıntıları ısı dağılımını azaltır, bunun sonucunda ampul ısınır ve daha çabuk eskir.

– Cam kovanı montajdan önce temizleyin ve gresini silin.
– Cam kovanı çıplak ellerinizle ellemeyin.

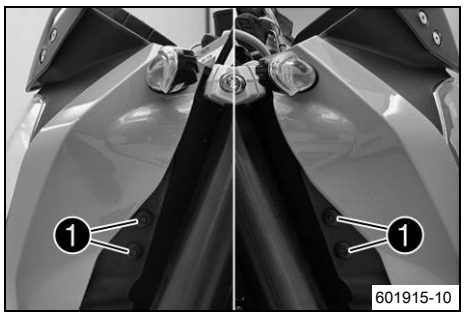

– Genişleyen perçinleri ❶ çıkarın.

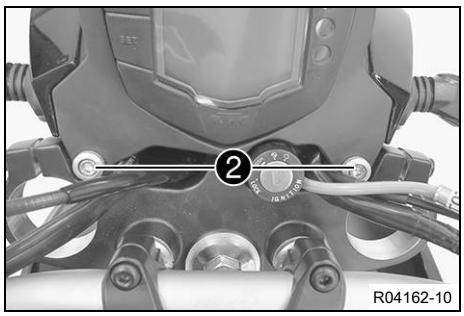

– Vidaları ❷ çıkarın.
– Far maskesini hafif yukarı kaldırın ve öne doğru çevirin.

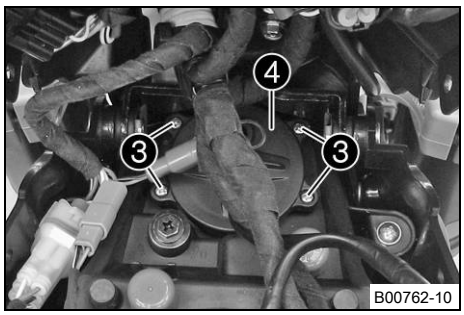

– Vidaları ❸ çıkarın.
– Kapağı ❹ çıkarın.

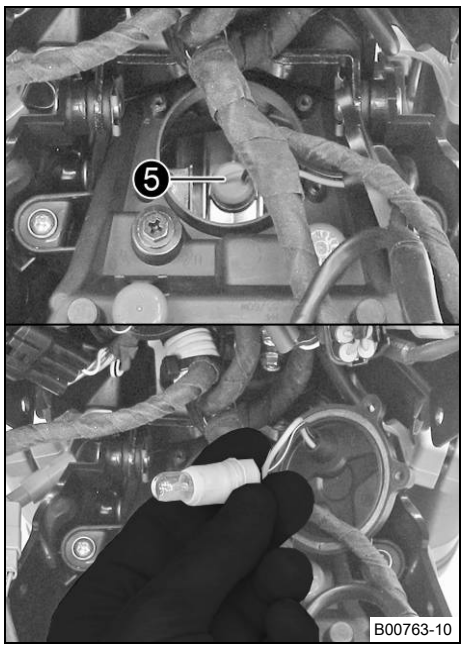

– Duyu, ampul ❺ ile birlikte gövdeden çekerek çıkarın.
– Ampulü çıkarın.
– Yeni ampulü duyda konumlandırın.

Park lambası (W5W / Taban W2,1x9,5d) (📖 S. 103)

– Duyu, ampul ❺ ile birlikte gövde içine yerleştirin.

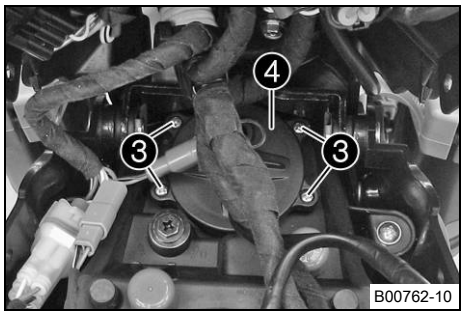

– Kapağı ❹ yerleştirin.
– Vidaları ❸ monte edin ve sıkın.

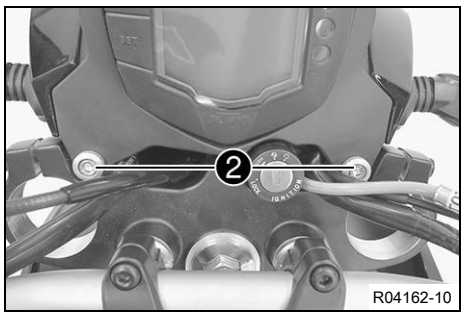

– Far maskesini yukarıya çevirin.
– Vidaları ❷ monte edin ve sıkın.

Öngörülen değer

Far maskesi vidası	M6	11 Nm Loctite®243™

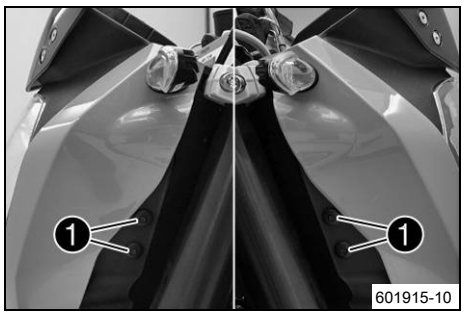

– Genişleyen perçinleri ❶ her iki taraftan monte edin.
– Aydınlatma tertibatının işlevini kontrol edin.

◀

15.7 Far ayarının kontrol edilmesi

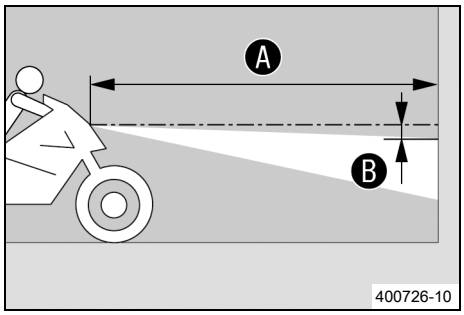

– Aracı yatay bir yüzey üzerinde, açık renkte bir duvarın önünde park edin ve farın orta kısmı hizasında bir işaretleme yapın.
– Bir diğer işaretlemeyi, Ⓑ mesafesi ile ilk işaretin alt kısmına yapın.

Öngörülen değer

Mesafe Ⓑ	5 cm

– Aracı, Ⓐ mesafesinde, duvarın önünde dik (duvara doksan derece açıda) bir konuma getirin ve kısa huzmeli farı açın.

Öngörülen değer

Mesafe Ⓐ	5 m

– Şimdi sürücü, gerekirse bagaj ve yolcu ile, motosiklet üzerine oturur.
– Far ayarını kontrol edin.

Üzerinde sürücü ve olası bagaj ve yolcu olan ve kullanıma hazır bir motosiklette, aydınlık/karanlık sınırı, tam da alt işaretleme üzerinde olmalıdır.

» Aydınlık/karanlık sınırı, öngörülen değere uymazsa:
  – Farın aydınlatma mesafesinin ayarlanması (📖 S. 78)

◀

15.8 Farın aydınlatma mesafesinin ayarlanması

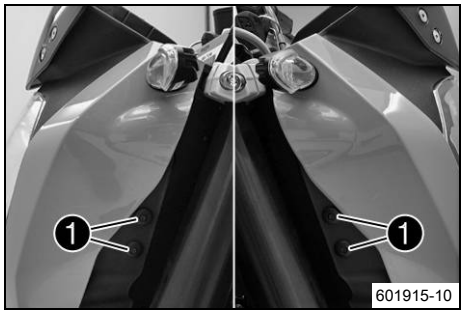

Ana çalışma

– Genişleyen perçinleri ❶ çıkarın.

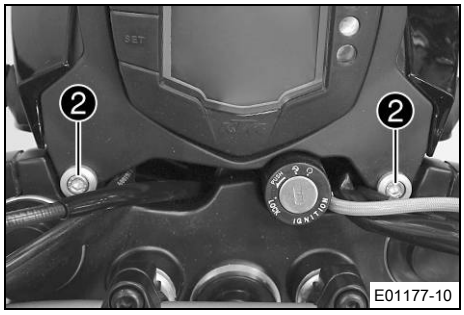

– Vidaları ❷ çıkarın.
– Far maskesini hafif yukarı kaldırın ve öne doğru çevirin.

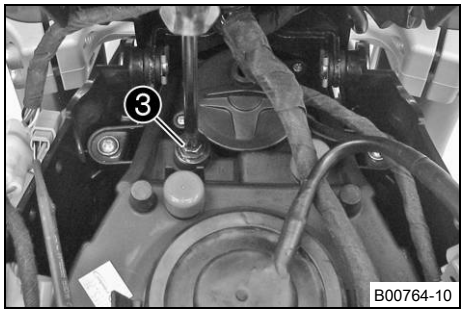

– Vidayı ❸ çevirerek, farın aydınlatma alanını ayarlayın.

Öngörülen değer

Üzerinde sürücü ve olası bagaj ve yolcu olan ve kullanıma hazır bir motosiklette, aydınlık/karanlık sınırı, tam da alt işaretleme üzerinde olmalıdır (şurada değinilmiştir: Far ayarının kontrol edilmesi).

Bilgi

Saat yönünde çevirme, aydınlatma mesafesini azaltır; saatin tersi yönde çevirme, aydınlatma mesafesini arttırır.

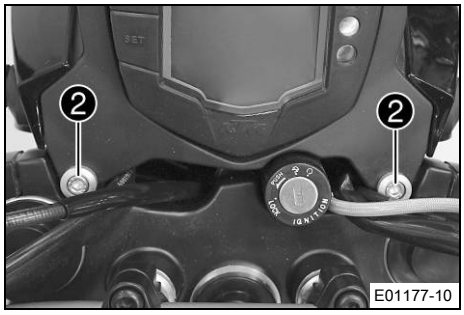

– Far maskesini yukarıya çevirin.
– Vidaları ❷ monte edin ve sıkın.

Öngörülen değer

Far maskesi vidası	M6	11 Nm **Loctite®243™**

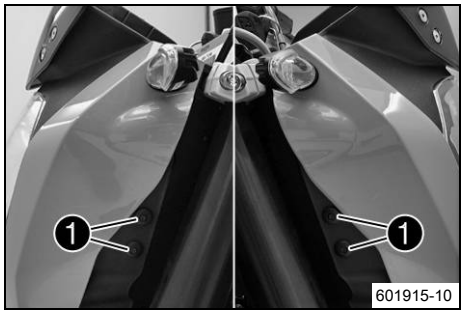

– Genişleyen perçinleri ❶ her iki taraftan monte edin.

Ek çalışma

– Far ayarını kontrol edin. (S. 77)

15.9 Diyagnoz fişi

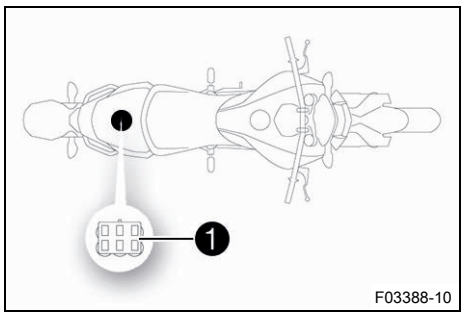

Diyagnoz fişi ❶ yolcu koltuğunun altında bulunur.

15.10 ACC2 ön

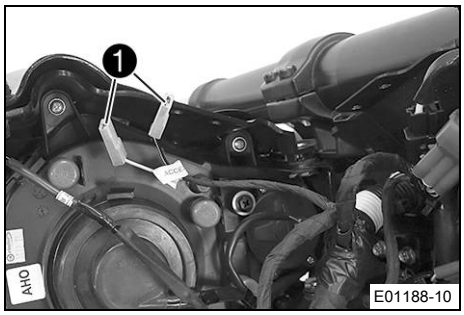

Montaj yeri

– Gerilim beslemesi ACC2 ❶ ön, far maskesinin arkasında bulunmaktadır.

16.1 Soğutma sistemi

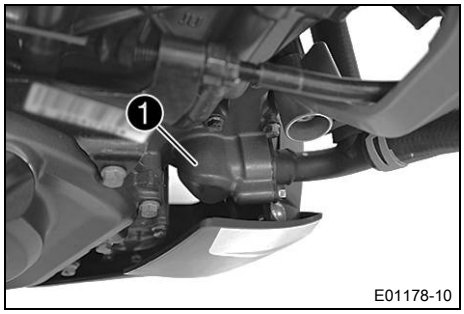

Motordaki su pompası ❶ sayesinde, soğutma sıvısı zorunlu bir devir daime tabidir.
Isınma sonucu soğutma sisteminde oluşan basınç, radyatör kapağındaki ❷ bir supap sayesinde kontrol edilir ve ayarlanır. Isınma sonucu genleşmeden dolayı, soğutma sıvısının fazla kısmı, ilgili sıvı kabına ❸ iletilir. Sıcaklık düştüğünde, bu sıvının bu payı tekrar soğutma sistemi içine geri emilir. Bu sebepten dolayı, işlev bozuklukları söz konusu olmaksızın, bildirilen soğutma sıvısı sıcaklığına izin verilir.

110 °C

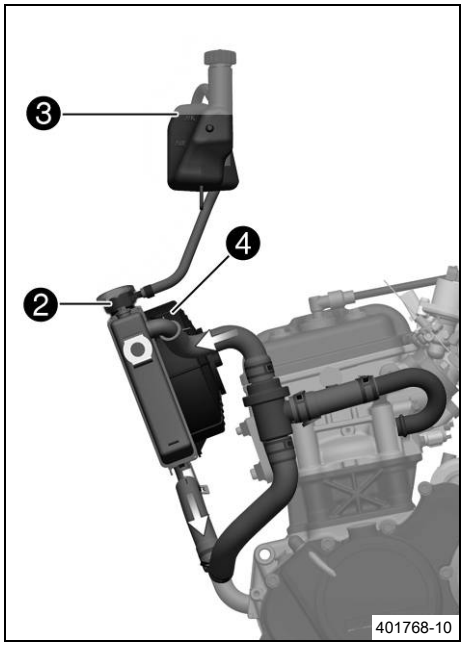

Soğutma işlemi, sürüş sırasındaki rüzgar ve yüksek sıcaklıkta devreye sokulan bir radyatör fanı ❹ sayesinde gerçekleştirilir. Hız ne kadar düşük olursa, soğutma etkisi o oranda düşük olur. Aynı zamanda, kirlenmiş soğutma kanatçıkları da soğutma etkisini azaltırlar.

Bilgi
Soğutma sistemi aşırı ısındığında maksimum motor devir sayısı sınırlandırılır.

16.2 Soğutma sıvı seviyesi kontrol edilmesi

İkaz
Haşlanma tehlikesi Soğutma sıvısı, motosikletin işletilmesi sırasında ısınır ve basınç altındadır.
- Motor veya soğutma sistemi çalışma sıcaklığındayken radyatörü, radyatör hortumlarını ve soğutma sisteminin diğer parçalarını açmayın.
- Radyatörü, radyatör hortumlarını veya soğutma sisteminin diğer parçalarını açmadan önce soğutma sisteminin ve motorun soğumasını bekleyin.
- Haşlanma durumunda, ilgili yeri derhal ılık su altına tutun.

İkaz

Zehirlenme tehlikesi Soğutma sıvısı sağlığa zararlıdır.

- Soğutma sıvısını, çocukların ulaşamayacağı yerlerde muhafaza edin.
- Soğutma sıvısının cilde, gözlere veya giysilere temas etmesini önleyin.
- Soğutma sıvısı yutmanız halinde derhal bir hekime başvurun.
- Cildinize temas etmesi halinde temas eden yeri derhal bol su ile durulayın.
- Soğutma sıvısının gözlerinize temas etmesi halinde gözlerinizi bol su ile durulayın ve derhal bir hekime başvurun.
- Soğutma sıvısının giysinize temas etmesi halinde giysilerinizi değiştirin.

Şart

Motor soğuk.

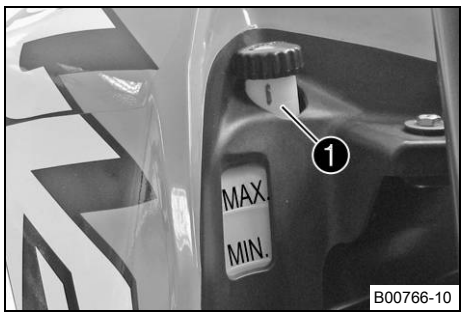

- Motosikleti yatay bir yüzey üzerinde dik konuma getirin.
- Sıvı kabındaki ❶ soğutma sıvı seviyesini kontrol edin.

  Soğutma sıvı seviyesi, **MIN** ile **MAX** arasında olmalıdır.

  » Soğutma sıvı seviyesi, öngörülen değere uymazsa:
  - Soğutma sıvı seviyesini düzeltin.

    Soğutma sıvısı (📖 S. 109)

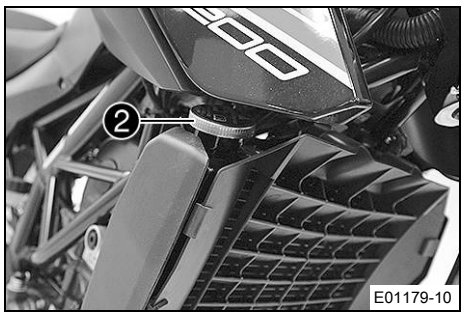

- Radyatör kapağını ❷ çıkarın ve radyatördeki soğutma sıvı seviyesini kontrol edin.

  Radyatör, tamamen dolu olmalıdır.

  » Soğutma sıvı seviyesi, öngörülen değere uymazsa:
  - Soğutma sıvı seviyesini kontrol edin ve sıvı kaybının nedenini tespit edin.

    Soğutma sıvısı (📖 S. 109)

  » Öngörülen değerden daha fazla soğutma sıvısı ilave edilmesi gerekiyorsa:
  > 0,20 l
  - Soğutma sistemini doldurun/havalandırın. 🔧 (📖 S. 84)
- Radyatör kapağını monte edin.

◀

16.3 Antifriz ve soğutma sıvı seviyesinin kontrol edilmesi

İkaz

Haşlanma tehlikesi Soğutma sıvısı, motosikletin işletilmesi sırasında ısınır ve basınç altındadır.

- Motor veya soğutma sistemi çalışma sıcaklığındayken radyatörü, radyatör hortumlarını ve soğutma sisteminin diğer parçalarını açmayın.
- Radyatörü, radyatör hortumlarını veya soğutma sisteminin diğer parçalarını açmadan önce soğutma sisteminin ve motorun soğumasını bekleyin.
- Haşlanma durumunda, ilgili yeri derhal ılık su altına tutun.

İkaz

Zehirlenme tehlikesi Soğutma sıvısı sağlığa zararlıdır.

- Soğutma sıvısını, çocukların ulaşamayacağı yerlerde muhafaza edin.
- Soğutma sıvısının cilde, gözlere veya giysilere temas etmesini önleyin.
- Soğutma sıvısı yutmanız halinde derhal bir hekime başvurun.
- Cildinize temas etmesi halinde temas eden yeri derhal bol su ile durulayın.
- Soğutma sıvısının gözlerinize temas etmesi halinde gözlerinizi bol su ile durulayın ve derhal bir hekime başvurun.
- Soğutma sıvısının giysinize temas etmesi halinde giysilerinizi değiştirin.

Şart

Motor soğuk.

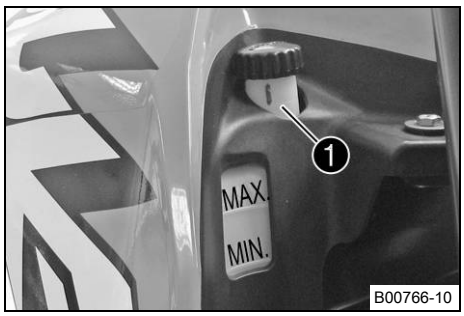

- Motosikleti yatay bir yüzey üzerinde dik konuma getirin.
- Sıvı kabındaki kapağı ❶ çıkarın.
- Soğutma sıvısının antifrizini kontrol edin.

  −25 … −45 °C

  » Soğutma sıvısının antifrizi, öngörülen değere uymadığında:
  - Soğutma sıvısının antifrizinin miktarını düzeltin.
- Sıvı kabındaki soğutma sıvı seviyesini kontrol edin.

  Soğutma sıvı seviyesi, **MIN** ile **MAX** arasında olmalıdır.

  » Soğutma sıvı seviyesi, öngörülen değere uymazsa:
  - Soğutma sıvı seviyesini düzeltin.

    Soğutma sıvısı (📖 S. 109)
- Sıvı kabındaki kapağı yerine takın.

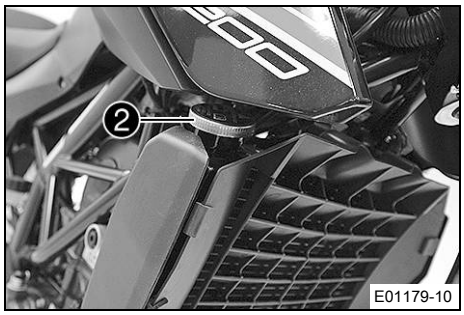

- Radyatör kapağını ❷ çıkarın.
- Soğutma sıvısının antifrizini kontrol edin.

  −25 … −45 °C

  » Soğutma sıvısının antifrizi, öngörülen değere uymadığında:
  - Soğutma sıvısının antifrizinin miktarını düzeltin.
- Sıvı kabındaki soğutma sıvı seviyesini kontrol edin.

  Radyatör, tamamen dolu olmalıdır.

  » Soğutma sıvı seviyesi, öngörülen değere uymazsa:
  - Soğutma sıvı seviyesini kontrol edin ve sıvı kaybının nedenini tespit edin.

    Soğutma sıvısı (📖 S. 109)

  » Öngörülen değerden daha fazla soğutma sıvısı ilave edilmesi gerekiyorsa:
  > 0,20 l
  - Soğutma sistemini doldurun/havalandırın. 🔧 (📖 S. 84)
- Radyatör kapağını monte edin.

16.4 Soğutma sıvısının boşaltılması

İkaz

Haşlanma tehlikesi Soğutma sıvısı, motosikletin işletilmesi sırasında ısınır ve basınç altındadır.

- Motor veya soğutma sistemi çalışma sıcaklığındayken radyatörü, radyatör hortumlarını ve soğutma sisteminin diğer parçalarını açmayın.
- Radyatörü, radyatör hortumlarını veya soğutma sisteminin diğer parçalarını açmadan önce soğutma sisteminin ve motorun soğumasını bekleyin.
- Haşlanma durumunda, ilgili yeri derhal ılık su altına tutun.

İkaz

Zehirlenme tehlikesi Soğutma sıvısı sağlığa zararlıdır.

- Soğutma sıvısını, çocukların ulaşamayacağı yerlerde muhafaza edin.
- Soğutma sıvısının cilde, gözlere veya giysilere temas etmesini önleyin.
- Soğutma sıvısı yutmanız halinde derhal bir hekime başvurun.
- Cildinize temas etmesi halinde temas eden yeri derhal bol su ile durulayın.
- Soğutma sıvısının gözlerinize temas etmesi halinde gözlerinizi bol su ile durulayın ve derhal bir hekime başvurun.
- Soğutma sıvısının giysinize temas etmesi halinde giysilerinizi değiştirin.

Şart

Motor soğuk.

Ön çalışma

- Ön spoyleri sökün. (S. 55)

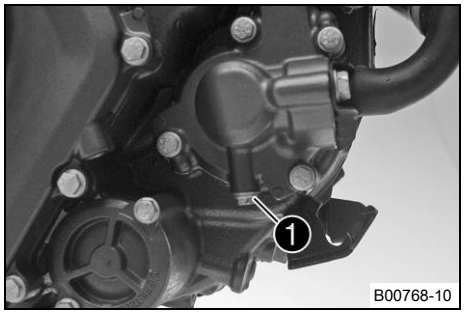

Ana çalışma

- Motosikleti dik konuma getirin.
- Motorun altına uygun bir hazne yerleştirin.
- Vidayı ❶, conta halkası ile birlikte çıkarın.
- Radyatör kapağını çıkarın.
- Soğutma sıvısının tamamen akarak boşalmasını bekleyin.
- Vidayı ❶, yeni bir sızdırmazlık halkası ile monte edin ve sıkın.

  Öngörülen değer

Su pompası tahliye deliği kapak vidası	M6	11 Nm Loctite®243™

16.5 Soğutma sisteminin doldurulması/havalandırılması

İkaz

Zehirlenme tehlikesi Soğutma sıvısı sağlığa zararlıdır.

- Soğutma sıvısını, çocukların ulaşamayacağı yerlerde muhafaza edin.
- Soğutma sıvısının cilde, gözlere veya giysilere temas etmesini önleyin.
- Soğutma sıvısı yutmanız halinde derhal bir hekime başvurun.
- Cildinize temas etmesi halinde temas eden yeri derhal bol su ile durulayın.
- Soğutma sıvısının gözlerinize temas etmesi halinde gözlerinizi bol su ile durulayın ve derhal bir hekime başvurun.
- Soğutma sıvısının giysinize temas etmesi halinde giysilerinizi değiştirin.

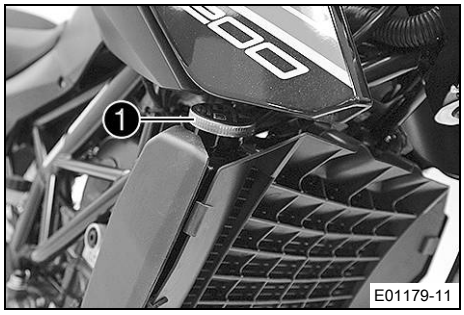

Ana çalışma

- Radyatör kapağını ❶ çıkarın.

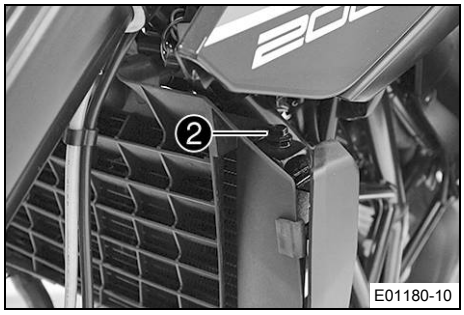

- Havalandırma vidasını ❷ çözün.

  Öngörülen değer

3 tur

- Aracı hafif sağa yatırın.
- Soğutma sıvısı, havalandırma vidasında kabarcıksız olarak çıkana kadar, soğutma sıvısı ilave edin ve havalandırma vidasını derhal sıkın.

Soğutma sıvısı (📖 S. 109)

- Radyatörü tamamen soğutma sıvısı ile doldurun. Radyatör kapağını monte edin.
- Aracı yan ayaklık üzerine park edin.

Tehlike

Zehirlenme tehlikesi Egzoz gazları zehirlidir ve bayılmalara ve ölüme yol açabilirler.

- Motoru çalıştırırken daima yeterli havalandırma mevcut olmasını sağlayın.
- Motoru kapalı bir mekânda çalıştıracaksanız veya bir süre çalışır halde bırakacaksınız, uygun bir emme tertibatı kullanın.

- Motoru çalıştırın ve ısınmasını bekleyin.

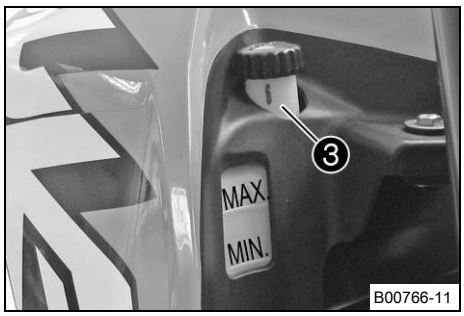

– Motoru stop ettirin ve soğumasını bekleyin.
– Soğumadan sonra, radyatördeki soğutma sıvı seviyesini kontrol edin ve gerekirse ilave edin.
– Sıvı kabının ❸ kapağını çıkarın ve soğutma sıvı seviyesini **MAX** çizgisine kadar arttırın.
– Sıvı kabının kapağını yerine takın.

Ek çalışma
– Ön spoyleri monte edin. (📖 S. 55)

16.6 Soğutma sıvısının değiştirilmesi

İkaz
Haşlanma tehlikesi Soğutma sıvısı, motosikletin işletilmesi sırasında ısınır ve basınç altındadır.
– Motor veya soğutma sistemi çalışma sıcaklığındayken radyatörü, radyatör hortumlarını ve soğutma sisteminin diğer parçalarını açmayın.
– Radyatörü, radyatör hortumlarını veya soğutma sisteminin diğer parçalarını açmadan önce soğutma sisteminin ve motorun soğumasını bekleyin.
– Haşlanma durumunda, ilgili yeri derhal ılık su altına tutun.

İkaz
Zehirlenme tehlikesi Soğutma sıvısı sağlığa zararlıdır.
– Soğutma sıvısını, çocukların ulaşamayacağı yerlerde muhafaza edin.
– Soğutma sıvısının cilde, gözlere veya giysilere temas etmesini önleyin.
– Soğutma sıvısı yutmanız halinde derhal bir hekime başvurun.
– Cildinize temas etmesi halinde temas eden yeri derhal bol su ile durulayın.
– Soğutma sıvısının gözlerinize temas etmesi halinde gözlerinizi bol su ile durulayın ve derhal bir hekime başvurun.
– Soğutma sıvısının giysinize temas etmesi halinde giysilerinizi değiştirin.

Şart
Motor soğuk.

Ön çalışma
– Ön spoyleri sökün. (📖 S. 55)

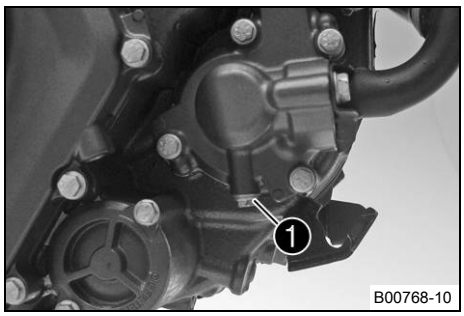

Ana çalışma
– Motosikleti dik konuma getirin.
– Motorun altına uygun bir hazne yerleştirin.
– Vidayı ❶, conta halkası ile birlikte çıkarın.
– Radyatör kapağını çıkarın.
– Soğutma sıvısının tamamen akarak boşalmasını bekleyin.
– Vidayı ❶, yeni bir sızdırmazlık halkası ile monte edin ve sıkın.

Öngörülen değer

Su pompası tahliye deliği kapak vidası	M6	11 Nm **Loctite®243™**

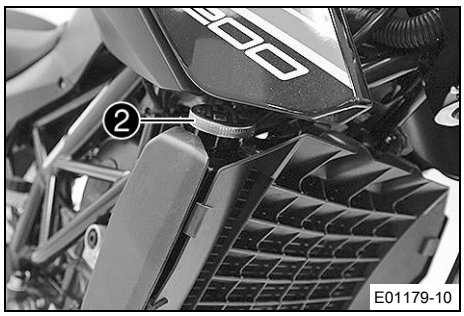

– Radyatör kapağını ❷ çıkarın.

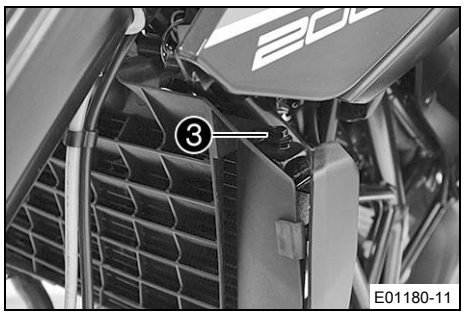

– Havalandırma vidasını ❸ çözün.

Öngörülen değer

3 tur

– Aracı hafif sağa yatırın.
– Soğutma sıvısı, havalandırma vidasında kabarcıksız olarak çıkana kadar, soğutma sıvısı ilave edin ve havalandırma vidasını derhal sıkın.

Soğutma sıvısı (📖 S. 109)

– Radyatörü tamamen soğutma sıvısı ile doldurun. Radyatör kapağını monte edin.
– Aracı yan ayaklık üzerine park edin.

Tehlike

Zehirlenme tehlikesi Egzoz gazları zehirlidir ve bayılmalara ve ölüme yol açabilirler.

– Motoru çalıştırırken daima yeterli havalandırma mevcut olmasını sağlayın.
– Motoru kapalı bir mekânda çalıştıracaksanız veya bir süre çalışır halde bırakacaksınız, uygun bir emme tertibatı kullanın.

– Motoru çalıştırın ve ısınmasını bekleyin.
– Motoru stop ettirin ve soğumasını bekleyin.

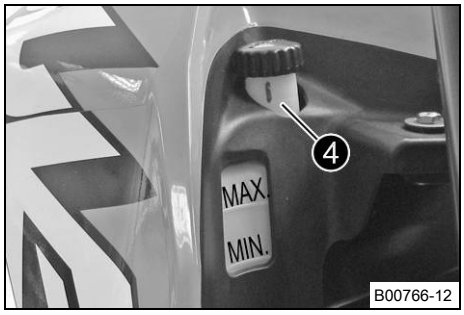

– Soğumadan sonra, radyatördeki soğutma sıvı seviyesini kontrol edin ve gerekirse ilave edin.
– Sıvı kabının ❹ kapağını çıkarın ve soğutma sıvı seviyesini **MAX** çizgisine kadar arttırın.
– Sıvı kabının kapağını yerine takın.

Ek çalışma

– Ön spoyleri monte edin. (📖 S. 55)

17.1 Bowden gaz kablosu boşluğunun kontrol edilmesi

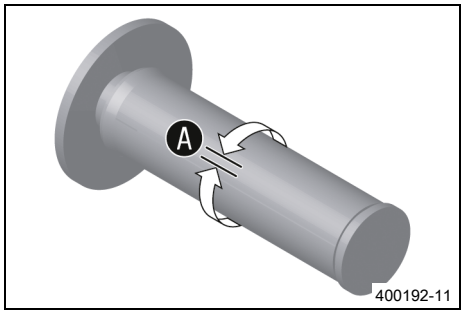

– Gaz kolunun kolay hareket ettirilebilir olup olmadığını kontrol edin.
– Gidonu ileriye bakacak şekilde düz konuma getirin. Gaz kolunu ileriye ve geriye doğru hareket ettirin ve bowden gaz kablosu boşluğunu Ⓐ saptayın.

Bowden gaz kablosu boşluğu Ⓐ	3 … 5 mm

» Bowden gaz kablosu boşluğu, öngörülen değere uymazsa:
– Bowden gaz kablosu boşluğunu ayarlayın. 🔧 (📖 S. 87)

Tehlike

Zehirlenme tehlikesi Egzoz gazları zehirlidir ve bayılmalara ve ölüme yol açabilirler.
– Motoru çalıştırırken daima yeterli havalandırma mevcut olmasını sağlayın.
– Motoru kapalı bir mekânda çalıştıracaksanız veya bir süre çalışır halde bırakacaksınız, uygun bir emme tertibatı kullanın.

– Motoru çalıştırın ve rölanti devrinde işletin. Gidonu, tüm direksiyon aralığı boyunca ileri ve geri hareket ettirin.

Rölanti devir sayısı değişmemelidir.

» Rölanti devir sayısı değişirse:
– Bowden gaz kablosunun döşenme şeklini kontrol edin.

17.2 Bowden gaz kablosu boşluğunun ayarlanması 🔧

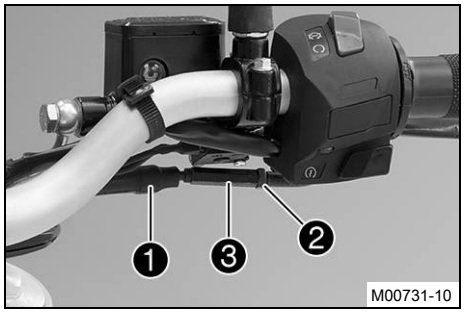

– Gidonu ileriye bakacak şekilde düz konuma getirin.
– Manşeti ❶ geriye itin.
– Kontra somunu ❷ çözün.
– Bowden gaz kablosu boşluğunu, ayar vidası ❸ ile ayarlayın.
Öngörülen değer

Bowden gaz kablosu boşluğu	3 … 5 mm

– Kontra somunu ❷ sıkın.
– Manşeti ❶ yerine itin.

17.3 Debriyaj kolu boşluğunun kontrol edilmesi

Uyarı

Debriyaj hasarı Debriyaj kolunda boşluk mevcut değilse, debriyaj kaçırmaya başlar.

– Motosikleti her çalıştırmadan önce, debriyaj kolu boşluğunu kontrol edin.
– Gerekirse debriyaj kolu boşluğunu, öngörülen değere ayarlayın.

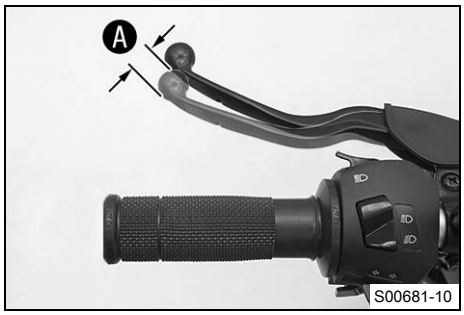

– Debriyaj kolunun kolay hareket ettirilebilir olup olmadığını kontrol edin.
– Gidonu ileriye bakacak şekilde düz konuma getirin.
– Debriyaj kolunu, fark edilen dirence kadar çekin ve debriyaj kolu boşluğunu Ⓐ tespit edin.

Debriyaj kolu boşluğu Ⓐ	1 … 3 mm

» Bowden gaz kablosu boşluğu, öngörülen değere uymazsa:
  – Debriyaj kolu boşluğunu ayarlayın. 🔧 (📖 S. 88)
– Gidonu, tüm direksiyon aralığı boyunca sağa ve sola hareket ettirin.

Debriyaj kolu boşluğu değişmemelidir.

» Debriyaj kolu boşluğu değişirse:
  – Bowden debriyaj kablosunun döşenme şeklini kontrol edin.

17.4 Debriyaj kolu boşluğunun ayarlanması 🔧

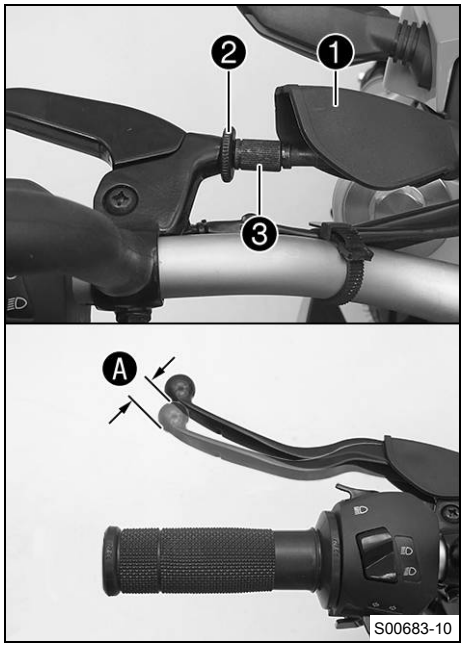

– Gidonu ileriye bakacak şekilde düz konuma getirin.
– Manşeti ❶ geriye itin.
– Kontra somunu ❷ çözün.
– Bowden gaz kablosu boşluğunu Ⓐ, ayar vidası ❸ ile ayarlayın.
  Öngörülen değer

Debriyaj kolu boşluğu Ⓐ	1 … 3 mm

– Kontra somunu ❷ sıkın.
– Manşeti ❶ konumlandırın.

18.1 Motor yağ seviyesinin kontrol edilmesi

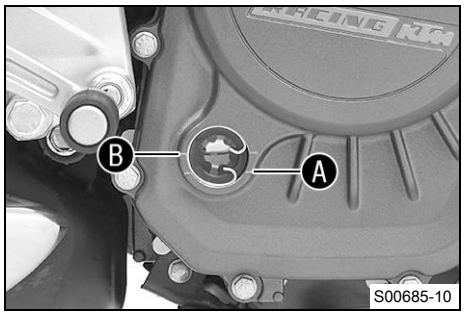

Şart

Motor işletim sıcaklığında.

Ön çalışma

– Motosikleti yatay bir yüzey üzerinde dik konuma getirin.

Ana çalışma

– Motor yağ seviyesini kontrol edin.

Bilgi

Motoru stop ettirdikten sonra, bir dakika bekleyin ve ardından kontrol edin.

Motor yağı seviyesi, Ⓐ ve Ⓑ işaret çizgileri arasında olmalıdır.

» Motor yağı seviyesi, Ⓐ işaret çizgisinin altına düşerse:
  – Motor yağı ilave edin. (📖 S. 91)

» Motor yağı seviyesi, Ⓑ işaret çizgisinin üstünde olursa:
  – Motor yağı seviyesini düzeltin.

18.2 Motor yağının ve yağ filtresinin değiştirilmesi, yağ süzgecinin temizlenmesi

İkaz

Haşlanma tehlikesi Motor yağı ve şanzıman yağı, motosikletin işletilmesi sırasında ısınır.

– Uygun koruyucu elbise ve koruyucu eldiven kullanın.
– Haşlanma durumunda, ilgili yeri derhal ılık su altına tutun.

Uyarı

Çevrenin tehlikeye atılması Sorunlu maddeler, çevreye zarar verirler.

– Yağları, gres yağlarını, filtreleri, yakıtları, temizlik maddelerini, fren sıvısını vs. usulüne uygun şekilde ve geçerli yönetmeliklere göre bertaraf edin.

Bilgi

Motor yağını, motor sıcakken boşaltın.

Ön çalışma

– Ön spoyleri sökün. (📖 S. 55)
– Motosikleti, yatay bir yüzey üzerinde yan ayaklık üzerinde park edin.

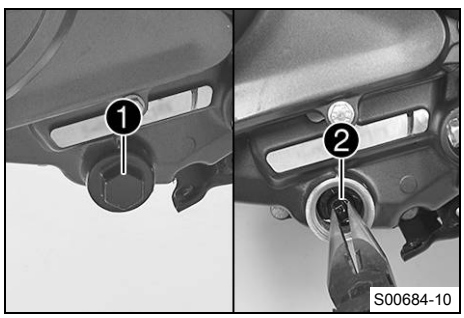

Ana çalışma

– Motorun altına uygun bir hazne yerleştirin.
– O-halkalı yağ tahliye vidasını ❶ çıkarın.
– O-halkalı yağ süzgecini ❷ çıkarın.
– Motor yağının tamamen akarak boşalmasını bekleyin.
– Yağ tahliye vidasını ve yağ süzgecini esaslıca temizleyin.
– Yağ süzgecini ❷ konumlandırın ve yağ tahliye vidasını ❶ O-halkası ile birlikte monte edin ve sıkın.

Öngörülen değer

Yağ tahliye vidası	M24x1,5	13 Nm

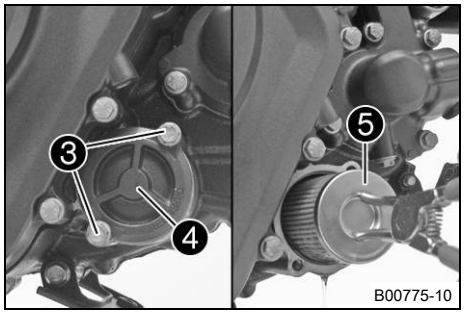

– Vidaları ❸ çıkarın. Yağ filtresi kapağını ❹ O-halkası ile birlikte çıkarın.
– Yağ filtresini ❺ yağ filtresi gövdesinden çekerek çıkarın.
– Motor yağının tamamen akarak boşalmasını bekleyin.
– Parçaları ve conta yüzeyini esaslıca temizleyin.

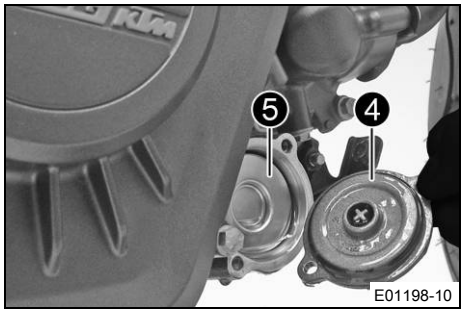

– Yeni yağ filtresini ❺ yerleştirin.
– Yağ filtresi kapağının O-halkasını yağlayın. Yağ filtresi kapağını ❹ monte edin.
– Vidaları ❸ monte edin ve sıkın.

Öngörülen değer

Yağ filtresi kapağı vidası	M6	9 Nm

Bilgi
Çok az motor yağı bulunması veya düşük kalitedeki yağ, motorun erken aşınmasına yol açar.

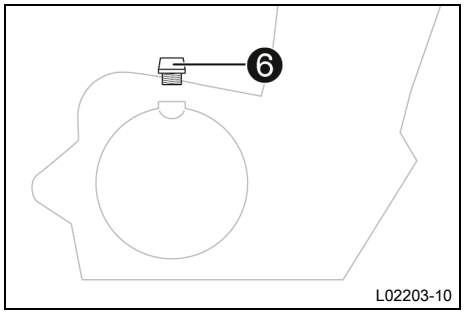

– Yağ doldurma vidasını ❻ O-halkasıyla birlikte çıkarın ve motor yağı doldurun.

Motor yağı Çevre sıcaklığı: 0 … 50 °C	1,5 l	Motor yağı (SAE 15W/50) (📖 S. 108)
Motor yağı Çevre sıcaklığı: −10 … 40 °C		Motor yağı (SAE 10W/40) (📖 S. 108)

– O-halkalı yağ doldurma vidasını monte edin ve sıkın.

Tehlike
Zehirlenme tehlikesi Egzoz gazları zehirlidir ve bayılmalara ve ölüme yol açabilirler.
– Motoru çalıştırırken daima yeterli havalandırma mevcut olmasını sağlayın.
– Motoru kapalı bir mekânda çalıştıracaksanız veya bir süre çalışır halde bırakacaksınız, uygun bir emme tertibatı kullanın.

– Motoru çalıştırın ve sızdırmazlık açısından kontrol edin.

Ek çalışma
– Ön spoyleri monte edin. (📖 S. 55)
– Motor yağ seviyesini kontrol edin. (📖 S. 89)

18.3 Motor yağı ilave edilmesi

Bilgi
Çok az motor yağı bulunması veya düşük kalitedeki yağ, motorun erken aşınmasına yol açar.

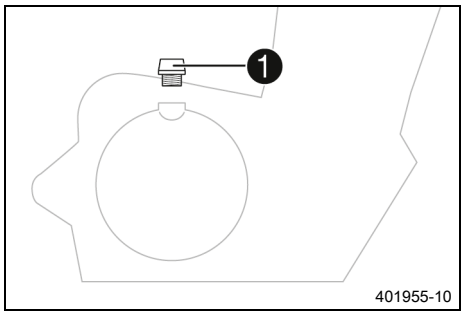

Ana çalışma

– Yağ doldurma vidasını ❶ O-halkasıyla birlikte çıkarın ve motor yağı doldurun.

Motor yağı (SAE 15W/50) (📖 S. 108)
Motor yağı (SAE 10W/40) (📖 S. 108)

Bilgi
Motor yağının optimum performansı açısından, farklı motor yağlarının karıştırılmaması tavsiye edilir.
KTM, gerekirse bir motor yağı değişimi yapılmasını tavsiye eder.

– O-halkalı yağ doldurma vidasını monte edin ve sıkın.

Tehlike
Zehirlenme tehlikesi Egzoz gazları zehirlidir ve bayılmalara ve ölüme yol açabilirler.
– Motoru çalıştırırken daima yeterli havalandırma mevcut olmasını sağlayın.
– Motoru kapalı bir mekânda çalıştıracaksanız veya bir süre çalışır halde bırakacaksınız, uygun bir emme tertibatı kullanın.

– Motoru çalıştırın ve sızdırmazlık açısından kontrol edin.

Ek çalışma

– Motor yağ seviyesini kontrol edin. (📖 S. 89)

19.1 Motosikletin temizlenmesi

Uyarı

Malzeme hasarı Yüksek basınçlı temizleyicinin yanlış kullanılması halinde parçalar hasar görebilir veya tahrip olabilir.

Yüksek basınç nedeniyle elektrikli parçalara, fişlere, bowden kablolarına, yataklara vs. su girebilir.

Yüksek basınç, arızalara yol açar ve parçaları tahrip eder.

– Su huzmesini doğrudan elektrikli parçalara, fişlere, bowden kablolarına veya yataklara tutmayın.
– Yüksek basınçlı temizleyicinin nozulu ile parça arasında asgari bir mesafe bırakın.

Asgari mesafe	60 cm

Uyarı

Çevrenin tehlikeye atılması Sorunlu maddeler, çevreye zarar verirler.

– Yağları, gres yağlarını, filtreleri, yakıtları, temizlik maddelerini, fren sıvısını vs. usulüne uygun şekilde ve geçerli yönetmeliklere göre bertaraf edin.

Bilgi

Motosikletin değerini ve görünümünü uzun bir süre boyunca korumak için düzenli olarak temizleyin.
Temizlik işlemi sırasında motosikletin doğrudan güneş ışınlarına maruz kalmasını önleyin.

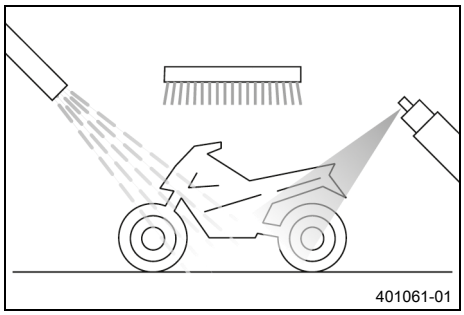

– Su girişini önlemek için, egzoz tertibatını kapatın.
– Kaba kirleri önceden yumuşak bir su jeti ile temizleyin.
– Aşırı kirlenmiş yerlere piyasadan temin edilebilen bir motosiklet temizleyici tatbik edin ve ek olarak bir fırça ile sürün.

Motosiklet temizleyici (📖 S. 110)

Bilgi

Piyasadan temin edilebilen bir motosiklet temizleyicinin ilave edildiği sıcak su ve yumuşak bir sünger kullanın.
Motosiklet temizleyiciyi hiçbir zaman kuru motosiklet üzerine tatbik etmeyin; daima önce su ile yıkayın.
Motosiklet tuz atılan yollarda kullanıldıysa, motosikleti soğuk suyla temizleyin. Sıcak su, tuzun etkisini güçlendirir.

– Motosiklet, esaslıca yumuşak bir su jeti ile yıkandıktan sonra, iyice kurumaya bırakılmalıdır.
– Egzoz tertibatının kapağını çıkarın.

İkaz

Kaza tehlikesi Islaklık ve kir, fren tertibatını olumsuz etkiler.

– Fren balatalarını ve fren disklerini kurutmak ve kirden arındırmak için birkaç kere dikkatlice fren yapın.

– Temizlik işleminden sonra, motor, işletme sıcaklığına ulaşana kadar aracı çok kısa bir mesafe boyunca sürün.

Bilgi
Isı sayesinde, motorun ve fren tertibatının erişilmeyen kısımlarındaki su da buharlaşır.

– Gidon armatürlerindeki manşetleri geriye itin ki, iç kısımlara girmiş olan su buharlaşsın.
– Motosiklet soğuduktan sonra, tüm kayma ve yatak yerlerini yağlayın.
– Zinciri temizleyin. (📖 S. 50)
– Çıplak metal parçalarına (fren diskleri ve egzoz tertibatı hariç) pas önleyici madde tatbik edin.

Boyalar, metaller ve lastikler için koruyucu maddeler (📖 S. 110)

– Boyanmış tüm parçalara yumuşak bir vernik koruyucu madde uygulayın.

Boyalar, plastik ve krom için parlak sprey (📖 S. 110)

Bilgi
Teslim durumunda, mat plastik parçaları parlatmayın, çünkü bu şekilde malzeme kalitesi yüksek oranda olumsuz etkilenir.

– Tüm plastik parçalara ve toz boya kaplı parçalara yumuşak bir temizlik ve koruma maddesi tatbik edin.

Parlak ve mat boyalar için, metal ve plastik yüzeyler için özel temizleyici (📖 S. 110)

– Kontak ve gidon kilidini yağlayın.

Üniversal yağ spreyi (📖 S. 110)

19.2 Kışın işletme için kontrol ve bakım işlemleri

Bilgi
Motosiklet kışın da kullanılacaksa, caddelere eritici tuz atıldığı hesaba katılmalıdır. Bundan dolayı, aşındırıcı etkisi olan eritici tuza karşı önlemler alınmalıdır.
Motosiklet tuz atılan yollarda kullanıldıysa, motosikleti soğuk suyla temizleyin. Sıcak su, tuzun etkisini güçlendirir.

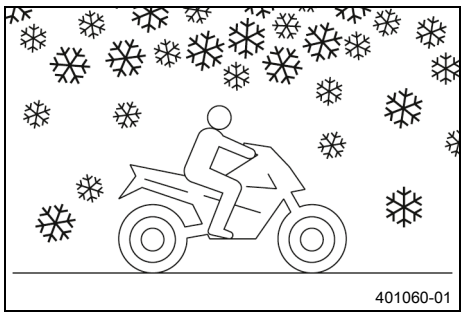
401060-01

– Motosikleti temizleyin. (📖 S. 92)
– Frenleri temizleyin.

Bilgi
Kar eritici tuz serpilmiş yollar üzerindeki **HER** sürüş sonunda motosiklet, fren kaliperleri ve fren balataları, soğumuş ve monte edilmiş durumda, esaslıca soğuk su ile temizlenmeli ve iyice kurutulmalıdır.

– Motora, salıncağa ve diğer tüm çıplak veya galvanizli parçalara (fren diskleri hariç), balmumu bazlı bir pas önleyici madde uygulayın.

Bilgi
Fren disklerine pas önleyici madde temas etmemelidir; aksi takdirde fren etkisi azaltılır.

– Zinciri temizleyin. (📖 S. 50)

20.1 Muhafaza etme

Bilgi
Motosikleti uzun bir süre trafiğe çıkarmamayı düşünüyorsanız, aşağıdaki önlemleri almalı veya alınmasını sağlamalısınız.
Motosikleti trafikten çekmeden önce, tüm parçaların işlevini ve aşınma durumunu kontrol edin. Servis işlemleri, onarımlar veya yapısal değişiklikler gerektiğinde, bu işlemler, trafikten çekme sırasında (tamirhaneler için daha düşük kapasite kullanım oranı) yapılmalıdır. Böylece, sezon başlangıcında, tamirhanelerde uzun bekleme süreleri önlenmiş olur.

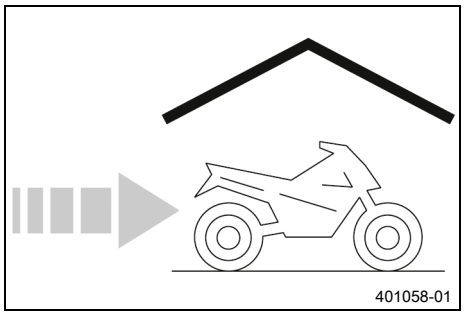

– Motosikletin, trafikten geçici süre için çekilmesinden önceki son yakıt ikmali sırasında, yakıt katkı maddesi ekleyin.

Yakıt katkı maddesi (📖 S. 110)

– Yakıt ikmali yapın. (📖 S. 41)

İpucu
Yakıt deposunu talimata uygun şekilde komple doldurun, bu sırada mümkün olduğunca düşük etanol oranlı yakıt kullanın.

– Motosikleti temizleyin. (📖 S. 92)
– Motor yağını ve yağ filtresini değiştirin, yağ süzgecini temizleyin. 🔧 (📖 S. 89)
– Antifriz ve soğutma sıvı seviyesini kontrol edin. (📖 S. 81)
– Lastik basıncını kontrol edin. (📖 S. 69)
– 12 V aküyü sökün. 🔧 (📖 S. 70)
– 12 V aküyü şarj edin. 🔧 (📖 S. 71)
Öngörülen değer

Doğrudan güneş ışınları olmaksızın 12 V akünün muhafaza edilme sıcaklığı	0 … 35 °C

– Aracı, büyük sıcaklık dalgalanmalarına maruz kalmayan bir yerde muhafaza etmek üzere park edin.

Bilgi
KTM, motosikletin yukarı kaldırılmasını tavsiye eder.

– Motosikleti, kaldırma tertibatı ile arka kısımdan kaldırın. (📖 S. 46)
– Motosikleti kaldırma tertibatı ile ön kısımdan kaldırın. (📖 S. 46)
– Motosikleti, hava geçiren bir branda veya örtü ile örtün.

Bilgi
Hava geçirmez malzemeler kullanılmamalıdır, çünkü aksi takdirde nem dışarı çıkamaz ve paslanma oluşur.
Trafikten çekilmiş bir motosikletin motorunu kısa süreli olarak çalıştırmak hiç de iyi değildir. Motor bu sırada yeterince ısınmadığı için, yanma işlemi sırasında oluşan su buharı yoğuşur ve supapların ve egzoz sisteminin paslanmasına yol açar.

20.2 Araç garajda tutulduktan sonra çalıştırma

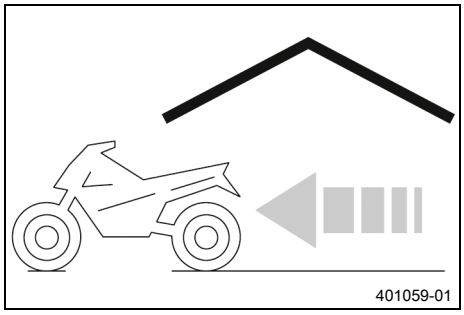

- Motosikleti kaldırma tertibatından ön kısımdan alın. (📖 S. 47)
- Motosikleti kaldırma tertibatından arka kısımdan alın. (📖 S. 46)
- 12 V aküyü monte edin. 🔧 (📖 S. 70)
- Saati ayarlayın. (📖 S. 30)
- Her çalıştırma işleminden önce, kontrol ve bakım işlemleri yapılmalıdır. (📖 S. 34)
- Bir deneme sürüşü gerçekleştirin.

Hata	Olası nedeni	Önlem
Motor, start düğmesine basıldığında, marşı basmıyor	Kumanda hatası	– Çalıştırma işlemine ilişkin işlem adımlarını gerçekleştirin. (📖 S. 34)
	12-V akünün deşarj edilmesi	– 12 V aküyü şarj edin. 🔧 (📖 S. 71)
	Sigorta **3**, **4** veya **7** erimiş	– Münferit elektrik tüketicileri sigortalarını değiştirin. (📖 S. 72)
	Marş motorunda şase bağlantısı mevcut değil	– Şasi bağlantısını kontrol edin.
Motorun marşı sadece, debriyaj kolu çekili iken, basıyor	Motor bir vitese takılı	– Şanzımanı rölanti konumuna alın.
	Motor bir vitese takılmış ve yan ayaklık açıktır	– Şanzımanı rölanti konumuna alın.
Motorun marşı basıyor, fakat motor çalışmıyor	Kumanda hatası	– Çalıştırma işlemine ilişkin işlem adımlarını gerçekleştirin. (📖 S. 34)
	Hızlı bağlantı elemanı kaplini birbirine takılı değil	– Hızlı bağlantı elemanı kaplini birbirine takılmalıdır.
	Elektronik yakıt enjeksiyonu düzeninde hatalı fonksiyon	– Hata kayıt belleğini, KTM diagnoz aracı ile okuyun. 🔧
Motor çok az güce sahip	Hava filtresi aşırı kirlenmiş	– Hava filtresini değiştirin.
	Yakıt filtresi aşırı kirlenmiş	– Yakıt basıncını kontrol edin. 🔧
	Elektronik yakıt enjeksiyonu düzeninde hatalı fonksiyon	– Hata kayıt belleğini, KTM diagnoz aracı ile okuyun. 🔧
Motor aşırı ısınıyor	Soğutma sisteminde çok az soğutma sıvısı	– Soğutma sistemini sızdırmazlık yönünden kontrol edin. – Soğutma sıvı seviyesini kontrol edin. (📖 S. 80)
	Radyatör kanatçıkları aşırı kirlenmiş	– Radyatör kanatçıklarını temizleyin.
	Soğutma sisteminde köpük oluşması	– Soğutma sıvısını boşaltın. 🔧 (📖 S. 83) – Soğutma sistemini doldurun/havalandırın. 🔧 (📖 S. 84)
	Termostat arızalı	– Termostatı kontrol edin. 🔧
	Sigorta **5** erimiş	– Münferit elektrik tüketicileri sigortalarını değiştirin. (📖 S. 72)
	Radyatör fanı sisteminde arıza	– Radyatör fan sistemini kontrol edin. 🔧
Hatalı işlev kontrol lambası sarı renkte yanıyor	Elektronik yakıt enjeksiyonu düzeninde hatalı fonksiyon	– Hata kayıt belleğini, KTM diagnoz aracı ile okuyun. 🔧
Motor, sürüş sırasında stop ediyor	Yakıt çok az	– Yakıt ikmali yapın. (📖 S. 41)
	Sigorta **3**, **4** veya **7** erimiş	– Münferit elektrik tüketicileri sigortalarını değiştirin. (📖 S. 72)
yüksek yağ sarfiyatı	Motor havalandırmasının hortumu bükülmüş	– Havalandırma hortumunun bükümlerini gidererek yerleştirin, gerekirse değiştirin.
	Motor yağı seviyesi aşırı yüksek	– Motor yağ seviyesini kontrol edin. (📖 S. 89)
	Aşırı ince motor yağı (viskozite)	– Motor yağını ve yağ filtresini değiştirin, yağ süzgecini temizleyin. 🔧 (📖 S. 89)
Farlar ve park lambası işlev görmüyor	Sigorta **6** erimiş	– Münferit elektrik tüketicileri sigortalarını değiştirin. (📖 S. 72)
Sinyal lambası, fren lambası ve klakson çalışmıyor	Sigorta **4** veya **6** erimiş	– Münferit elektrik tüketicileri sigortalarını değiştirin. (📖 S. 72)

Hata	Olası nedeni	Önlem
Saat, artık gösterilmiyor veya doğru gösterilmiyor	Sigorta **2** veya **7** erimiş	– Münferit elektrik tüketicileri sigortalarını değiştirin. (📖 S. 72)
12-V akünün deşarj edilmesi	Araç park edildiğinde, kontak kapatılmamış	– 12 V aküyü şarj edin. 🔧 (📖 S. 71)
	12-V akü, şarj dinamosu tarafından şarj edilmiyor	– Şarj gerilimini kontrol edin. 🔧 – Sükunet akımını kontrol edin. 🔧
Kombi aygıtı, göstergede hiçbir şey göstermiyor	Sigorta **2** veya **7** erimiş	– Münferit elektrik tüketicileri sigortalarını değiştirin. (📖 S. 72)
Kombi aygıtındaki hız göstergesi çalışmıyor	Hız göstergesinin kablo demeti hasarlı ya da fiş bağlantısı oksitlenmiş	– Kablo demetini ve fiş bağlantısını kontrol edin.

22.1 Motor

Model	1 silindirli 4 zamanlı Otto motoru, sıvı soğutmalı
Silindir hacmi	200 cm³
Strok	49 mm
Delik	72 mm
Sıkıştırma oranı	11,3:1
Kontrol düzeni	DOHC, dört supap - supaplar, supap iteceği ile kontrol edilir, zincir üzerinden tahrik
Giriş supabı çapı	28,5 mm
Çıkış supabı çapı	24 mm
Supap boşluğu giriş soğuk	0,08 … 0,12 mm
Supap boşluğu Egzoz soğuk	0,13 … 0,17 mm
Krank mili yataklaması	İki bilyeli rulman
Biyel başı yatağı	Kaymalı yatak
Piston	Hafif metal, döküm
Piston halkaları	Bir sıkıştırma halkası, bir konik yüzeyli halka, bir yağ sıyırma halkası
Motor yağlaması	Bir adet trokoit pompası ile basınçlı yağlama
Primer dişli tahvil oranı	22:72
Debriyaj	Debriyaj yağ banyosu içinde / mekanik kumandalı
Şanzıman	6 vitesli şanzıman, şalt tırnaklı
Şanzıman tahvil oranı	
1. vites	12:34
2. vites	15:31
3. vites	18:28
4. vites	21:26
5. vites	22:23
6. vites	24:22
Karışım hazırlama	Elektronik yakıt enjeksiyonu düzeni
Ateşleme tertibatı	Kontaksız kontrol edilen tam elektronik ateşleme tertibatı, dijital ateşleme ayarlı
Şarj dinamosu	12 V, 230 W
Buji	**BoschVR6NEU**
Buji; elektrotlar arası mesafe	1 mm
Soğutma	Sıvı ile soğutma, soğutma sıvısının su pompası ile sürekli devirdaimi
Rölanti devir sayısı	1.450 … 1.550 Dev/dk
Takviyeyle çalıştırma	Marş motoru

22.2 Motor için sıkma torkları

Motor havalandırma sacı vidası	M5	7 Nm Loctite®243™
Stator vidası	M5	8 Nm Loctite®243™
Yağ jeti	M5	4 Nm Loctite®243™
Bowden debriyaj kablosu tutucu sac vidası	M6	10 Nm Loctite®243™
Debriyaj kapağı radyal mil sızdır-mazlık halkası tutma sacı vidası	M6	12 Nm Loctite®243™
Debriyaj kapağı vidası	M6	11 Nm
Eksantrik mili yatak mesnedi vidası	M6	10 Nm
Kilitleme levyesi vidası	M6	11 Nm Loctite®243™
Kontrol zinciri gerici vidası	M6	11 Nm
Kontrol zinciri germe rayı vidası	M6	11 Nm Loctite®243™
Marş motoru vidası	M6	11 Nm
Motor gövdesi vidası	M6x40	11 Nm
Motor gövdesi vidası	M6x60	11 Nm Loctite®243™
Serbest dönen dişli Tutma sacı vidası	M6	11 Nm Loctite®243™
Silindir kafası vidası	M6	11 Nm
Stator kablosu Tutma sacı vidası	M6	7 Nm Loctite®243™
Su pompası çarkı somunu	M6	8 Nm Loctite®243™
Su pompası kapağı vidası	M6	11 Nm
Su pompası tahliye deliği kapak vidası	M6	11 Nm Loctite®243™
Supap kapağı vidası	M6	11 Nm
Şarj dinamosu kapağı vidası	M6	11 Nm
Tutma sacı vidası	M6	7 Nm Loctite®243™
Tutma sacı vidası	M6	11 Nm Loctite®243™
Vites değiştirme kilidi vidası	M6	11 Nm Loctite®243™
Yağ filtresi kapağı vidası	M6	9 Nm
Yağ pompası vidası	M6	11 Nm Loctite®243™
Yatak emniyete alma vidası	M6	11 Nm Loctite®243™
Zincir bozulma koruması vidası	M6	11 Nm Loctite®243™

Zincir pinyon dişlisi vidası	M6	12 Nm Loctite®243™
Biyel başı yatağı somunu	M7	1. kademe 21,5 Nm 2. kademe 33 Nm 50°
Ara mil - dişli çarkı vidası	M8	39 Nm Loctite®243™
Egzoz flanşı saplama vidası	M8	21 Nm
Egzoz flanşı somunu	M8	21 Nm
Eksantrik mili dişlisi vidası	M8	32 Nm Loctite®243™
Vites değiştirme düzeni geri getirme yayı vidası	M8	20 Nm Loctite®243™
Rotor vidası	M10	72 Nm Loctite®243™
Silindir kafası vidası	M10	1. kademe 25 Nm 2. kademe 46 Nm Vida dişi yağlanmış, kafa dayama yüzeyine gres yağı tatbik edilmiş
Soğutma sıvısı sıcaklık sensörü	M10	13 Nm
Yağ basıncı anahtarı	M10	13 Nm
Supap iteceği dingili kapak vidası	M10x1	11 Nm
Buji	M12	20 Nm
Birincil dişli çarkı somunu / Kontrol zincir dişlisi somunu	M14	62 Nm Loctite®243™
Debriyaj kamı somunu	M14LH	72 Nm Loctite®243™
Yağ tahliye vidası	M24x1,5	13 Nm
Ara mil için tahrik dişli çarkı somunu	M28	65 Nm Loctite®243™

22.3 Dolum miktarları

22.3.1 Motor yağı

Motor yağı Çevre sıcaklığı: 0 … 50 °C	1,5 l	Motor yağı (SAE 15W/50) (📖 S. 108)
Motor yağı Çevre sıcaklığı: −10 … 40 °C		Motor yağı (SAE 10W/40) (📖 S. 108)

22.3.2 Soğutma sıvısı

Soğutma sıvısı	1 l	Soğutma sıvısı (📖 S. 109)

22.3.3 Yakıt

Toplam yakıt deposu hacmi, yakl.	11 l	Süper yakıt, kurşunsuz (ROZ 95) (📖 S. 109)

Yakl. yakıt rezervi	1,5 l

22.4 Şasi

Çerçeve	Çelik borulardan ızgara boru çerçevesi, toz boya kaplı

22.4.1 Standart şasi

Çatal	**WP APEX**
Süspansiyon kolu	**WP Suspension**

22.4.2 Alçak şasi

Çatal	**WP APEX**
Süspansiyon kolu	**WP APEX**

Fren tertibatı	
Ön	4 piston fren kaliperli disk fren
Arka	Tek pistonlu fren kaliperli disk fren, yüzer yataklamalı
Fren diskleri - aşınma sınırları	
Ön	4,5 mm
Arka	3,6 mm
Sadece sürücü lastik basıncı	
Ön	2,0 bar
Arka	2,0 bar
Yolcu / tam araç yükü ile lastik basıncı	
Ön	2,0 bar
Arka	2,2 bar
Sekonder tahvil oranı	14:42
Zincir	5/8 x 1/4” (520) X-halkası
Kumanda kafası açısı	65°
Tekerlek arası açıklığı	1.367 ± 15 mm
Yük olmadan koltuk yüksekliği	
Standart	810 mm
Düşük	795 mm
Boş ağırlık	134 kg
İzin verilen maksimum dingil yükü, ön	125 kg
İzin verilen maksimum dingil yükü, arka	210 kg
İzin verilen maksimum toplam ağırlık	335 kg

22.5 Elektrik düzeni

12 V akü	ETZ-9-BS	Akü gerilimi: 12 V Anma kapasitesi: 8 Ah bakım gerektirmez
Sigorta	75011088010	10 A
Sigorta	75011088015	15 A
Sigorta	75011088030	30 A
Far	H4 / Taban P43t	12 V 60/55 W
Park lambası	W5W / Taban W2,1x9,5d	12 V 5 W
Kombi aygıtı aydınlatması ve ikaz lambaları	LED	
Sinyal lambası	LED	
Fren lambası/arka ışık	LED	
Plaka ışığı	LED	

22.6 Dış lastikler

Ön lastik	Arka lastik
110/70 R 17 M/C 54S TL MRF REVZ-FC	**150/60 R 17 M/C 66S TL** MRF REVZ-C
Belirtilen lastikler olası seri lastik donanımlardan birini teşkil etmektedir. Olası alternatif üreticiler için yetkili bir bayi veya kalifye lastik satıcısı ile irtibata geçin. İlgili geçerli izin yönetmelikleri ve ayrıca ilgili teknik spesifikasyonlara uyulmalıdır. Daha geniş bilgiyi, Servis alanında, şurada bulursunuz: KTM.COM	

22.7 Çatal

22.7.1 Standart şasi

Çatal ürün numarası	93001000044
Çatal	**WP APEX**
Çatal uzunluğu	736 mm

Çatal yağı	450 ml	Çatal yağı (SAE 4) (48601166S1) (📖 S. 108)

22.7.2 Alçak şasi

Çatal ürün numarası	05.58.6S.03
Çatal	**WP APEX**
Çatal uzunluğu	736 mm

Çatal yağı	450 ml	Çatal yağı (SAE 4) (48601166S1) (📖 S. 108)

22.8 Süspansiyon kolu

22.8.1 Standart şasi

Süspansiyon kolu ürün sipariş numarası	90604010100
Süspansiyon kolu	**WP Suspension**
Yay öngerilimi	
Standart	3 Tıklama
Tam araç yükü	6 Tıklama
Statik bel verme	15 mm
Sürücü bel vermesi	45 … 50 mm
Toplam uzunluk	300 mm

22.8.2 Alçak şasi

Süspansiyon kolu ürün sipariş numarası	93104110000
Süspansiyon kolu	**WP Suspension**
Yay öngerilimi	
Standart	3 Tıklama
Tam araç yükü	6 Tıklama
Statik bel verme	15 mm
Sürücü bel vermesi	45 … 50 mm
Toplam uzunluk	300 mm

22.9 Şasi için sıkma torkları

Egzoz kelepçesi	-	20 Nm
Far vidası	**EJOT PT®**	4 Nm
Maske braketi vidası	**EJOT PT®**	3 Nm
Zincir koruma tertibatı vidası	**EJOT PT®**	4 Nm
Alt viraj desteği kaplama vidası	M4	5 Nm
Diğer şasi vidaları	M4	4 Nm
EFI kontrol cihazı vidası	M4	5 Nm
Plaka ışığı vidası	M4	2 Nm
Alt çıkma kiriş vidası	M5	5 Nm
Arka fren boru hattı tutucu vidası	M5	7 Nm **Loctite®243™**
Arka ışık vidası	M5	5 Nm
Arka taraf alt kısım vidası	M5	6 Nm
Devrilme sensörü vidası	M5	6 Nm **Loctite®243™**
Diğer şasi somunları	M5	5 Nm
Diğer şasi vidaları	M5	5 Nm
Ön cam vidası	M5	3 Nm
Plaka taşıyıcı vidası	M5	11 Nm
Spoyler vidası	M5	5 Nm
Yakıt deposu kapağı vidası	M5	4 Nm

Yakıt deposu kapak flanşı vidası	M5	5 Nm
Yakıt deposu kaplaması vidası	M5	5 Nm
Yakıt pompası vidası	M5	5 Nm
Yan ayaklık sensörü vidası	M5	5 Nm Loctite®243™
Zincir koruma tertibatı vidası	M5	4 Nm Loctite®243™
Arka çamurluk vidası	M6	9 Nm
Arka fren sisteminin fren silindiri vidası	M6	9 Nm Loctite®243™
Arka taraf alt kısım ön vidası	M6	11 Nm
Arka taraf alt kısım vidası, arka	M6	5 Nm
Arka tekerlek freninin fren sıvı kabı vidası	M6	9 Nm
Ateşleme bobini vidası	M6	9 Nm
Bowden debriyaj kablosu tutucu sac vidası	M6	6 Nm
Çerçeve Sönümleme lastiği somunu	M6	7 Nm
Devrilme sensörü tutucusunun vidası	M6	11 Nm
Diğer şasi somunları	M6	10 Nm
Diğer şasi vidaları	M6	10 Nm
Far maskesi vidası	M6	11 Nm Loctite®243™
Far tutucusu vidası	M6	11 Nm
Fren pedalı ayar somunu	M6	9 Nm
Gerilim ayarlayıcı Tutucusu Vidası	M6	11 Nm
Gerilim ayarlayıcı vidası	M6	10 Nm
Hava filtresi kutusu kapağı vidası	M6	3 Nm
Hava filtresi kutusu vidası	M6	6 Nm
Nihai sönümleyici vidası	M6	10 Nm
Ön çamurluk vidası	M6	11 Nm
Ön koltuk sabitleme vidası	M6	6 Nm
Ön spoyler vidası	M6	9 Nm
Plaka taşıyıcı vidası	M6	12 Nm Loctite®243™
Radyatör somunu	M6	5 Nm
Radyatör tespitleme düzeni vidası	M6	6 Nm
Radyatör tutucu vidası	M6	9 Nm
Sıvı kabı vidası	M6	13 Nm
Sürücü koltuğu vidası	M6	10 Nm
Süspansiyon takozu Tutma sacı vidası	M6	7 Nm
Yakıt deposu vidası	M6	13 Nm
Yan ayaklık Mıknatıs tutucu vidası	M6	5 Nm Loctite®243™

Yan ayaklık sensörü kablo tutucusu vidası	M6	9 Nm Loctite®243™
Yön saptırma vites değiştirme pedalı vidası	M6	11 Nm Loctite®243™
Zincir kayma önleme tertibatı vidası	M6	9 Nm
Alt çatal köprüsü vidası	M8	15 Nm
Arka fren diski vidası	M8	30 Nm Loctite®243™
Ayak fren pedalı vidası	M8	16 Nm Loctite®243™
Çatal çıkıntısı vidası	M8	15 Nm
Çerçeveye motor taşıyıcı için vida	M8	26 Nm
Diğer şasi somunları	M8	25 Nm
Diğer şasi vidaları	M8	25 Nm
Gidon sıkıştırma köprüsü vidası	M8	21 Nm Loctite®243™
Klakson vidası	M8	7 Nm
Motorda motor taşıyıcı için vida	M8	25 Nm
Nihai sönümleyici vidası	M8	24 Nm
Ön dingil pimi vidası	M8	26 Nm
Ön fren diski vidası	M8	30 Nm Loctite®243™
Tutamak vidası	M8	32 Nm
Üst çatal köprüsü vidası	M8	11 Nm
Vites değiştirme pedalı vidası	M8	16 Nm Loctite®243™
Yolcu ön ayak dayama yeri taşıyıcısı vidası	M8	26 Nm Loctite®243™
Zincir dişlisi somunu	M8	27 Nm Loctite®243™
Ön fren kaliperi vidası	M8x1	30 Nm Loctite®243™
Diğer şasi somunları	M10	45 Nm
Diğer şasi vidaları	M10	45 Nm
Fren hattı İçi boş vidası	M10	24 Nm
Motor askısı vidalama düzeni	M10	45 Nm
Sol dikiz aynası somunu	M10	16 Nm
Yan ayaklık vidalama düzeni	M10	35 Nm Loctite®243™
Alt süspansiyon kolu vidalama düzeni	M10x1,25	45 Nm Loctite®243™
Gidon yuvası vidalama düzeni	M10x1,25	21 Nm
Ön ayak dayama yeri taşıyıcısı / motor taşıyıcısı vidası	M10x1,25	47 Nm
Ön ayak dayama yeri taşıyıcısı vidası	M10x1,25	47 Nm Loctite®243™
Sağ dikiz aynası somunu	M10LHx1,25	16 Nm

Sinyal lambası somunu	M10x1,25	6 Nm
Üst süspansiyon kolu vidası	M10x1,25	51 Nm Loctite®243™
Yan ayaklık konsolu somunu	M10x1,25	35 Nm
Zincir dişlisi saplama cıvatası	M10x1,25	50 Nm
Arka dingil pimi somunu	M14x1,5	90 Nm
Salıncak piminin somunu	M14x1,5	100 Nm
Üst kontrol kafası vidası	M16x1,5	53 Nm Loctite®243™
Lambda sondası	M18x1,5	19 Nm
Salıncak yataklaması ayar halkası	M22x1	Boşluksuz sıkın
Kumanda kafası somunu	M30x1	1. kademe 55 Nm 2. kademe (çözme, saatin tersi yönde) 2 tur 3. kademe 5 Nm

Çatal yağı (SAE 4) (48601166S1)

Standart / Sınıflandırma

– SAE (📖 S. 111) (SAE 4)

Öngörülen değer

– Sadece verilmiş olan standartlara uygun (bkz. hazne üzerindeki bilgiler) ve ilgili özelliklere sahip olan yağlar kullanın.

Fren sıvısı DOT 4 / DOT 5.1

Standart / Sınıflandırma

– DOT

Öngörülen değer

– Sadece verilmiş olan standarda uygun (bkz. hazne üzerindeki bilgiler) ve ilgili özelliklere sahip olan fren sıvısı kullanın.

Tavsiye edilen tedarikçi

Castrol

– **REACT PERFORMANCE DOT 4**

MOTOREX®

– **Brake Fluid DOT 5.1**

Motor yağı (SAE 15W/50)

Standart / Sınıflandırma

– JASO T903 MA2 (📖 S. 111)

– SAE (📖 S. 111) (SAE 15W/50)

Öngörülen değer

– Sadece verilmiş olan standartlara uygun (bkz. hazne üzerindeki bilgiler) ve ilgili özelliklere sahip olan motor yağları kullanın.

Kısmi sentetik motor yağı

Tavsiye edilen tedarikçi

MOTOREX®

– **Formula 4T**

Motor yağı (SAE 10W/40)

Standart / Sınıflandırma

– JASO T903 MA2 (📖 S. 111)

– SAE (📖 S. 111) (SAE 10W/40)

Öngörülen değer

– Sadece verilmiş olan standartlara uygun (bkz. hazne üzerindeki bilgiler) ve ilgili özelliklere sahip olan motor yağları kullanın.

Kısmi sentetik motor yağı

Tavsiye edilen tedarikçi

MOTOREX®

– **Formula 4T**

Soğutma sıvısı

Öngörülen değer

– Alüminyum motorlar için sadece korozyon koruma katkılı yüksek kaliteli, silikat içermeyen soğutma sıvısı kullanın. Düşük değerli ve uygun olmayan antifrizler kullanıldığında, paslanma, tortu ve köpüklenme söz konusu olur.
– Saf su kullanmayın, çünkü korozyona karşı koruma ve yağlama özellikleri gibi talepler sadece soğutma sıvısı tarafından karşılanabilmektedir.
– Sadece verilmiş olan bilgilere uygun (bkz. hazne üzerindeki bilgiler) ve ilgili özelliklere sahip olan soğutma sıvısı kullanın.

Donmaya karşı koruma en az şuraya kadar:	−25 °C

Karışım oranı gerekli antifrize uyarlanmalıdır. Soğutma sıvısının inceltilmesi gerekiyorsa damıtılmış su kullanın.

Önceden karıştırılmış soğutma sıvısının kullanılması tavsiye edilmektedir.

Soğutma sıvısı üreticisinin, antifriz, inceltme ve diğer soğutma sıvılarıyla karıştırılabilirlik (uyumluluk) bilgilerini dikkate alın.

Tavsiye edilen tedarikçi
MOTOREX®
– **COOLANT M3.0**

Süper yakıt, kurşunsuz (ROZ 95)

Standart / Sınıflandırma

– DIN EN 228 (ROZ 95)

Öngörülen değer

– Sadece verilmiş olan standarda uygun veya buna eşdeğer kurşunsuz süper yakıt kullanın.
– % 10'a kadar olan etanol düzeyi (E10 yakıt) sorun değildir.

Bilgi
Metanol'den üretilmiş (örn. M15, M85, M100) veya % 10'dan fazla etanol (örn. E15, E25, E85, E100) içeren yakıt **kullanmayın**.

Boyalar, metaller ve lastikler için koruyucu maddeler

Tavsiye edilen tedarikçi
MOTOREX®
– Moto Protect

Boyalar, plastik ve krom için parlak sprey

Tavsiye edilen tedarikçi
MOTOREX®
– Moto Shine

Motosiklet temizleyici

Tavsiye edilen tedarikçi
MOTOREX®
– Moto Clean

Parlak ve mat boyalar için, metal ve plastik yüzeyler için özel temizleyici

Tavsiye edilen tedarikçi
MOTOREX®
– Quick Cleaner

Street zincir spreyi

Öngörülen değer

Tavsiye edilen tedarikçi
MOTOREX®
– Chainlube Road Strong

Uzun süre etkili gres yağı

Tavsiye edilen tedarikçi
MOTOREX®
– Bike Grease 2000

Üniversal yağ spreyi

Tavsiye edilen tedarikçi
MOTOREX®
– Joker 440 Synthetic

Yakıt katkı maddesi

Tavsiye edilen tedarikçi
MOTOREX®
– Fuel Stabilizer

Zincir temizleme maddesi

Tavsiye edilen tedarikçi
MOTOREX®
– Chain Clean

SAE

SAE vizkozite sınıfları, "Society of Automotive Engineers" tarafından belirlenmiştir ve yağların viskozitelerine göre tasnif edilmesine yararlar. Viskozite, sadece yağın bir özelliğini tanımlar ve kaliteye ilişkin olarak fikir vermez.

JASO T903 MA2

Çeşitli teknik gelişmeler motosikletler için ayrı bir spesifikasyon olan - **JASO T903 MA2** normunun geliştirilmesini gerektirdi.

Geçmişte, motosikletler için binek otomobil alanında yaygın olan motor yağları kullanılmaktaydı, çünkü özel motosiklet spesifikasyonları mevcut değildi.

Binek otomobil motorlarında büyük servis aralıkları talep edilmesine karşın, motosiklet motorlarında, yüksek devir sayılarında yüksek güç çıkışı ön plandadır.

Çoğu motosiklet motorunda, şanzıman ve debriyaj da aynı yağ ile yağlanır.

JASO T903 MA2 standardı, bu özel gereksinimleri karşılar.

OBD	On-Board-Diagnose (araç üzerinde diyagnoz)	Araç elektronik sisteminin öngörülen parametrelerini denetleyen araç sistemi

gerek.	gerekirse
karş.	karşılaştır
No.	Numara
olas.	olası
örn.	örneğin
Ürün sipariş no.	Ürün sipariş numarası
vb.	ve benzeri
vs.	vesaire
vs.	vesaire
yakl.	yaklaşık
yd.	ya da
ys.	yanısıra

28 SEMBOLLER DİZİNİ

28.1 Sarı ve turuncu semboller

Sarı ve turuncu semboller, kısa bir süre içinde müdahale etmeyi gerektiren bir hata durumunu gösterirler. Etkin sürüş yardımı düzenleri de sarı veya turuncu semboller aracılığıyla gösterilir.

	Hatalı işlev kontrol lambası sarı renkte yanıyor – OBD ("On-Board Diagnose"), araç elektronik sisteminde hatalı bir fonksiyon tespit etti. Trafik kurallarına uygun bir şekilde durun ve yetkili bir KTM Yetkili Servisi ile irtibata geçin.
	Genel ikaz lambası sarı renkte yanıp sönüyor – İşletme güvenliğine ilişkin bir uyarı/ikaz bilgisi algılanmıştır. Bu bilgi, göstergede ek olarak gösterilir.

28.2 Yeşil ve mavi semboller

Yeşil ve mavi semboller, bilgi verirler.

	Sinyal kontrol lambası, sinyal ritminde yeşil yanıp sönüyor – Sinyal lambası devrede.
	Rölanti kontrol lambası yeşil yanıyor – Şanzıman, rölanti konumuna geçmiştir.
	Uzun far kontrol lambası mavi yanıyor – Uzun far açıktır.

1

12 V akü
Monte edilmesi 70
Sökülmesi 70
Şarj etme 71

A

ACC2
Ön 79
Acil Kapatma anahtarı 14
Amacına uygun kullanım 6
Anahtar numarası 12
Antifriz
Kontrol edilmesi 81
Araca yük yüklenmesi 33
Araç görünümü
Arka sağ 11
Ön sol 10
Araç tanım numarası 12
Araç üzerindeki aletler 17
Araçta çalışma ve işlem kuralları 8
Arıza
Çekme 40
Arka tekerlek
Monte edilmesi 66
Sökülmesi 65
Arka tekerlek göbeği sönümleme lastikleri
Kontrol edilmesi 67
Ayak fren pedalı 19
Boşluk mesafesinin kontrol edilmesi 62

B

Bagaj 33
Bowden gaz kablosu boşluğu
Ayarlanması 87
Kontrol edilmesi 87

Ç

Çalıştırma
araç garajda tutulduktan sonra 96
Her çalıştırma işleminden önceki kontrol ve bakım işlemleri 34
İlk çalıştırmaya ilişkin uyarılar 32
Çalıştırma işlemi 34
Çatal süspansiyon kolları
Toz koruyucu manşetlerin temizlenmesi 47
Çekme 40
Çevre 8

D

Debriyaj kolu 13
Debriyaj kolu boşluğu
Ayarlanması 88
Kontrol edilmesi 88
Direksiyon
Bloke edilmesi 15
Kilidinin açılması 16
Diyagnoz fişi 79
Dolum miktarı
Motor yağı 90, 101
Soğutma sıvısı 101
Yakıt 41, 102
Durma 39

E

El freni kolu 13

F

Far açma-kapama düğmesi 14
Far ayarı
Kontrol edilmesi 77
Far lambası
Değiştirilmesi 74
Farın aydınlatma mesafesi
Ayarlanması 78
Fren balata emniyeti
Arka tekerlek freninde kontrol edilmesi 62
Ön tekerlek freninde kontrol edilmesi 59
Fren balataları
Arka tekerlek freninde kontrol edilmesi 62
Ön tekerlek freninde kontrol edilmesi 59
Fren diskleri
Kontrol edilmesi 57
Fren sıvı seviyesi
Arka tekerlek freninde kontrol edilmesi 60
Ön tekerlek freninde kontrol edilmesi 57
Fren sıvısı
Arka tekerleğinkinin ilave edilmesi 60
Ön tekerleğinkinin ilave edilmesi 58
Fren yapma 38
Frenleme 38

G

Gaz kolu 13
Gidon kilidi 15
Güvenli işletme 7

H

Hata arama 97-98
Hatalı kullanım 6

İÇİNDEKİLER DİZİNİ

I

İşletme maddeleri 9

K

Kilometre veya mil
Ayarlanması 29
Kışın işletme
Kontrol ve bakım işlemleri 93
Koltuk kilidi 17
Kombi aygıtı 20-31
Etkinleştirme ve deneme 20
Genel bakış 20
Gösterge 24
İşlev düğmeleri 25
Kontrol lambaları 22
Menü Menzil/Sürüş süresi 29
Menü Ortalama hız/Ortalama sarfiyat 1 27
Menü Ortalama sarfiyat 1/Ortalama sarfiyat 2 28
Menü Sürüş süresi/Ortalama hız 27
ODO gösterge 26
Ortalama sarfiyat 2/Servis menüsü 28
Servis/Menzil menüsü 28
Soğutma sıvısı sıcaklığı göstergesi 25
TRIP 1 gösterge 26
TRIP 2 gösterge 27
TRIP F gösterge 26
Uyarılar 21
Vites konumu lambası 23
Yakıt seviyesi göstergesi 24
Kontak kilidi 15
Kontrol lambaları 22
Korna düğmesi 13
Koruyucu elbise 7
Kullanım Kılavuzu 8
Kullanım tanımlaması 6

L

Lastik basıncı
Kontrol edilmesi 69
Lastik durumu
Kontrol edilmesi 68

M

Motor
Alıştırma 33
Motor numarası 12
Motor yağ seviyesi
Kontrol edilmesi 89
Motor yağı
Değiştirilmesi 89
Ilave edilmesi 91
Motosiklet
Kaldırma tertibatı ile arka kısımdan kaldırılması 46
Kaldırma tertibatı ile ön kısımdan kaldırılması 46
Kaldırma tertibatından arka kısımdan alınması 46
Kaldırma tertibatından ön kısımdan alınması . 47
Temizlenmesi 92
Muhafaza etme 95
Müşteri servisi 9

Ö

Ön çamurluk
Monte edilmesi 56
Sökülmesi 56
Ön spoyler
Monte edilmesi 55
Sökülmesi 55
Ön tekerlek
Monte edilmesi 64
Sökülmesi 64

P

Park etme 39
Park lambası ampulü
Değiştirilmesi 75

R

Resimler 9

S

Saat
Ayarlanması 30
Selektör düğmesi 14
Servis 9
Servis planı 42-43
Sigorta
Münferit elektrik tüketicilerinin değiştirilmesi . . 72
Sinyal anahtarı 14
Soğutma sistemi 80
Doldurulması/havalandırılması 84
Soğutma sıvı seviyesi
Kontrol edilmesi 80-81
Soğutma sıvısı
Boşaltma 83
Start düğmesi 15
Sürücü koltuğu
Çıkarılması 49
Monte edilmesi 50
Sürüş 36
İlk hareket 35
Süspansiyon kolu
Yay ön geriliminin ayarlanması 44

T

Taşıma 40
Teknik aksesuar 9
Teknik Özellikler
Çatal 103
Dış lastikler 103
Dolum miktarları 101
Elektrik düzeni 103
Motor 99
Motor için sıkma torkları 100
Süspansiyon kolu 104
Şasi 102
Şasi için sıkma torkları 104
Teminat 9
Tip plakası 12
Tutamaklar 18

Ü

Üretici garantisi 9

V

Vites değiştirme 36
Vites değiştirme devir sayısı RPM1
ayarlanması 30
Vites değiştirme devir sayısı RPM2
ayarlanması 31
Vites değiştirme pedalı 18
Ayarlanması 44

Y

Yağ filtresi
Değiştirilmesi 89
Yağ süzgeci
Temizlenmesi 89
Yakıt deposu kapağı
Açılması 16
Kapatılması 17
Yakıt ikmali
Yakıt 41
Yan ayaklık 19
Yardımcı maddeler 9
Yedek parçalar 9
Yolcu ayak dayama yerleri 18
Yolcu koltuğu
Çıkarılması 48
Monte edilmesi 49

Z

Zincir
Kirlenme durumunun kontrol edilmesi 50
Kontrol edilmesi 53
Temizlenmesi 50
Zincir dişlisi
Kontrol edilmesi 53
Zincir gerilimi
Ayarlanması 52
Kontrol edilmesi 51
Zincir pinyon dişlisi
Kontrol edilmesi 53

3214559tr

02/2024



KTM Sportmotorcycle GmbH
5230 Mattighofen/Avusturya
KTM.COM

Fotoğraf: Mitterbauer/KISKA/KTM