KULLANIM KILAVUZU 2022

READY TO RACE

250 EXC-F
250 EXC-F SIX DAYS

Ürün No. 3214423tr



SEVGİLİ KTM MÜŞTERİMİZ

Bir KTM üretimi motosikletten yana kararınızı verdiğiniz için sizi gönülden tebrik etmek istiyoruz. Artık modern ve spor bir motosikletin sahibisiniz ve bakımları uygun şekilde yapıldığında size uzun yıllar boyunca keyifli anlar yaşatacaktır.

Size daima iyi ve güvenli sürüşler dileriz!

Lütfen aşağıya aracınızın seri numaralarını kaydediniz.

Araç tanım numarası (📖 S. 14)	Bayi kaşesi
Motor numarası (📖 S. 14)	
Anahtar numarası (📖 S. 14)	

Kullanım kılavuzu yayınlama tarihinde bu serinin en güncel versiyonuna karşılık gelmekteydi. Motosikletlerle ilgili konstrüktif geliştirmeden kaynaklanan küçük sapmalar, tamamen engellenemez.

Kılavuzun içerdiği tüm bilgiler, bağlayıcı değildir. KTM Sportmotorcycle GmbH limited şirketinin, bilhassa teknik bilgileri, fiyatları, renkleri, formları, malzemeleri, müşteri ve servis hizmetlerini, konstrüksiyonları, donanımları ve benzeri tertibatı, daha önce haber vermeksizin ve sebep göstermeksizin değiştirme ve de geri çekme ve bunları yerel şartlara uyarlama hakkı ve de belirli bir modelin imalatını daha önceden haber vermeksizin durdurma hakkı saklıdır. KTM, teslimat seçeneklerinden, şekillerden, resimlerden ve tanımlardan sapmalardan ve de baskı hataları ve yanlışlardan dolayı sorumluluk üstlenmez. Resimlerde görülen modeller, kısmen, seri teslimat kapsamına girmeyen özel donanımlar içerirler.

© 2021 KTM Sportmotorcycle GmbH, Mattighofen Avusturya
Tüm hakları saklıdır
Yeniden basımı, alıntı şeklinde de olsa, ve de her türlü çoğaltma işlemi, eser sahibinin yazılı iznine bağlıdır.

ISO 9001(12 100 6061)
Uluslararası Kalite Yönetimi Standardı ISO 9001'de söz edildiği anlamda, KTM, mümkün olan en yüksek ürün kalitesine ulaşmayı sağlayan kalite güvence süreçlerini uygular.
Düzenleyen: TÜV Management Service

REG.NO. 12 100 6061

KTM Sportmotorcycle GmbH
Stallhofnerstraße 3
5230 Mattighofen, Avusturya

Bu doküman aşağıda belirtilen modeller için geçerlidir:

250 EXC-F EU (F8103V9)

250 EXC-F BR (F8140V9)

250 EXC-F SIX DAYS EU (F8103V2)

3214423tr

08/2021

İÇİNDEKİLER

1 GÖSTERİM ARAÇLARI 6

1.1 Kullanılan semboller 6
1.2 Kullanılan yazı biçimlendirmeleri 6

2 GÜVENLİK UYARILARI 7

2.1 Kullanım tanımlaması - Amacına uygun kullanım 7
2.2 Hatalı kullanım 7
2.3 Güvenlik uyarıları 7
2.4 Tehlike dereceleri ve semboller 7
2.5 Değişiklik yapmaya karşı uyarı 8
2.6 Güvenli işletme 8
2.7 Koruyucu elbise 9
2.8 Araçta çalışma ve işlem kuralları 9
2.9 Çevre 9
2.10 Kullanım Kılavuzu 9

3 ÖNEMLİ UYARILAR 11

3.1 Üretici garantisi, teminat 11
3.2 İşletme maddeleri, yardımcı maddeler 11
3.3 Yedek parçalar, teknik aksesuar 11
3.4 Servis 11
3.5 Resimler 11
3.6 Müşteri servisi 11

4 ARAÇ GÖRÜNÜMÜ 12

4.1 Araç görünümü, ön sol (sembolik gösterim) 12
4.2 Araç görünümü, arka sağ (sembolik gösterim) 13

5 SERİ NUMARALARI 14

5.1 Araç tanım numarası 14
5.2 Tip plakası 14
5.3 Anahtar numarası 14
5.4 Motor numarası 14
5.5 Çatal ürün numarası 15
5.6 Süspansiyon kolu ürün sipariş numarası 15

6 KUMANDA ELEMANLARI 16

6.1 Debriyaj kolu 16
6.2 El freni kolu 16
6.3 Gaz kolu 16
6.4 Durdurma tuşu 16
6.5 Korna düğmesi 17
6.6 Far açma-kapama düğmesi 17
6.7 Sinyal anahtarı 17
6.8 Acil Kapatma anahtarı 17
6.9 Start düğmesi 18
6.10 Kombi anahtar (EXC-F Six Days) 18
6.11 Kontrol lambalarına genel bakış 18
6.12 Yakıt deposu kapağının açılması 19
6.13 Yakıt deposu kapağının kapatılması 19
6.14 Soğuk çalıştırma düğmesi 20
6.15 Rölanti devir sayısını ayarlama vidası 20
6.16 Vites değiştirme pedalı 21
6.17 Ayak fren pedalı 21
6.18 Yan ayaklık 21
6.19 Gidon kilidi 22
6.20 Direksiyonun bloke edilmesi 22
6.21 Direksiyon kilidinin açılması 23

7 KOMBİ AYGITI 24

7.1 Gösterge paneline genel bakış 24
7.2 Etkinleştirme ve deneme 24
7.3 Kilometre veya mil ayarlaması 24
7.4 Kombi aygıtının ayarlanması 25
7.5 Saatin ayarlanması 26
7.6 Tur süresinin sorgulanması 26
7.7 SPEED (Hız) gösterge modu 27
7.8 SPEED/H (işletim saati) gösterge modu 27
7.9 'Kurma ve ayarlar' menüsü 27
7.10 Ölçü biriminin ayarlanması 28
7.11 Gösterge modu SPEED/CLK (Saat) 29
7.12 Saatin ayarlanması 29
7.13 SPEED/LAP (Tur süresi) gösterge modu 30
7.14 Tur süresinin sorgulanması 30
7.15 SPEED/ODO (Kilometre sayacı) gösterge modu 31
7.16 SPEED/TR1 (Tripmaster 1) gösterge modu 31
7.17 SPEED/TR2 (Tripmaster 2) gösterge modu 32
7.18 TR2'nin (Tripmaster 2) ayarlanması 32
7.19 SPEED/A1 gösterge modu (Ortalama hız 1) 33
7.20 SPEED/A2 gösterge modu (Ortalama hız 2) 33
7.21 SPEED/S1 gösterge modu (Kronometre 1) 34
7.22 SPEED/S2 gösterge modu (Kronometre 2) 34
7.23 İşlevlere genel bakış 34
7.24 Koşullara ve etkinleştirilebilirliğe genel bakış 36

8 ÇALIŞTIRMA 37

8.1 İlk çalıştırmaya ilişkin uyarılar 37
8.2 Motor alıştırma 38

8.3 Düşük dış hava sıcaklıklarında lityum iyon akülerin çalıştırma gücü (Tüm EU modelleri) ... 39
8.4 Aracın zor ve ağır kullanım şartları için hazır hale getirilmesi ... 39
8.5 Aracın kuru kumda sürüşler için hazırlanması ... 39
8.6 Aracın ıslak kumda sürüşler için hazırlanması ... 40
8.7 Aracın ıslak ve çamurlu yollarda sürüş için hazırlanması ... 41
8.8 Aracın yüksek sıcaklıklar veya yavaş sürüş için hazırlanması ... 41
8.9 Aracın düşük sıcaklıklar veya kar için hazırlanması ... 41

9 SÜRME TALİMATI ... 42

9.1 Her çalıştırma işleminden önceki kontrol ve bakım işlemleri ... 42
9.2 Aracın çalıştırılması ... 42
9.3 Çekiş kontrolünün etkinleştirilmesi (EXC-F Six Days) ... 43
9.4 İlk hareket ... 44
9.5 Çalıştırma, sürüş ... 44
9.6 Frenleme ... 45
9.7 Durma, park etme ... 45
9.8 Nakliye ... 46
9.9 Yakıt ikmali yapmak ... 46

10 SERVİS PLANI ... 48

10.1 Ek bilgiler ... 48
10.2 Zorunlu işlemler ... 48
10.3 Tavsiye edilen işlemler ... 49

11 ŞASİNİN AYARLANMASI ... 51

11.1 Şasi temel ayarının sürücü ağırlığına göre kontrol edilmesi ... 51
11.2 Süspansiyon kolu için baskı kademesi sönümlemesi ... 51
11.3 Süspansiyon kolunun Lowspeed baskı kademesi sönümlemesinin ayarlanması ... 51
11.4 Süspansiyon kolunun Highspeed baskı kademesi sönümlemesinin ayarlanması ... 52
11.5 Süspansiyon kolunun çekme kademesi sönümlemesinin ayarlanması ... 53
11.6 Arka teker ölçüsünün yüksüz konumda saptanması ... 53
11.7 Süspansiyon kolunun statik bel vermesinin kontrol edilmesi ... 54
11.8 Süspansiyon kolunun sürüş sırasındaki bel vermesinin kontrol edilmesi ... 54
11.9 Süspansiyon kolunun yay ön geriliminin ayarlanması 🔧 ... 55
11.10 Sürüş sırasında bel vermenin ayarlanması 🔧 ... 56
11.11 Çatalın temel ayarının kontrol edilmesi ... 56
11.12 Çatalın baskı kademesi sönümlemesinin ayarlanması ... 57
11.13 Çatalın çekme kademesi sönümlemesinin ayarlanması ... 57
11.14 Çatalın yay ön geriliminin ayarlanması ... 58
11.15 Gidon konumu ... 59
11.16 Gidon konumunun ayarlanması 🔧 ... 59

12 ŞASİ SERVİS ÇALIŞMALARI ... 62

12.1 Motosikletin kaldırma sehpasıyla kaldırılması ... 62
12.2 Motosikletin kaldırma sehpasından alınması ... 62
12.3 Çatal kollarının havalandırılması ... 62
12.4 Çatal süspansiyon kollarının toz koruyucu manşetlerinin temizlenmesi ... 63
12.5 Çatal korumasının sökülmesi ... 63
12.6 Çatal korumasının monte edilmesi ... 64
12.7 Çatal süspansiyon kollarının sökülmesi 🔧 ... 64
12.8 Çatal süspansiyon kollarının monte edilmesi 🔧 ... 65
12.9 Alt çatal köprüsünün sökülmesi 🔧 (EXC-F EU/BR) ... 66
12.10 Alt çatal köprüsünün sökülmesi 🔧 (EXC-F Six Days) ... 66
12.11 Alt çatal köprüsünün monte edilmesi 🔧 (EXC-F EU/BR) ... 67
12.12 Alt çatal köprüsünün monte edilmesi 🔧 (EXC-F Six Days) ... 69
12.13 Kumanda kafası yatağı boşluğunun kontrol edilmesi ... 71
12.14 Kumanda kafası yatağı boşluğunun ayarlanması 🔧 (EXC-F EU/BR) ... 72
12.15 Kumanda kafası yatağı boşluğunun ayarlanması 🔧 (EXC-F Six Days) ... 72
12.16 Kumanda kafası yatağının yağlanması 🔧 ... 73
12.17 Ön çamurluğun sökülmesi ... 73
12.18 Ön çamurluğun monte edilmesi ... 74
12.19 Süspansiyon kolunun sökülmesi 🔧 ... 75
12.20 Süspansiyon kolunun monte edilmesi 🔧 ... 75
12.21 Sürücü koltuğunun çıkarılması ... 76
12.22 Sürücü koltuğunun monte edilmesi ... 76
12.23 Hava filtresi kutusu kapağının sökülmesi ... 77

İÇİNDEKİLER

12.24 Hava filtresi kutusu kapağının monte edilmesi ... 78
12.25 Hava filtresinin sökülmesi 🔧 ... 78
12.26 Hava filtresinin monte edilmesi 🔧 ... 79
12.27 Hava filtresi ve hava filtresi kutusunun temizlenmesi 🔧 ... 79
12.28 Hava filtresi kutusu kapağının emniyete alınmaya hazırlanması 🔧 ... 80
12.29 Nihai sönümleyicinin sökülmesi ... 80
12.30 Nihai sönümleyicinin monte edilmesi ... 81
12.31 Nihai sönümleyicinin cam elyafı iplikli dolgusunun değiştirilmesi 🔧 ... 81
12.32 Yakıt deposunun sökülmesi 🔧 ... 82
12.33 Yakıt deposunun monte edilmesi 🔧 ... 84
12.34 Zincir kirlenme durumunun kontrol edilmesi ... 85
12.35 Zincirin temizlenmesi ... 86
12.36 Zincir gerilimi kontrol edilmesi ... 86
12.37 Zincir geriliminin ayarlanması ... 87
12.38 Zincirin, zincir dişlisinin, zincir pinyon dişlisinin ve zincir kılavuzunun kontrol edilmesi ... 88
12.39 Çerçevenin kontrol edilmesi 🔧 ... 91
12.40 Salıncağın kontrol edilmesi 🔧 ... 91
12.41 Bowden gaz kablosunun döşenme şeklinin kontrol edilmesi ... 91
12.42 Tutamak lastiğinin kontrol edilmesi ... 92
12.43 Vites değiştirme pedalının temel konumunun ayarlanması ... 93
12.44 Hidrolik debriyajın sıvı seviyesinin kontrol edilmesi/düzeltilmesi ... 93
12.45 Hidrolik debriyajın sıvısının değiştirilmesi 🔧 ... 94
12.46 Motor korumasının sökülmesi (EXC-F Six Days) ... 95
12.47 Motor korumasının monte edilmesi (EXC-F Six Days) ... 96

13 FREN TERTİBATI ... 97

13.1 Boşluk mesafesinin, el fren kolunda kontrol edilmesi ... 97
13.2 El fren kolunun boşluk mesafesinin ayarlanması ... 97
13.3 Fren disklerinin kontrol edilmesi ... 97
13.4 Ön tekerlek freninin sıvı seviyesinin kontrol edilmesi ... 98
13.5 Ön tekerlek fren sıvısının ilave edilmesi 🔧 ... 98
13.6 Ön tekerlek freninin fren balatalarının kontrol edilmesi ... 100
13.7 Ön tekerlek freninin fren balatalarının değiştirilmesi 🔧 ... 100
13.8 Boşluk mesafesinin ayak fren pedalında kontrol edilmesi ... 102
13.9 Ayak fren pedalının temel ayarının ayarlanması 🔧 ... 103
13.10 Arka tekerlek freninin fren sıvı seviyesinin kontrol edilmesi ... 104
13.11 Arka tekerlek freni sıvısı ilave edilmesi 🔧 ... 104
13.12 Arka tekerlek freninin fren balatalarının kontrol edilmesi ... 105
13.13 Arka tekerlek freninin fren balatalarının değiştirilmesi 🔧 ... 106

14 TEKERLEKLER, LASTİKLER ... 109

14.1 Ön tekerlek sökülmesi 🔧 ... 109
14.2 Ön tekerleğin monte edilmesi 🔧 ... 110
14.3 Arka tekerleğin sökülmesi 🔧 ... 110
14.4 Arka tekerleğin monte edilmesi 🔧 ... 111
14.5 Lastiklerin durumunun kontrol edilmesi ... 113
14.6 Lastik basıncının kontrol edilmesi ... 113
14.7 Jant teli geriliminin kontrol edilmesi ... 114

15 ELEKTRİK DÜZENİ ... 115

15.1 12 V akünün sökülmesi 🔧 ... 115
15.2 12 V akünün monte edilmesi 🔧 ... 117
15.3 12 V akünün şarj edilmesi 🔧 ... 118
15.4 Ana sigortanın değiştirilmesi ... 121
15.5 Münferit elektrik tüketicileri sigortalarının değiştirilmesi ... 122
15.6 Far ile birlikte far maskesinin sökülmesi ... 123
15.7 Far ile birlikte far maskesinin monte edilmesi ... 124
15.8 Far lambasının değiştirilmesi ... 124
15.9 Far ayarının kontrol edilmesi ... 125
15.10 Farın aydınlatma mesafesini ayarlama ... 125
15.11 Sinyal lambasının değiştirilmesi ... 126
15.12 Kombi aygıtı pilinin değiştirilmesi ... 127
15.13 Diyagnoz fişi ... 128

16 SOĞUTMA SİSTEMİ ... 129

16.1 Soğutma sistemi ... 129
16.2 Antifriz ve soğutma sıvı seviyesinin kontrol edilmesi ... 129
16.3 Soğutma sıvı seviyesi kontrol edilmesi ... 130
16.4 Soğutma sıvısının boşaltılması 🔧 ... 131
16.5 Soğutma sıvısının doldurulması 🔧 ... 131
16.6 Soğutma sıvısının değiştirilmesi ... 132

17 MOTORUN AYARLANMASI ... 134

17.1 Bowden gaz kablosu boşluğunun kontrol edilmesi ... 134

17.2 Bowden gaz kablosu boşluğunun ayarlanması 🔧 134
17.3 Gaz alma karakteristiğinin ayarlanması 🔧 136
17.4 Mapping değiştirme (EXC-F Six Days) 137
17.5 Rölanti devir sayısının ayarlanması 🔧 137
17.6 Gaz kelebeği konumunun programlanması 138
17.7 Vites değiştirme pedalının temel konumunun kontrol edilmesi 139
17.8 Vites değiştirme pedalının temel ayarının yapılması 🔧 139

18 MOTORDA SERVİS İŞLEMLERİ 140

18.1 Yakıt süzgecinin değiştirilmesi 🔧 140
18.2 Motor yağ seviyesinin kontrol edilmesi 142
18.3 Motor yağının ve yağ filtresinin değiştirilmesi, yağ süzgecinin temizlenmesi 🔧 142
18.4 Motor yağı ilave edilmesi 144

19 TEMİZLİK, BAKIM 146

19.1 Motosikletin temizlenmesi 146
19.2 Kışın işletme için kontrol ve bakım işlemleri 147

20 MUHAFAZA ETME 148

20.1 Muhafaza etme 148
20.2 Araç garajda tutulduktan sonra çalıştırma 149

21 HATA ARAMA 150

22 YANIP SÖNME KODU 153

23 TEKNİK ÖZELLİKLER 155

23.1 Motor 155
23.2 Motor için sıkma torkları 156
23.3 Dolum miktarları 158
23.3.1 Motor yağı 158
23.3.2 Soğutma sıvısı 158
23.3.3 Yakıt 158
23.4 Şasi 158
23.5 Elektrik düzeni 159
23.6 Dış lastikler 159
23.7 Çatal 160
23.8 Şasi için sıkma torkları 160

24 İŞLETME MADDELERİ 163

25 YARDIMCI MADDELER 165

26 STANDARTLAR 167

27 MESLEKİ TERİMLER DİZİNİ 168

28 KISALTMALAR DİZİNİ 169

29 SEMBOLLER DİZİNİ 170

29.1 Sarı ve turuncu semboller 170
29.2 Yeşil ve mavi semboller 170

İÇİNDEKİLER DİZİNİ 171

1 GÖSTERİM ARAÇLARI

1.1 Kullanılan semboller

Aşağıda, belirli sembollerin kullanımı açıklanmaktadır.

✓	Beklenen bir tepkiyi belirtir (örn. bir işlem adımına veya bir işleve ilişkin).
✗	Beklenmeyen bir tepkiyi belirtir (örn. bir işlem adımına veya bir işleve ilişkin).
	Bu sembol ile belirtilen tüm işlemler, konuya ilişkin bilgi ve teknik anlayış gerektirir. Kendi güvenliğiniz açısından, bu işlemleri, bir KTM Yetkili Servisi tamirhanesinde yaptırın! Yetkili Servis'te motosikletiniz, özel eğitim ve kurs görmüş kalifiye elemanlar tarafından gerekli özel aletlerle en iyi şekilde işleme tabi tutulur.
	Bir sayfayı işaret eder (verilen sayfada daha fazla bilgi yazılır).
i	Daha detaylı bilgi veya ipucu içeren bir bilgiyi belirtir.
»	Bir kontrol adımından kaynaklanan sonucu belirtir.
V	Bir gerilim ölçümünü belirtir.
A	Bir akım ölçümünü belirtir.
	Olası ilave çalışmalar dahil bir faaliyetin sonunu belirtir.

1.2 Kullanılan yazı biçimlendirmeleri

Aşağıda, kullanılan yazı biçimlendirmeleri açıklanmaktadır.

Özel isim	Bir özel ismi belirtir.
İsim®	Tescilli bir ismi belirtir.
Marka™	Malların serbest dolaşımındaki bir markayı belirtir.
Altı çizilen kavramlar	Aracın teknik özelliklerine işaret ederler veya teknik ve mesleki terimler dizininde bulunan teknik terimleri belirtirler.

2.1 Kullanım tanımlaması - Amacına uygun kullanım

Bu araç, normal yarış kullanımında alışılmış zorlanmalara ve yüklenmelere dayanabilecek şekilde tasarlanmıştır. Bu araç, en ileri düzeydeki uluslararası motor sporu derneklerinin güncel olarak geçerli kurallarına ve kategorilerine uygundur.

Bilgi

Bu araca, sadece onaylanmış (gücü kısılı) versiyonda, kamuya açık karayolları trafiğinde kullanılmak üzere müsaade verilmiştir.
Gücü kısılmamış durumda araç, sadece genel trafiğe kapatılmış yol ve pistlerde ve kamu trafiğinin dışında sürülmelidir.
Araç, arazi sporu kapsamındaki dayanıklılık yarışmaları için tasarlanmıştır ve ağırlıklı olarak motokros alanında kullanılmak üzere öngörülmemiştir.

2.2 Hatalı kullanım

Aracı sadece amacına uygun olarak kullanın.
Amacına uygun olarak kullanmadığınızda kişiler, malzemeler ve çevre için tehlikeler oluşabilir.
Amacına uygun kullanım ve kullanım tanımlaması dışındaki her türlü kullanım, hatalı kullanım durumu oluşturmaktadır.
İlgili kullanım alanı için öngörülen özelliklere sahip olmayan işletme maddelerinin ve yardımcı maddelerin kullanılması da hatalı kullanım kapsamına girmektedir.

2.3 Güvenlik uyarıları

Belirtilen ürünü güvenli şekilde kullanabilmek için bazı güvenlik uyarılarına uyulmalıdır. Bu sebepten dolayı bu kılavuzu ve teslimat kapsamında yer alan diğer kılavuzları dikkatle okuyunuz. Güvenlik uyarıları, metin içinde optik açıdan öne çıkarılmıştır ve önemli noktalarda ilgili kısımlarla bağlantılıdır.

Bilgi

Belirtilen ürünün iyi görünen noktalarında çeşitli uyarı ve ikaz etiketleri bulunmaktadır. Uyarı veya ikaz etiketlerini sökmeyiniz. Bu etiketler mevcut olmazsa, siz veya diğer kişiler, tehlikeleri fark etmeyebilirsiniz ve yaralanabilirsiniz.

2.4 Tehlike dereceleri ve semboller

Tehlike

İlgili tedbirler alınmadığında, doğrudan ve kesin olarak ölüme veya kalıcı ağır yaralanmalara yol açabilecek bir tehlikeye yönelik uyarı.

İkaz

İlgili tedbirler alınmadığında, büyük ihtimalle ölüme veya kalıcı ağır yaralanmalara yol açabilecek bir tehlikeye yönelik uyarı.

Dikkat

İlgili tedbirler alınmadığında, büyük ihtimalle hafif yaralanmalara yol açabilecek bir tehlikeye yönelik uyarı.

Uyarı

İlgili tedbirler alınmadığında, önemli makine veya malzeme hasarlarına yol açabilecek bir tehlikeye yönelik uyarı.

Uyarı

İlgili tedbirler alınmadığında, çevreye zarar vermeye yol açabilecek bir tehlikeye yönelik uyarı.

2.5 Değişiklik yapmaya karşı uyarı

Gürültü bastırma düzeninin parçalarında değişiklik yapmak yasaktır. Aşağıdaki önlemler veya ilgili durumların oluşturulması yasaktır:

1 Yeni bir aracın, gürültü bastırmaya yarayan her türlü tertibatının veya parçasının, nihai müşteriye satışından veya teslimatından önce veya aracın servis, onarım veya değiştirme dışındaki amaçlar için kullanılması sırasında çıkarılması veya devre dışı bırakılması ve de
2 böyle bir tertibatın veya parçanın sökülmesinden veya devre dışı bırakılmasından sonra, aracın kullanılması.

Yasaya aykırı değişiklik yapmaya ilişkin örnekler:

1 Nihai sönümleyicinin, rüzgâr saptırıcıların, dirseklerin veya egzoz gazı ileten parçaların sökülmesi veya bunların matkapla delinmesi.
2 Emiş sistemine ait parçaların sökülmesi veya matkapla delinmesi.
3 Usulüne uygun olmayan bakım durumunda kullanılması.
4 Aracın, hareketli parçalarının veya egzoz sisteminin veya emiş sisteminin parçalarının, üretici firma tarafından onaylanmamış parçalar ile değiştirilmesi.

2.6 Güvenli işletme

Tehlike

Kaza tehlikesi Trafiğe çıkmaya uygun olmayan sürücüler kendilerini ve başkalarını tehlikeye atabilir.

– Alkol, uyuşturucu veya ilaç alımı nedeniyle trafiğe çıkamayacak durumdaysanız araç kullanmayın.
– Fiziksel veya psikolojik olarak uygun durumda değilseniz araç kullanmayın.

Tehlike

Zehirlenme tehlikesi Egzoz gazları zehirlidir ve bayılmalara ve ölüme yol açabilirler.

– Motoru çalıştırırken daima yeterli havalandırma mevcut olmasını sağlayın.
– Motoru kapalı bir mekânda çalıştıracaksanız veya bir süre çalışır halde bırakacaksınız, uygun bir emme tertibatı kullanın.

İkaz

Yanma tehlikesi Bazı araç parçaları işletme sırasında çok aşırı ısınırlar.

– Egzoz tertibatı, radyatör, motor, amortisör ve fren tertibatı gibi parçalara soğumadan önce dokunmayın.
– Çalışmaya başlamadan önce araç parçalarının soğumasını bekleyin.

Aracı, sadece teknik açıdan kusursuz bir durumda, amacına uygun şekilde ve çevreyi koruma ve güvenlik bilinci ile kullanınız.
Karayolları trafiğinde, ilgili bir sürücü belgesine ihtiyaç vardır.
Emniyeti olumsuz etkileyen arızaların, derhal bir KTM Yetkili Servisi tamirhanesinde giderilmesini sağlayınız.
Araç üzerinde bulunan uyarı ve ikaz etiketlerini dikkate alın.

2.7 Koruyucu elbise

İkaz

Yaralanma tehlikesi Koruyucu elbisenin mevcut olmaması veya eksik olması, yüksek bir güvenlik riski teşkil eder.

- Her yolculukta kask, çizme, eldiven, koruyucuları ile birlikte pantolon ve ceket gibi koruyucu elbiseler kullanın.
- Her zaman, eksiksiz bir durumda ve yasal düzenlemelere uygun olan koruyucu elbise kullanın.

Kendi emniyetiniz açısından KTM, aracı sadece uygun bir koruyucu elbise ile kullanmanızı tavsiye etmektedir.

2.8 Araçta çalışma ve işlem kuralları

Aksi belirtilmedikçe, her çalışma sırasında kontak kapalı olmalıdır (kontak kilidi olan modeller, kablosuz anahtar olan modeller) veya motor durmalıdır (kontak kilidi veya kablosuz anahtar olmayan modeller).
Bazı çalışmalar için özel alet takımları gereklidir. Bu aletler, taşıtın ayrılmaz bir parçası değildir; fakat parantez içinde verilen numara ile sipariş edilebilirler. Örnek: Rulman sökücü (15112017000)
Tekrar kullanılamayacak olan parçaları (örn. kendinden emniyetli cıvatalar ve somunlar, gerdirme vidaları, contalar, conta halkaları, O-halkaları, çatal pimler, emniyet pulları) montaj sırasında yenileri ile değiştirin.
Bazı vidalama işlemleri için bir vida emniyeti (örn. **Loctite®**) gereklidir. Kullanım sırasında üretici firmanın özel uyarılarını dikkate alın.
Yeni bir parçaya vidalama emniyeti (örn. **Precote®**) uygulanmışsa, ilaveten vidalama emniyeti maddesi uygulamayın.
Parçalarına ayırma işleminden sonra tekrar kullanılması öngörülen parçalar temizlenmeli ve hasar ve aşınma yönünden kontrol edilmelidir. Hasar görmüş ya da aşınmış parçaları değiştirin.
Bir onarım veya servis işleminin tamamlanmasından sonra, taşıtın işletme güvenliği güvenceye alınmalıdır.

2.9 Çevre

Motosikletinizi sorumluluk bilinci ile kullanmanız, sorunların ve çatışkıların oluşmasını önler. Motosiklet kullanmanızın geleceğini güvenceye almak için, motosikleti, yasallık çerçevesinde kullanacağınız yönünde kendinize teminat verin, çevre bilinci ile hareket edin ve başkalarının haklarına saygı duyun.
Eskimiş yağları, başka işletme maddelerini ve yardımcı maddeleri ve eski parçaları bertaraf ettiğinizde, ülkenizdeki ilgili yasaları ve yönetmelikleri dikkate alınız.
Motosikletler, eski araçların bertaraf edilmesine ilişkin AB yönetmeliğine tabi olmadıkları için, bir eski motosikletin bertaraf edilmesine ilişkin yasal düzenleme mevcut değildir. Yetkili KTM Bayiniz, size memnuniyetle yardımcı olacaktır.

2.10 Kullanım Kılavuzu

İlk sürüşü yapmadan önce bu kullanım kılavuzunu tam ve eksiksiz olarak okuyun. Kullanım Kılavuzu, sizin için taşıtın kullanımını, servisi işlerini ve taşıtta işlem yapmayı kolaylaştıracak birçok bilgi ve püf noktasını içerir. Sadece bu şekilde, aracı en uygun şekilde kendinize göre nasıl ayarlayabileceğinizi ve yaralanmalardan nasıl korunacağınızı öğrenirsiniz.

İpucu

Bu kullanım kılavuzunu ihtiyaç halinde dilediğiniz zaman yardım alabilmek üzere son cihazınıza kayıt edin.

Taşıt hakkında daha fazla bilgi edinmek isterseniz veya okuma sırasında anlaşılmayan noktalar söz konusu olduğunda, bir yetkili KTM bayisine başvurunuz.
Kullanım kılavuzu aracın önemli unsurlarından bir tanesidir. Satış durumunda kullanım kılavuzunun aracın yeni sahibi tarafından yeniden indirilmesi gerekmektedir.
Kullanım kılavuzu, kare kod veya teslim belgesi üzerinde yer alan bağlantı üzerinden birden fazla kez indirilebilir.

Ayrıca Kullanım Kılavuzu, yetkili KTM Bayiniz ve KTM web sitesinde indirilmek üzere hazır bulundurulur. Yetkili KTM bayiniz üzerinden kullanım kılavuzunun basılı bir nüshasını da temin edebilirsiniz.
Uluslararası KTM İnternet sitesi: KTM.COM

3.1 Üretici garantisi, teminat

Servis planında öngörülmüş olan iş ve işlemler, sadece bir KTM Yetkili Servis tamirhanesinde yapılmalı ve **KTM Dealer.net**'te tasdik edilmelidir, aksi takdirde garanti hakkı kaybolur. Araçta yapılan manipülasyonlar ve/veya konstrüktif değişiklikler sonucu meydana gelen hasarlarda ve müteakip hasarlarda, üretici garantisinden yararlanılamaz.

3.2 İşletme maddeleri, yardımcı maddeler

Uyarı

Çevrenin tehlikeye atılması Yakıtın usulüne uygun şekilde kullanılmaması, çevreyi tehlikeye atar.

– Yakıtın, yeraltı sularına, toprağa veya kanalizasyona ulaşmasını önleyin.

İşletme maddeleri ve yardımcı maddeler, kullanım kılavuzuna ve spesifikasyona uygun kullanılmalıdır.

3.3 Yedek parçalar, teknik aksesuar

Kendi emniyetiniz açısından sadece, KTM tarafından onaylanmış ve/veya tavsiye edilmiş yedek parçalar ve aksesuar ürünleri kullanınız ve bu parçaları bir KTM Yetkili Servisi tamirhanesinde monte ettiriniz. KTM, başka ürünler ve bunlardan kaynaklanan hasarlar için sorumluluk üstlenmez.
Bazı yedek parçalar ve aksesuar ürünleri, ilgili açıklamalarda parantez içinde verilmiştir. Yetkili KTM Bayiniz size memnuniyetle danışma verecektir.

Aracınız için öngörülmüş güncel **KTM PowerParts** parçalarını KTM web sitesinde bulursunuz.
Uluslararası KTM İnternet sitesi: KTM.COM

3.4 Servis

Hatasız bir işletmenin ve zamanından önce aşınmayı önlemenin ön şartı, kullanım kılavuzunda sözü edilen, motora ve şasiye ilişkin servis, bakım ve ayar işlemlerinin uygun şekilde yapılmasıdır. Yanlış yapılan bir şasi ayarı, şasi aksamında hasarlara ve kırılmalara yol açabilir.
Aracın, örn. kum, ıslak, tozlu veya çamurlu yollar/arazi gibi daha ağır şartlarda kullanılması, güç aktarma düzeni, fren düzenekleri, hava filtresi veya amortisör elemanları gibi aksamlarda bariz oranda artan aşınmaya yol açabilir. Bu sebepten dolayı, henüz bir sonraki servis aralığına ulaşılmadan parçaların kontrol edilmesi veya değiştirilmesi gerekli olabilir.
Aracın, öngörülmüş olan rodaj sürelerini ve servis aralıklarını mutlaka dikkate alınız. Bu sürelere kesin olarak uymanız, motosikletinizin kullanım ömrünün uzatılmasına önemli ölçüde katkı sağlar.
Çalışma performansı ve zaman aralıklarında, önce gelen aralık belirleyicidir.

3.5 Resimler

Kılavuzda verilen resimlerin bir kısmı, özel donanımları içermektedir.
Daha iyi bir gösterim ve açıklama için, bazı parçalar sökülmüş veya resimde görülmüyor olabilir. İlgili açıklama için her zaman bir sökme işlemine gerek yoktur. Metinlerde verilen bilgileri dikkate alınız.

3.6 Müşteri servisi

Aracınız ve KTM ile ilgili sormak istediğiniz bir şey olduğunda, yetkili KTM Bayiniz size memnuniyetle yardımcı olacaktır.

Yetkili KTM Bayilerinin listesini KTM web sitesinde bulursunuz.
Uluslararası KTM İnternet sitesi: KTM.COM

4 ARAÇ GÖRÜNÜMÜ

4.1 Araç görünümü, ön sol (sembolik gösterim)



1. Debriyaj kolu (S. 16)
2. Yakıt deposu kapağı
3. Hava filtresi kutusu kapağı
4. Yan ayaklık (S. 21)
5. Motor numarası (S. 14)
6. Vites değiştirme pedalı (S. 21)

4.2 Araç görünümü, arka sağ (sembolik gösterim)

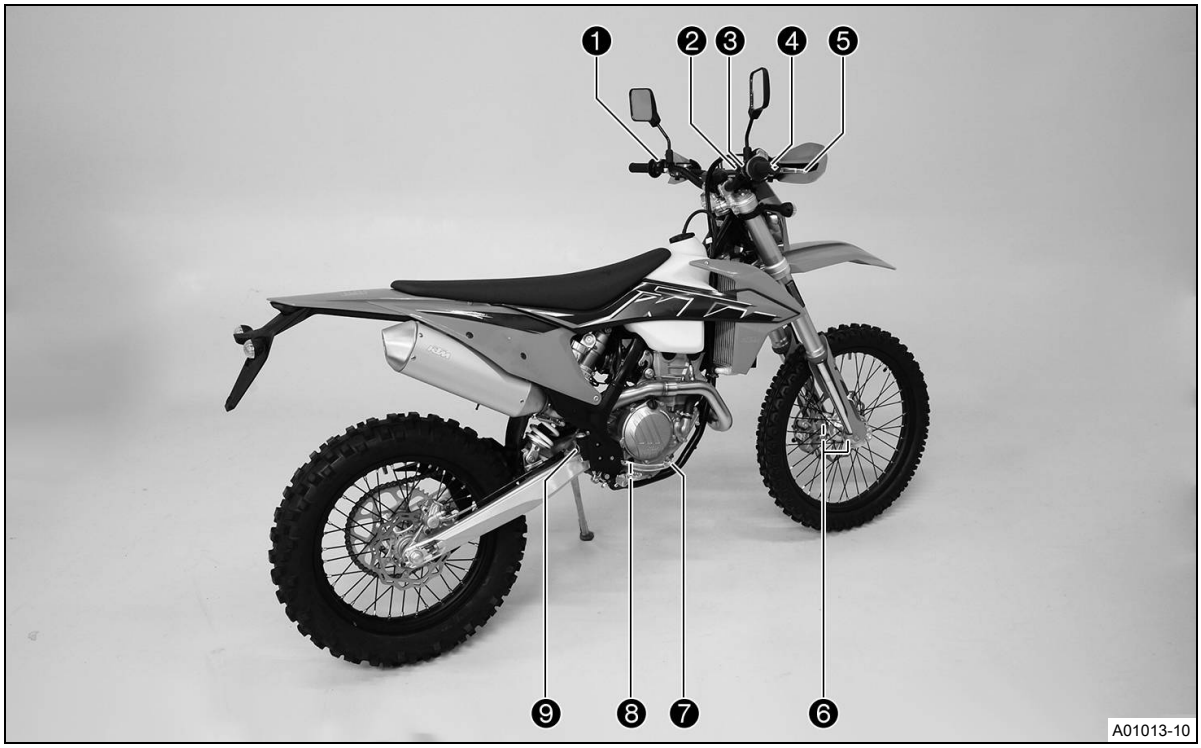

1. Durdurma tuşu (📖 S. 16)
1. Korna düğmesi (📖 S. 17)
1. Far açma-kapama düğmesi (📖 S. 17)
1. Sinyal anahtarı (📖 S. 17)
2. Start düğmesi (📖 S. 18)
3. Acil Kapatma anahtarı (📖 S. 17)
4. Gaz kolu (📖 S. 16)
5. El freni kolu (📖 S. 16)
6. Çatal ürün numarası (📖 S. 15)
7. Ayak fren pedalı (📖 S. 21)
8. Motor yağı gözetleme camı
9. Fren sıvısı gözetleme camı, arka

5 SERİ NUMARALARI

5.1 Araç tanım numarası

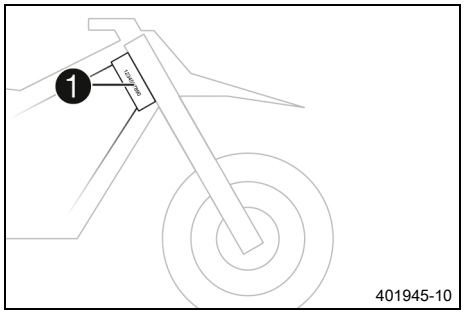

Araç tanım numarası ❶ kumanda kafasının sağ tarafına kabartma ile yazılmıştır.

5.2 Tip plakası

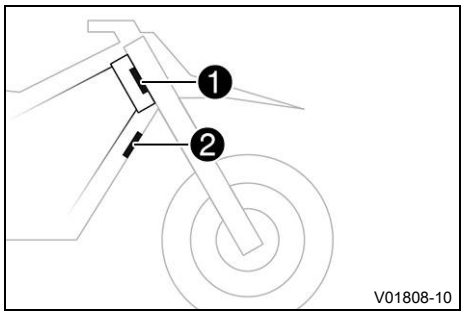

Tip plakası Avrupa ❶, kumanda kafası üzerinde ön tarafta bulunur.
Tip plakası Avustralya ❷, ön boru üzerinde ön tarafta bulunur.

5.3 Anahtar numarası

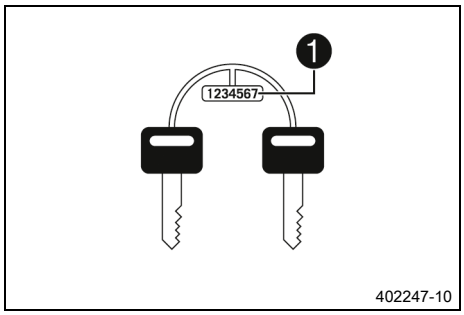

Direksiyon kilidi için öngörülmüş anahtar numarası ❶, anahtar bağlayıcı üzerine kabartma şeklinde yazılmıştır.

5.4 Motor numarası

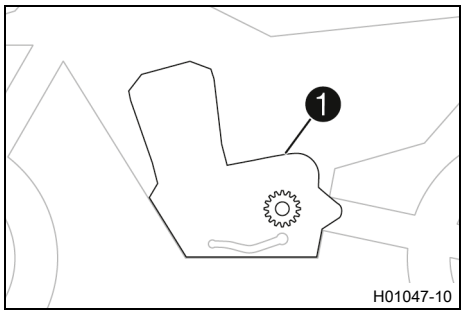

Motor numarası ❶, motorun sol tarafında, zincir pinyon dişlisinin üst kısmına kabartma ile yazılmıştır.

5.5 Çatal ürün numarası

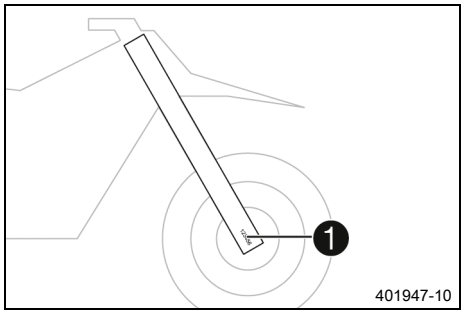

Çatal ürün numarası ❶, çatal çıkıntısının iç tarafında kabartma ile yazılmıştır.

5.6 Süspansiyon kolu ürün sipariş numarası

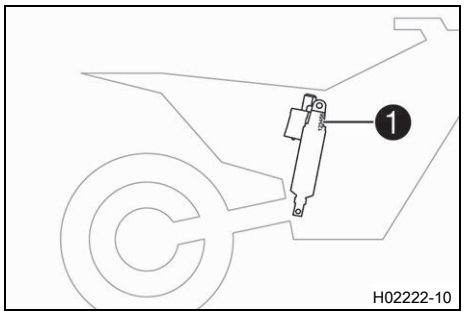

Süspansiyon kolu ürün numarası ❶, süspansiyon kolunun üst kısmında, ayar halkasının üzerinde, motor tarafına doğru kabartma şeklinde yazılıdır.

6 KUMANDA ELEMANLARI

6.1 Debriyaj kolu

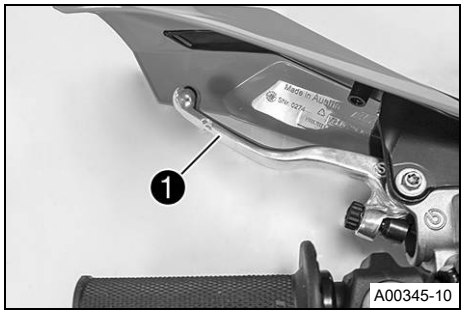

Debriyaj kolu ❶, gidonun sol tarafında bulunur.
Debriyaj, hidrolik olarak etkinleştirilir ve otomatik olarak ayarlanır.

6.2 El freni kolu

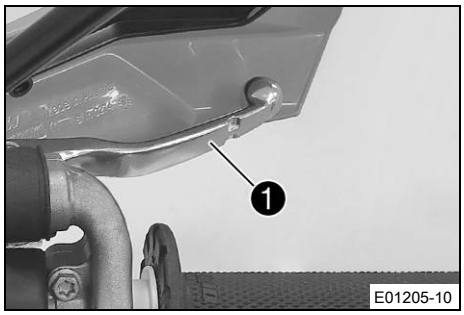

El freni kolu ❶, gidonun sağ tarafında bulunur.
El freni kolu ile ön tekerlek freni etkinleştirilir.

6.3 Gaz kolu

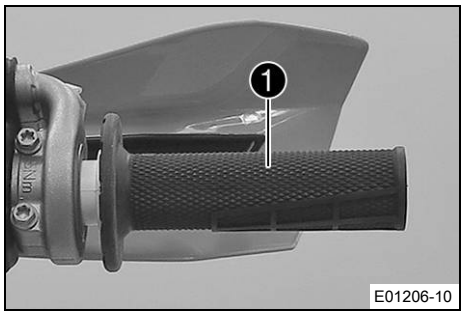

Gaz kolu ❶, gidonun sağ tarafında bulunur.

6.4 Durdurma tuşu



Durdurma tuşu ❶ gidonun sol tarafında bulunur.

Olası durumlar

- Durdurma tuşu ⊠ temel konumda – Bu konumda ateşleme devresi kapalıdır, motor çalıştırılabilir.
- Durdurma tuşu ⊠ basılı – Bu konumda, ateşleme devresi yarıda kesilir, çalışan motor durur ve motor çalıştırılamaz.

6.5 Korna düğmesi

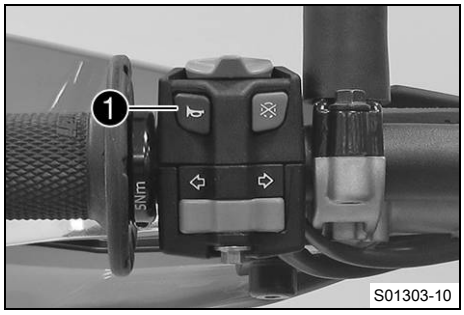

Korna düğmesi ❶, gidonun sol tarafında bulunur.

Olası durumlar

- Korna düğmesi ⌓ temel konumda
- Korna düğmesi ⌓ basılı – Bu konumda korna etkinleşir.

6.6 Far açma-kapama düğmesi

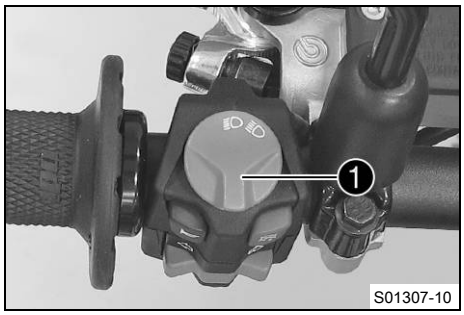

Far açma-kapama düğmesi ❶, gidonun sol tarafında bulunur.

Olası durumlar

	Kısa huzmeli far açık – Far açma-kapama düğmesi orta konumda. Bu konumda, kısa huzmeli far ve arka ışık açılmıştır.
	Uzun far açık – Far açma-kapama düğmesi, saat yönünde çevrilmiş. Bu konumda, uzun huzmeli far ve arka ışık açılmıştır.

6.7 Sinyal anahtarı



Sinyal anahtarı ❶, gidonun sol tarafında bulunur.

Olası durumlar

	Sinyal lambası kapalı – Sinyal anahtarı orta konumda.
	Sol sinyal lambası açık – Sinyal anahtarı, sola çevrilmiştir.
	Sağ sinyal lambası açık – Sinyal anahtarı, sağa çevrilmiştir.

6.8 Acil Kapatma anahtarı

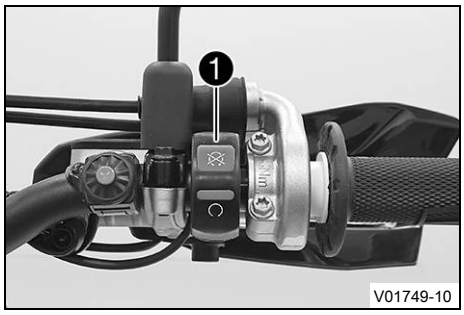

Acil Kapatma anahtarı ❶, gidonun sağ tarafında bulunur.

Olası durumlar

	Kontak kapalı – Bu konumda, ateşleme devresi yarıda kesilir, çalışan motor durur ve motor çalıştırılamaz.
	Kontak açık – Bu konumda ateşleme devresi kapalıdır, motor çalıştırılabilir.

6.9 Start düğmesi

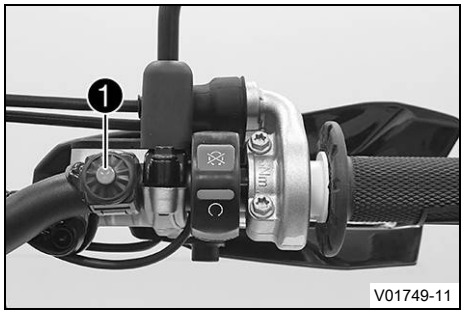

Start düğmesi ❶, gidonun sağ tarafında bulunur.

Olası durumlar

- Start düğmesi ⚡ temel konumda
- Start düğmesi ⚡ basılı – Bu konumda marş motoru etkinleşir.

6.10 Kombi anahtar (EXC-F Six Days)

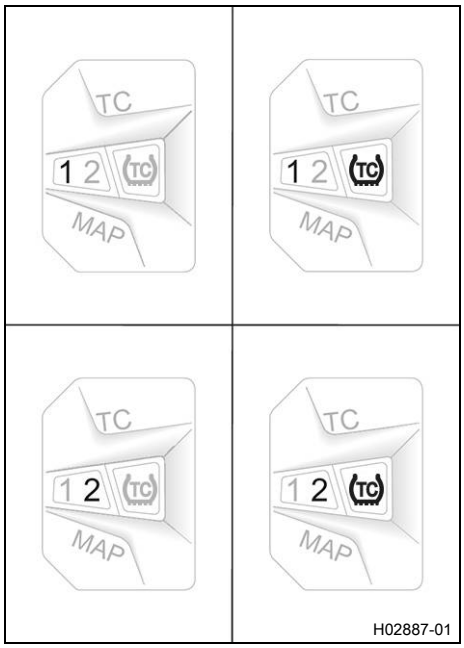

Kombi anahtar, gidonun sol tarafında bulunur.

Olası durumlar

1	STANDARD – LED **1** yanarken STANDARD Mapping etkindir.
1TC	TC ile STANDARD – LED **1** ve **TC** yanarken çekiş kontrolü ile STANDARD Mapping etkindir.
2	ADVANCED – LED **2** yanarken ADVANCED Mapping etkindir.
2TC	TC ile ADVANCED – LED **2** ve **TC** yanarken çekiş kontrolü ile ADVANCED Mapping etkindir.

İkaz

Trafiğe çıkma ruhsatının ve sigorta korumasının geçerliliğini kaybetmesi Kombi anahtar takılı olduğunda aracın olası mevcut trafiğe çıkma ruhsatı geçersiz olur.

– Kombi anahtar takılı olduğunda, aracı sadece kamuya açık karayolları trafiğinin dışında ve genel trafiğe kapalı yollarda kullanın.

Kombi anahtardaki tuş **MAP** ile motor karakteristiği değiştirilebilir. Ayrıca kombi anahtar üzerinden çekiş kontrolü etkinleştirilebilir.

6.11 Kontrol lambalarına genel bakış

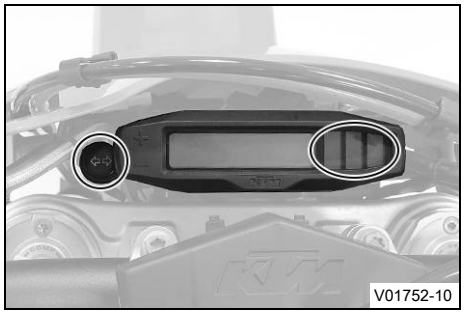

Olası durumlar

	Uzun far kontrol lambası mavi yanıyor – Uzun far açıktır.
	Hatalı işlev kontrol lambası sarı renkte yanıyor/yanıp sönüyor – OBD ("On-Board Diagnose"), araç elektronik sisteminde bir hata tespit etti. Trafik kurallarına uygun bir şekilde durun ve yetkili bir KTM Servisi tamirhanesi ile irtibata geçin.
	Yakıt seviyesi ikaz lambası sarı renkte yanıyor – Yakıt seviyesi, yedek yakıt çizgisine ulaştı.
	Sinyal kontrol lambası yeşil yanıp sönüyor – Sinyal lambası devrede.

6.12 Yakıt deposu kapağının açılması

Tehlike

Yangın tehlikesi Yakıt, kolayca tutuşabilir.

Yakıt deposundaki yakıt, ısınınca genleşir ve aşırı dolu olduğunda dışarı akabilir.

- Araca, açık alevlerin ya da yanan sigaranın yakınında yakıt ilave etmeyin.
- Yakıt doldururken motoru stop ettirin.
- Yakıt dökülmemesine dikkat edin, özellikle de aracın kızgın parçaları üzerine.
- Yine de dökülen yakıtı silerek temizleyin.
- Yakıt dolumuna ilişkin bilgileri dikkate alın.

İkaz

Zehirlenme tehlikesi Yakıt, zehirlidir ve sağlığa zararlıdır.

- Yakıtın cilde, gözlere veya giysilere temas etmesini önleyin.
- Yakıt yutmanız halinde derhal bir hekime başvurun.
- Yakıt buharlarını solumayın.
- Cildinize temas etmesi halinde temas eden yeri derhal bol su ile durulayın.
- Yakıtın gözlerinize temas etmesi halinde gözlerinizi bol su ile durulayın ve derhal bir hekime başvurun.
- Yakıtın giysinize temas etmesi halinde giysilerinizi değiştirin.
- Yakıtı, usulüne uygun şekilde ve uygun bir bidon içinde ve çocukların ulaşamayacağı yerlerde muhafaza edin.

Uyarı

Çevrenin tehlikeye atılması Yakıtın usulüne uygun şekilde kullanılmaması, çevreyi tehlikeye atar.

- Yakıtın, yeraltı sularına, toprağa veya kanalizasyona ulaşmasını önleyin.

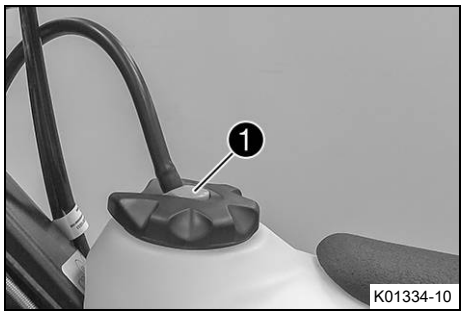

- Kilit açma düğmesine ❶ basın; yakıt deposu kapağını saatin tersi yönde çevirin ve yukarıya doğru çıkararak alın.

6.13 Yakıt deposu kapağının kapatılması

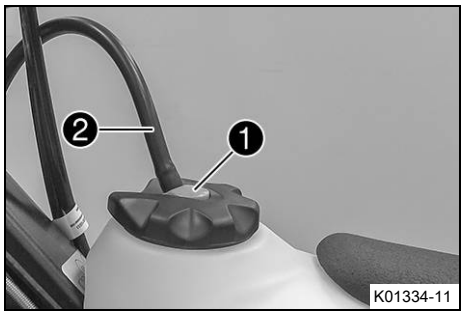

- Yakıt deposu kapağını yerine takın ve kilit açma düğmesi ❶ yerine oturana kadar, saat yönünde çevirin.

Bilgi

Yakıt deposu havalandırma düzeninin hortumunu ❷ bükümsüz şekilde döşeyin.

6.14 Soğuk çalıştırma düğmesi

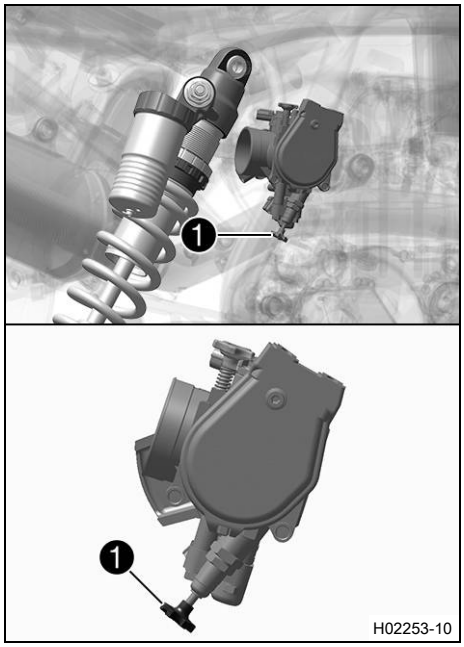

Soğuk çalıştırma düğmesi ❶, gaz kelebeği gövdesinin alt kısmına takılıdır.
Motor soğukken ve düşük çevre sıcaklıklarında, elektronik yakıt enjeksiyonu düzeni enjeksiyon süresini uzatır. Artan yakıt miktarını yakmak için soğuk çalıştırma düğmesine basılarak motora ilaveten oksijen gönderilir.
Biraz gaz verildiğinde ve gaz kolu bırakıldığında veya gaz kolu öne doğru çevrildiğinde, soğuk çalıştırma düğmesi çıkış pozisyonuna geri döner.

Bilgi
Soğuk çalıştırma düğmesinin temel konumuna dönüp dönmediğini kontrol edin.

Olası durumlar
- Soğuk çalıştırma düğmesi etkin – Soğuk çalıştırma düğmesi, sonuna kadar içeri bastırılmış.
- Soğuk çalıştırma düğmesi devre dışı – Soğuk çalıştırma düğmesi temel pozisyonda.

6.15 Rölanti devir sayısını ayarlama vidası

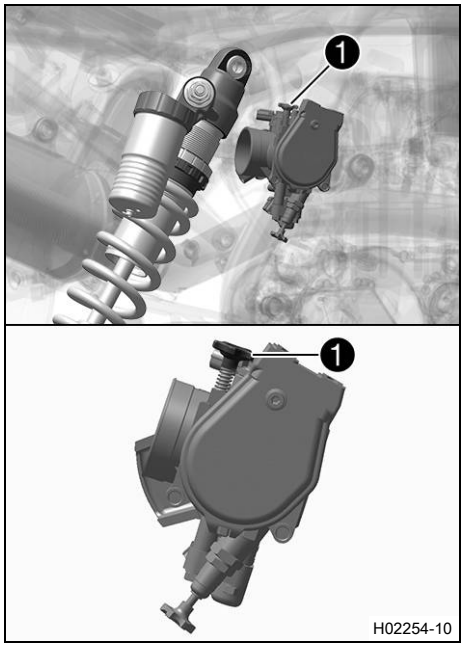

Gaz kelebeği gövdesinin rölanti ayarı, çalıştırma davranışını, istikrarlı bir rölanti devir sayısını ve gaz verme sırasındaki tepki verme şeklini güçlü şekilde etkiler.
Bu demektir ki, rölanti devir sayısı ayarı doğru yapılmış bir motor, rölanti devir sayısı ayarı yanlış yapılmış bir motora göre daha kolay çalıştırılabilir.
Rölanti devir sayısı, rölanti devir sayısı ayar vidası ❶ ile ayarlanır.
Rölanti devir sayısı ayar vidası saat yönünde çevrildiğinde rölanti devir sayısı artar.
Rölanti devir sayısı ayar vidası saatin tersi yönünde çevrildiğinde rölanti devir sayısı azalır.

6.16 Vites değiştirme pedalı

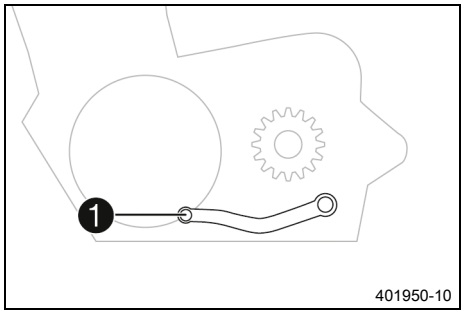

Vites değiştirme pedalı ❶, motorun sol tarafına monte edilmiştir.

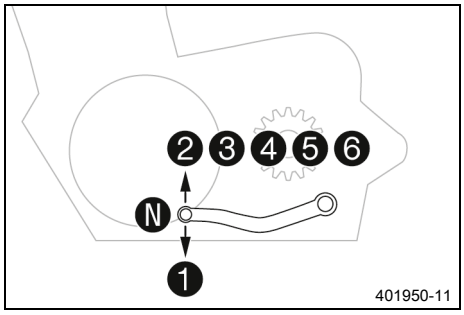

Viteslerin konumu, resimde görülebilir.
Nötr veya rölanti konumu, 1. ile 2. vites arasında bulunur.

6.17 Ayak fren pedalı

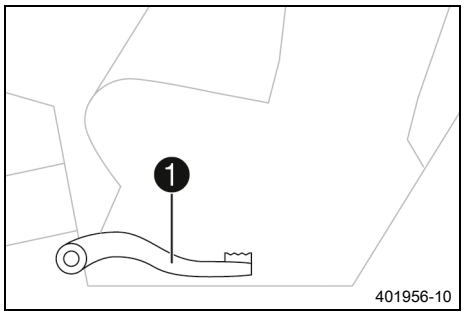

Ayak fren pedalı ❶, sağ ayak dayama yerinin önünde bulunur.
Ayak fren pedalı ile arka tekerlek freni etkinleştirilir.

6.18 Yan ayaklık

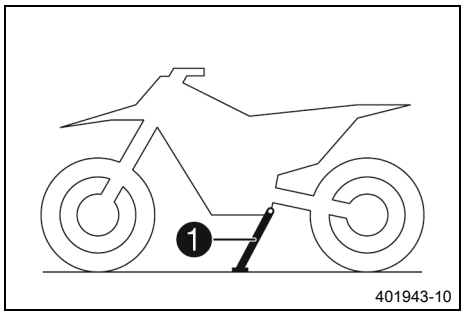

Yan ayaklık ❶, aracın sol tarafında bulunur.

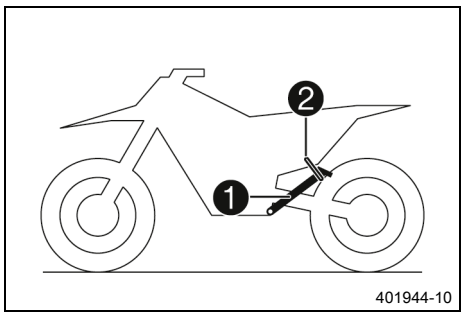

Yan ayaklık, motosikletin park edilmesine yarar.

Bilgi
Sürüş sırasında, yan ayaklık ❶ yukarı katlanmış ve tutucu lastikle ❷ emniyete alınmış olmalıdır.

6.19 Gidon kilidi

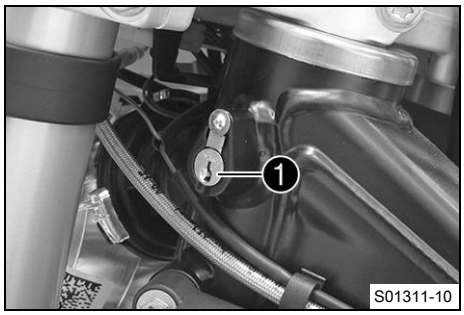

Direksiyon kilidi ❶, kumanda kafasının sol tarafında bulunur. Direksiyon kilidi sayesinde, gidon kilitlenebilir. Bu durumda, gidonu hareket ettirmek ve aracı sürmek mümkün değildir.

6.20 Direksiyonun bloke edilmesi

Uyarı
Hasar görme tehlikesi Park edilmiş araç, kayabilir veya devrilebilir.
– Aracı sabit ve düz bir zemine park edin.

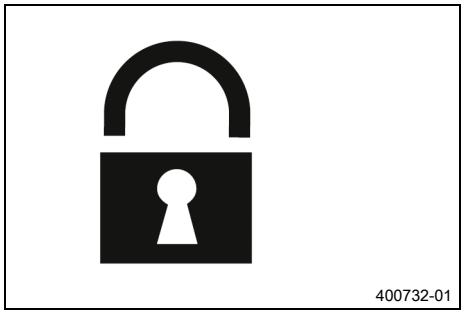

– Aracı park edin.
– Gidonu tamamen sağa çevirin.
– Direksiyon kilidini düzenli olarak gresleyin.

Üniversal yağ spreyi (📖 S. 165)

– Direksiyon kilidi anahtarını direksiyon kilidine (📖 S. 22) takın, sola döndürün, içeri doğru bastırın ve sağa döndürün. Direksiyon kilidi anahtarını dışarı çekin.
✔ Direksiyon artık çevrilemez.

Bilgi
Direksiyon kilidi anahtarını hiçbir zaman direksiyon kilidi içinde takılı bırakmayın.

6.21 Direksiyon kilidinin açılması

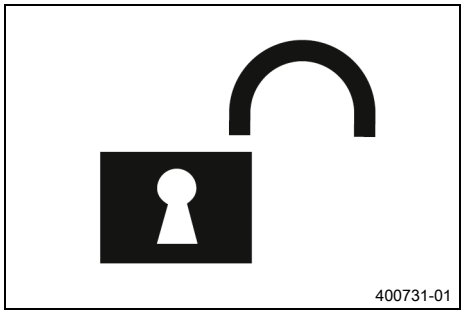

– Direksiyon kilidi anahtarını direksiyon kilidine (S. 22) takın, sola döndürün, dışa doğru çekin ve sağa döndürün. Direksiyon kilidi anahtarını dışarı çekin.

✓ Direksiyon yeniden çevrilebilir.

Bilgi

Direksiyon kilidi anahtarını hiçbir zaman direksiyon kilidi içinde takılı bırakmayın.

7.1 Gösterge paneline genel bakış

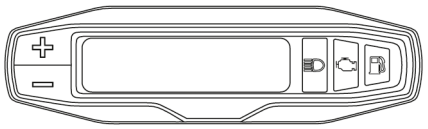

V00799-01

– Düğme + ile farklı işlevler kontrol edilir.
– Düğme − ile farklı işlevler kontrol edilir.

Bilgi
Teslimat durumunda sadece gösterge modu **SPEED/H** ve **SPEED/ODO** etkindir.

7.2 Etkinleştirme ve deneme



400313-01

Kombi aygıtının etkinleştirilmesi
Kombi aygıtı, düğmelerden birine basıldığında veya tekerlek devir sayısı sensöründen bir sinyal geldiğinde, etkinleşir.

Gösterge denemesi
Göstergenin işlev kontrolü için tüm gösterge kesimleri kısa süreli olarak yanar.



400314-01

WS (wheel size)
Göstergenin işlev kontrolünden sonra, kısa süre ile tekerleğin çevresi **WS** (wheel size) gösterilir.

Bilgi
2205 sayısı, seri lastikli 21 inç'lik ön tekerleğin çevresine denk düşer.

Gösterge, bunun ardından en son seçilmiş olan moda geçer.

7.3 Kilometre veya mil ayarlaması

Bilgi
Birim değiştirildiğinde, **ODO** değeri korunur ve gerektiği şekilde hesaplanarak çevrilir.
TR1, **TR2**, **A1**, **A2** ve **S1** değerleri, birim değiştirildiğinde silinir.

Şart
Motosiklet duruyor.

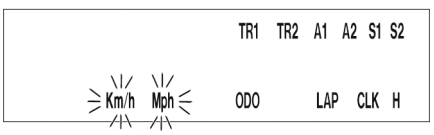

400329-01

– Düğmeye +, **H** görüntüsü, göstergenin sağ alt kısmında görünene kadar, kısaca basın ve bırakın.
– Düğmeye + 2 - 3 saniye arası basın.
  ✓ 'Kurma ve ayarlar' ("setup") menüsü gösterilir ve etkinleştirilen işlevler göstergede görünür.
– Düğmeye +, **Km/h** / **Mph** göstergesi yanıp sönene kadar, kısaca basın ve bırakın.

Km/h ayarlanması
– Düğmeye + basın.

Mph ayarlanması

– Düğmeye − basın.

– 3 - 5 saniye arası bekleyin.

✓ Ayarlar kaydedilir.

Bilgi

10 - 12 saniye boyunca hiçbir düğmeye basılmazsa veya tekerlek devir sayısı sensöründen bir sinyal gelirse, ayarlar otomatik olarak kaydedilir ve 'Kurma ve ayarlar' menüsü kapanır.

7.4 Kombi aygıtının ayarlanması

Bilgi

Teslimat durumunda sadece gösterge modu **SPEED/H** ve **SPEED/ODO** etkindir.

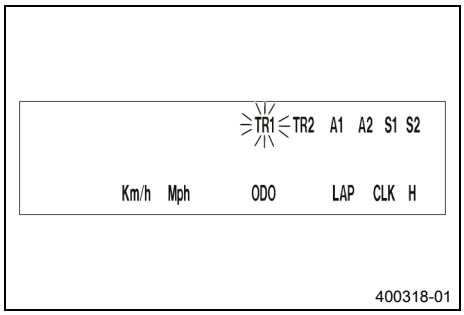

Şart

Motosiklet duruyor.

– Düğmeye +, **H** görüntüsü, göstergenin sağ alt kısmında görünene kadar, kısaca basın ve bırakın.

– Düğmeye + 2 - 3 saniye arası basın.

✓ 'Kurma ve ayarlar' ("setup") menüsü gösterilir ve etkinleştirilen işlevler göstergede görünür.

Bilgi

10-12 saniye boyunca hiçbir düğmeye basılmazsa, ayarlar otomatik olarak belleğe kaydedilir.
20 saniye boyunca hiçbir düğmeye basılmazsa veya tekerlek devir sayısı sensöründen bir sinyal gelirse, ayarlar otomatik olarak kaydedilir ve 'Kurma ve ayarlar' menüsü kapanır.

– Düğmeye +, istenen işlev yanıp sönene kadar, kısaca basın ve bırakın.

✓ Seçilen işlev yanıp söner.

İşlevin ekinleştirilmesi

– Düğmeye + basın.

✓ Sembol göstergede kalır ve gösterge bir sonraki işleve geçer.

İşlevin devre dışı bırakılması

– Düğmeye − basın.

✓ Göstergedeki sembol söner ve gösterge bir sonraki işleve geçer.

7.5 Saatin ayarlanması

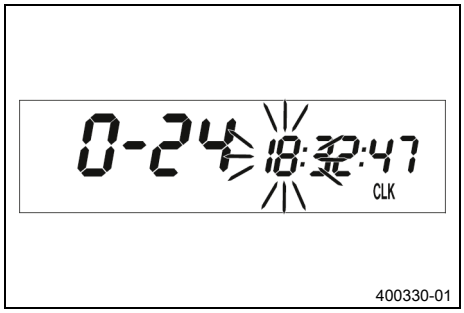

400330-01

Şart
Motosiklet duruyor.

– Düğmeye +, **CLK** görüntüsü, göstergenin sağ alt kısmında görünene kadar, kısaca basın ve bırakın.
– Düğmeye + 2 - 3 saniye arası basın.
  ✔ Saat göstergesi yanıp söner.
– Saat gösterimini, Düğme + ya da Düğme − ile ayarlayın.
– 3 - 5 saniye arası bekleyin.
  ✔ Göstergenin bir sonraki dilimi, yanıp sönmeye başlar ve ayarlanabilir.
– Düğme + ile Düğme −'ye basılması sonucu, takip eden bölütler, saat gösterimine benzer şekilde ayarlanabilir.

Bilgi
Saniyeler, sadece sıfırlanabilir.
15-20 saniye boyunca hiçbir düğmeye basılmazsa veya tekerlek devir sayısı sensöründen bir sinyal gelirse, ayarlar otomatik olarak kaydedilir ve 'Kurma ve ayarlar' menüsü kapanır.

7.6 Tur süresinin sorgulanması

Bilgi
Bu işlev sadece, tur süreleri kronometre ile ölçüldü ise, çağrılabilir.

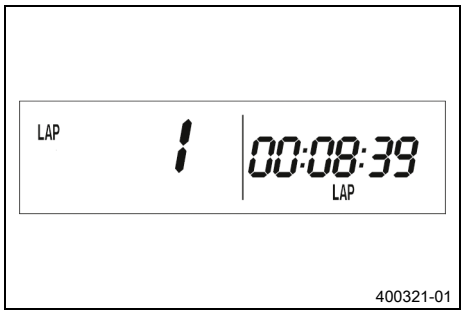

400321-01

Şart
Motosiklet duruyor.

– Düğmeye +, **LAP** görüntüsü, göstergenin sağ alt kısmında görünene kadar, kısaca basın ve bırakın.
– Düğmeye + kısaca basın.
  ✔ Göstergenin sol tarafında **LAP 1** gösterilir.
– 1-10 turları, Düğme − ile çağrılabilir.
– Düğme + yi 3-5 saniye basılı tutun.
  ✔ Tur süreleri silinir.
– Düğmeye + kısaca basın.
  ✔ Bir sonraki gösterge modu

Bilgi
Tekerlek devir sayısı sensöründen bir sinyal gelirse, göstergenin sol tarafı, **SPEED** moduna geri döner.

7.7 SPEED (Hız) gösterge modu

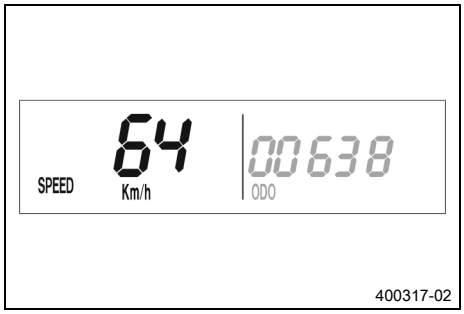

– Düğmeye +, **SPEED** görüntüsü, göstergenin sol kısmında görünene kadar, basın ve bırakın.

SPEED gösterge modunda, güncel hız gösterilir.
O anki hız, **Km/h** veya **Mph** biriminde gösterilebilir.

Bilgi
Ülkenize özgü ayarı yapın.
Ön tekerlekten bir sinyal gelir gelmez, ekranın sol tarafı **SPEED** moduna geçer ve o anki hız görünür.

7.8 SPEED/H (işletim saati) gösterge modu



Şart
- Motosiklet duruyor.

– Düğmeye +, **H** görüntüsü, göstergenin sağ alt kısmında görünene kadar, kısaca basın ve bırakın.

H gösterge modunda, motorun o ana kadarki toplam işletim saati sayısı gösterilir.
İşletim saati sayacı, toplam sürüş süresini kaydeder.

Bilgi
İşletim saati sayacı, servis işlem ve çalışmaları sürelerine uyulması açısından gereklidir.
Gösterge paneli, ilk hareket sırasında **H** gösterge modunda ise, otomatik olarak **ODO** gösterge moduna geçer.
H gösterge modu, sürüş sırasında arka plandadır.

Düğmeye + 2 - 3 saniye arası basın.	Gösterge, fonksiyonların 'Kurma ve ayarlar' menüsüne geçer.
Düğmeye + kısaca basın.	Bir sonraki gösterge modu
Düğmeye − 2 - 3 saniye arası basın.	İşlevsiz
Düğmeye − kısaca basın.	İşlevsiz

7.9 'Kurma ve ayarlar' menüsü

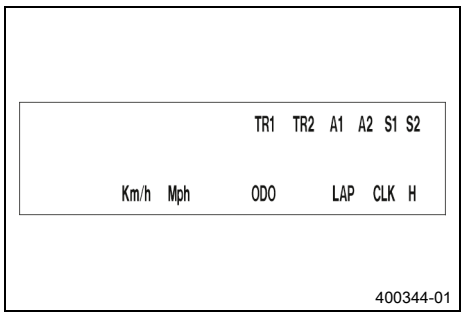

Şart
- Motosiklet duruyor.

– Düğmeye +, **H** görüntüsü, göstergenin sağ alt kısmında görünene kadar, kısaca basın ve bırakın.
– Düğmeye + 2 - 3 saniye arası basın.

Kurma ve ayarlar menüsü, etkinleştirilmiş olan işlevleri gösterir.

Bilgi

+ düğmesine, istenen işleve ulaşılana kadar, kısa süreyle basın ve bırakın.
20 saniye boyunca hiçbir düğmeye basılmazsa, ayarlar otomatik olarak belleğe kaydedilir.

Düğmeye + kısaca basın.	Yanıp sönen göstergeyi etkinleştirir ve bir sonraki göstergeye geçer
Düğmeye + 2 - 3 saniye arası basın.	İşlevsiz
Düğmeye − kısaca basın.	yanıp sönen göstergeyi devre dışı bırakır ve bir sonraki göstergeye geçer
Düğmeye − 2 - 3 saniye arası basın.	İşlevsiz
3 - 5 saniye arası bekleyin.	değişiklik olmaksızın bir sonraki göstergeye geçer
10 - 12 saniye arası bekleyin.	Kurma ve ayarlar menüsü çalışmaya başlar, ayarları kaydeder ve **H** veya **ODO**'ya geçer.

7.10 Ölçü biriminin ayarlanması

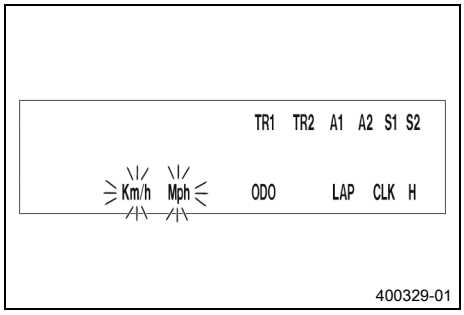

Şart

- Motosiklet duruyor.

– Düğmeye +, **H** görüntüsü, göstergenin sağ alt kısmında görünene kadar, kısaca basın ve bırakın.
– Düğmeye + 2 - 3 saniye arası basın.
– Düğmeye +, **Km/h** / **Mph** göstergesi yanıp sönene kadar, kısaca basın ve bırakın.

Ölçü birimi modunda, ölçü birimi değiştirilebilir.

Bilgi

5 saniye boyunca hiçbir düğmeye basılmazsa, ayarlar otomatik olarak belleğe kaydedilir.

Düğmeye + kısaca basın.	Seçme moduna giriş, **Km/h** göstergesini etkinleştirir
Düğmeye + 2 - 3 saniye arası basın.	İşlevsiz
Düğmeye − kısaca basın.	**Mph** göstergesini etkinleştirir
Düğmeye − 2 - 3 saniye arası basın.	İşlevsiz
3 - 5 saniye arası bekleyin.	bir sonraki göstergeye geçer, seçme menüsünden, 'Kurma ve ayarlar' menüsüne geçer

10 - 12 saniye arası bekleyin.	Ayarları kaydeder ve 'Kurma ve ayarlar' menüsünü kapatır

7.11 Gösterge modu SPEED/CLK (Saat)

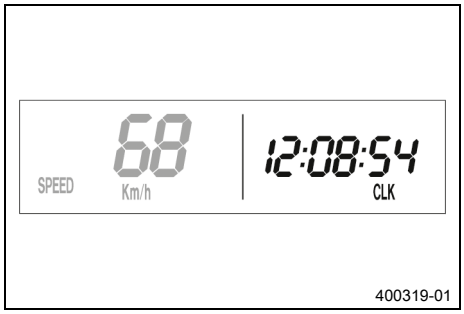

– Düğmeye +, **CLK** görüntüsü, göstergenin sağ alt kısmında görünene kadar, kısaca basın ve bırakın.

CLK gösterge modunda saat gösterilir.

Düğmeye + 2 - 3 saniye arası basın.	Gösterge, saatin 'Kurma ve ayarlar' menüsüne geçer.
Düğmeye + kısaca basın.	Bir sonraki gösterge modu
Düğmeye − 2 - 3 saniye arası basın.	İşlevsiz
Düğmeye − kısaca basın.	İşlevsiz

7.12 Saatin ayarlanması

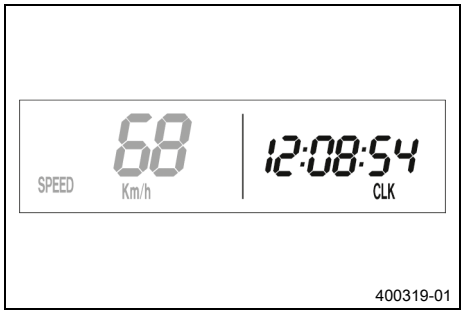

Şart

- Motosiklet duruyor.

– Düğmeye +, **CLK** görüntüsü, göstergenin sağ alt kısmında görünene kadar, kısaca basın ve bırakın.

– Düğmeye + 2 - 3 saniye arası basın.

Düğmeye + 2 - 3 saniye arası basın.	Değeri arttırır
Düğmeye + kısaca basın.	Değeri arttırır
Düğmeye − 2 - 3 saniye arası basın.	Değeri düşürür
Düğmeye − kısaca basın.	Değeri düşürür
3 - 5 saniye arası bekleyin.	Bir sonraki değere geçer
10 - 12 saniye arası bekleyin.	Ayar menüsünden çıkış

7.13 SPEED/LAP (Tur süresi) gösterge modu



– Düğmeye +, **LAP** görüntüsü, göstergenin sağ alt kısmında görünene kadar, kısaca basın ve bırakın.

LAP gösterge modunda, en fazla 10 değişik tur süresi, kronometre tutularak ölçülebilir.

Bilgi
Tur süresi, Düğme −'ye basıldıktan sonra devam ederse, 9 adet bellek yeri atanmıştır.
Tur 10, Düğme + ile durdurulmalıdır.

Düğmeye + 2 - 3 saniye arası basın.	Kronometre ve tur süresi resetlenir.
Düğmeye + kısaca basın.	Bir sonraki gösterge modu
Düğmeye − 2 - 3 saniye arası basın.	Kronometreyi çalıştırır.
Düğmeye − kısaca basın.	Kronometreyi başlatır, veya güncel tur süresini ölçer, bu süreyi kaydeder ve kronometre bir sonraki turu başlatır.

7.14 Tur süresinin sorgulanması

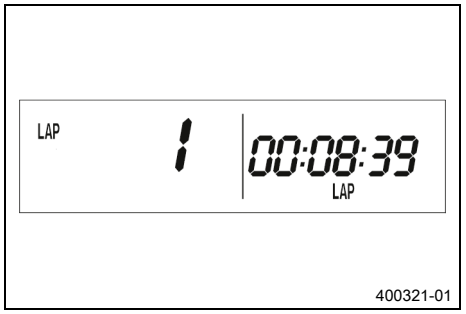

Şart
- Motosiklet duruyor.

– Düğmeye +, **LAP** görüntüsü, göstergenin sağ alt kısmında görünene kadar, kısaca basın ve bırakın.
– Düğmeye + kısaca basın.

Düğmeye + 2 - 3 saniye arası basın.	Kronometre ve tur süresi resetlenir.
Düğmeye + kısaca basın.	1-10 arası turların seçilmesi
Düğmeye − 2 - 3 saniye arası basın.	İşlevsiz
Düğmeye − kısaca basın.	Bir sonraki tur süresini çağırın.

7.15 SPEED/ODO (Kilometre sayacı) gösterge modu

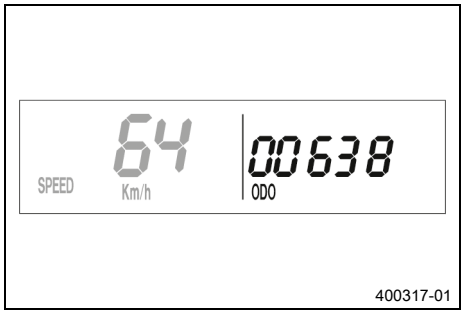

– Düğmeye +, **ODO** görüntüsü, göstergenin sağ alt kısmında görünene kadar, kısaca basın ve bırakın.

ODO gösterge modunda, katedilmiş toplam yol gösterilir.

Düğmeye + 2 - 3 saniye arası basın.	İşlevsiz
Düğmeye + kısaca basın.	Bir sonraki gösterge modu
Düğmeye − 2 - 3 saniye arası basın.	İşlevsiz
Düğmeye − kısaca basın.	İşlevsiz

7.16 SPEED/TR1 (Tripmaster 1) gösterge modu

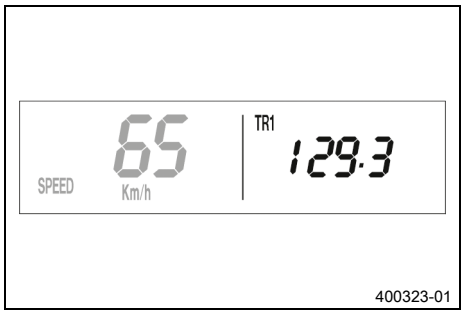

– Düğmeye +, **TR1** görüntüsü, göstergenin sağ üst kısmında görünene kadar, kısaca basın ve bırakın.

TR1 (Tripmaster 1), sürüş sırasında devrededir ve 999,9'a kadar sayar.
Bu işlev ile, otoyol çıkışları arasındaki mesafeler veya her iki depo doldurma işlemi arasında katedilen kilometre sayısı ölçülebilir.
TR1, **A1** (Ortalama hız 1) ile ve **S1** (Kronometre 1) ile bağlantılıdır.

Bilgi
999,9 sayısı aşıldığında, **TR1**, **A1** ve **S1** değerleri otomatik olarak 0,0 değerine resetlenir.

Düğmeye + 2 - 3 saniye arası basın.	**TR1**, **A1** ve **S1** göstergeleri, 0,0 değerine getirilir.
Düğmeye + kısaca basın.	Bir sonraki gösterge modu
Düğmeye − 2 - 3 saniye arası basın.	İşlevsiz
Düğmeye − kısaca basın.	İşlevsiz

7.17 SPEED/TR2 (Tripmaster 2) gösterge modu

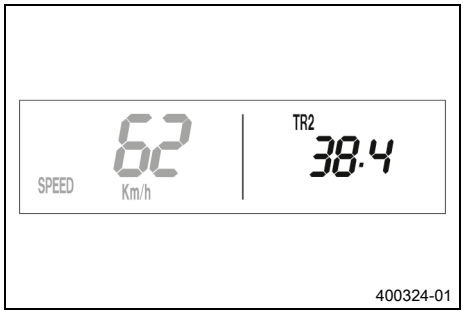

– Düğmeye +, **TR2** görüntüsü, göstergenin sağ üst kısmında görünene kadar, kısaca basın ve bırakın.

TR2 (Tripmaster 2), sürüş sırasında devrededir ve 999,9'a kadar sayar.

Düğmeye + 2 - 3 saniye arası basın.	**TR2** ve **A2** değerlerini siler.
Düğmeye + kısaca basın.	Bir sonraki gösterge modu
Düğmeye − 2 - 3 saniye arası basın.	**TR2** değerini azaltır.
Düğmeye − kısaca basın.	**TR2** değerini azaltır.

7.18 TR2'nin (Tripmaster 2) ayarlanması

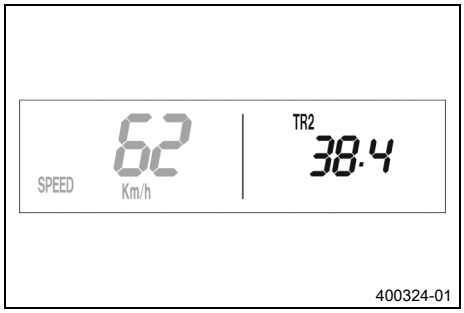

Şart

- Motosiklet duruyor.

– Düğmeye +, **TR2** görüntüsü, göstergenin sağ üst kısmında görünene kadar, kısaca basın ve bırakın.

– Düğme −'ye, **TR2** yanıp sönene kadar, 2 - 3 boyunca basın.

Gösterilen değer, manuel olarak düğmesi + ile ve düğmesi − ile ayarlanabilir. Bu işlev, "Roadbook"a (yol kılavuzu) göre yapılan sürüşlerde oldukça pratiktir.

Bilgi

TR2 değeri, manuel olarak düğmesi + ile ve düğmesi − ile düzeltilebilir.
999,9 sayısı aşıldığında, **TR2** değeri otomatik olarak 0,0 değerine resetlenir.

Düğmeye + 2 - 3 saniye arası basın.	**TR2** değerini arttırır.
Düğmeye + kısaca basın.	**TR2** değerini arttırır.
Düğmeye − 2 - 3 saniye arası basın.	**TR2** değerini azaltır.
Düğmeye − kısaca basın.	**TR2** değerini azaltır.
10 - 12 saniye arası bekleyin.	Ayarları kaydeder ve 'Kurma ve ayarlar' menüsünü kapatır.

7.19 SPEED/A1 gösterge modu (Ortalama hız 1)

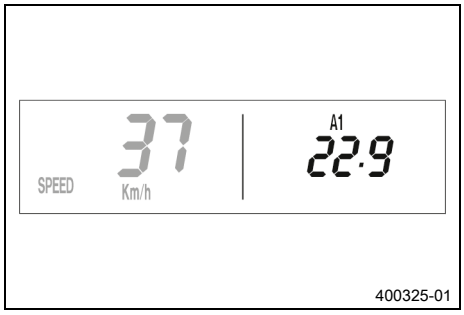

– Düğmeye ⊞, **A1** görüntüsü, göstergenin sağ üst kısmında görünene kadar, kısaca basın ve bırakın.

A1 (Ortalama hız 1), ortalama hızı, **TR1** (Tripmaster 1) ve **S1** (Kronometre 1) hesaplama temelinde gösterir.
Bu değerin hesaplanması, tekerlek devir sayısı sensöründen gelen ilk sinyal ile etkinleştirilir ve en son sinyalin gelmesinden 3 saniye sonra sona erer.

Düğmeye ⊞ 2 - 3 saniye arası basın.	**TR1**, **A1** ve **S1** göstergeleri, 0,0 değerine getirilir.
Düğmeye ⊞ kısaca basın.	Bir sonraki gösterge modu
Düğmeye ⊟ 2 - 3 saniye arası basın.	İşlevsiz
Düğmeye ⊟ kısaca basın.	İşlevsiz

7.20 SPEED/A2 gösterge modu (Ortalama hız 2)

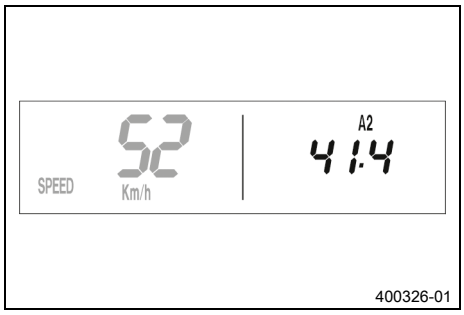

– Düğmeye ⊞, **A2** görüntüsü, göstergenin sağ üst kısmında görünene kadar, kısaca basın ve bırakın.

A2 (Ortalama hız 2), **S2** (Kronometre 2) kronometresi devrede ise, ortalama hızı gösterir.

Bilgi
Eğer **S2**, sürüşten sonra kronometre tutularak ölçülmedi ise, gösterilen değer, gerçek ortalama hızdan sapma gösterebilir.

Düğmeye ⊞ kısaca basın.	Bir sonraki gösterge modu
Düğmeye ⊞ 2 - 3 saniye arası basın.	İşlevsiz
Düğmeye ⊟ 2 - 3 saniye arası basın.	İşlevsiz
Düğmeye ⊟ kısaca basın.	İşlevsiz

7.21 SPEED/S1 gösterge modu (Kronometre 1)

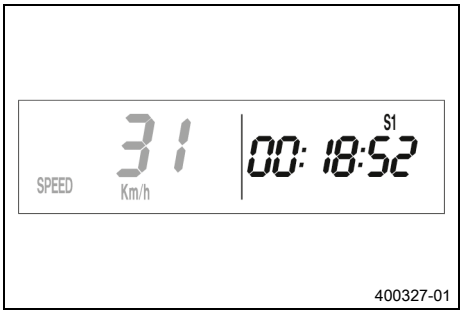

– Düğmeye +, **S1** görüntüsü, göstergenin sağ üst kısmında görünene kadar, kısaca basın ve bırakın.

S1 (Kronometre 1), sürüş süresini, **TR1** temelinde gösterir ve tekerlek devir sayısı sensöründen bir sinyal gelir gelmez, çalışmaya devam eder.
Bu değerin hesaplanmasına, tekerlek devir sayısı sensöründen gelen ilk sinyal ile başlanır ve hesaplama, en son sinyalin gelmesinden 3 saniye sonra sona erer.

Düğmeye + 2 - 3 saniye arası basın.	**TR1**, **A1** ve **S1** göstergeleri, 0,0 değerine getirilir.
Düğmeye + kısaca basın.	Bir sonraki gösterge modu
Düğmeye − 2 - 3 saniye arası basın.	İşlevsiz
Düğmeye − kısaca basın.	İşlevsiz

7.22 SPEED/S2 gösterge modu (Kronometre 2)



– Düğmeye +, **S2** görüntüsü, göstergenin sağ üst kısmında görünene kadar, kısaca basın ve bırakın.

S2 (Kronometre 2), manuel bir kronometredir.
S2 arka planda çalışıyor ise, **S2** göstergesi, ekranda yanıp söner.

Düğmeye + 2 - 3 saniye arası basın.	**S2** ve **A2** göstergeleri, 0,0 değerine getirilir.
Düğmeye + kısaca basın.	Bir sonraki gösterge modu
Düğmeye − 2 - 3 saniye arası basın.	İşlevsiz
Düğmeye − kısaca basın.	**S2**'yi başlatır veya durdurur.

7.23 İşlevlere genel bakış

Gösterge	**Düğmeye + 2 - 3 saniye arası basın.**	**Düğmeye + kısaca basın.**	**Düğmeye − 2 - 3 saniye arası basın.**	**Düğmeye − kısaca basın.**	**3 - 5 saniye arası bekleyin.**	**10 - 12 saniye arası bekleyin.**
SPEED/H (işletim saati) gösterge modu	Gösterge, fonksiyonların 'Kurma ve ayarlar' menüsüne geçer.	Bir sonraki gösterge modu	İşlevsiz	İşlevsiz		

Gösterge	Düğmeye + 2 - 3 saniye arası basın.	Düğmeye + kısaca basın.	Düğmeye − 2 - 3 saniye arası basın.	Düğmeye − kısaca basın.	3 - 5 saniye arası bekleyin.	10 - 12 saniye arası bekleyin.
'Kurma ve ayarlar' menüsü	İşlevsiz	Yanıp sönen göstergeyi etkinleştirir ve bir sonraki göstergeye geçer	İşlevsiz	yanıp sönen göstergeyi devre dışı bırakır ve bir sonraki göstergeye geçer	değişiklik olmaksızın bir sonraki göstergeye geçer	Kurma ve ayarlar menüsü çalışmaya başlar, ayarları kaydeder ve **H** veya **ODO**'ya geçer.
Ölçü biriminin ayarlanması	İşlevsiz	Seçme moduna giriş, **Km/h** göstergesini etkinleştirir	İşlevsiz	**Mph** göstergesini etkinleştirir	bir sonraki göstergeye geçer, seçme menüsünden, 'Kurma ve ayarlar' menüsüne geçer	Ayarları kaydeder ve 'Kurma ve ayarlar' menüsünü kapatır
Gösterge modu **SPEED/CLK** (Saat)	Gösterge, saatin 'Kurma ve ayarlar' menüsüne geçer.	Bir sonraki gösterge modu	İşlevsiz	İşlevsiz		
Saatin ayarlanması	Değeri arttırır	Değeri arttırır	Değeri düşürür	Değeri düşürür	Bir sonraki değere geçer	Ayar menüsünden çıkış
SPEED/LAP (Tur süresi) gösterge modu	Kronometre ve tur süresi resetlenir.	Bir sonraki gösterge modu	Kronometreyi çalıştırır.	Kronometreyi başlatır, veya güncel tur süresini ölçer, bu süreyi kaydeder ve kronometre bir sonraki turu başlatır.		
Tur süresinin sorgulanması	Kronometre ve tur süresi resetlenir.	1-10 arası turların seçilmesi	İşlevsiz	Bir sonraki tur süresini çağırın.		
SPEED/ODO (Kilometre sayacı) gösterge modu	İşlevsiz	Bir sonraki gösterge modu	İşlevsiz	İşlevsiz		
SPEED/TR1 (Tripmaster 1) gösterge modu	**TR1**, **A1** ve **S1** göstergeleri, 0,0 değerine getirilir.	Bir sonraki gösterge modu	İşlevsiz	İşlevsiz		

Gösterge	Düğmeye + 2 - 3 saniye arası basın.	Düğmeye + kısaca basın.	Düğmeye − 2 - 3 saniye arası basın.	Düğmeye − kısaca basın.	3 - 5 saniye arası bekleyin.	10 - 12 saniye arası bekleyin.
SPEED/TR2 (Tripmaster 2) gösterge modu	**TR2** ve **A2** değerlerini siler.	Bir sonraki gösterge modu	**TR2** değerini azaltır.	**TR2** değerini azaltır.		
TR2'nin (Tripmaster 2) ayarlanması	**TR2** değerini arttırır.	**TR2** değerini arttırır.	**TR2** değerini azaltır.	**TR2** değerini azaltır.		Ayarları kaydeder ve 'Kurma ve ayarlar' menüsünü kapatır.
SPEED/A1 gösterge modu (Ortalama hız 1)	**TR1**, **A1** ve **S1** göstergeleri, 0,0 değerine getirilir.	Bir sonraki gösterge modu	İşlevsiz	İşlevsiz		
SPEED/A2 gösterge modu (Ortalama hız 2)	İşlevsiz	Bir sonraki gösterge modu	İşlevsiz	İşlevsiz		
SPEED/S1 gösterge modu (Kronometre 1)	**TR1**, **A1** ve **S1** göstergeleri, 0,0 değerine getirilir.	Bir sonraki gösterge modu	İşlevsiz	İşlevsiz		
SPEED/S2 gösterge modu (Kronometre 2)	**S2** ve **A2** göstergeleri, 0,0 değerine getirilir.	Bir sonraki gösterge modu	İşlevsiz	**S2**'yi başlatır veya durdurur.		

7.24 Koşullara ve etkinleştirilebilirliğe genel bakış

Gösterge	Motosiklet duruyor.	Menü etkinleştirilebilir
SPEED/H (işletim saati) gösterge modu	•	
'Kurma ve ayarlar' menüsü	•	
Ölçü biriminin ayarlanması	•	
Saatin ayarlanması	•	
SPEED/LAP (Tur süresi) gösterge modu		•
Tur süresinin sorgulanması	•	
SPEED/TR1 (Tripmaster 1) gösterge modu		•
SPEED/TR2 (Tripmaster 2) gösterge modu		•
TR2'nin (Tripmaster 2) ayarlanması	•	
SPEED/A1 gösterge modu (Ortalama hız 1)		•
SPEED/A2 gösterge modu (Ortalama hız 2)		•
SPEED/S1 gösterge modu (Kronometre 1)		•
SPEED/S2 gösterge modu (Kronometre 2)		•

8.1 İlk çalıştırmaya ilişkin uyarılar

Tehlike

Kaza tehlikesi Trafiğe çıkmaya uygun olmayan sürücüler kendilerini ve başkalarını tehlikeye atabilir.

– Alkol, uyuşturucu veya ilaç alımı nedeniyle trafiğe çıkamayacak durumdaysanız araç kullanmayın.
– Fiziksel veya psikolojik olarak uygun durumda değilseniz araç kullanmayın.

İkaz

Yaralanma tehlikesi Koruyucu elbisenin mevcut olmaması veya eksik olması, yüksek bir güvenlik riski teşkil eder.

– Her yolculukta kask, çizme, eldiven, koruyucuları ile birlikte pantolon ve ceket gibi koruyucu elbiseler kullanın.
– Her zaman, eksiksiz bir durumda ve yasal düzenlemelere uygun olan koruyucu elbise kullanın.

İkaz

Düşme tehlikesi Ön ve arka tekerlekte lastik profillerinin farklı olması halinde aracın seyir tarzı olumsuz etkilenir.

Lastik profillerinin farklı olması halinde araç kontrolü oldukça zorlaşabilir.

– Ön ve arka tekerleğe sadece aynı profile sahip lastikler takılmasını sağlayın.

İkaz

Kaza tehlikesi Uyarlanmayan sürüş şekli, seyir tarzını olumsuz etkiler.

– Sürüş hızınızı, aracı sürdüğünüz yolun şartlarına ve sürüş yeteneğinize göre ayarlayınız.

İkaz

Kaza tehlikesi Aracınız, bir yolcu taşımak için tasarlanmamıştır.

– Aracınıza yolcu bindirmeyin.

İkaz

Kaza tehlikesi Aşırı ısınma olduğunda fren tertibatı devre dışı kalır.

Ayak fren pedalı serbest bırakılmazsa, fren balataları aralıksız olarak sürtünmeye maruz kalırlar.

– Fren yapmak istemiyorsanız ayağınızı ayak fren pedalından çekin.

İkaz

Kaza tehlikesi Toplam ağırlık ve aks yükleri, seyir tarzını olumsuz etkiler.

– İzin verilen azami toplam ağırlığı ve aks yüklerini aşmayın.

İkaz

Çalınma tehlikesi Yetkisi dahilinde olmayan işler yapan kişiler hem kendileri hem de diğer kişiler için tehlike yaratır.

– Motor çalışırken aracı gözetimsiz bırakmayın.
– Aracı, yetkisiz kişilerin kullanımına karşı emniyete alın.

Bilgi

Motosikletinizi sürerken, başka insanların aşırı gürültüden rahatsız olacağını unutmayınız.

– Ön satış kontrolünün yetkili bir KTM Yetkili Servisi tamirhanesinde yapılmış olduğundan emin olunuz.
  ✓ Araç size devredildiğinde, teslim belgesi size verilir.
– Aracınızı ilk defa sürmeye başlamadan önce, kullanım kılavuzunu dikkatle tamamen okuyunuz.
– Kumanda elemanlarının işlevini öğreniniz.

– Vites değiştirme pedalının temel konumunu ayarlayın. (📖 S. 93)
– El fren kolunun boşluk mesafesini ayarlayın. (📖 S. 97)
– Ayak fren pedalının temel ayarını ayarlayın. 🔧 (📖 S. 103)
– Vites değiştirme pedalının temel ayarını yapın. 🔧 (📖 S. 139)
– İddialı bir sürüşe başlamadan önce uygun bir alanda motosiklete alışmaya çalışın.

Bilgi
Aracınızı arazide kullanırken, ikinci bir araç üzerindeki bir başka kişinin size eşlik etmesini tavsiye ederiz, çünkü bu sayede, bir acil durumda karşılıklı olarak birbirinize yardım edebilirsiniz.

– Bir defa da motosikleti mümkün olduğunca yavaş ve koltuğa oturmaksızın sürünüz ki, aracın davranışına ilişkin daha fazla fikir edinebilesiniz ve buna alışabilesiniz.
– Yeteneklerinizi ve tecrübelerinizi aşan arazi sürüşleri gerçekleştirmeyiniz.
– Sürüş sırasında gidonu her iki elinizle tutunuz ve ayaklarınız da ayak dayama yerleri üzerinde olsun.
– Aracınıza bagaj aldığınızda, bu yükün emniyetli bir şekilde, mümkün olduğunca aracın orta kısmında tespit edilmesine ve ön ve arka tekerleğe eşit bir ağırlık dağılımı sağlanmasına dikkat edilmelidir.

Bilgi
Motosikletler, ağırlık dağılımının değişmesine karşı hassas tepki verirler.

– İzin verilen maksimum toplam ağırlığa ve maksimum dingil yüklerine uyun.
Öngörülen değer

İzin verilen maksimum toplam ağırlık	335 kg
İzin verilen maksimum dingil yükü, ön	145 kg
İzin verilen maksimum dingil yükü, arka	190 kg

– Jant teli gerilimini kontrol edin. (📖 S. 114)

Bilgi
Jant teli gerilimi, yarım saatlik işletimden sonra kontrol edilmelidir.

– Motoru alıştırın. (📖 S. 38)

8.2 Motor alıştırma

– Motoru alıştırma safhasında, verilen motor devir sayısını ve motor performansını aşmayın.
Öngörülen değer

Maksimum motor devir sayısı	
İlk işletim saati sırasında	7.000 Dev/dk
Maksimum motor gücü	
İlk 3 işletim saati sırasında	% ≤ 75

– Tam gaz sürüşlerden kaçının!

8.3 Düşük dış hava sıcaklıklarında lityum iyon akülerin çalıştırma gücü (Tüm EU modelleri)

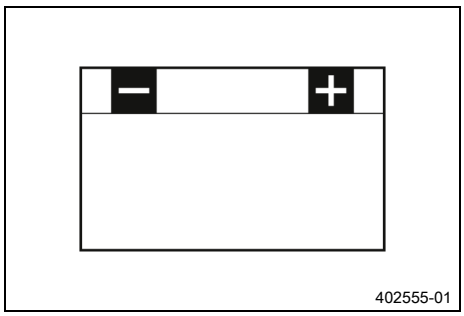

Lityum iyon aküler, kurşunlu akülerden çok daha hafiftir, kendi kendine deşarj oranı daha düşüktür ve 15 °C (60 °F) üzerindeki sıcaklıklarda çalıştırma gücü daha fazladır. Fakat lityum iyon akülerin çalıştırma gücü, düşük dış hava sıcaklıklarında kurşunlu akülere göre daha çok azalır.
Birkaç kez çalıştırma denemesi yapmak gerekebilir. Bunun için 5 saniye boyunca start düğmesine basın ve arada 30 saniye bekleyin. Bu süre, oluşan ısının lityum iyon aküde dağılabilmesi ve 12 V akünün hasar görmemesi için gereklidir.
Şarjı dolu olan lityum iyon akü, 15 °C (60 °F) altındaki sıcaklıklarda marş motorunu çalıştıramazsa veya zor çalıştırırsa arızalı değildir, çalıştırma gücünü (çıkış akımı) arttırabilmesi için içten ısıtılması gerekir.
Isınmasıyla birlikte çalıştırma gücü artar.

8.4 Aracın zor ve ağır kullanım şartları için hazır hale getirilmesi

Bilgi
Aracın, örn. kum, ıslak veya çamurlu yollar/arazi gibi daha ağır şartlarda kullanılması, güç aktarma düzeni, fren düzenekleri veya amortisör elemanları gibi aksamlarda bariz oranda artan aşınmaya yol açabilir. Bu sebepten dolayı, henüz bir sonraki servis aralığına ulaşılmadan parçaların kontrol edilmesi veya değiştirilmesi gerekli olabilir.

– Hava filtresini ve hava filtresi kutusunu temizleyin. (S. 79)

Bilgi
Hava filtresini, yakl. her 30 dakikada bir kontrol edin.

– Elektrik fişlerini, nem, paslanma ve sıkılık bakımından kontrol edin.
  » Nem, paslanma veya hasar mevcut ise:
    – Fişi temizleyin ve kurutun; gerekirse değiştirin.

Zor kullanım şartları şunlardır:
– Kuru kumda sürüşler. (S. 39)
– Islak kumda sürüşler. (S. 40)
– Islak ve çamurlu yollarda sürüşler. (S. 41)
– Yüksek sıcaklıklarda sürüşler veya yavaş sürüş. (S. 41)
– Düşük sıcaklıklarda veya karlı havada sürüş. (S. 41)

8.5 Aracın kuru kumda sürüşler için hazırlanması



– Hava filtresi toz korumasını monte edin.

Hava filtresi toz koruması (79006920000)

Bilgi
KTM PowerParts için montaj kılavuzunu dikkate alın.



– Hava filtresi kum korumasını monte edin.

Hava filtresi kum koruması (79006922000)

Bilgi
KTM PowerParts için montaj kılavuzunu dikkate alın.



– Zinciri temizleyin.

Zincir temizleme maddesi (📖 S. 166)

– Çelik zincir dişlisini monte edin.
– Zinciri yağlayın.

Üniversal yağ spreyi (📖 S. 165)

– Radyatör kanatçıklarını temizleyin.
– Eğilmiş radyatör kanatçıklarını dikkatlice doğrultun.

8.6 Aracın ıslak kumda sürüşler için hazırlanması

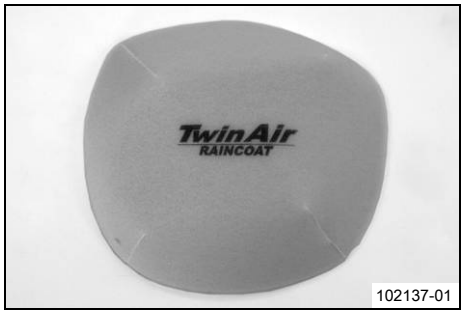

– Hava filtresi su korumasını monte edin.

Hava filtresi su koruması (79006921000)

Bilgi
KTM PowerParts için montaj kılavuzunu dikkate alın.



– Zinciri temizleyin.

Zincir temizleme maddesi (📖 S. 166)

– Çelik zincir dişlisini monte edin.
– Zinciri yağlayın.

Üniversal yağ spreyi (📖 S. 165)

– Radyatör kanatçıklarını temizleyin.
– Eğilmiş radyatör kanatçıklarını dikkatlice doğrultun.

8.7 Aracın ıslak ve çamurlu yollarda sürüş için hazırlanması

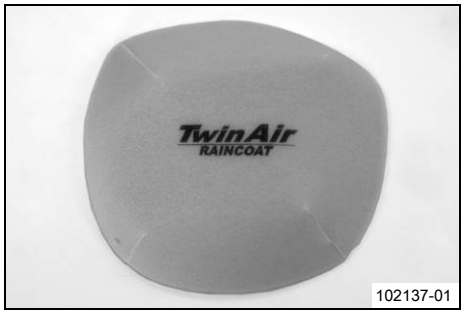

– Hava filtresi su korumasını monte edin.

Hava filtresi su koruması (79006921000)

Bilgi
KTM PowerParts için montaj kılavuzunu dikkate alın.



– Çelik zincir dişlisini monte edin.
– Motosikleti temizleyin. (📖 S. 146)
– Eğilmiş radyatör kanatçıklarını dikkatlice doğrultun.

8.8 Aracın yüksek sıcaklıklar veya yavaş sürüş için hazırlanması



– Sekonder dişli tahvil oranını mesafeye göre ayarlayın.

Bilgi
Debriyaj, uzun süreli bir sekonder dişli transmisyonu nedeniyle sıkça etkinleştirilmek zorunda ise, motor yağı hızlı şekilde ısınır.

– Zinciri temizleyin.

Zincir temizleme maddesi (📖 S. 166)

– Radyatör kanatçıklarını temizleyin.
– Eğilmiş radyatör kanatçıklarını dikkatlice doğrultun.
– Soğutma sıvı seviyesini kontrol edin. (📖 S. 130)

8.9 Aracın düşük sıcaklıklar veya kar için hazırlanması

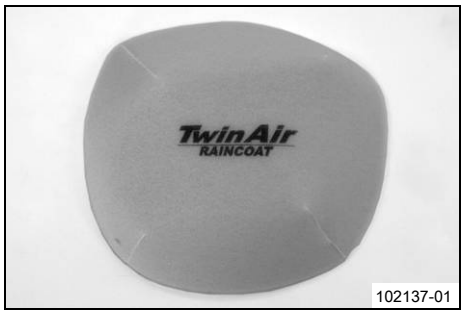

– Hava filtresi su korumasını monte edin.

Hava filtresi su koruması (79006921000)

Bilgi
KTM PowerParts için montaj kılavuzunu dikkate alın.

9 SÜRME TALİMATI

9.1 Her çalıştırma işleminden önceki kontrol ve bakım işlemleri

Bilgi
Aracı sürmeye başlamadan önce, her defasında aracın teknik durumunu ve işletim güvenliğini kontrol edin.
Araç, sürüş sırasında teknik açıdan eksiksiz bir durumda olmalıdır.

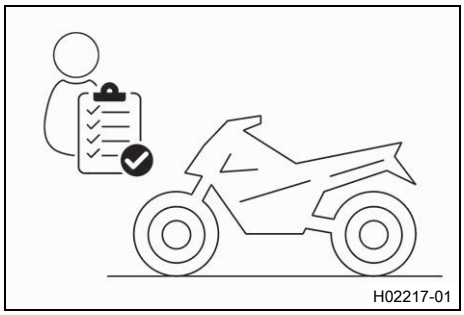
H02217-01

- Motor yağ seviyesini kontrol edin. (S. 142)
- Elektrik tertibatını kontrol edin.
- Ön tekerlek freninin sıvı seviyesini kontrol edin. (S. 98)
- Arka tekerlek freninin fren sıvı seviyesini kontrol edin. (S. 104)
- Ön tekerlek freninin fren balatalarını kontrol edin. (S. 100)
- Arka tekerlek freninin fren balatalarını kontrol edin. (S. 105)
- Fren tertibatının işlevini kontrol edin.
- Soğutma sıvı seviyesini kontrol edin. (S. 130)
- Zincir kirlenme durumunu kontrol edin. (S. 85)
- Zinciri, zincir dişlisini, zincir pinyon dişlisini ve zincir kılavuzunu kontrol edin. (S. 88)
- Zincir gerilimini kontrol edin. (S. 86)
- Lastiklerin durumunu kontrol edin. (S. 113)
- Lastik basıncını kontrol edin. (S. 113)
- Jant teli gerilimini kontrol edin. (S. 114)

Bilgi
İspit gerginliği düzenli aralıklarla kontrol edilmelidir, çünkü ispit gerginliği yanlış olduğunda seyir güvenliği olumsuz etkilenir.

- Çatal süspansiyon kollarının toz koruyucu manşetlerini temizleyin. (S. 63)
- Çatal kollarını havalandırın. (S. 62)
- Hava filtresini kontrol edin.
- Tüm kumanda elemanlarının ayarlarını ve kolayca işlev görüp görmediklerini kontrol edin.
- Tüm vidaları, somunları ve hortum kelepçelerini düzenli olarak sıkılık bakımından kontrol edin.
- Yakıt rezervini kontrol edin.

9.2 Aracın çalıştırılması

Tehlike
Zehirlenme tehlikesi Egzoz gazları zehirlidir ve bayılmalara ve ölüme yol açabilirler.
- Motoru çalıştırırken daima yeterli havalandırma mevcut olmasını sağlayın.
- Motoru kapalı bir mekânda çalıştıracaksanız veya bir süre çalışır halde bırakacaksınız, uygun bir emme tertibatı kullanın.

Uyarı

Motor hasarı Motorun, soğukken yüksek devir sayısında çalışması, motorun dayanıklılığını olumsuz etkiler.

– Motoru daima düşük devirle ısıtın.

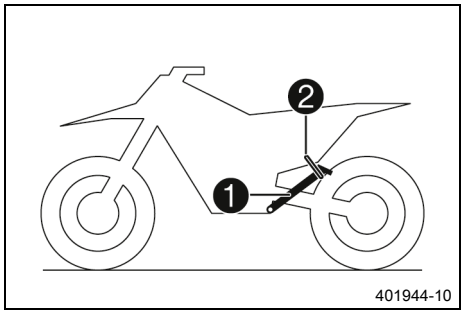

– Motosikleti yan ayaklıktan ❶ alın ve yan ayaklığı, tutucu lastik ❷ ile emniyete alın.
– Şanzımanı rölanti konumuna alın.
– Acil Kapatma anahtarını, şu Konum ⟳'a bastırın.

Şart

Çevre sıcaklığı: < 20 °C

– Soğuk çalıştırma düğmesini, sonuna kadar içeri bastırın.

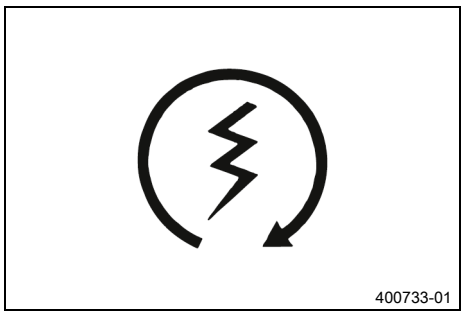

(Tüm EU modelleri)

– Start düğmesine basın.

Bilgi

Start tuşuna maksimum 5 saniye boyunca basın.
Bir sonraki çalıştırma denemesine kadar 30 saniye bekleyin.
15 °C (60 °F) altındaki dış hava sıcaklıklarında lityum iyon aküyü ısıtmak ve böylece çalıştırma gücünü arttırmak için birkaç çalıştırma denemesi gerekli olabilir.
Çalıştırma işlemi sırasında hatalı işlev kontrol lambası yanar.

(EXC-F BR)

– Start düğmesine basın.

Bilgi

Start tuşuna maksimum 5 saniye boyunca basın.
Bir sonraki çalıştırma denemesine kadar 30 saniye bekleyin.
Çalıştırma işlemi sırasında hatalı işlev kontrol lambası yanar.

9.3 Çekiş kontrolünün etkinleştirilmesi (EXC-F Six Days)

İkaz

Trafiğe çıkma ruhsatının ve sigorta korumasının geçerliliğini kaybetmesi Kombi anahtar takılı olduğunda aracın olası mevcut trafiğe çıkma ruhsatı geçersiz olur.

– Kombi anahtar takılı olduğunda, aracı sadece kamuya açık karayolları trafiğinin dışında ve genel trafiğe kapalı yollarda kullanın.

Bilgi
Çekiş kontrolü arka tekerlekteki aşırı patinajı düşürür, bu şekilde özellikle ıslak koşullarda daha fazla kontrol ve önden çekiş mümkündür.
Çekiş kontrolü devre dışı olduğunda, arka tekerlek, yüksek hızlanmalarda veya düşük kavramaya sahip zemin yüzeylerinde patinaj yapabilir.
Çekiş kontrolü, sürüş sırasında da açılabilir veya kapatılabilir.
En son seçilen ayar yeniden başlatma sonrası tekrar etkindir.

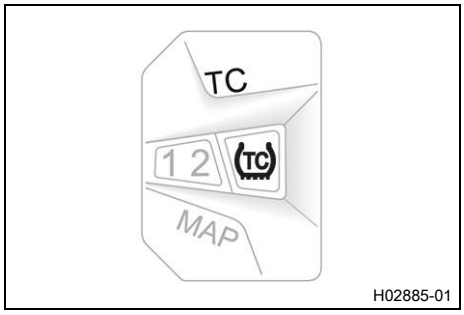

– Çekiş kontrolünü açmak veya kapatmak için **TC** tuşuna basın.
Öngörülen değer

Motor devir sayısı	≤ 4.000 Dev/dk

✓ Çekiş kontrolü etkin ise **TC** LED yanar.

9.4 İlk hareket

Bilgi
Sürüş sırasında, yan ayaklık yukarı katlanmış ve tutucu lastikle emniyete alınmış olmalıdır.

– Debriyaj kolunu çekin, motoru 1. vitese alın, debriyaj kolunu yavaşça bırakın ve aynı zamanda dikkatlice gaz verin.

9.5 Çalıştırma, sürüş

İkaz
Kaza tehlikesi Yüksek devirlerdeyken vites küçültülürse arka tekerlek bloke olur ve motor aşırı yüksek devirde çalışır.
– Yüksek motor devir sayısında, daha düşük bir vitese geçmeyin.

Bilgi
Sürüş sırasında, alışılmışın dışında sesler duyulursa, derhal aracı durdurun, motoru stop ettirin ve yetkili bir KTM Servisi tamirhanesi ile irtibata geçin.
1. vites, ilk hareket ve yokuş yukarı sürüş için öngörülmüştür.

– Eğer ortam şartları (yolun eğimi, sürüş durumu vs.) elverişli ise, vites büyütebilirsiniz. Bunun için gaz kesin, aynı anda debriyaj kolunu çekin, motoru bir sonraki vitese alın, debriyaj kolunu serbest bırakın ve gaz verin.
– Gaz kolunun tam olarak çevrilerek çekilmesi sonucu azami hıza erişilmesinden sonra, gaz kolunu ¾ gaz konumuna geri çevirin. Bu durumda hız neredeyse hiç azalmaz ve yakıt sarfiyatı önemli oranda azalır.
– Her zaman, motorun o an işleyebileceği kadar gaz verin - gaz kolunun aniden yüksek oranda çekilmesi, sarfiyatı arttırır.
– Vitesi düşürmek için frene basın ve aynı anda gazı kesin.
– Debriyaj kolunu çekin ve motoru daha küçük bir vitese alın, debriyaj kolunu yavaşça serbest bırakın ve gaz verin ya da bir daha vites değiştirin.
– Rölanti devrinde veya durma sırasında uzun süre çalıştırma bekleniyorsa, motoru stop ettirin.

Öngörülen değer

≥ 2 min

– Debriyajın sıkça ve uzun süreli olarak sürtünmesini önleyin. Bu şekilde motor yağı, motor ve soğutma sistemi çok ısınır.
– Yüksek devir sayısı ve sürtünen debriyaj yerine daha düşük devir sayısında aracı sürünüz.

9.6 Frenleme

İkaz

Kaza tehlikesi Çok sert fren yapıldığında tekerlekler bloke olur.

– Fren şeklini, sürüş durumuna ve yol şartlarına göre ayarlayın.

İkaz

Kaza tehlikesi Ön ya da arka tekerlek freninin belirsiz baskı noktası sonucu fren etkisi azalır.

– Fren tertibatını kontrol edin ve sorunu gidermeden sürüşe devam etmeyin. (KTM Yetkili Servisi size memnuniyetle yardımcı olur.)

İkaz

Kaza tehlikesi Islaklık ve kir, fren tertibatını olumsuz etkiler.

– Fren balatalarını ve fren disklerini kurutmak ve kirden arındırmak için birkaç kere dikkatlice fren yapın.

– Kumlu, yağmurdan ıslanmış veya kaygan alt zeminler üzerinde, öncelikli olarak arka tekerlek freni kullanılmalıdır.
– Frenleme işlemi, her zaman, virajın başlamasından önce tamamlanmış olmalıdır. Bu sırada, hıza uygun olarak, vites küçültün.
– Uzun yokuş aşağı sürüşlerde, motorun fren etkisinden yararlanınız. Bunun için bir veya iki vites küçültünüz, fakat motoru uzun süre maksimum devir sayısında çalıştırmaktan veya bu devir sayısını aşmaktan kaçınınız. Böylece belirgin derecede daha az fren yapmanız gerekir ve fren sisteminde aşırı ısınma meydana gelmez.

9.7 Durma, park etme

İkaz

Çalınma tehlikesi Yetkisi dahilinde olmayan işler yapan kişiler hem kendileri hem de diğer kişiler için tehlike yaratır.

– Motor çalışırken aracı gözetimsiz bırakmayın.
– Aracı, yetkisiz kişilerin kullanımına karşı emniyete alın.

İkaz

Yanma tehlikesi Bazı araç parçaları işletme sırasında çok aşırı ısınırlar.

– Egzoz tertibatı, radyatör, motor, amortisör ve fren tertibatı gibi parçalara soğumadan önce dokunmayın.
– Çalışmaya başlamadan önce araç parçalarının soğumasını bekleyin.

Uyarı

Yangın tehlikesi Sıcak araç parçaları, yangın ve patlama tehlikesi yaratabilir.

– Aracı kolayca yanabilecek veya patlayabilecek malzemelerin yakınına koymayın.
– Aracın üstünü örtmeden önce soğumasını bekleyin.

Uyarı

Malzeme hasarı Park sırasında yanlış davranılması halinde araç hasar görebilir.

Araç kendiliğinden kaymaya başlarsa veya devrilirse ciddi hasarlar oluşabilir.
Aracı park etme parçaları yalnızca ilgili araç ağırlığı için tasarlanmıştır.

– Aracı sabit ve düz bir zemine park edin.
– Araç bir ayaklığa park edildiğinde, kimsenin aracın üstüne çıkmadığından emin olun.

– Motosikleti frenleyin.
– Şanzımanı rölanti konumuna alın.
– Durdurma tuşuna ⊠, motorun rölanti devir sayısında, motor durana kadar basın.
– Motosikleti, sağlam ve kaygan olmayan alt zeminler üzerinde park edin.

9.8 Nakliye

Uyarı

Hasar görme tehlikesi Park edilmiş araç, kayabilir veya devrilebilir.

– Aracı sabit ve düz bir zemine park edin.

Uyarı

Yangın tehlikesi Sıcak araç parçaları, yangın ve patlama tehlikesi yaratabilir.

– Aracı kolayca yanabilecek veya patlayabilecek malzemelerin yakınına koymayın.
– Aracın üstünü örtmeden önce soğumasını bekleyin.

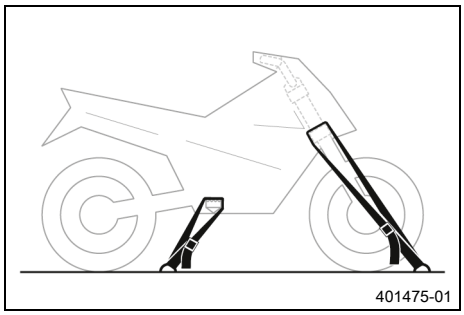

– Motoru stop ettirin.
– Motosikleti, germe kayışları veya diğer uygun tespitleme tertibatları sayesinde, devrilmeye ve kaymaya karşı emniyete alın.

9.9 Yakıt ikmali yapmak

Tehlike

Yangın tehlikesi Yakıt, kolayca tutuşabilir.

Yakıt deposundaki yakıt, ısınınca genleşir ve aşırı dolu olduğunda dışarı akabilir.

– Araca, açık alevlerin ya da yanan sigaranın yakınında yakıt ilave etmeyin.
– Yakıt doldururken motoru stop ettirin.
– Yakıt dökülmemesine dikkat edin, özellikle de aracın kızgın parçaları üzerine.
– Yine de dökülen yakıtı silerek temizleyin.
– Yakıt dolumuna ilişkin bilgileri dikkate alın.

İkaz

Zehirlenme tehlikesi Yakıt, zehirlidir ve sağlığa zararlıdır.

- Yakıtın cilde, gözlere veya giysilere temas etmesini önleyin.
- Yakıt yutmanız halinde derhal bir hekime başvurun.
- Yakıt buharlarını solumayın.
- Cildinize temas etmesi halinde temas eden yeri derhal bol su ile durulayın.
- Yakıtın gözlerinize temas etmesi halinde gözlerinizi bol su ile durulayın ve derhal bir hekime başvurun.
- Yakıtın giysinize temas etmesi halinde giysilerinizi değiştirin.

Uyarı

Malzeme hasarı Yakıt kalitesi kötü olduğunda yakıt filtresi erken tıkanır.

Bazı ülkelerde ve bölgelerde mevcut yakıt kalitesi ve temizliği yeterli olmayabilir. Yakıt sisteminde sorunlar meydana gelir.

- Sadece ilgili norma uygun temiz yakıt alın. (KTM Yetkili Servisi size memnuniyetle yardımcı olur.)

Uyarı

Çevrenin tehlikeye atılması Yakıtın usulüne uygun şekilde kullanılmaması, çevreyi tehlikeye atar.

- Yakıtın, yeraltı sularına, toprağa veya kanalizasyona ulaşmasını önleyin.

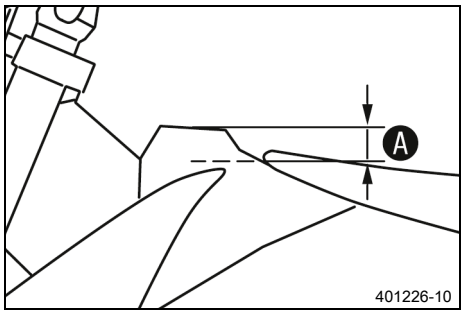

- Motoru stop ettirin.
- Yakıt deposu kapağını açın. (S. 19)
- Yakıt deposuna, maksimum olarak, Ⓐ ölçüsüne kadar yakıt doldurun.

  Öngörülen değer

Ölçü işareti Ⓐ	35 mm	
Toplam yakıt deposu hacmi, yakl.	9,25 l	Süper yakıt, kurşunsuz (ROZ 95) (S. 164) (Tüm EU modelleri)
Toplam yakıt deposu hacmi, yakl.		Süper yakıt, kurşunsuz Tip C (ROZ 95/RON 95/PON 91) (S. 164) (EXC-F BR)

- Yakıt deposu kapağını kapatın. (S. 19)

10 SERVİS PLANI

10.1 Ek bilgiler

Zorunlu iş ve işlemlerden ya da tavsiye edilen işlemlerden kaynaklanan tüm diğer detaylı işlemler için ayrıca görevlendirme yapılmalı ve bunlar ayrı olarak faturalandırılmalıdır.
Yerel kullanım koşullarına bağlı olarak ülkenizde farklı servis aralıkları geçerli olabilir.
Teknik gelişmeler çerçevesinde münferit servis aralıkları ve kapsamlar değişebilir. Son geçerli servis planı daima KTM-Dealer.net adresinde mevcuttur. Yetkili KTM Bayiniz size memnuniyetle danışma verecektir.

10.2 Zorunlu işlemler

	Spor kullanım tarzında, her 10 işletim saatinde bir	Her 45 işletim saatinde bir	Her 30 işletim saatinde bir	Her 15 işletim saatinde bir	1 işletim saatinden sonra
Hata kayıt belleğini, KTM diagnoz aracı ile okuyun. 🔧	○	●	●	●	●
Elektrik tertibatının işlevini kontrol edin.	○	●	●	●	●
12 V aküyü kontrol edin ve şarj edin. 🔧		●	●	●	●
Ön tekerlek freninin fren balatalarını kontrol edin. (📖 S. 100)		●	●	●	●
Arka tekerlek freninin fren balatalarını kontrol edin. (📖 S. 105)		●	●	●	●
Fren disklerini kontrol edin. (📖 S. 97)		●	●	●	●
Fren boru hatlarında hasar ve sızma olup olmadığını kontrol edin.		●	●	●	●
Arka tekerlek freninin fren sıvı seviyesini kontrol edin. (📖 S. 104)		●	●	●	●
Boşluk mesafesini ayak fren pedalında kontrol edin. (📖 S. 102)		●	●	●	●
Çerçeveyi kontrol edin. 🔧 (📖 S. 91)		●	●	●	●
Salıncağı kontrol edin. 🔧 (📖 S. 91)		●	●	●	●
Salıncak yatağını boşluk bakımından kontrol edin. 🔧			●		
Süspansiyon kolu döner yatağını boşluk bakımından kontrol edin. 🔧		●	●	●	
Lastiklerin durumunu kontrol edin. (📖 S. 113)	○	●	●	●	●
Lastik basıncını kontrol edin. (📖 S. 113)	○	●	●	●	●
Tekerlek yatağındaki boşluk oranını kontrol edin. 🔧		●	●	●	●
Tekerlek göbeklerini kontrol edin. 🔧		●	●	●	●
Jant deformasyonunu kontrol edin. 🔧	○	●	●	●	
Jant teli gerilimini kontrol edin. (📖 S. 114)	○	●	●	●	●
Zinciri, zincir dişlisini, zincir pinyon dişlisini ve zincir kılavuzunu kontrol edin. (📖 S. 88)		●	●	●	●
Zincir gerilimini kontrol edin. (📖 S. 86)	○	●	●	●	●
Hareketli tüm parçaları (örn. yan ayaklıklar, kumanda kolu, zincir, ...) yağlayın ve kolay işlev görüp görmediklerini kontrol edin. 🔧		●	●	●	●
Hidrolik debriyajın sıvı seviyesini kontrol edin/düzeltin. (📖 S. 93)		●	●	●	●
Ön tekerlek freninin sıvı seviyesini kontrol edin. (📖 S. 98)		●	●	●	●
Boşluk mesafesini, el fren kolunda kontrol edin. (📖 S. 97)		●	●	●	●
Kumanda kafası yatağı boşluğunu kontrol edin. (📖 S. 71)	○	●	●	●	
Supaplardaki boşluğu kontrol edin. 🔧	○		●		
Debriyajı kontrol edin. 🔧			●		●
Su pompasının kapak contasını ve radyal mil sızdırmazlık halkalarını değiştirin. 🔧			●		
Motor yağını ve yağ filtresini değiştirin, yağ süzgecini temizleyin. 🔧 (📖 S. 142)	○	●	●	●	●

	Spor kullanım tarzında, her 10 işletim saatinde bir	Her 45 işletim saatinde bir	Her 30 işletim saatinde bir	Her 15 işletim saatinde bir	1 işletim saatinden sonra
Tüm hortumları (örn. yakıt, soğutma, havalandırma ve drenaj hortumlarını, ...) ve manşetleri, yarıklar ve çatlaklar, sızdırmazlık ve doğru yerleştirme bakımından kontrol edin. 🔧	●	●	●	●	○
Antifriz ve soğutma sıvı seviyesini kontrol edin. (📖 S. 129)	●	●	●	●	○
Kabloları hasar ve bükülmesiz döşeme bakımından kontrol edin. 🔧	●	●	●	●	
Bowden hareket iletme tellerini, hasar, bükülmesiz döşenme ve ayar bakımından kontrol edin.	●	●	●	●	○
Hava filtresini ve hava filtresi kutusunu temizleyin. 🔧 (📖 S. 79)	●	●	●	●	
Nihai sönümleyicinin cam elyafı iplikli dolgusunu değiştirin. 🔧 (📖 S. 81)	●		●		
Çatal servis işlemlerini gerçekleştirin. 🔧	●			●	
	●			●	
Kolay erişilir, güvenlik açısından önemli vidaları ve somunları sıkılık bakımından kontrol edin. 🔧	●	●	●	●	○
Far ayarını kontrol edin. (📖 S. 125)	●	●	●	●	○
Yakıt süzgecini değiştirin. 🔧 (📖 S. 140)	●	●	●	●	○
Yakıt basıncını kontrol edin. 🔧	●	●	●	●	
Rölanti devir sayısını kontrol edin. 🔧	●	●	●	●	○
Radyatör fanının işlevini kontrol edin. 🔧 (EXC-F Six Days)	●	●	●	●	○
Son kontrol: Aracı trafik güvenliği açısından kontrol edin ve bir deneme sürüşü gerçekleştirin. 🔧	●	●	●	●	○
Deneme sürüşünden sonra, hata kayıt belleğini KTM diyagnoz aracı ile okuyun. 🔧	●	●	●	●	○
KTM Dealer.net içinde servis kaydını gerçekleştirin. 🔧	●	●	●	●	○

○ bir defalık aralık

● periyodik aralık

10.3 Tavsiye edilen işlemler

	Her 48 ayda bir	Her 12 ayda bir	Her 135 işletim saatinde bir	Spor kullanım tarzında, her 70 işletim saatinde bir	20 işletim saatinden sonra	10 işletim saatinden sonra
Ön tekerlek fren sıvısını değiştirin. 🔧	●	●				
Arka tekerlek fren sıvısını değiştirin. 🔧	●	●				
Hidrolik debriyajın sıvısını değiştirin. 🔧 (📖 S. 94)	●	●				
Kumanda kafası yatağını yağlayın. 🔧 (📖 S. 73)	●	●				
Çatal servis işlemlerini gerçekleştirin. 🔧						○
					○	
Yakıt filtresini değiştirin. 🔧			●			
Soğutma sıvısını değiştirin. (📖 S. 132)	●					

	10 işletim saatinden sonra	20 işletim saatinden sonra	Spor kullanım tarzında, her 70 işletim saatinde bir	Her 135 işletim saatinde bir	Her 12 ayda bir	Her 48 ayda bir
Motorun sökülmesi ve takılması dahil motor servisi gerçekleştirin. (Bujiyi ve buji tapalarını değiştirin. Pistonları değiştirin. Silindiri kontrol edin/ölçün. Silindir kafasını kontrol edin. Supapları, supap yaylarını ve supap yayı başlıklarını değiştirin. Eksantrik milini ve supap iteceğini kontrol edin. Biyel başını, biyel başı yatağını ve krank kol muylusunu değiştirin. Su pompasının mil sızdırmazlık halkasını değiştirin. Şanzımanı ve vites değiştirme düzenini kontrol edin. Yağ basıncı ayar valfini kontrol edin. Emme pompasını değiştirin. Basma pompayı ve yağlama sistemini kontrol edin. Kumanda tahrik düzenini kontrol edin. Kontrol zincirini değiştirin. Tüm motor yataklarını değiştirin. Tek yönlü kavramayı değiştirin.) 🔧			•	•		

○ bir defalık aralık

• periyodik aralık

11.1 Şasi temel ayarının sürücü ağırlığına göre kontrol edilmesi

Bilgi
Şasi temel ayarını yaparken, önce süspansiyon kolunu ve ardından çatalları ayarlayın.

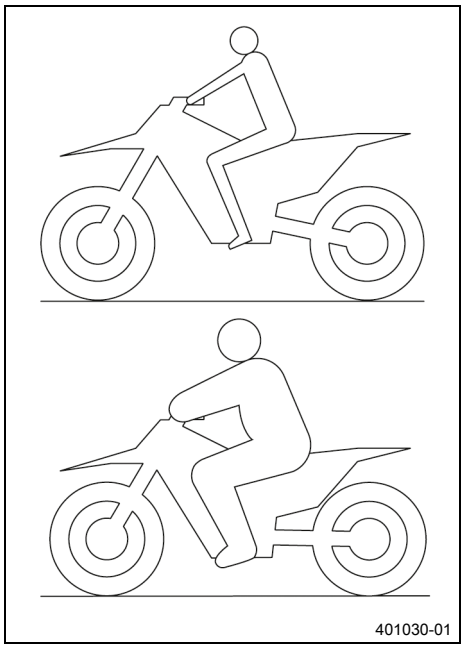

- Motosiklet için optimum seyir özellikleri elde etmek ve çatalda, süspansiyon kolunda, salıncakta ve çerçevede hasar oluşmasını önlemek için, süspansiyon komponentlerinin temel ayarı, sürücünün ağırlığına uygun olmalıdır.
- KTM Offroad (arazi) motosikletleri, teslimat durumunda standart bir sürücü ağırlığına (komple koruyucu elbise ile birlikte) ayarlanmıştır.

  Öngörülen değer

Standart sürücü ağırlığı	75 … 85 kg

- Sürücü ağırlığı, bu aralığın dışında olursa, süspansiyon komponentlerinin temel ayarı, gerektiği şekilde uyarlanmalıdır.
- Düşük ağırlık sapmaları, yay ön geriliminin değiştirilmesi sonucu dengelenebilir, fakat daha büyük sapmalarda ilgili yaylar monte edilmelidir.

11.2 Süspansiyon kolu için baskı kademesi sönümlemesi

Süspansiyon kolunun baskı kademesi sönümlemesi, "Highspeed" (yüksek hız) ve "Lowspeed" (düşük hız) olmak üzere, iki bölüme ayrılmıştır.
Highspeed ve Lowspeed, arka tekerleğin yaylar üzerine bastırılma hızı ile ilgilidir, aracın seyir hızı ile değil.
High Speed baskı kademesi ayarı, örn. bir sıçramadan sonra yere inme sırasında etkisini gösterir ve bu sırada arka tekerin yayı hızlı şekilde sıkıştırılır.
Lowspeed baskı kademesi ayarı, örn. uzun bir dalgalı zemin üzerinde sürüş sırasında etkisini gösterir ve bu sırada arka tekerin yayı yavaş şekilde sıkıştırılır.
Bu iki alan ayrı olarak ayarlanabilir, Highspeed ile Lowspeed arasındaki geçiş kesin sınırlarla ayrılmamıştır.
Buna göre, baskı kademesinin Highspeed alanındaki değişiklikler, Lowspeed alanında da etkisini gösterir ve bunun tersi de geçerlidir.

11.3 Süspansiyon kolunun Lowspeed baskı kademesi sönümlemesinin ayarlanması

Dikkat
Yaralanma tehlikesi Süspansiyon kolu uygun olmayan şekilde dağıtıldığı zaman süspansiyon kolunun parçaları etrafa savrulur.

Süspansiyon kolu, yüksek oranda sıkıştırılmış azot ile doludur.

- Metinlerde verilen açıklamaları dikkate alınız. (KTM Yetkili Servisi size memnuniyetle yardımcı olur.)

Bilgi
Lowspeed baskı kademesi ayarı, etkisini süspansiyon kolu yayının yavaş ile normal arasında sıkıştırılması sırasında gösterir.

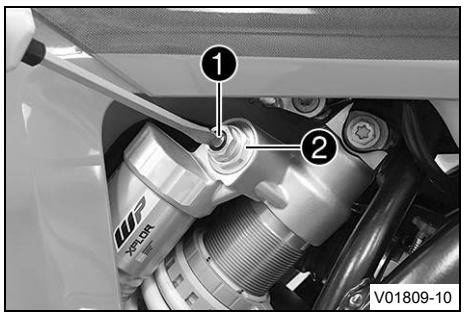

– Ayar vidasını ❶, duyulan son tık sesine kadar, bir tornavida ile saat yönünde çevirin.

Bilgi
Vida bağlantısını ❷ çözmeyin!

– Süspansiyon kolu tipine uygun düşen tık adedi oranında saatin tersi yönde çevirin.
Öngörülen değer

Bilgi
Saat yönünde çevirme, sönümlemeyi arttırır; saatin tersi yönde çevirme, yayların zorlanması sırasında sönümlemeyi azaltır.

11.4 Süspansiyon kolunun Highspeed baskı kademesi sönümlemesinin ayarlanması

Dikkat
Yaralanma tehlikesi Süspansiyon kolu uygun olmayan şekilde dağıtıldığı zaman süspansiyon kolunun parçaları etrafa savrulur.
Süspansiyon kolu, yüksek oranda sıkıştırılmış azot ile doludur.
– Metinlerde verilen açıklamaları dikkate alınız. (KTM Yetkili Servisi size memnuniyetle yardımcı olur.)

Bilgi
Highspeed baskı kademesi ayarı, etkisini süspansiyon kolu yayının hızlıca sıkıştırılması sırasında gösterir.

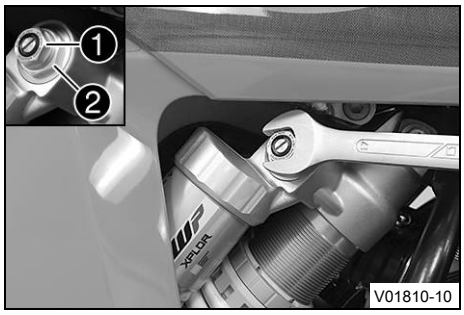

– Ayar vidasını ❶, bir çatal anahtarı ile, dayamaya kadar saat yönünde çevirin.

Bilgi
Vida bağlantısını ❷ çözmeyin!

– Süspansiyon kolu tipine uygun düşen tur adedi oranında saatin tersi yönde çevirin.
Öngörülen değer

Bilgi
Saat yönünde çevirme, sönümlemeyi arttırır; saatin tersi yönde çevirme, yayların zorlanması sırasında sönümlemeyi azaltır.

11.5 Süspansiyon kolunun çekme kademesi sönümlemesinin ayarlanması

Dikkat

Yaralanma tehlikesi Süspansiyon kolu uygun olmayan şekilde dağıtıldığı zaman süspansiyon kolunun parçaları etrafa savrulur.

Süspansiyon kolu, yüksek oranda sıkıştırılmış azot ile doludur.

– Metinlerde verilen açıklamaları dikkate alınız. (KTM Yetkili Servisi size memnuniyetle yardımcı olur.)

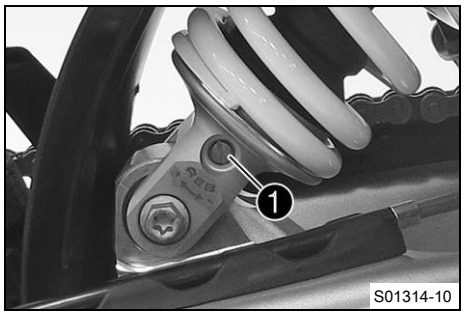

– Ayar vidasını ❶, duyulan son tık sesine kadar saat yönünde çevirin.
– Süspansiyon kolu tipine uygun düşen tık adedi oranında saatin tersi yönde çevirin.

  Öngörülen değer

Bilgi

Saat yönünde çevirme, sönümlemeyi arttırır; saatin tersi yönde çevirme, yayın geri teptiği sırada sönümlemeyi azaltır.

11.6 Arka teker ölçüsünün yüksüz konumda saptanması

Ön çalışma

– Motosikleti kaldırma sehpasıyla kaldırın. (📖 S. 62)

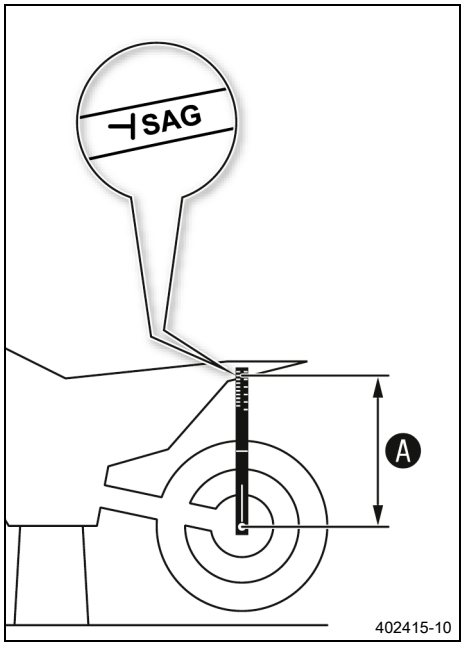

Ana çalışma

– Bel verme sentilini arka aksa konumlandırın ve arka çamurlukta **SAG** işaretine olan mesafeyi ölçün.

Bel verme sentili (00029090100)
Bel verme sentili pimi (00029990010)

– Bu değeri, ölçü Ⓐ olarak not edin.

Ek çalışma

– Motosikleti kaldırma sehpasından alın. (📖 S. 62)

11.7 Süspansiyon kolunun statik bel vermesinin kontrol edilmesi

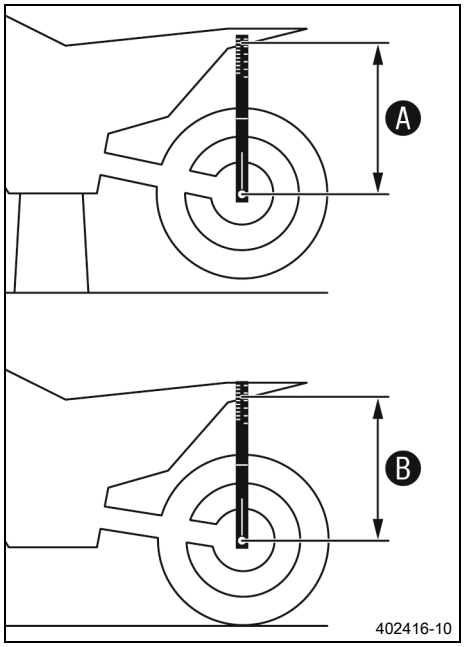

- Arka teker ölçüsünü Ⓐ yüksüz konumda saptayın. (📖 S. 53)
- Motosikleti, diğer bir kişinin yardımıyla dik tutun.
- Yeniden bel verme sentilini kullanarak arka tekerlek aksı ile arka çamurlukta **SAG** işareti arasındaki mesafeyi ölçün.
- Bu değeri, ölçü Ⓑ olarak not edin.

Bilgi
Statik bel verme Ⓐ ile Ⓑ ölçüleri arasındaki farktır.

- Statik bel vermeyi kontrol edin.

» Statik bel verme, verilen ölçüden daha büyük veya daha küçük ise:
  - Süspansiyon kolunun yay ön gerilimini ayarlayın. 🔧 (📖 S. 55)

11.8 Süspansiyon kolunun sürüş sırasındaki bel vermesinin kontrol edilmesi

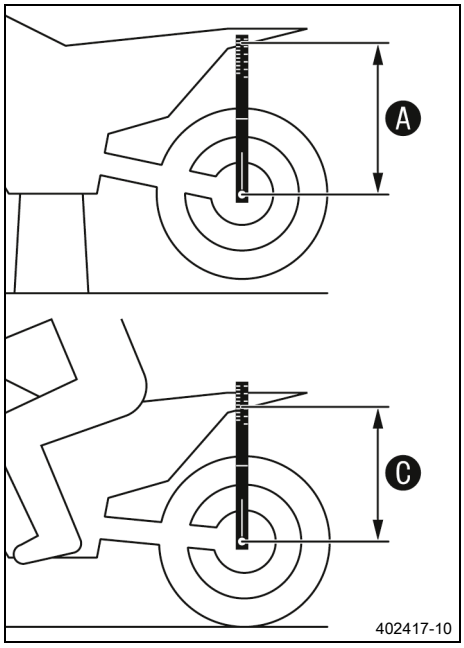

- Arka teker ölçüsünü Ⓐ yüksüz konumda saptayın. (📖 S. 53)
- Sürücü, motosikleti sabit konumda tutan ikinci bir kişinin yardımıyla, komple koruyucu elbisesi ile normal oturma konumunda (ayaklar ayak dayama yerleri üzerinde) motosiklete oturur ve birkaç defa bir yukarıya bir aşağıya doğru sallanır.

✔ Arka tekerlek askısı, kararlı hale gelir.

- İkinci bir kişi şimdi bel verme sentilini kullanarak arka tekerlek aksı ile arka çamurlukta **SAG** işareti arasındaki mesafeyi ölçmelidir.
- Bu değeri, ölçü Ⓒ olarak not edin.

Bilgi
Sürüş sırasında bel verme, Ⓐ ile Ⓒ ölçüleri arasındaki farktır.

- Sürüş sırasındaki bel vermeyi kontrol edin.

» Sürüş sırasındaki bel verme, verilen ölçüden sapma gösteriyorsa:
  - Sürüş sırasında bel vermeyi ayarlayın. 🔧 (📖 S. 56)

11.9 Süspansiyon kolunun yay ön geriliminin ayarlanması

Dikkat

Yaralanma tehlikesi Süspansiyon kolu uygun olmayan şekilde dağıtıldığı zaman süspansiyon kolunun parçaları etrafa savrulur.

Süspansiyon kolu, yüksek oranda sıkıştırılmış azot ile doludur.

– Metinlerde verilen açıklamaları dikkate alınız. (KTM Yetkili Servisi size memnuniyetle yardımcı olur.)

Bilgi

Yay ön gerilimini değiştirmeden önce, o anki ayarı not edin - örn. yay uzunluğunu ölçün.

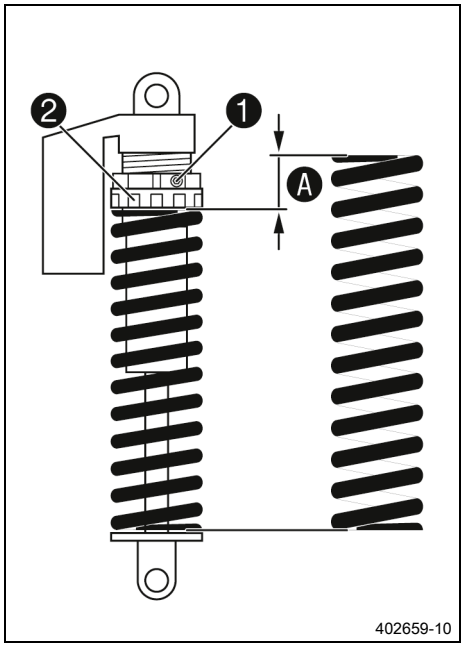

Ön çalışma

– Motosikleti kaldırma sehpasıyla kaldırın. (S. 62)
– Süspansiyon kolunu sökün. (S. 75)
– Süspansiyon kolunu, sökülmüş durumda iyice temizleyin.

Ana çalışma

– Vidayı 1 çözün.
– Ayar halkasını 2, yay tamamen gevşeyene kadar, çevirin.

Çengel anahtar (90129051000)

Bilgi

Yay tam gevşetilemiyorsa, yay uzunluğunun kesin ölçümü için yay sökülmelidir.

– Toplam yay uzunluğunu, gevşemiş durumda ölçün.
– Ayar halkasını 2 çevirerek, yayı, öngörülen ölçüye A kadar gerin.

Öngörülen değer

Bilgi

Statik bel vermeye ya da sürüş sırasında bel vermeye bağlı olarak, daha yüksek veya daha düşük bir yay ön gerilimi gerekli olabilir.

– Vidayı 1 sıkın.

Öngörülen değer

Süspansiyon kolu ayar halkası vidası	M5	5 Nm

Ek çalışma

– Süspansiyon kolunu monte edin. (S. 75)
– Motosikleti kaldırma sehpasından alın. (S. 62)

11.10 Sürüş sırasında bel vermenin ayarlanması

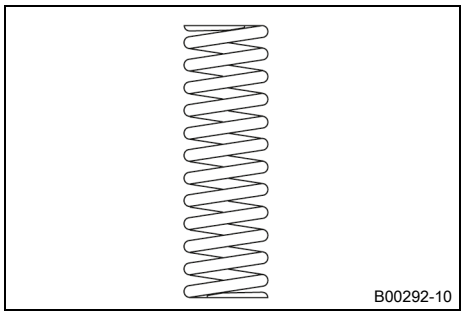
B00292-10

Ön çalışma

– Motosikleti kaldırma sehpasıyla kaldırın. (📖 S. 62)
– Süspansiyon kolunu sökün. (📖 S. 75)
– Süspansiyon kolunu, sökülmüş durumda iyice temizleyin.

Ana çalışma

– Bir yay seçin ve monte edin.
  Öngörülen değer

Bilgi
Yaylanma katsayısı, yayın dış tarafında bulunur. Küçük ağırlık sapmaları, yay ön geriliminin değiştirilmesi sonucu dengelenebilir.

Ek çalışma

– Süspansiyon kolunu monte edin. (📖 S. 75)
– Motosikleti kaldırma sehpasından alın. (📖 S. 62)
– Süspansiyon kolunun statik bel vermesini kontrol edin. (📖 S. 54)
– Süspansiyon kolunun sürüş sırasındaki bel vermesini kontrol edin. (📖 S. 54)
– Süspansiyon kolunun çekme kademesi sönümlemesini ayarlayın. (📖 S. 53)

11.11 Çatalın temel ayarının kontrol edilmesi

Bilgi
Çatalda, farklı sebeplerden dolayı kesin bir sürüş sırasında bel vermesi önceden belirlenebilir.

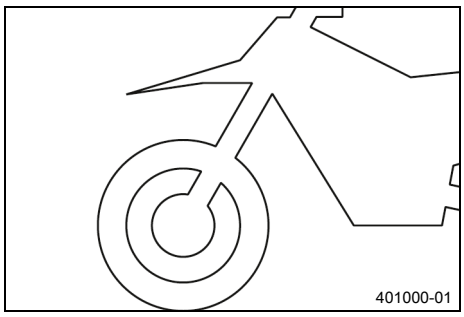
401000-01

– Sürücü ağırlığındaki küçük sapmalar, süspansiyon kolunda olduğu gibi, yay ön gerilimi sayesinde dengelenebilir.
– Çatal sık şekilde sonuna kadar içe bastırılırsa (yaylar üzerine bastırılma sırasında sert şekilde dayamaya temas), daha sert yaylar monte edilmelidir ki, çatalda ve çerçevede hasar meydana gelmesi önlensin.
– Çatal, uzun süre kullanıldıktan sonra alışılmadık kadar sert ise çatal süspansiyon kollarının havası alınmalıdır.

11.12 Çatalın baskı kademesi sönümlemesinin ayarlanması

Bilgi
Hidrolik baskı kademesi sönümlemesi, çatalın yaylar üzerine bastırılması sırasındaki davranışı belirler.



– Beyaz ayar elemanını ❶ saat yönünde dayamaya kadar çevirin.

Bilgi
Ayar elemanı ❶, sol çatal kolunun üst ucunda bulunur.
Baskı kademesi sönümlemesi, sol çatal kolunda **COMP** (beyaz ayar vidası) bulunur. Çekme kademesi sönümlemesi, sağ çatal kolunda **REB** (kırmızı ayar vidası) bulunur.

– Çatal tipine uygun sayıda tıklama sesi kadar saatin tersi yönde çevirin.

Öngörülen değer

Basınç kademesi sönümlemesi	
Komfort (konfor)	18 Tıklama
Standart	15 Tıklama
Sport (spor)	12 Tıklama

Bilgi
Saat yönünde çevirme, sönümlemeyi arttırır; saatin tersi yönde çevirme, yayların zorlanması sırasında sönümlemeyi azaltır.

11.13 Çatalın çekme kademesi sönümlemesinin ayarlanması

Bilgi
Hidrolik çekme kademesi sönümlemesi, çatalın yay üzerinde geri tepmesi sırasındaki davranışı belirler.

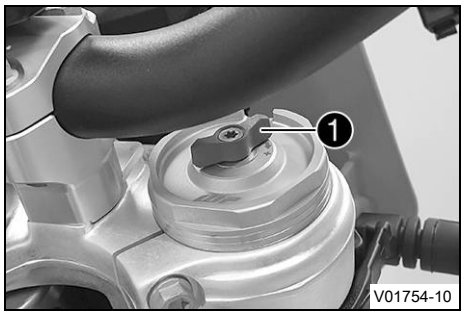

– Kırmızı ayar elemanını ❶, saat yönünde dayamaya kadar çevirin.

Bilgi
Ayar elemanı ❶, sağ çatal kolunun üst ucunda bulunur.
Çekme kademesi sönümlemesi, sağ çatal kolunda **REB** (kırmızı ayar elemanı) bulunur. Baskı kademesi sönümlemesi, sol çatal kolunda **COMP** (beyaz ayar elemanı) bulunur.

– Çatal tipine uygun sayıda tıklama sesi kadar saatin tersi yönde çevirin.

Öngörülen değer

Çekme kademesi sönümlemesi	
Komfort (konfor)	18 Tıklama
Standart	15 Tıklama
Sport (spor)	12 Tıklama

Bilgi
Saat yönünde çevirme, sönümlemeyi arttırır; saatin tersi yönde çevirme, yayın geri teptiği sırada sönümlemeyi azaltır.

11.14 Çatalın yay ön geriliminin ayarlanması

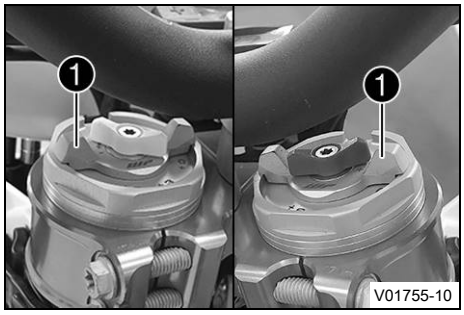

Ön çalışma
– Motosikleti kaldırma sehpasıyla kaldırın. (📖 S. 62)

Ana çalışma
– T el tutamaklarını ❶, dayamaya kadar saatin tersi yönünde çevirin.
✓ **+0** işareti, sağ kanatla aynı hizaya gelmelidir.

Bilgi
Ayarı sadece elle yapın. Alet kullanmayın.
Her iki çatal kolundaki ayarı, eşit şekilde yapın.

– T el tutamaklarını saat yönünde çevirin.

Öngörülen değer

Yay ön gerilimi - Preload-Adjuster	
Konfor	**+0**
Standart	**+0**
Sport	**+3**

✓ T el tutamakları, hissedilir şekilde sayısal değerlere oturur.

Bilgi
Ön gerilim sayısal değerlerin arasında oturmadığı için yay ön gerilimini sadece sayısal değerlere ayarlayın.
Saat yönünde çevirme, yay ön gerilimini arttırır; saatin tersi yönde çevirme, yay ön gerilimini azaltır.
Yay ön geriliminin ayarlanması, çekme kademesinin sönümleme ayarını etkilemez.
Genel olarak, daha fazla yay ön geriliminde, daha yüksek çekme kademesi sönümlemesi ayarlanmalıdır.

Ek çalışma
– Motosikleti kaldırma sehpasından alın. (📖 S. 62)

11.15 Gidon konumu

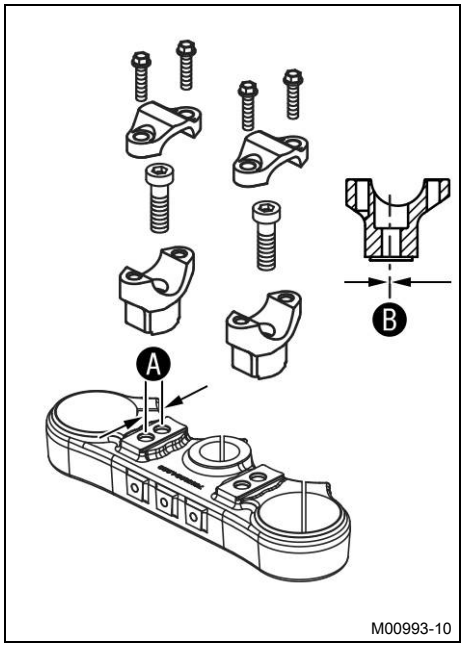

(EXC-F EU/BR)

Üst çatal köprüsünde, aralarındaki mesafe Ⓐ olan 2 adet delik bulunur.

Delik mesafesi Ⓐ	15 mm

Gidon yuvasındaki delikler, orta kısma Ⓑ mesafesinde yer alır.

Delik mesafesi Ⓑ	3,5 mm

Gidon yuvaları, 4 farklı konumda monte edilebilirler.

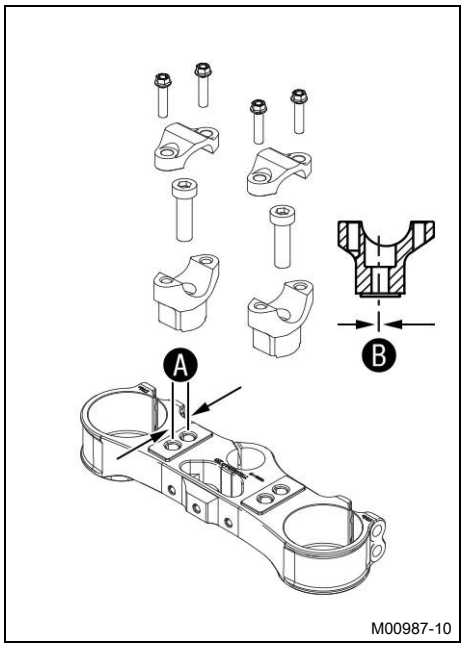

(EXC-F Six Days)

Üst çatal köprüsünde, aralarındaki mesafe Ⓐ olan 2 adet delik bulunur.

Delik mesafesi Ⓐ	15 mm

Gidon yuvasındaki delikler, orta kısma Ⓑ mesafesinde yer alır.

Delik mesafesi Ⓑ	3,5 mm

Gidon yuvaları, 4 farklı konumda monte edilebilirler.

11.16 Gidon konumunun ayarlanması

İkaz

Kaza tehlikesi Onarılmış bir gidon, güvenlik tehlikesi teşkil etmektedir.

Gidon büküldüğü veya düzeltildiği zaman malzeme yorgunlaşır. Neticede gidon kırılabilir.

– Gidon hasar gördüğünde veya büküldüğünde gidonu değiştirin.

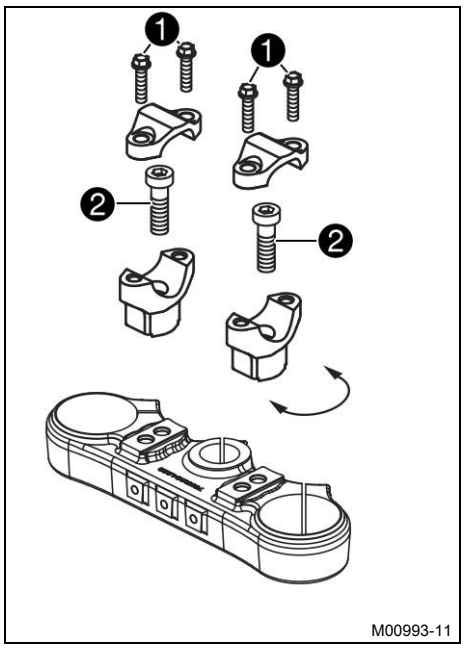

(EXC-F EU/BR)

– Vidaları ❶ çıkarın. Gidon sıkıştırma köprülerini çıkararak alın. Gidonu çıkarın ve kenara bırakın.

Bilgi
Parçaları, üzerini örterek hasar görmeye karşı koruyun.
Kabloların ve boru hatlarının bükülmesini önleyin.

– Vidaları ❷ çıkarın. Gidon yuvalarını çıkarın.

– Gidon yuvalarını istenilen konuma getirin. Vidaları ❷ monte edin ve sıkın.

Öngörülen değer

Gidon yuvası vidası	M10	40 Nm **Loctite®243™**

Bilgi
Gidon yuvalarını, sol ve sağ tarafta eşit şekilde konumlandırın.

– Gidonu konumlandırın.

Bilgi
Kabloların ve esnek boruların doğru yerleştirilmesine dikkat edin.

– Gidon sıkıştırma köprülerini konumlandırın. Vidaları ❶ monte edin ve eşit şekilde sıkın.

Öngörülen değer

Gidon sıkıştırma köprüsü vidası	M8	20 Nm

Bilgi
Parçalar arasındaki ara paylarının eşit olmasına dikkat edin.

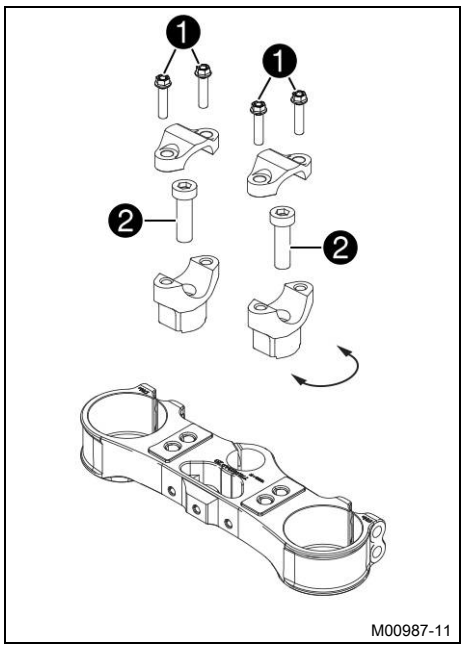

(EXC-F Six Days)

– Vidaları ❶ çıkarın. Gidon sıkıştırma köprülerini çıkararak alın. Gidonu çıkarın ve kenara bırakın.

Bilgi
Parçaları, üzerini örterek hasar görmeye karşı koruyun.
Kabloların ve boru hatlarının bükülmesini önleyin.

– Vidaları ❷ çıkarın. Gidon yuvalarını çıkarın.

– Gidon yuvalarını istenilen konuma getirin. Vidaları ❷ monte edin ve sıkın.

Öngörülen değer

Gidon yuvası vidası	M10	40 Nm **Loctite®243™**

Bilgi
Gidon yuvalarını, sol ve sağ tarafta eşit şekilde konumlandırın.

– Gidonu konumlandırın.

Bilgi
Kabloların ve esnek boruların doğru yerleştirilmesine dikkat edin.

– Gidon sıkıştırma köprülerini konumlandırın. Vidaları ❶ monte edin ve eşit şekilde sıkın.

Öngörülen değer

Gidon sıkıştırma köprüsü vidası	M8	20 Nm

Bilgi
Parçalar arasındaki ara paylarının eşit olmasına dikkat edin.

12.1 Motosikletin kaldırma sehpasıyla kaldırılması

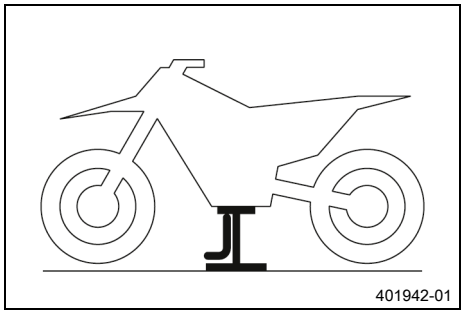

Uyarı

Hasar görme tehlikesi Park edilmiş araç, kayabilir veya devrilebilir.

– Aracı sabit ve düz bir zemine park edin.

– Motosikleti, çerçeveden ve motorun alt kısmından kaldırın.

Kaldırma sehpası (78129955100)

✔ Her iki tekerlek de zemine temas etmiyor.

– Motosikleti devrilmeye karşı emniyete alın.

12.2 Motosikletin kaldırma sehpasından alınması

Uyarı

Hasar görme tehlikesi Park edilmiş araç, kayabilir veya devrilebilir.

– Aracı sabit ve düz bir zemine park edin.

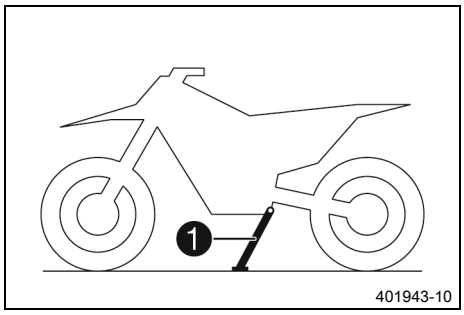

– Motosikleti kaldırma sehpasından alın.
– Kaldırma sehpasını uzaklaştırın.
– Motosikletin park edilmesi için, yan ayaklığı ❶, ayağınızla zemine kadar açın ve motosiklet ağırlığının ayaklık üzerine gelmesini sağlayın.

Bilgi

Sürüş sırasında, yan sehpa yukarı katlanmış ve tutucu lastikle emniyete alınmış olmalıdır.

12.3 Çatal kollarının havalandırılması

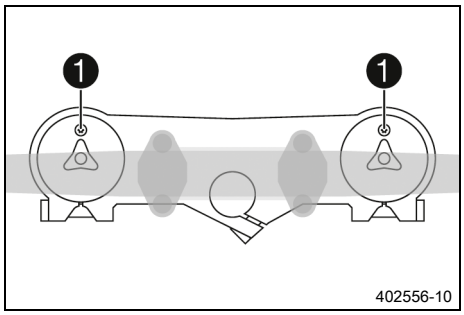

Ön çalışma

– Motosikleti kaldırma sehpasıyla kaldırın. (S. 62)

Ana çalışma

– Havalandırma vidasını ❶ çözün.

✔ Olası şekilde mevcut olan aşırı basınç, çatalın iç kısmından dışa çıkar.

– Havalandırma vidalarını sıkın.

Ek çalışma

– Motosikleti kaldırma sehpasından alın. (S. 62)

12.4 Çatal süspansiyon kollarının toz koruyucu manşetlerinin temizlenmesi



Ön çalışma

– Motosikleti kaldırma sehpasıyla kaldırın. (📖 S. 62)
– Çatal korumasını sökün. (📖 S. 63)

Ana çalışma

– Her iki çatal süspansiyon kolundaki toz koruyucu manşetleri ❶ aşağıya itin.

Bilgi

Toz koruyucu manşetlerin, tozu ve kaba kirleri, çatal iç borularından sıyırması öngörülmüştür. Zamanla kir, toz koruyucu manşetlerin arka kısmına ulaşabilir. Bu kir uzaklaştırılmazsa, arka kısımda bulunan yağ sızdırmazlık halkalarından yağ sızabilir.

İkaz

Kaza tehlikesi Fren diskleri üzerindeki yağ veya gres, fren etkisini azaltır.

– Fren disklerinin daima yağsız ve gressiz olmasını sağlayın.
– Gerektiğinde fren disklerini fren temizleyici ile temizleyin.

– Her iki çatal süspansiyon kolundaki toz koruyucu manşetleri ve çatal içi borularını temizleyin ve yağlayın.

Üniversal yağ spreyi (📖 S. 165)

– Toz koruyucu manşetleri montaj konumuna geri itin.
– Fazla yağı uzaklaştırın.

Ek çalışma

– Çatal korumasını monte edin. (📖 S. 64)
– Motosikleti kaldırma sehpasından alın. (📖 S. 62)

12.5 Çatal korumasının sökülmesi

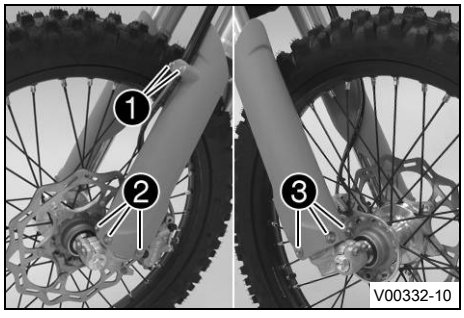

– Vidaları ❶ çıkarın ve kelepçeyi çıkararak alın.
– Vidaları ❷ sol çatal süspansiyon kolundan çıkarıp alın ve sol çatal korumasını çıkarın.
– Vidaları ❸ sağ çatal süspansiyon kolundan çıkarıp alın ve sağ çatal korumasını çıkarın.

12.6 Çatal korumasının monte edilmesi

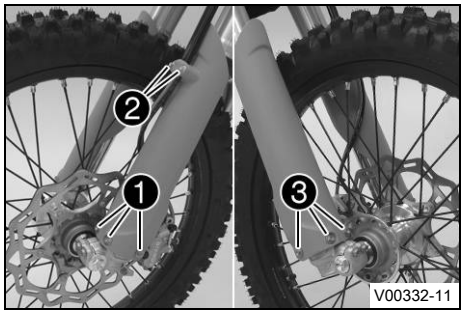

– Çatal korumasını, sol çatal kolunda konumlandırın. Vidaları ❶ monte edin ve sıkın.

Öngörülen değer

Diğer şasi vidaları	M6	10 Nm

– Fren borusunu, kablo demetini ve kelepçeyi konumlandırın. Vidaları ❷ monte edin ve sıkın.
– Çatal korumasını, sağ çatal kolunda konumlandırın. Vidaları ❸ monte edin ve sıkın.

Öngörülen değer

Diğer şasi vidaları	M6	10 Nm

12.7 Çatal süspansiyon kollarının sökülmesi

Ön çalışma

– Far ile birlikte far maskesini sökün. (S. 123)
– Motosikleti kaldırma sehpasıyla kaldırın. (S. 62)
– Ön tekerleği sökün. (S. 109)

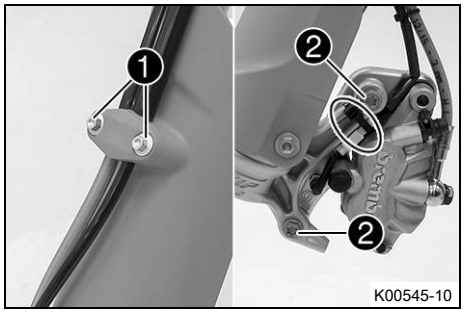

Ana çalışma

– Vidaları ❶ çıkarın ve kelepçeyi çıkararak alın.
– Kablo bağını çıkarın.
– Vidaları ❷ çıkarın ve fren kaliperini çıkarın.
– Fren kaliperini, fren hattı ile birlikte gerilimsiz şekilde yan tarafa asın.

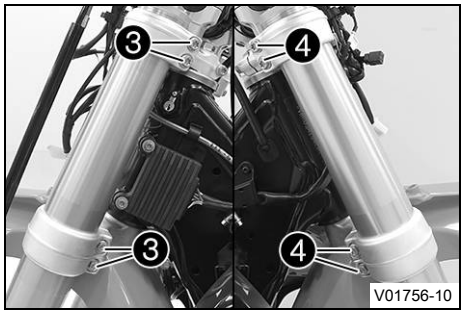

(EXC-F EU/BR)

– Vidaları ❸ çözün. Sol çatal kolunu çıkarın.
– Vidaları ❹ çözün. Sağ çatal kolunu çıkarın.

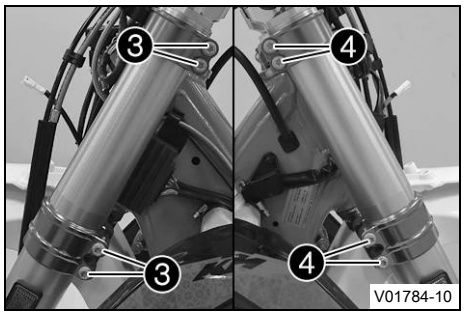

(EXC-F Six Days)

– Vidaları ❸ çözün. Sol çatal kolunu çıkarın.
– Vidaları ❹ çözün. Sağ çatal kolunu çıkarın.

12.8 Çatal süspansiyon kollarının monte edilmesi

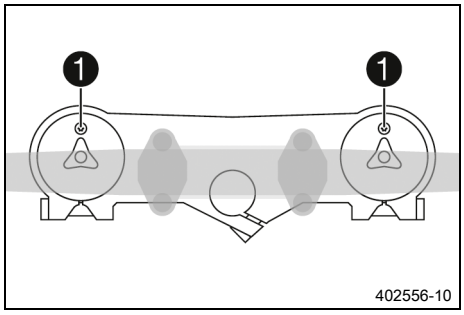

Ana çalışma

– Çatal süspansiyon kollarını konumlandırın.

✓ Havalandırma vidaları ❶, öne doğru konumlandırılmıştır.

Bilgi

Çekme kademesi sönümlemesi, sağ çatal kolunda **REB** (kırmızı ayar vidası) bulunur. Baskı kademesi sönümlemesi, sol çatal kolunda **COM** (beyaz ayar vidası) bulunur.
Çatal süspansiyon kollarının üst ucunda, yan tarafta freze ile oluklar açılmıştır. Freze ile açılmış ikinci oluk (üstten), üst çatal köprüsünün üst kenarı ile sona ermelidir.

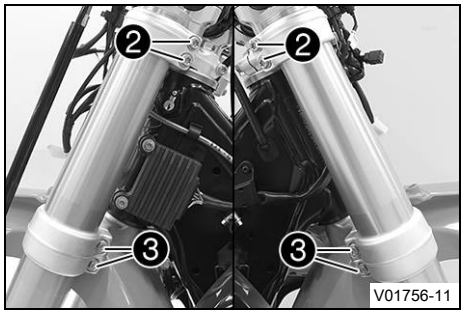

(EXC-F EU/BR)

– Vidaları ❷ sıkın.

Öngörülen değer

Üst çatal köprüsü vidası	M8	20 Nm

– Vidaları ❸ sıkın.

Öngörülen değer

Alt çatal köprüsü vidası	M8	15 Nm

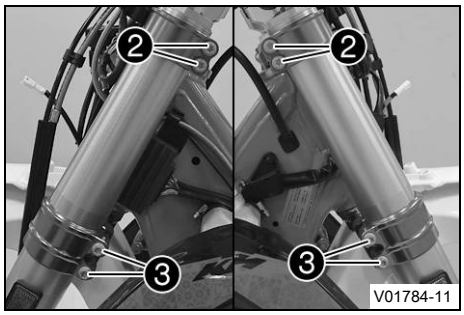

(EXC-F Six Days)

– Vidaları ❷ sıkın.

Öngörülen değer

Üst çatal köprüsü vidası	M8	17 Nm

– Vidaları ❸ sıkın.

Öngörülen değer

Alt çatal köprüsü vidası	M8	15 Nm

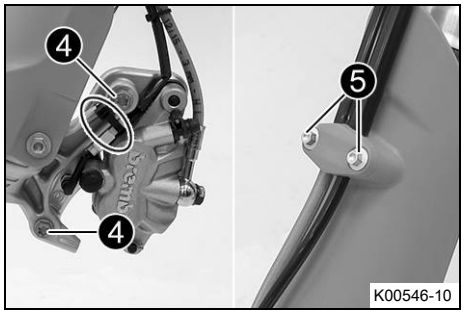

– Fren kaliperini konumlandırın, vidaları ❹ monte edin ve sıkın.

Öngörülen değer

Ön fren kaliperi vidası	M8	25 Nm **Loctite®243™**

– Kablo bağını monte edin.

– Fren borusunu, kablo demetini ve kelepçeyi konumlandırın. Vidaları ❺ monte edin ve sıkın.

Ek çalışma

– Ön tekerleği monte edin. (S. 110)

– Far ile birlikte far maskesini monte edin. (S. 124)

– Far ayarını kontrol edin. (S. 125)

12.9 Alt çatal köprüsünün sökülmesi (EXC-F EU/BR)

Ön çalışma

- Far ile birlikte far maskesini sökün. (S. 123)
- Motosikleti kaldırma sehpasıyla kaldırın. (S. 62)
- Ön tekerleği sökün. (S. 109)
- Çatal süspansiyon kollarını sökün. (S. 64)
- Ön çamurluğu sökün. (S. 73)
- Gidon tamponunu çıkarın.

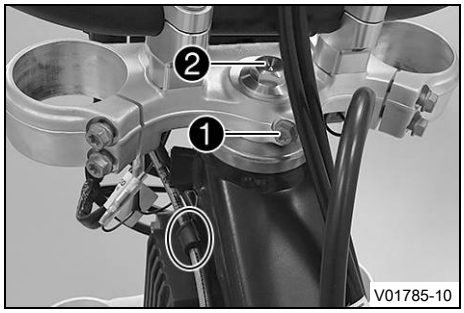

Ana çalışma

- Sol radyatörün ön kısmındaki kablo tutucuyu açın ve kablo demetini çözün.
- Vidayı ❶ çözün.
- Vidayı ❷ çıkarın.
- Üst çatal köprüsünü, gidon ile birlikte çıkarın ve yan tarafa asılı bırakın.

Bilgi

Parçaları, üzerini örterek hasar görmeye karşı koruyun. Kabloların ve boru hatlarının bükülmesini önleyin.

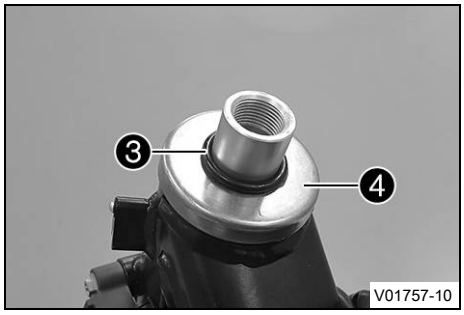

- O halkasını ❸ ve koruma halkasını ❹ çıkarın.
- Alt çatal köprüsünü, çatal borusu ile birlikte çıkarın.
- Üst kumanda kafası yatağını çıkarın.

12.10 Alt çatal köprüsünün sökülmesi (EXC-F Six Days)

Ön çalışma

- Far ile birlikte far maskesini sökün. (S. 123)
- Motosikleti kaldırma sehpasıyla kaldırın. (S. 62)
- Ön tekerleği sökün. (S. 109)
- Çatal süspansiyon kollarını sökün. (S. 64)
- Ön çamurluğu sökün. (S. 73)
- Gidon tamponunu çıkarın.

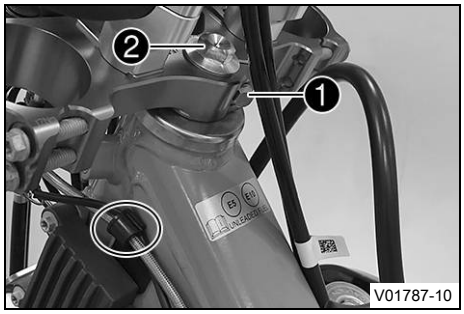

Ana çalışma

- Sol radyatörün ön kısmındaki kablo tutucuyu açın ve kablo demetini çözün.
- Vidayı ❶ çıkarın.
- Vidayı ❷ çıkarın.
- Üst çatal köprüsünü, gidon ile birlikte çıkarın ve yan tarafa asılı bırakın.

Bilgi
Parçaları, üzerini örterek hasar görmeye karşı koruyun. Kabloların ve boru hatlarının bükülmesini önleyin.

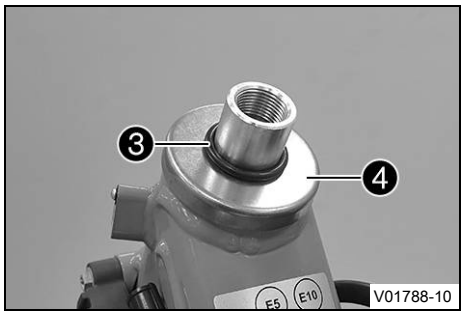

- O halkasını ❸ ve koruma halkasını ❹ çıkarın.
- Alt çatal köprüsünü, çatal borusu ile birlikte çıkarın.
- Üst kumanda kafası yatağını çıkarın.

12.11 Alt çatal köprüsünün monte edilmesi (EXC-F EU/BR)

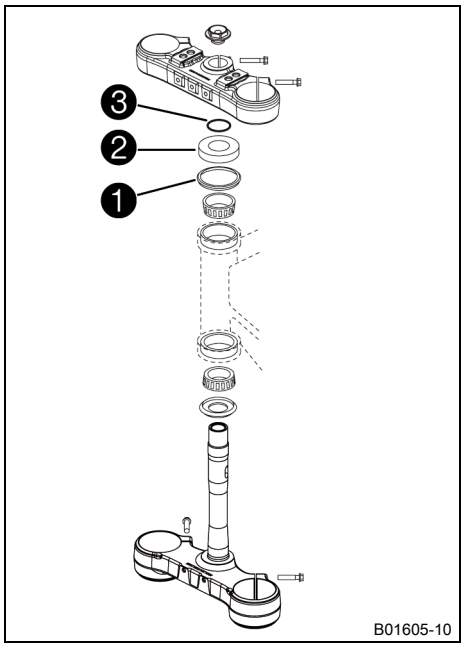

Ana çalışma
- Yatakları ve conta elemanlarını temizleyin, hasar bakımından kontrol edin ve yağlayın.

Yüksek oranda viskoz gres yağı (📖 S. 166)

- Alt çatal köprüsünü, çatal borusu ile birlikte yerleştirin. Üst kumanda kafası yatağını monte edin.
- Üst tarafta kumanda kafası contasının ❶ doğru şekilde konumlandırılıp konumlandırılmadığını kontrol edin.
- Koruyucu halkayı ❷ ve O-halkasını ❸ yerlerine iterek yerleştirin.

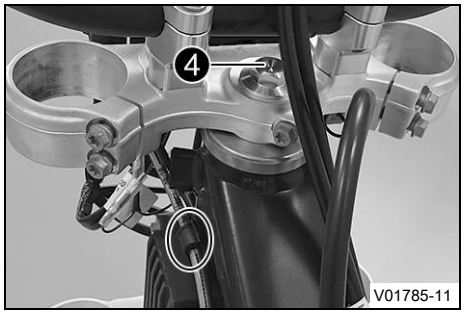

- Üst çatal köprüsünü, gidon ile birlikte konumlandırın.
- Vidayı ❹ monte edin, fakat henüz sıkmayın.
- Kablo demetini ve debriyaj hattını, kablo tutucusu ile sabitleyin.

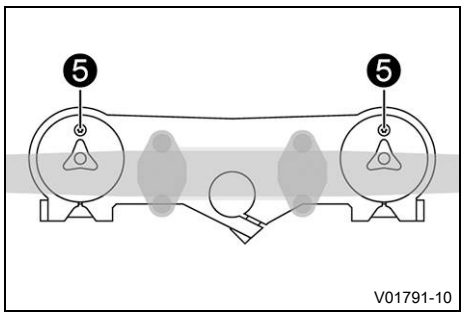

– Çatal süspansiyon kollarını konumlandırın.

✓ Havalandırma vidaları ❺, öne doğru konumlandırılmıştır.

Bilgi

Çekme kademesi sönümlemesi, sağ çatal kolunda **REB** (kırmızı ayar elemanı) bulunur.
Baskı kademesi sönümlemesi, sol çatal kolunda **COMP** (beyaz ayar elemanı) bulunur.
Çatal süspansiyon kollarının üst ucunda, yan tarafta freze ile oluklar açılmıştır. Freze ile açılmış ikinci oluk (üstten), üst çatal köprüsünün üst kenarı ile sona ermelidir.

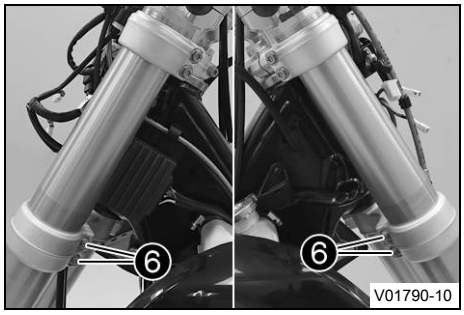

– Vidaları ❻ sıkın.

Öngörülen değer

Alt çatal köprüsü vidası	M8	15 Nm

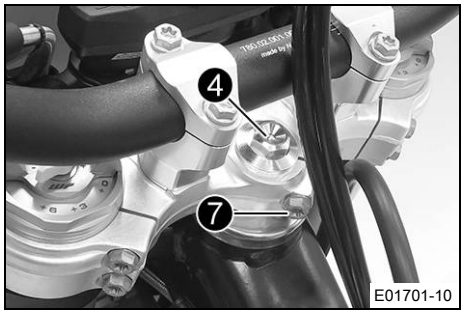

– Vidayı ❹ sıkın.

Öngörülen değer

Üst kontrol kafası vidası	M20x1,5	12 Nm

– Vidayı ❼ sıkın.

Öngörülen değer

Üst çatal borusu vidası	M8	20 Nm

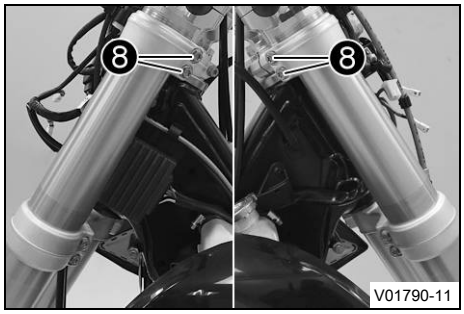

– Vidaları ❽ sıkın.

Öngörülen değer

Üst çatal köprüsü vidası	M8	20 Nm

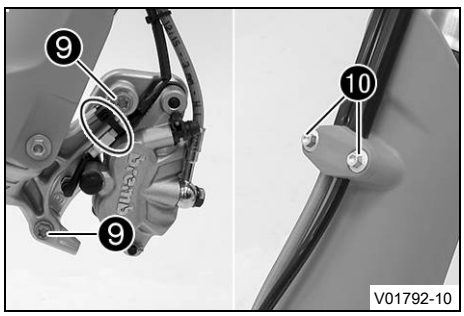

– Fren kaliperini konumlandırın, vidaları ❾ monte edin ve sıkın.

Öngörülen değer

Ön fren kaliperi vidası	M8	25 Nm **Loctite®243™**

– Kablo bağını monte edin.

– Fren borusunu, kablo demetini ve kelepçeyi konumlandırın. Vidaları ❿ monte edin ve sıkın.

Ek çalışma

- Gidon tamponunu monte edin.
- Ön çamurluğu monte edin. (📖 S. 74)
- Ön tekerleği monte edin. 🔧 (📖 S. 110)
- Far ile birlikte far maskesini monte edin. (📖 S. 124)
- Kablo demetini, bowden kablolarını, fren ve debriyaj hatlarını, kolay hareket ettirilme ve yerleştirme bakımından kontrol edin.
- Kumanda kafası yatağı boşluğunu kontrol edin. (📖 S. 71)
- Motosikleti kaldırma sehpasından alın. (📖 S. 62)
- Far ayarını kontrol edin. (📖 S. 125)

12.12 Alt çatal köprüsünün monte edilmesi 🔧 (EXC-F Six Days)

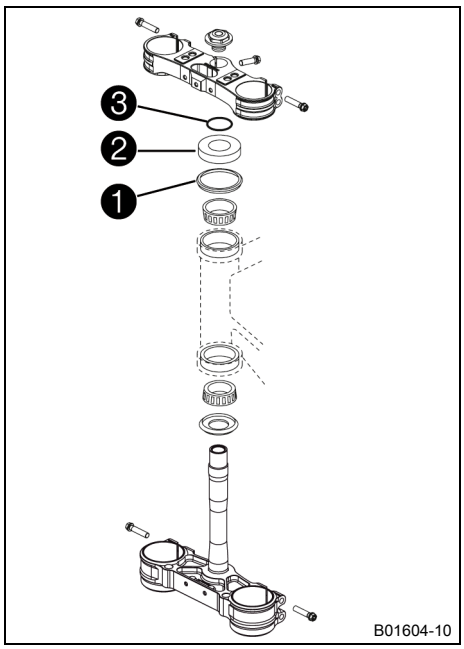

Ana çalışma

- Yatakları ve conta elemanlarını temizleyin, hasar bakımından kontrol edin ve yağlayın.

Yüksek oranda viskoz gres yağı (📖 S. 166)

- Alt çatal köprüsünü, çatal borusu ile birlikte konumlandırın. Üst kumanda kafası yatağını monte edin.
- Üst tarafta kumanda kafası contasının ❶ doğru şekilde konumlandırılıp konumlandırılmadığını kontrol edin.
- Koruyucu halkayı ❷ ve O-halkasını ❸ monte edin.

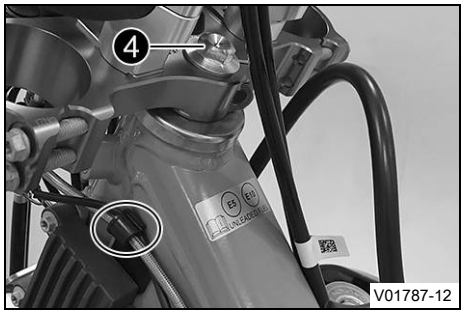

- Üst çatal köprüsünü, gidon ile birlikte konumlandırın.
- Vidayı ❹ monte edin, fakat henüz sıkmayın.
- Kablo demetini ve debriyaj hattını, kablo tutucusu ile sabitleyin.

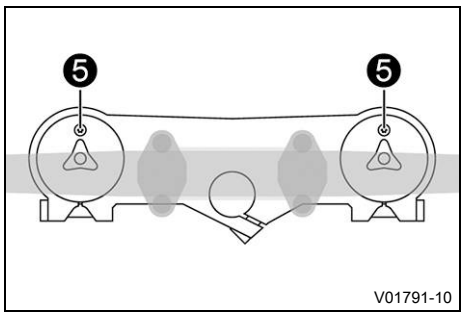

– Çatal süspansiyon kollarını konumlandırın.

✓ Havalandırma vidaları ❺, öne doğru konumlandırılmıştır.

Bilgi

Çekme kademesi sönümlemesi, sağ çatal kolunda **REB** (kırmızı ayar elemanı) bulunur. Baskı kademesi sönümlemesi, sol çatal kolunda **COMP** (beyaz ayar elemanı) bulunur.
Çatal süspansiyon kollarının üst ucunda, yan tarafta freze ile oluklar açılmıştır. Freze ile açılmış ikinci oluk (üstten), üst çatal köprüsünün üst kenarı ile sona ermelidir.

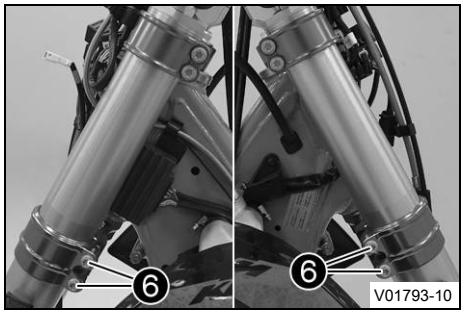

– Vidaları ❻ sıkın.

Öngörülen değer

Alt çatal köprüsü vidası	M8	15 Nm

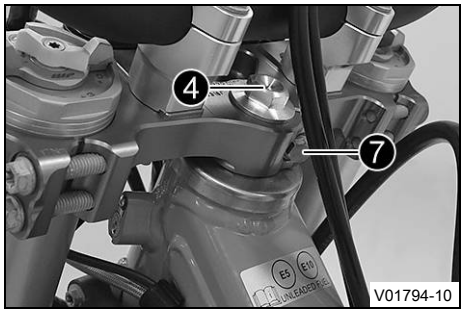

– Vidayı ❹ sıkın.

Öngörülen değer

Üst kontrol kafası vidası	M20x1,5	12 Nm

– Vidayı ❼ monte edin ve sıkın.

Öngörülen değer

Üst çatal borusu vidası	M8	17 Nm **Loctite®243™**

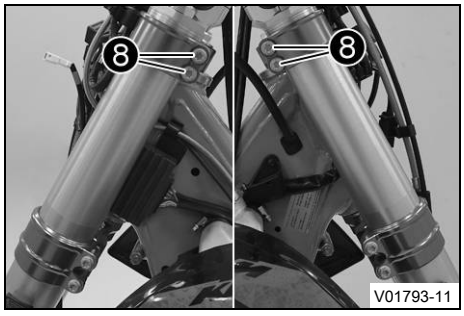

– Vidaları ❽ sıkın.

Öngörülen değer

Üst çatal köprüsü vidası	M8	17 Nm

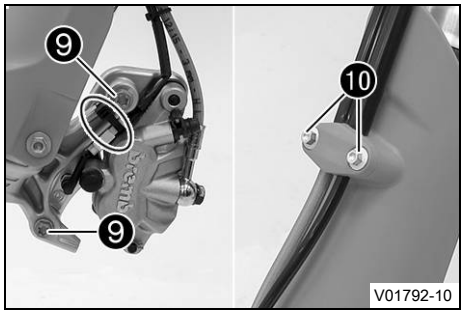

– Fren kaliperini konumlandırın, vidaları ❾ monte edin ve sıkın.

Öngörülen değer

Ön fren kaliperi vidası	M8	25 Nm **Loctite®243™**

– Kablo bağını monte edin.

– Fren borusunu, kablo demetini ve kelepçeyi konumlandırın. Vidaları ❿ monte edin ve sıkın.

Ek çalışma

– Gidon tamponunu monte edin.
– Ön çamurluğu monte edin. (S. 74)
– Ön tekerleği monte edin. (S. 110)
– Far ile birlikte far maskesini monte edin. (S. 124)
– Kablo demetini, bowden kablolarını, fren ve debriyaj hatlarını, kolay hareket ettirilme ve yerleştirme bakımından kontrol edin.
– Kumanda kafası yatağı boşluğunu kontrol edin. (S. 71)
– Motosikleti kaldırma sehpasından alın. (S. 62)
– Far ayarını kontrol edin. (S. 125)

12.13 Kumanda kafası yatağı boşluğunun kontrol edilmesi

İkaz

Kaza tehlikesi Kumanda kafası yatağı boşluğunun yanlış olması halinde, seyir tarzı olumsuz etkilenir ve parçalar hasar görür.

– Hatalı kumanda kafası yatağı boşluğunu gecikmeden düzeltin. (KTM Yetkili Servisi size memnuniyetle yardımcı olur.)

Bilgi

Araç, uzun süre kumanda kafası yatağında boşluk ile sürülürse, yataklar ve bunu takiben çerçevedeki yatak yuvaları hasar görür.

Ön çalışma

– Motosikleti kaldırma sehpasıyla kaldırın. (S. 62)

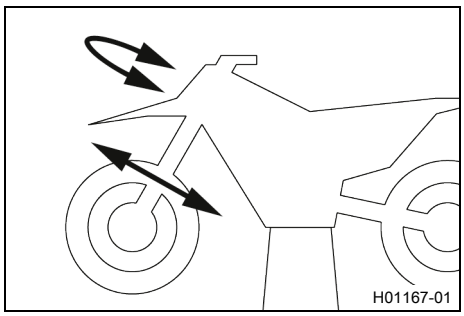

Ana çalışma

– Gidonu ileriye bakacak şekilde düz konuma getirin. Çatal süspansiyon kollarını, hareket yönünde ileri geri hareket ettirin.

Kumanda kafası yatağında boşluk hissedilmemelidir.

» Hissedilebilir bir boşluk varsa:

(EXC-F EU/BR)

– Kumanda kafası yatağı boşluğunu ayarlayın. (S. 72)

(EXC-F Six Days)

– Kumanda kafası yatağı boşluğunu ayarlayın. (S. 72)

– Gidonu, tüm direksiyon aralığı boyunca ileri ve geri hareket ettirin.

Gidon, tüm direksiyon aralığı boyunca kolaylıkla hareket ettirilebilir olmalıdır. Farkedilir takılma noktaları mevcut olmamalıdır.

» Takılma noktaları mevcut olduğunda:

(EXC-F EU/BR)

– Kumanda kafası yatağı boşluğunu ayarlayın. (S. 72)

(EXC-F Six Days)

– Kumanda kafası yatağı boşluğunu ayarlayın. (S. 72)

– Kumanda kafası yatağını kontrol edin ve gerekirse değiştirin.

Ek çalışma

– Motosikleti kaldırma sehpasından alın. (📖 S. 62)

12.14 Kumanda kafası yatağı boşluğunun ayarlanması 🔧 (EXC-F EU/BR)

Ön çalışma

– Motosikleti kaldırma sehpasıyla kaldırın. (📖 S. 62)

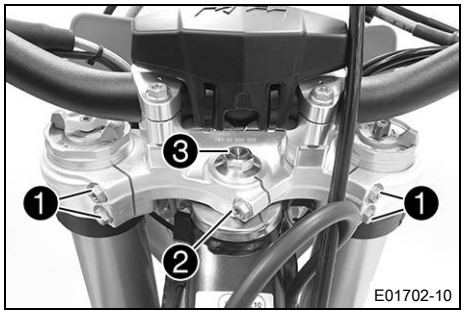

Ana çalışma

– ❶ ve ❷ vidalarını çözün.
– Vidayı ❸ çözün ve tekrar sıkın.

Öngörülen değer

Üst kontrol kafası vidası	M20x1,5	12 Nm

– Bir plastik çekiç ile hafifçe üst çatal köprüsüne, gerilmeleri önlemek amacıyla vurun.
– Vidaları ❶ sıkın.

Öngörülen değer

Üst çatal köprüsü vidası	M8	20 Nm

– Vidayı ❷ sıkın.

Öngörülen değer

Üst çatal borusu vidası	M8	20 Nm

Ek çalışma

– Kumanda kafası yatağı boşluğunu kontrol edin. (📖 S. 71)
– Motosikleti kaldırma sehpasından alın. (📖 S. 62)

12.15 Kumanda kafası yatağı boşluğunun ayarlanması 🔧 (EXC-F Six Days)

Ön çalışma

– Motosikleti kaldırma sehpasıyla kaldırın. (📖 S. 62)

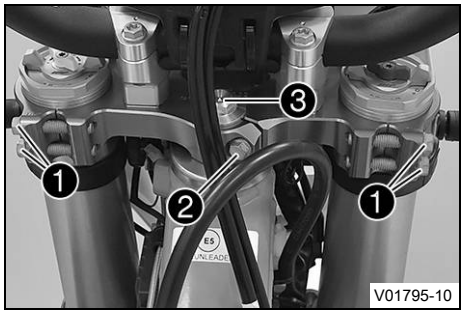

Ana çalışma

– Vidaları ❶ çözün.
– Vidayı ❷ çıkarın.
– Vidayı ❸ çözün ve tekrar sıkın.

Öngörülen değer

Üst kontrol kafası vidası	M20x1,5	12 Nm

– Bir plastik çekiç ile hafifçe üst çatal köprüsüne, gerilmeleri önlemek amacıyla vurun.
– Vidaları ❶ sıkın.

Öngörülen değer

Üst çatal köprüsü vidası	M8	17 Nm

– Vidayı ❷ monte edin ve sıkın.
  Öngörülen değer

Üst çatal borusu vidası	M8	17 Nm Loctite®243™

Ek çalışma
– Kumanda kafası yatağı boşluğunu kontrol edin. (📖 S. 71)
– Motosikleti kaldırma sehpasından alın. (📖 S. 62)

12.16 Kumanda kafası yatağının yağlanması

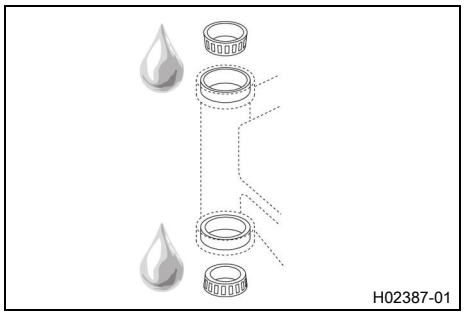
H02387-01

(EXC-F EU/BR)
– Alt çatal köprüsünü sökün. (📖 S. 66)
– Alt çatal köprüsünü monte edin. (📖 S. 67)

Bilgi
Kumanda kafası yatağı, alt çatal köprüsünün sökülmesi ve takılması kapsamında temizlenir ve yağlanır.

(EXC-F Six Days)
– Alt çatal köprüsünü sökün. (📖 S. 66)
– Alt çatal köprüsünü monte edin. (📖 S. 69)

Bilgi
Kumanda kafası yatağı, alt çatal köprüsünün sökülmesi ve takılması kapsamında temizlenir ve yağlanır.

12.17 Ön çamurluğun sökülmesi

Ön çalışma
– Far ile birlikte far maskesini sökün. (📖 S. 123)

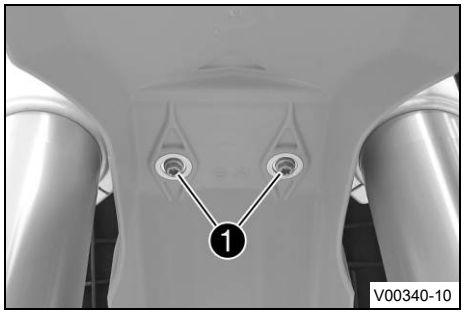

V00340-10

Ana çalışma
(EXC-F EU/BR)
– Vidaları ❶ çıkarın.

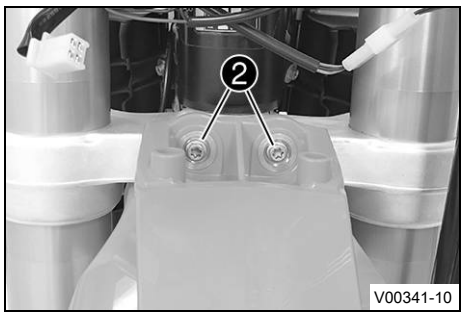

– Vidaları ❷ çıkarın. Ön çamurluğu çıkarın.

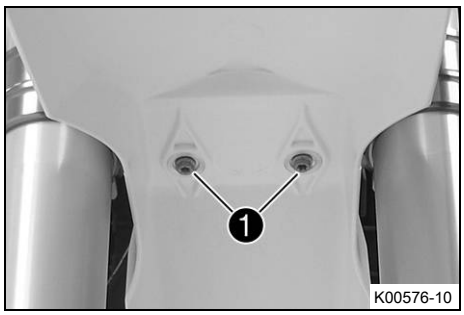

(EXC-F Six Days)

– Vidaları ❶ çıkarın.

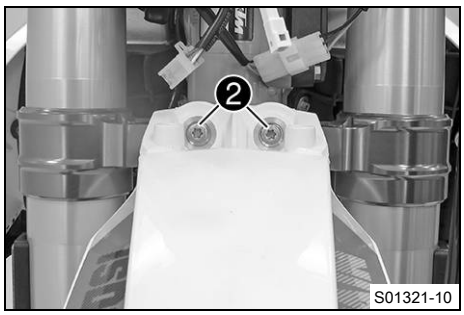

– Vidaları ❷ çıkarın. Ön çamurluğu çıkarın.

12.18 Ön çamurluğun monte edilmesi

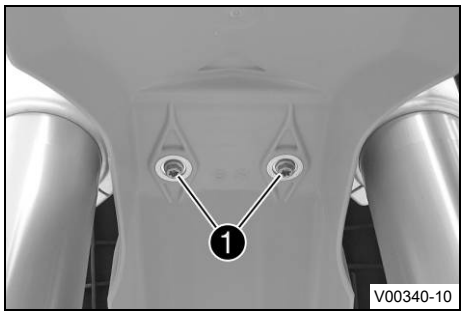

Ana çalışma
(EXC-F EU/BR)

– Ön çamurluğu konumlandırın. Vidaları ❶ monte edin ve sıkın.

Öngörülen değer

Diğer şasi vidaları	M6	10 Nm

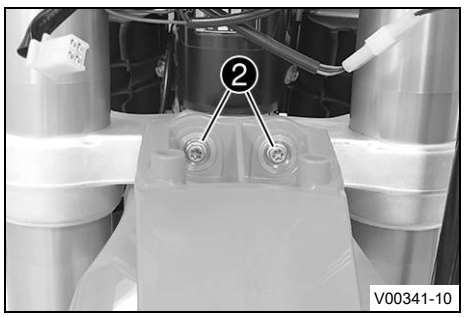

– Vidaları ❷ monte edin ve sıkın.

Öngörülen değer

Diğer şasi vidaları	M6	10 Nm

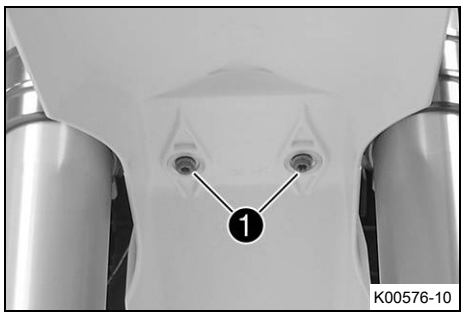

(EXC-F Six Days)

– Ön çamurluğu konumlandırın. Vidaları ❶ monte edin ve sıkın.

Öngörülen değer

Diğer şasi vidaları	M6	10 Nm

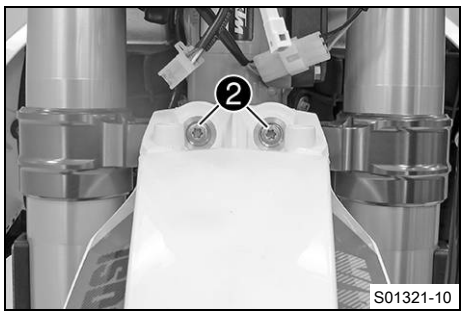

– Vidaları ❷ monte edin ve sıkın.

Öngörülen değer

Diğer şasi vidaları	M6	10 Nm

Ek çalışma

– Far ile birlikte far maskesini monte edin. (📖 S. 124)
– Far ayarını kontrol edin. (📖 S. 125)

12.19 Süspansiyon kolunun sökülmesi

Ön çalışma

– Motosikleti kaldırma sehpasıyla kaldırın. (📖 S. 62)

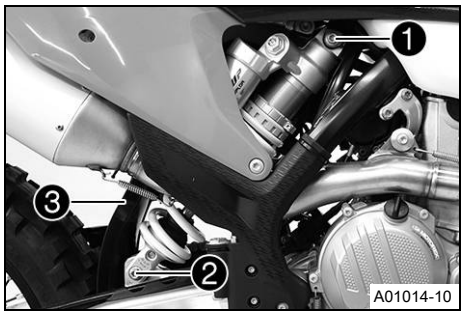

Ana çalışma

– Vidayı ❶ çıkarın ve arka tekerleği salıncakla birlikte, arka tekerlek döndürülebilecek şekilde aşağı indirin. Arka tekerleği bu konumda sabitleyin.
– Vidayı ❷ çıkarın, çamurluğu ❸ yana bastırın ve süspansiyon kolunu çıkarın.

12.20 Süspansiyon kolunun monte edilmesi

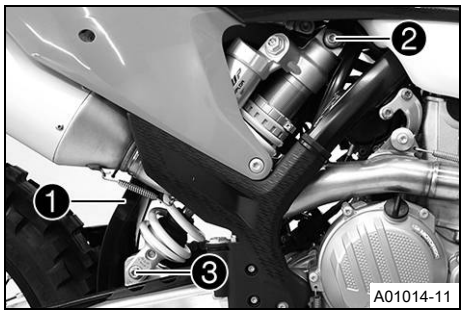

Ana çalışma

– Çamurluğu ❶ yana bastırın ve süspansiyon kolunu konumlandırın. Vidayı ❷ monte edin ve sıkın.

Öngörülen değer

Üst süspansiyon kolu vidası	M12	80 Nm Loctite®2701™

– Vidayı ❸ monte edin ve sıkın.

Öngörülen değer

Alt süspansiyon kolu vidası	M12	80 Nm Loctite®2701™

Bilgi
Salıncaktaki süspansiyon kolu için öngörülmüş döner yatak teflon kaplamalıdır. Gres yağıyla veya diğer yağlama maddeleriyle yağlanmamalıdır. Yağlama maddeleri, teflon kaplama yüzeyini bozarlar ve böylece kullanım ömrü önemli ölçüde kısalır.

Ek çalışma
– Motosikleti kaldırma sehpasından alın. (S. 62)

12.21 Sürücü koltuğunun çıkarılması

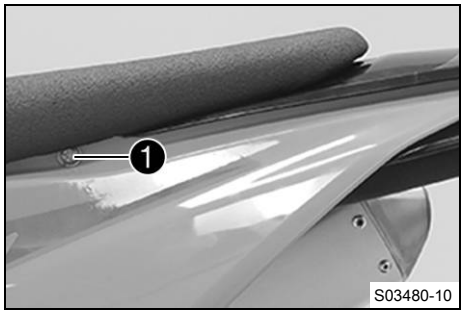

– Vidayı ❶ çıkarın.

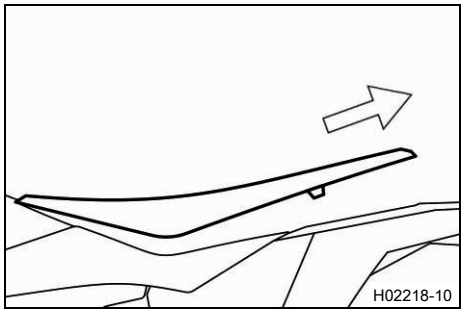

– Sürücü koltuğunu arka kısımdan kaldırın, arkaya doğru çekin ve yukarıya doğru çıkarıp alın.

12.22 Sürücü koltuğunun monte edilmesi

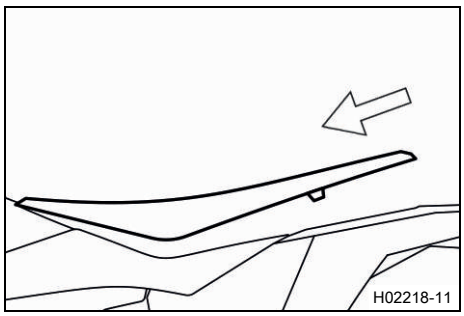

– Koltuğu önde yakıt deposunun flanş burçlarına asın, arka kısımda alçaltın ve öne doğru itin.
– Sürücü koltuğunun doğru şekilde yerine oturmasını güvenceye alın.

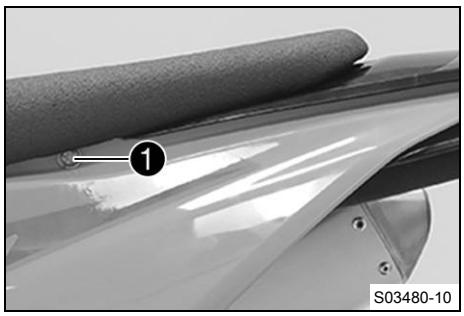

– Vidayı ❶ monte edin ve sıkın.

Öngörülen değer

Diğer şasi vidaları	M6	10 Nm

12.23 Hava filtresi kutusu kapağının sökülmesi

Şart

Hava filtresi kutusu kapağı emniyete alınmıştır.

– Sürücü koltuğunu çıkarın. (📖 S. 76)

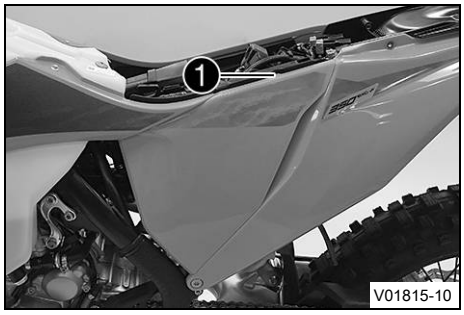

– Vidayı ❶ çıkarın.

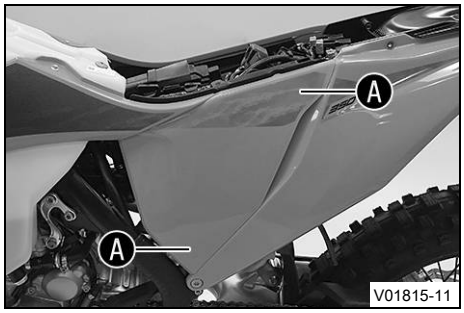

– Hava filtresi kutusu kapağını, Ⓐ bölgesinde yanal olarak çekin ve öne doğru çıkarın.

Şart

Hava filtresi kutusu kapağı emniyete alınmamıştır.

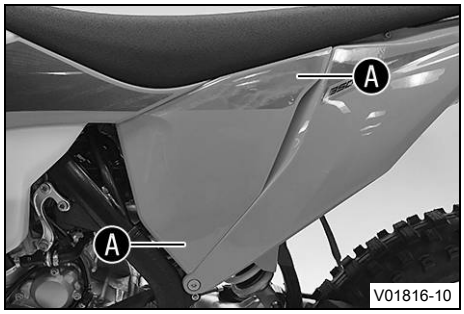

– Hava filtresi kutusu kapağını, Ⓐ bölgesinde yanal olarak çekin ve öne doğru çıkarın.

12.24 Hava filtresi kutusu kapağının monte edilmesi

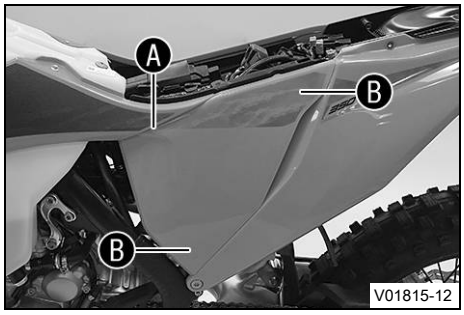

Şart

Hava filtresi kutusu kapağı emniyete alınmıştır.

– Hava filtresi kutusu kapağını, Ⓐ bölgesinde yerine asın ve Ⓑ bölgesinde yerine oturtun.

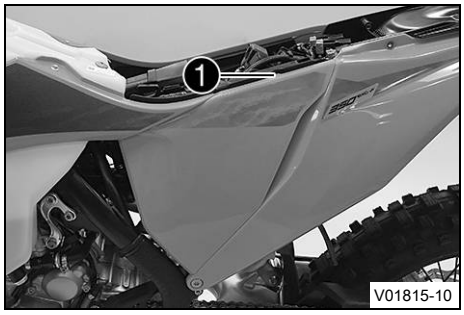

– Vidayı ❶ monte edin ve sıkın.

Öngörülen değer

Hava filtresi kutusu kapağı vidası	**EJOT PT®** K60x20-Z	3 Nm

– Sürücü koltuğunu monte edin. (📖 S. 76)

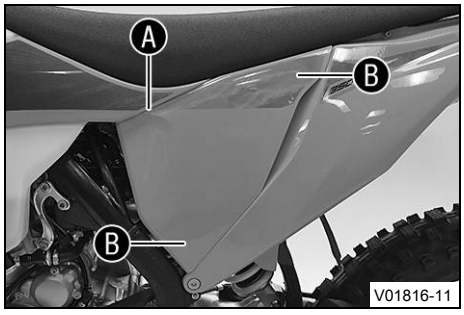

Şart

Hava filtresi kutusu kapağı emniyete alınmamıştır.

– Hava filtresi kutusu kapağını, Ⓐ bölgesinde yerine asın ve Ⓑ bölgesinde yerine oturtun.

12.25 Hava filtresinin sökülmesi

Uyarı

Motor hasarı Filtrelenmeyen emme havası, motorun dayanıklılığını olumsuz etkiler.

Hava filtresi olmadığında motora kir ve toz girer.

– Aracı sadece hava filtresi varken çalıştırın.

Uyarı

Çevrenin tehlikeye atılması Sorunlu maddeler, çevreye zarar verirler.

– Yağları, gres yağlarını, filtreleri, yakıtları, temizlik maddelerini, fren sıvısını vs. usulüne uygun şekilde ve geçerli yönetmeliklere göre bertaraf edin.

Ön çalışma

– Hava filtresi kutusu kapağını sökün. (📖 S. 77)

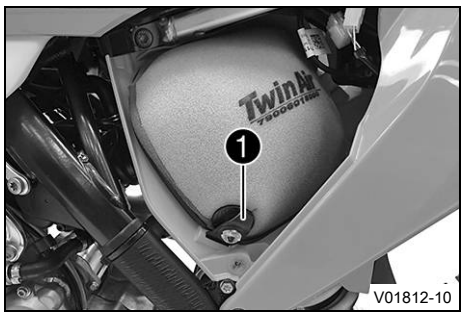

Ana çalışma

– Tutucu tırnağı ❶ yerinden çıkarın. Hava filtresini, hava filtresi tutucusu ile birlikte çıkarın.
– Hava filtresini, hava filtresi tutucusundan çıkarın.

12.26 Hava filtresinin monte edilmesi

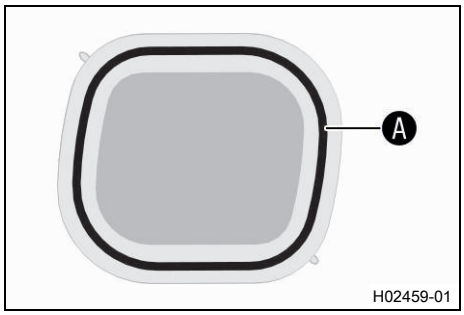

Ana çalışma

– Temiz hava filtresini, hava filtresi tutucusuna monte edin.
– Hava filtresini, Ⓐ bölgesinde yağlayın.

Uzun süre etkili gres yağı (📖 S. 165)

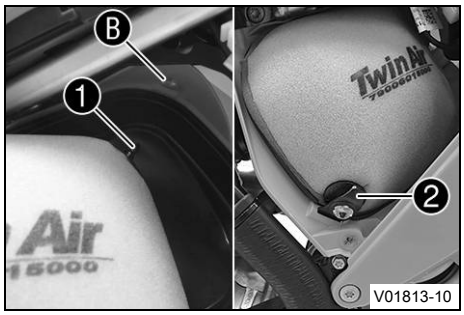

– Hava filtresini yerleştirin ve montaj pinini ❶ burca Ⓑ konumlandırın.
  ✓ Hava filtresi doğru konumlandırılmıştır.
– Tutucu tırnağı ❷ yerine takın.
  ✓ Montaj pini ❸, tutucu tırnak ❷ tarafından sabitlenir.

Bilgi
Hava filtresi doğru şekilde monte edilmedi ise, motorun içine toz ve kir girebilir ve hasarlara yol açabilir.

Ek çalışma

– Hava filtresi kutusu kapağını monte edin. (📖 S. 78)

12.27 Hava filtresi ve hava filtresi kutusunun temizlenmesi

Uyarı
Çevrenin tehlikeye atılması Sorunlu maddeler, çevreye zarar verirler.
– Yağları, gres yağlarını, filtreleri, yakıtları, temizlik maddelerini, fren sıvısını vs. usulüne uygun şekilde ve geçerli yönetmeliklere göre bertaraf edin.

Bilgi
Hava filtresini, yakıt veya gaz yağı ile temizlemeyin, çünkü bu maddeler, plastik köpüğe zarar verirler.

Ön çalışma

– Hava filtresi kutusu kapağını sökün. (📖 S. 77)
– Hava filtresini sökün. (📖 S. 78)



Ana çalışma

– Hava filtresini, özel temizleme sıvısı içinde iyice yıkayın ve iyice kurumasını bekleyin.

Hava filtresi temizleme maddesi (📖 S. 165)

Bilgi
Hava filtresine baskı uygulayarak, fakat sıkmaksızın sıvıdan arındırın.

– Kuru hava filtresini, yüksek kaliteli bir hava filtresi yağı ile yağlayın.

Plastik köpükten hava filtresi için yağ (📖 S. 165)

– Hava filtresi kutusunu temizleyin.
– Emme manifoldunu, hasar ve sıkılık bakımından kontrol edin.

Ek çalışma

– Hava filtresini monte edin. 🔧 (📖 S. 79)
– Hava filtresi kutusu kapağını monte edin. (📖 S. 78)

12.28 Hava filtresi kutusu kapağının emniyete alınmaya hazırlanması 🔧

Ön çalışma

– Hava filtresi kutusu kapağını sökün. (📖 S. 77)

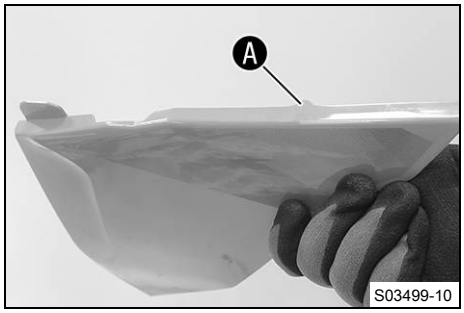

Ana çalışma

– Ⓐ işaretinin olduğu yere bir delik açın.
Öngörülen değer

Çap	6 mm

Ek çalışma

– Hava filtresi kutusu kapağını monte edin. (📖 S. 78)

12.29 Nihai sönümleyicinin sökülmesi

İkaz
Yanma tehlikesi Egzoz tertibatı, işletme sırasında çok aşırı ısınır.
– Çalışmaya başlamadan önce egzoz tertibatının soğumasını bekleyin.

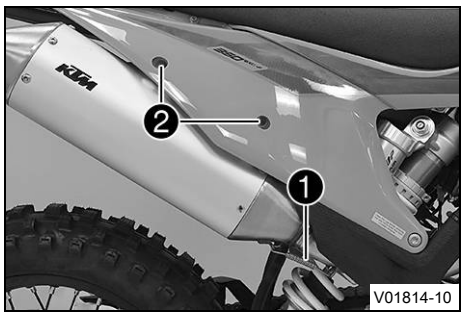

(Tüm EU modelleri)

– Yayı ❶ yerinden çıkarın.

Sustalı kanca (50305017000C1)

– Vidaları ❷ çıkarın ve nihai sönümleyiciyi katalitik konvertör ile birlikte çıkarın.

(EXC-F BR)

– Yayı ❶ yerinden çıkarın.

Sustalı kanca (50305017000C1)

– Vidaları ❷ çıkarın ve nihai sönümleyiciyi çıkarın.

12.30 Nihai sönümleyicinin monte edilmesi

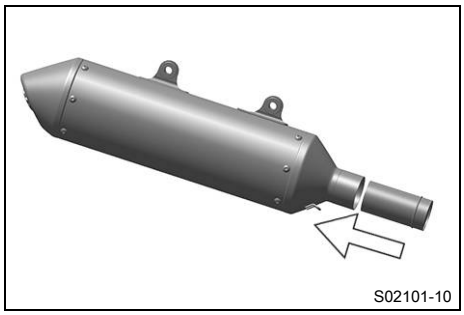

(Tüm EU modelleri)

– Katalitik konvertörü nihai sönümleyicide konumlandırın.

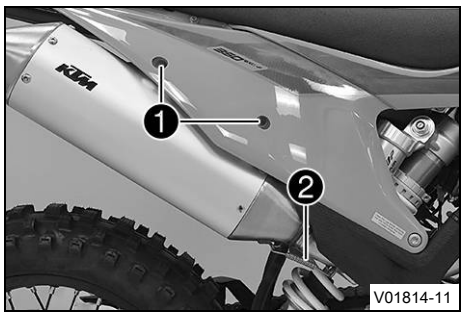

– Nihai sönümleyiciyi konumlandırın. Vidaları ❶ monte edin, fakat henüz sıkmayın.

– Yayı ❷ yerine takın.

Sustalı kanca (50305017000C1)

– Vidaları ❶ sıkın.

Öngörülen değer

Diğer şasi vidaları	M6	10 Nm

12.31 Nihai sönümleyicinin cam elyafı iplikli dolgusunun değiştirilmesi

İkaz

Yanma tehlikesi Egzoz tertibatı, işletme sırasında çok aşırı ısınır.

– Çalışmaya başlamadan önce egzoz tertibatının soğumasını bekleyin.

Bilgi

Cam elyafı dolgunun lifleri zamanla uçucu hale gelerek dışarıya çıkar, sönümleyici "yanarak" tükenir. Artan gürültü seviyesinin yanı sıra, bu şekilde aracın performans karakteristiği de değişir.

Ön çalışma

– Nihai sönümleyici sökün. (📖 S. 80)

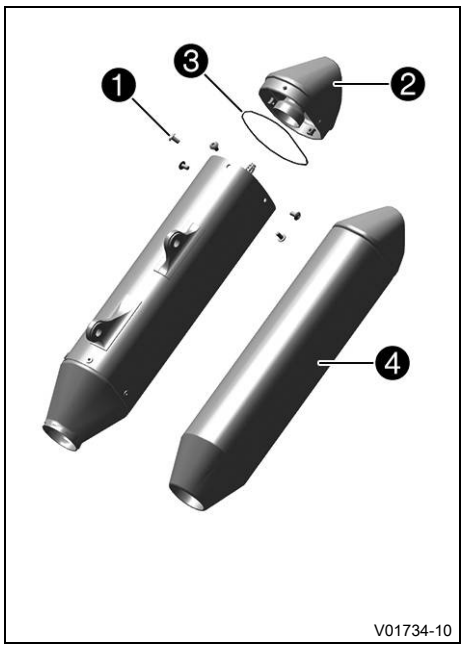

Ana çalışma

- Vidaları ❶ çıkarın.
- Uç kapağını ❷, O-halkası ❸ ile birlikte çıkarın.
- Eskimiş cam elyafı iplikli dolguyu alın.
- Tekrar monte edilecek olan parçaları temizleyin ve hasar bakımından kontrol edin.
- Yeni cam elyafı iplik dolgusunu ❹, nihai sönümleyici içine monte edin.
- O-halkasını uç kapağına takın.
- Uç parçasını konumlandırın.
- Tüm vidaları monte edin ve sıkın.

  Öngörülen değer

Nihai sönümleyicideki vidalar	M5	7 Nm

Ek çalışma

- Nihai sönümleyiciyi monte edin. (📖 S. 81)

12.32 Yakıt deposunun sökülmesi

Tehlike

Yangın tehlikesi Yakıt, kolayca tutuşabilir.

Yakıt deposundaki yakıt, ısınınca genleşir ve aşırı dolu olduğunda dışarı akabilir.

- Araca, açık alevlerin ya da yanan sigaranın yakınında yakıt ilave etmeyin.
- Yakıt doldururken motoru stop ettirin.
- Yakıt dökülmemesine dikkat edin, özellikle de aracın kızgın parçaları üzerine.
- Yine de dökülen yakıtı silerek temizleyin.
- Yakıt dolumuna ilişkin bilgileri dikkate alın.

İkaz

Zehirlenme tehlikesi Yakıt, zehirlidir ve sağlığa zararlıdır.

- Yakıtın cilde, gözlere veya giysilere temas etmesini önleyin.
- Yakıt yutmanız halinde derhal bir hekime başvurun.
- Yakıt buharlarını solumayın.
- Cildinize temas etmesi halinde temas eden yeri derhal bol su ile durulayın.
- Yakıtın gözlerinize temas etmesi halinde gözlerinizi bol su ile durulayın ve derhal bir hekime başvurun.
- Yakıtın giysinize temas etmesi halinde giysilerinizi değiştirin.
- Yakıtı, usulüne uygun şekilde ve uygun bir bidon içinde ve çocukların ulaşamayacağı yerlerde muhafaza edin.

Ön çalışma

- Sürücü koltuğunu çıkarın. (📖 S. 76)

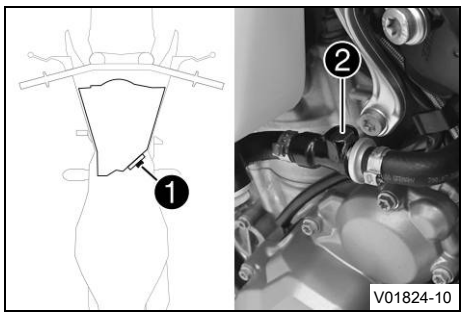

Ana çalışma

– Yakıt deposundaki fişi ❶ çekerek çıkarın.
– Hızlı bağlantı elemanı kaplinini ❷ iyice basınçlı havayla temizleyin.

Bilgi
Yakıt borusu içine hiçbir şekilde kir girmemelidir. İçeriye giren kir, püskürtme supabının tıkanmasına yol açar!

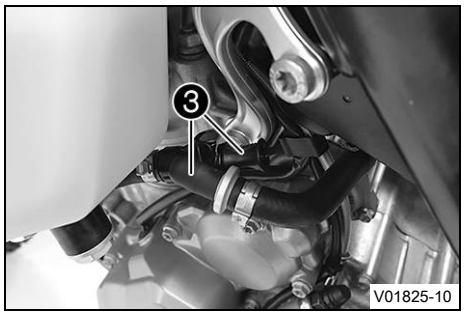

– Hızlı bağlantı elemanı kaplinini ayırın.

Bilgi
Yakıt hattından artık yakıt dışa akabilir.

– Yıkama kapağı setini ❸ monte edin.

Yıkama kapağı seti (81212016100)

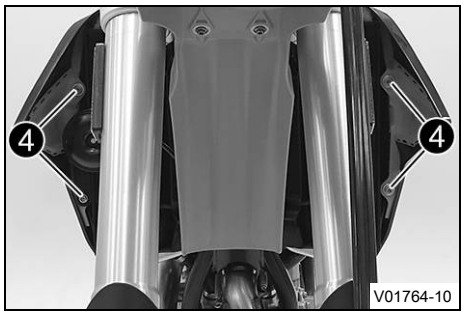

– Vidaları ❹ çıkarın.
– Kornayı, korna tutucu ile birlikte yana asılı bırakın.

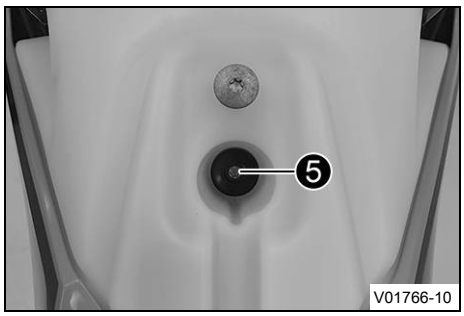

– Vidayı ❺, lastik soket ile birlikte çıkarın.
– Yakıt deposu havalandırma düzeni hortumunu çekerek alın.

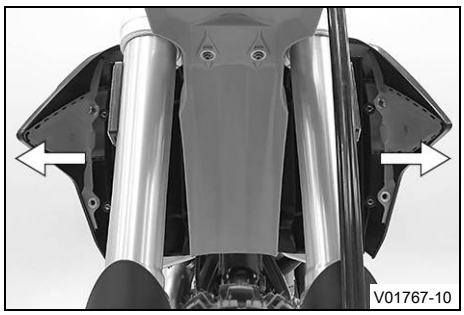

– Her iki spoyleri de yanal olarak radyatörden çekin ve yakıt deposunu yukarıya doğru çıkarın.

12.33 Yakıt deposunun monte edilmesi

Tehlike

Yangın tehlikesi Yakıt, kolayca tutuşabilir.

Yakıt deposundaki yakıt, ısınınca genleşir ve aşırı dolu olduğunda dışarı akabilir.

- Araca, açık alevlerin ya da yanan sigaranın yakınında yakıt ilave etmeyin.
- Yakıt doldururken motoru stop ettirin.
- Yakıt dökülmemesine dikkat edin, özellikle de aracın kızgın parçaları üzerine.
- Yine de dökülen yakıtı silerek temizleyin.
- Yakıt dolumuna ilişkin bilgileri dikkate alın.

İkaz

Zehirlenme tehlikesi Yakıt, zehirlidir ve sağlığa zararlıdır.

- Yakıtın cilde, gözlere veya giysilere temas etmesini önleyin.
- Yakıt yutmanız halinde derhal bir hekime başvurun.
- Yakıt buharlarını solumayın.
- Cildinize temas etmesi halinde temas eden yeri derhal bol su ile durulayın.
- Yakıtın gözlerinize temas etmesi halinde gözlerinizi bol su ile durulayın ve derhal bir hekime başvurun.
- Yakıtın giysinize temas etmesi halinde giysilerinizi değiştirin.

Ana çalışma

- Bowden gaz kablosunun döşenme şeklini kontrol edin. (S. 91)

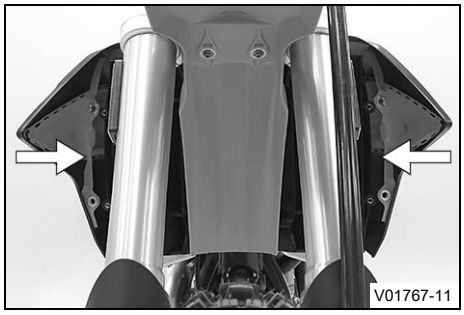

- Yakıt tankını konumlandırın ve her iki spoyleri de yanal olarak radyatörün önünde yerine asın.
- Kabloların ya da bowden kablolarının sıkışmamış veya hasar görmemiş olmasından emin olun.

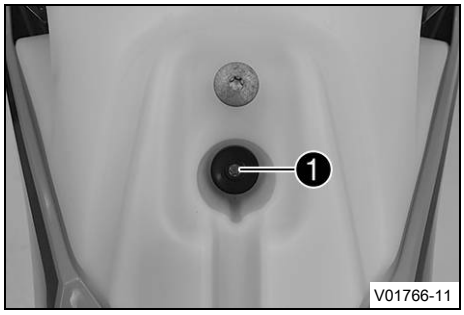

- Yakıt deposu havalandırma düzeni hortumunu yerine takın.
- Vidayı ❶ lastik soket ile birlikte monte edin ve sıkın.

  Öngörülen değer

Diğer şasi vidaları	M6	10 Nm

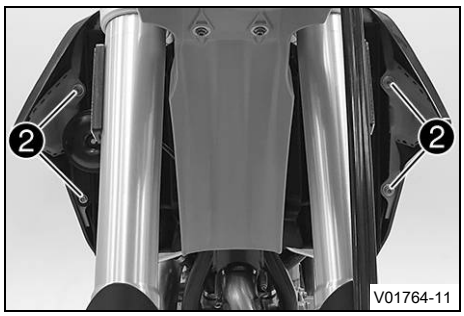

– Kornayı, korna tutucu ile birlikte konumlandırın.
– Vidaları ❷, flanş burçları ile birlikte monte edin ve sıkın.
Öngörülen değer

Diğer şasi vidaları	M6	10 Nm

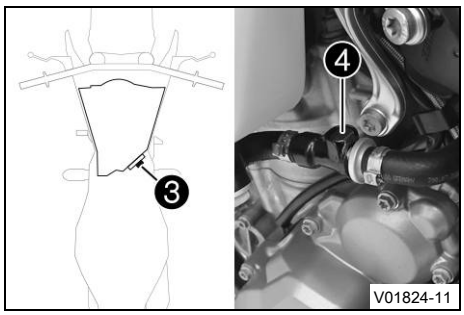

– Yakıt pompasının fişini ❸ yerine takın.
– Yıkama kapağı setini çıkarın.
– Hızlı bağlantı elemanı kaplinini iyice basınçlı havayla temizleyin.

Bilgi
Yakıt borusu içine hiçbir şekilde kir girmemelidir. İçeriye giren kir, püskürtme supabının tıkanmasına yol açar!

– Silikon spreyi tüy bırakmayan bir beze püskürtün ve hızlı bağlantı elemanı kaplininin O-halkasını hafifçe yağlayın.

Silikon sprey (📖 S. 165)

– Hızlı bağlantı elemanı kaplinini ❹ birbirine takın.

Bilgi
Kabloyu ve yakıt borusunu, egzoz tertibatına güvenli bir mesafede döşeyin.

Ek çalışma
– Sürücü koltuğunu monte edin. (📖 S. 76)

12.34 Zincir kirlenme durumunun kontrol edilmesi

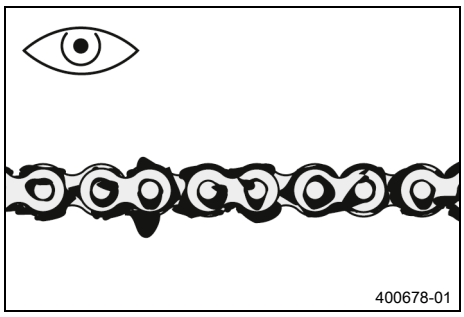

– Zinciri kaba kirlenme yönünden kontrol edin.
» Zincir, aşırı oranda kirlenmişse:
– Zinciri temizleyin. (📖 S. 86)

12.35 Zincirin temizlenmesi

İkaz

Kaza tehlikesi Lastikler üzerindeki yağlama maddesi, yol tutuşunu azaltır.

– Lastikler üzerindeki yağlama maddelerini, uygun bir temizlik maddesi ile temizleyin.

İkaz

Kaza tehlikesi Fren diskleri üzerindeki yağ veya gres, fren etkisini azaltır.

– Fren disklerinin daima yağsız ve gressiz olmasını sağlayın.
– Gerektiğinde fren disklerini fren temizleyici ile temizleyin.

Uyarı

Çevrenin tehlikeye atılması Sorunlu maddeler, çevreye zarar verirler.

– Yağları, gres yağlarını, filtreleri, yakıtları, temizlik maddelerini, fren sıvısını vs. usulüne uygun şekilde ve geçerli yönetmeliklere göre bertaraf edin.

Bilgi

Zincirin kullanım ömrü, büyük ölçüde bakımına bağlıdır.

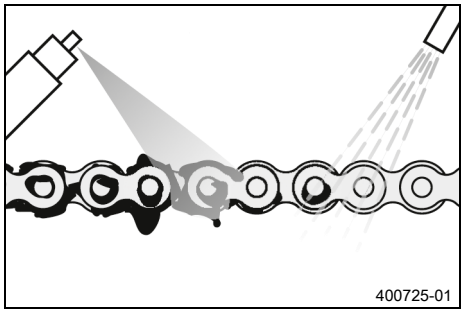

Ön çalışma

– Motosikleti kaldırma sehpasıyla kaldırın. (📖 S. 62)

Ana çalışma

– Kaba kirleri, yumuşak su jeti ile temizleyin.
– Kullanılmış yağlama artıklarını, zincir temizleme maddesi ile temizleyin.

Zincir temizleme maddesi (📖 S. 166)

– Kurutma işleminden sonra, zincir spreyi tatbik edin.

Offroad zincir spreyi (📖 S. 165)

Ek çalışma

– Motosikleti kaldırma sehpasından alın. (📖 S. 62)

12.36 Zincir gerilimi kontrol edilmesi

İkaz

Kaza tehlikesi Yanlış zincir gerilimi, parçalara zarar verir ve kazalara yol açar.

Zincir çok fazla gerildiğinde zincir, zincir pinyon dişlisi, zincir dişlisi, şanzıman ve arka tekerlek göbeği daha çabuk aşınır. Bazı parçalar aşırı zorlanma nedeniyle kopabilir veya kırılabilir.
Zincir fazla gevşek olduğunda zincir, zincir pinyon dişlisinden veya zincir dişlisinden düşebilir. Sonuç olarak arka tekerlek veya motor hasar görebilir.

– Zincir gerilimini düzenli olarak kontrol edin.
– Zincir gerilimini öngörülen değere göre ayarlayın.

Ön çalışma

– Motosikleti kaldırma sehpasıyla kaldırın. (📖 S. 62)

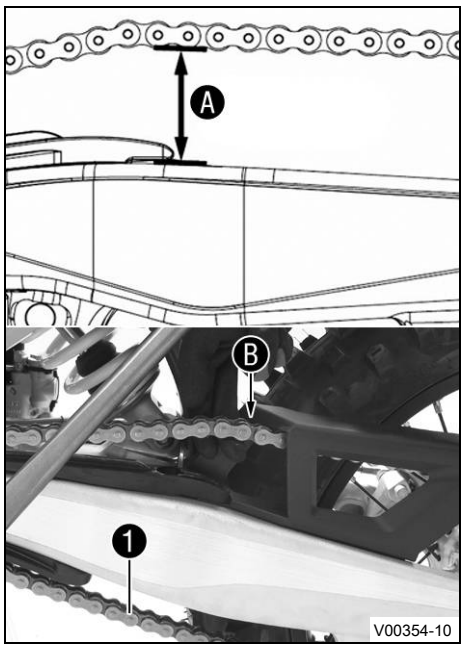

Ana çalışma

– Zinciri, zincir kayma parçasının uç kısmından yukarıya çekin ve zincir gerilimini Ⓐ saptayın.

Bilgi

Bu sırada, zincirin alt parçası ❶ gergin olmalıdır.
Zincir koruma tertibatı takılı iken, zincir, zincir koruma tertibatındaki Ⓑ dayamaya kadar, yukarıya çekilebilmelidir.
Zincirler, her zaman eşit şekilde aşınmaz; ölçümü zincirin farklı noktalarında tekrarlayın.

Zincir gerilimi	55 … 58 mm

» Zincir gerginliği, öngörülen değere uymazsa:
– Zincir gerilimini ayarlayın. (📖 S. 87)

Ek çalışma

– Motosikleti kaldırma sehpasından alın. (📖 S. 62)

12.37 Zincir geriliminin ayarlanması

İkaz

Kaza tehlikesi Yanlış zincir gerilimi, parçalara zarar verir ve kazalara yol açar.

Zincir çok fazla gerildiğinde zincir, zincir pinyon dişlisi, zincir dişlisi, şanzıman ve arka tekerlek göbeği daha çabuk aşınır. Bazı parçalar aşırı zorlanma nedeniyle kopabilir veya kırılabilir.
Zincir fazla gevşek olduğunda zincir, zincir pinyon dişlisinden veya zincir dişlisinden düşebilir. Sonuç olarak arka tekerlek veya motor hasar görebilir.

– Zincir gerilimini düzenli olarak kontrol edin.
– Zincir gerilimini öngörülen değere göre ayarlayın.

Ön çalışma

– Motosikleti kaldırma sehpasıyla kaldırın. (📖 S. 62)
– Zincir gerilimini kontrol edin. (📖 S. 86)

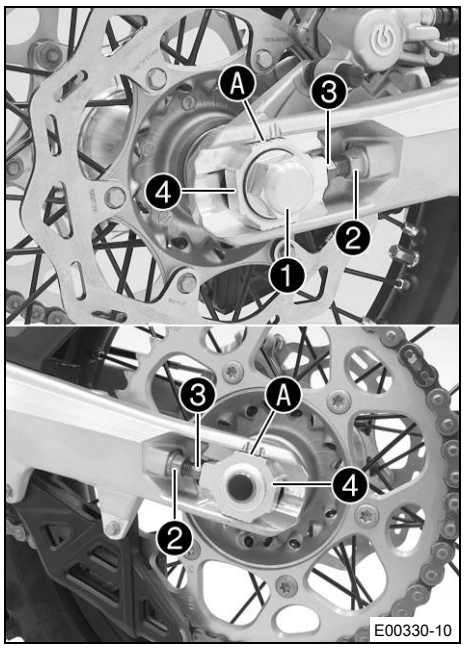

Ana çalışma

– Somunu ❶ çözün.
– Somunları ❷ çözün.
– Zincir gerilimini, ayar vidalarını ❸ sol ve sağ tarafta çevirerek ayarlayın.

  Öngörülen değer

Zincir gerilimi	55 … 58 mm
Ayar vidalarını ❸ sol ve sağ tarafta, sol ve sağ zincir gericideki işaretler, referans işaretlerine Ⓐ göre aynı konumda olacak şekilde çevirin. Böylece, arka tekerlek doğru şekilde hizalanmıştır.	

– Somunları ❷ sıkın.
– Zincir gericilerin ❹ ayar vidalarına ❸ temas ettiklerinden emin olun.
– Somunu ❶ sıkın.

  Öngörülen değer

Arka dingil pimi somunu	M20x1,5	80 Nm

Bilgi

Zincir gericilerin büyük ayar aralığı (32 mm) sonucu, aynı zincir uzunluğunda farklı sekonder tahvil oranları uygulanabilir.
Zincir gericiler ❹, 180° oranında döndürülebilir.

Ek çalışma

– Motosikleti kaldırma sehpasından alın. (📖 S. 62)

12.38 Zincirin, zincir dişlisinin, zincir pinyon dişlisinin ve zincir kılavuzunun kontrol edilmesi

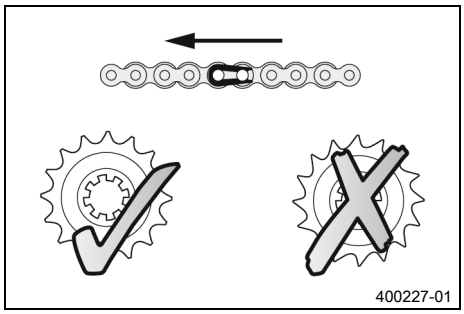

Ön çalışma

– Motosikleti kaldırma sehpasıyla kaldırın. (📖 S. 62)

Ana çalışma

– Şanzımanı rölanti konumuna alın.
– Zinciri, zincir dişlisini ve zincir pinyon dişlisini aşınma bakımından kontrol edin.
  » Zincir, zincir dişlisi veya zincir pinyon dişlisinde çekme varsa:
    – Tahrik takımını değiştirin. 🔧

Bilgi

Zincir pinyon dişlisi, zincir dişlisi ve zincir, sadece birlikte değiştirilmelidir.

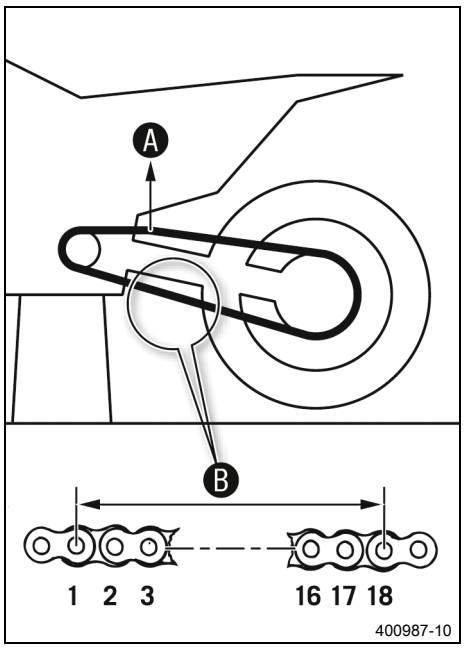

– Zincirin üst parçasından belirtilen ağırlıkla Ⓐ çekin.
Öngörülen değer

Zincir aşınması ölçme düzeni ağırlığı	10 … 15 kg

– 18 adet zincir ruloya denk gelen mesafeyi Ⓑ zincirin alt parçasında ölçün.

Bilgi
Zincirler, her zaman eşit şekilde aşınmaz; ölçümü zincirin farklı noktalarında tekrarlayın.

Zincirin en uzun yerinde 18 zincir ruloluk maksimum mesafe Ⓑ	272 mm

» Mesafe Ⓑ verilen ölçüden daha büyükse:
– Tahrik takımını değiştirin.

Bilgi
Yeni bir zincir monte edildiğinde, zincir dişlisi ve zincir pinyon dişlisi de değiştirilmelidir.
Yeni zincirler, eski ve aşınmış bir zincir dişlisi ya da zincir pinyon dişlisi üzerinde daha hızlı aşınırlar.

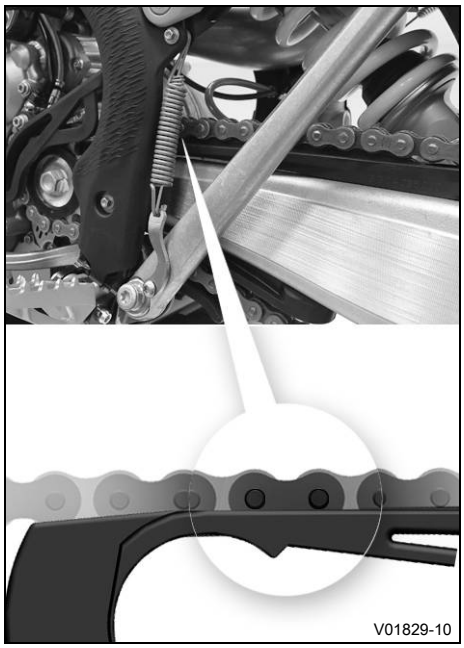

– Zincir kayma önleme tertibatını aşınma yönünden kontrol edin.
» Zincir piminin alt kenarı, aynı hizada veya zincir kayma önleme tertibatının altında olduğunda:
– Zincir kayma önleme tertibatını değiştirin.
– Zincir kayma önleme tertibatını sıkılık bakımından kontrol edin.
» Zincir kayma önleme tertibatı gevşek olduğunda:
– Zincir kayma önleme tertibatının vidalarını sıkın.
Öngörülen değer

Zincir kayma önleme tertibatı vidası	M6	10 Nm Loctite®243™



– Zincir kayma parçasını aşınma yönünden kontrol edin.
  » Zincir piminin alt kenarı, aynı hizada veya zincir kayma parçasının altında olduğunda:
    – Zincir kayma parçasını değiştirin.
– Zincir kayma parçasını sıkılık bakımından kontrol edin.
  » Zincir kayma parçası gevşek olduğunda:
    – Zincir kayma parçasının vidasını sıkın.

    Öngörülen değer

Zincir kayma parçası vidası	M8	15 Nm

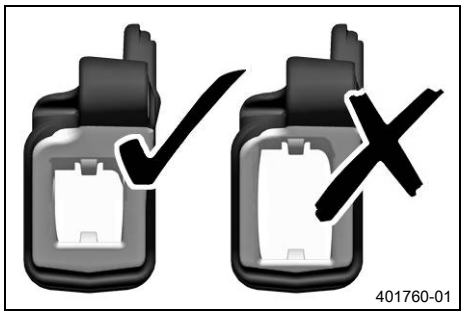

– Zincir kılavuzunu aşınma yönünden kontrol edin.

Bilgi
Aşınma, zincir kılavuzunun ön tarafında görülür.

  » Zincir kılavuzunun açık renkli kısmı aşınmış ise:
    – Zincir kılavuzunu değiştirin.

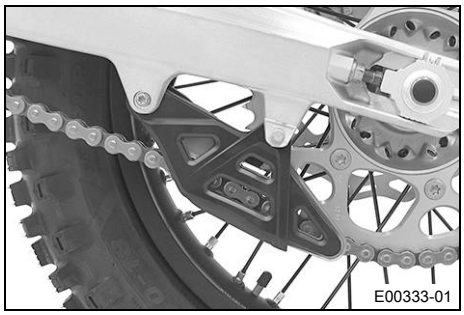

– Zincir kılavuzunu sıkılık bakımından kontrol edin.
  » Zincir kılavuzu gevşek olursa:
    – Zincir kılavuzunun vidalarını sıkın.

    Öngörülen değer

Diğer şasi vidaları	M6	10 Nm
Diğer şasi somunları	M6	10 Nm

Ek çalışma
– Motosikleti kaldırma sehpasından alın. (S. 62)

12.39 Çerçevenin kontrol edilmesi

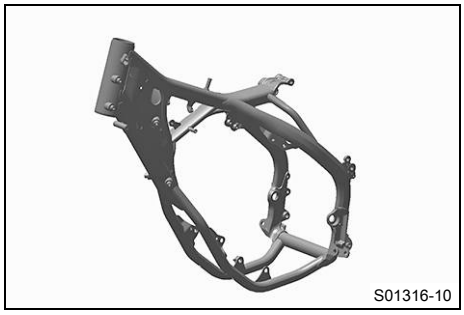
S01316-10

– Çerçeveyi hasara, çatlak oluşumuna ve deformasyona dair kontrol edin.
  » Çerçevede hasar, çatlak veya deformasyon varsa:
    – Çerçeveyi değiştirin.

    Öngörülen değer

Çerçevenin onarılması yasaktır.

12.40 Salıncağın kontrol edilmesi

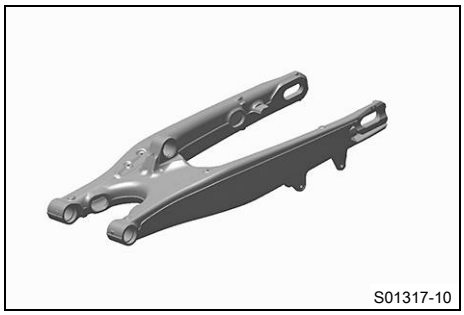
S01317-10

– Salıncağı, hasara, çatlak oluşumuna ve deformasyona dair kontrol edin.
  » Salıncakta hasar, çatlak veya deformasyon fark ediliyorsa:
    – Salıncağı değiştirin.

Bilgi
Hasarlı bir salıncağı daima değiştirin. Salıncakta bir tamir işlemi yapılmasına, KTM müsaade etmez.

12.41 Bowden gaz kablosunun döşenme şeklinin kontrol edilmesi

Ön çalışma
– Sürücü koltuğunu çıkarın. (📖 S. 76)
– Yakıt deposunu sökün. (📖 S. 82)


V01828-10

Ana çalışma
(EXC-F BR)
– Bowden gaz kablosunun döşenme şeklini kontrol edin.

Her iki bowden gaz kablosu da, gidonun arka tarafında yan yana ve yakıt deposu yatağının üst kısmında, gaz kelebeği gövdesine doğru döşenmiş olmalıdır. Her iki bowden gaz kablosu, yakıt deposu altlığının tutucu lastiği arkasında emniyete alınmış olmalıdır.

  » Bowden gaz kablosunun döşenme şekli, öngörülen şekle uymazsa:
    – Bowden gaz kablosunun döşenme şeklini düzeltin.

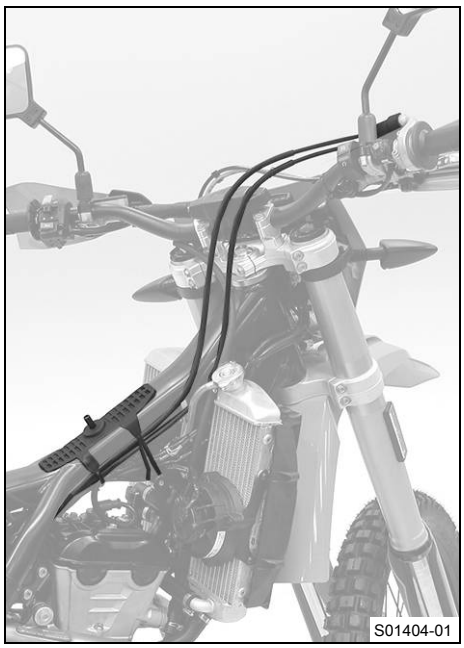

(Tüm EU modelleri)

– Bowden gaz kablosunun döşenme şeklini kontrol edin.

Her iki bowden gaz kablosu da, gidonun arka tarafında yan yana ve yakıt deposu yatağının üst kısmında, gaz kelebeği gövdesine doğru döşenmiş olmalıdır. Her iki bowden gaz kablosu, yakıt deposu altlığının tutucu lastiği arkasında emniyete alınmış olmalıdır.

» Bowden gaz kablosunun döşenme şekli, öngörülen şekle uymazsa:

– Bowden gaz kablosunun döşenme şeklini düzeltin.

Ek çalışma

– Yakıt deposunu monte edin. (S. 84)

– Sürücü koltuğunu monte edin. (S. 76)

12.42 Tutamak lastiğinin kontrol edilmesi

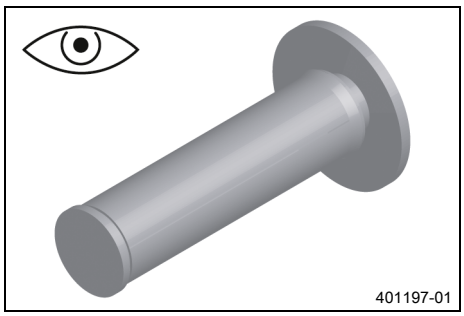

– Gidondaki tutamak lastiklerini, hasar, aşınma ve sıkılık bakımından kontrol edin.

Bilgi

Tutamak lastikleri solda bir kovanın üzerine ve sağda gaz kolu tutamak borusuna vulkanize edilmiştir. Sol kovan gidona sıkıştırılmıştır.
Tutamak lastiği sadece kovan veya gaz borusu ile değiştirilebilir.

» Bir tutamak lastiği hasar görmüş, aşınmış veya gevşek ise:

– Tutamak lastiğini değiştirin.

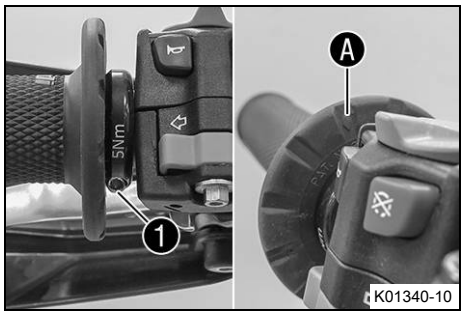

– Vidayı ❶ sıkılık bakımından kontrol edin.

Öngörülen değer

Sağlam tutma kolu vidası	M4	5 Nm **Loctite®243™**

Eşkenar dörtgen Ⓐ, yukarı doğru konumlandırılmış olmalıdır.

12.43 Vites değiştirme pedalının temel konumunun ayarlanması

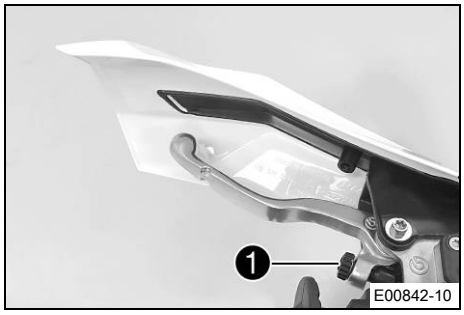

– Debriyaj kolunun temel konumunu, ayar vidası ❶ ile el büyüklüğüne ayarlayın.

Bilgi
Ayar vidası saat yönünde çevrilirse, vites değiştirme pedalı gidondan uzağa gider.
Ayar vidası saatin tersi yönde çevrilirse, vites değiştirme pedalı gidona yaklaşır.
Ayar aralığı sınırlıdır.
Ayar vidasını sadece elle çevirin, aşırı kuvvet uygulamayın.
Sürüş sırasında ayar işlemleri yapmayın.

12.44 Hidrolik debriyajın sıvı seviyesinin kontrol edilmesi/düzeltilmesi

İkaz
Cilt tahrişi Fren sıvısı, cilt tahrişine yol açabilir.
– Fren sıvısını, çocukların ulaşamayacağı yerlerde muhafaza edin.
– Uygun koruyucu elbise ve bir koruyucu gözlük kullanın.
– Fren sıvısının cilde, gözlere veya giysilere temas etmesini önleyin.
– Fren sıvısı yutmanız halinde derhal bir hekime başvurun.
– Cildinize temas etmesi halinde temas eden yeri bol su ile durulayın.
– Fren sıvısının gözlerinize temas etmesi halinde gözlerinizi derhal bol su ile durulayın ve bir hekime başvurun.
– Fren sıvısının giysinize temas etmesi halinde giysilerinizi değiştirin.

Uyarı
Çevrenin tehlikeye atılması Sorunlu maddeler, çevreye zarar verirler.
– Yağları, gres yağlarını, filtreleri, yakıtları, temizlik maddelerini, fren sıvısını vs. usulüne uygun şekilde ve geçerli yönetmeliklere göre bertaraf edin.

Bilgi
Sıvı seviyesi, debriyaj balatası disklerinin artan aşınması sonucu yükselir.
Hiçbir surette DOT 5 fren sıvısı kullanmayın. Bu sıvı, silikon yağı bazındadır ve kızılımsı mor renktedir.
Contalar ve debriyaj boruları, fren hidroliği DOT 5 kullanımına göre tasarlanmamıştır.
Fren sıvısının, boyanmış parçalara temas etmesini önleyiniz; fren sıvısı, boyaya zarar verir.
Sadece, sıkıca kapatılmış bir haznede bulunan temiz fren sıvısı kullanınız.

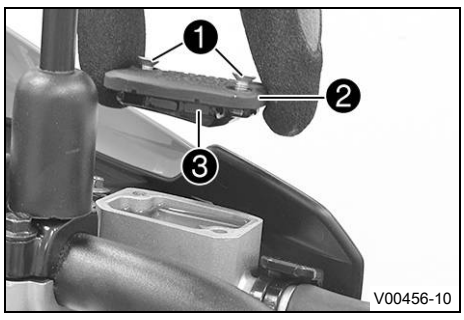

– Hidrolik debriyajın gidona monte edilmiş olan toplama kabını, yatay bir konuma getirin.
– Vidaları ❶ çıkarın.
– Kapağı ❷, membran ❸ ile birlikte çıkarın.
– Sıvı seviyesini kontrol edin.

Sıvı seviyesi, kabın üst kenarının altında	4 mm

» Sıvı seviyesi, öngörülen değere uymazsa:
– Hidrolik debriyajın sıvı seviyesini düzeltin.

Fren sıvısı DOT 4 / DOT 5.1 (S. 163)

– Membranlı kapağı konumlandırın. Vidaları monte edin ve sıkın.

Bilgi
Taşan veya dökülen fren sıvısını derhal su ile yıkayarak temizleyin.

12.45 Hidrolik debriyajın sıvısının değiştirilmesi

İkaz
Cilt tahrişi Fren sıvısı, cilt tahrişine yol açabilir.
– Fren sıvısını, çocukların ulaşamayacağı yerlerde muhafaza edin.
– Uygun koruyucu elbise ve bir koruyucu gözlük kullanın.
– Fren sıvısının cilde, gözlere veya giysilere temas etmesini önleyin.
– Fren sıvısı yutmanız halinde derhal bir hekime başvurun.
– Cildinize temas etmesi halinde temas eden yeri bol su ile durulayın.
– Fren sıvısının gözlerinize temas etmesi halinde gözlerinizi derhal bol su ile durulayın ve bir hekime başvurun.
– Fren sıvısının giysinize temas etmesi halinde giysilerinizi değiştirin.

Uyarı
Çevrenin tehlikeye atılması Sorunlu maddeler, çevreye zarar verirler.
– Yağları, gres yağlarını, filtreleri, yakıtları, temizlik maddelerini, fren sıvısını vs. usulüne uygun şekilde ve geçerli yönetmeliklere göre bertaraf edin.

Bilgi
Hiçbir surette DOT 5 fren sıvısı kullanmayın. Bu sıvı, silikon yağı bazındadır ve kızılımsı mor renktedir.
Contalar ve debriyaj boruları, fren hidroliği DOT 5 kullanımına göre tasarlanmamıştır.
Fren sıvısının, boyanmış parçalara temas etmesini önleyiniz; fren sıvısı, boyaya zarar verir.
Sadece, sıkıca kapatılmış bir haznede bulunan temiz fren sıvısı kullanınız.

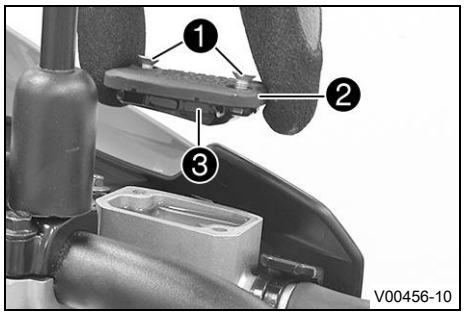

– Hidrolik debriyajın gidona monte edilmiş olan toplama kabını, yatay bir konuma getirin.
– Vidaları ❶ çıkarın.
– Kapağı ❷, membran ❸ ile birlikte çıkarın.

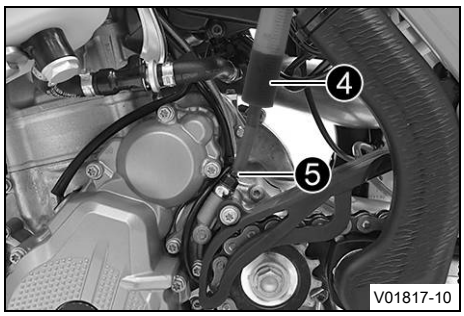

(EXC-F BR)

– Hava alma şırıngasına ❹ uygun sıvı doldurun.

Şırınga (50329050000)
Fren sıvısı DOT 4 / DOT 5.1 (📖 S. 163)

– Debriyaj kavrama silindirinden koruyucu kapağı çıkarın, havalandırma vidasını ❺ çıkarın ve hava alma şırıngasını ❹ monte edin.

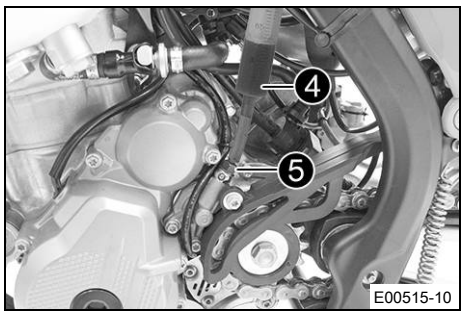

(Tüm EU modelleri)

– Hava alma şırıngasına ❹ uygun sıvı doldurun.

Şırınga (50329050000)
Fren sıvısı DOT 4 / DOT 5.1 (📖 S. 163)

– Debriyaj kavrama silindirinden koruyucu kapağı çıkarın, havalandırma vidasını ❺ çıkarın ve hava alma şırıngasını ❹ monte edin.

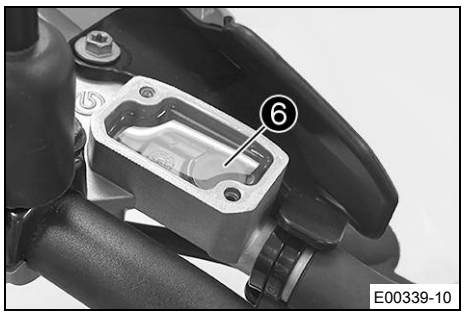

– Şimdi sistem içine, ana silindirin ❻ deliklerinden sıvı, kabarcıksız olarak çıkana kadar, sıvı enjekte edin.
– Bu arada, ana silindirin toplama kabından sıvı çekin ki, taşma olmasın.
– Hava alma şırıngasını sökün. Havalandırma vidasını monte edin ve sıkın. Koruyucu kapağı takın.
– Hidrolik debriyajın sıvı seviyesini düzeltin.

Öngörülen değer

Sıvı seviyesi, kabın üst kenarının altında	4 mm

– Membranlı kapağı konumlandırın. Vidaları monte edin ve sıkın.

Bilgi
Taşan veya dökülen fren sıvısını derhal su ile yıkayarak temizleyin.

12.46 Motor korumasının sökülmesi (EXC-F Six Days)

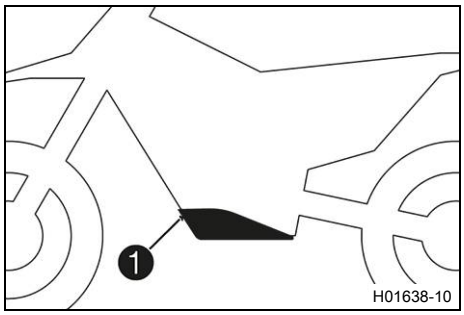

– Vidaları ❶ çıkarın ve motor korumasını çıkararak alın.

12.47 Motor korumasının monte edilmesi (EXC-F Six Days)

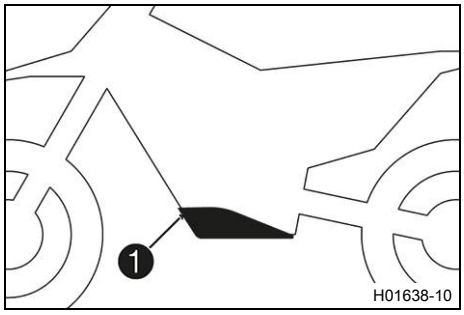

– Motor korumasını arka kısımda çerçeveye asın ve önde yukarıya çevirin.
– Vidaları ❶ monte edin ve sıkın.
Öngörülen değer

Diğer şasi vidaları	M6	10 Nm

13.1 Boşluk mesafesinin, el fren kolunda kontrol edilmesi

İkaz

Kaza tehlikesi Aşırı ısınma olduğunda fren tertibatı devre dışı kalır.

El freni kolunda boşluk mesafesi mevcut değilse, fren tertibatında, ön tekerlek frenine basınç uygulanır.

– El freni kolundaki boşluk mesafesini öngörüldüğü gibi ayarlayın.

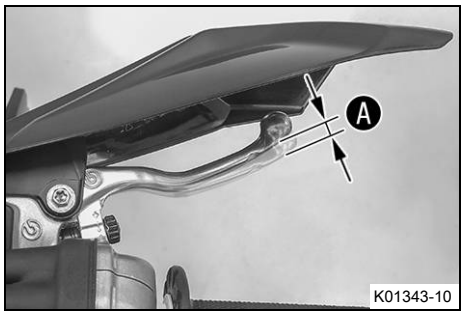

– El fren kolunu, gidona doğru bastırın ve boşluk mesafesini Ⓐ kontrol edin.

El fren kolunda boşluk mesafesi	≥ 3 mm

» Boşluk mesafesi, öngörülen değere uymazsa:

– El fren kolunun boşluk mesafesini ayarlayın. (📖 S. 97)

13.2 El fren kolunun boşluk mesafesinin ayarlanması

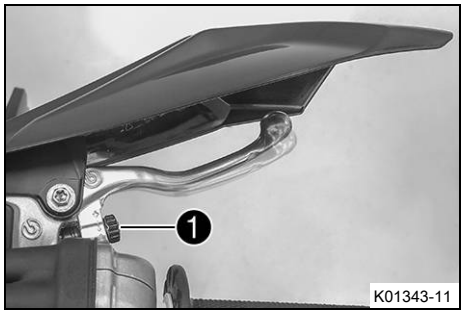

– Boşluk mesafesini, el fren kolunda kontrol edin. (📖 S. 97)

– El fren kolunun boşluk mesafesini, ayar vidası ❶ ile ayarlayın.

Bilgi

Ayar vidası saat yönünde çevrilirse, boşluk mesafesi azalır. Baskı noktası, gidondan uzağa gider.
Ayar vidası saatin tersi yönde çevrilirse, boşluk mesafesi artar. Baskı noktası, gidona yaklaşır.
Ayar aralığı sınırlıdır.
Ayar vidasını sadece elle çevirin, aşırı kuvvet uygulamayın.
Sürüş sırasında ayar işlemleri yapmayın.

13.3 Fren disklerinin kontrol edilmesi

İkaz

Kaza tehlikesi Aşınmış fren diskleri, fren etkisini azaltır.

– Aşınmış fren disklerinin derhal değiştirilmesini sağlayın. (KTM Yetkili Servisi size memnuniyetle yardımcı olur.)

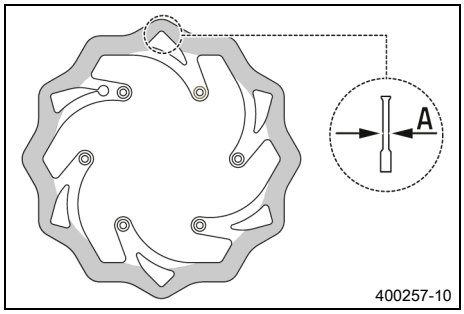

– Fren diski kalınlığını, önde ve arkada, fren diskinin birçok fraklı noktasında, ölçü Ⓐ bakımından kontrol edin.

Bilgi

Aşınma sonucu, fren diskinin kalınlığı, fren balatalarının temas yüzeyi bölgesinde azalır.

Fren diskleri - aşınma sınırı (EXC-F EU/BR)	
Ön	2,5 mm

Arka	3,5 mm
Fren diskleri - aşınma sınırı (EXC-F Six Days)	
Ön	2,5 mm
Arka	3,7 mm

» Fren diski kalınlığı, öngörülen değerin altına düştüğünde:
  – Ön tekerlek freninin fren diskini değiştirin.
  – Arka tekerlek freninin fren diskini değiştirin.

– Fren disklerini, ön ve arka tarafta, hasar, çatlak oluşumu ve deformasyon bakımından kontrol edin.

» Fren diskinde hasar, çatlak veya deformasyon fark ediliyorsa:
  – Ön tekerlek freninin fren diskini değiştirin.
  – Arka tekerlek freninin fren diskini değiştirin.

13.4 Ön tekerlek freninin sıvı seviyesinin kontrol edilmesi

İkaz

Kaza tehlikesi Fren sıvısı seviyesi yetersiz olduğunda fren tertibatı devre dışı kalır.

Fren sıvısı seviyesi, belirtilen işaretin veya belirtilen değerin altına düştüğünde, fren tertibatı sızdırıyordur veya fren balataları aşınmıştır.

– Fren tertibatını kontrol edin ve sorunu gidermeden sürüşe devam etmeyin. (KTM Yetkili Servisi size memnuniyetle yardımcı olur.)

İkaz

Kaza tehlikesi Aşırı eski fren sıvısı, fren etkisini azaltır.

– Ön ve arka tekerleğin fren sıvısının servis planına göre değiştirilmesini sağlayın. (KTM Yetkili Servisi size memnuniyetle yardımcı olur.)

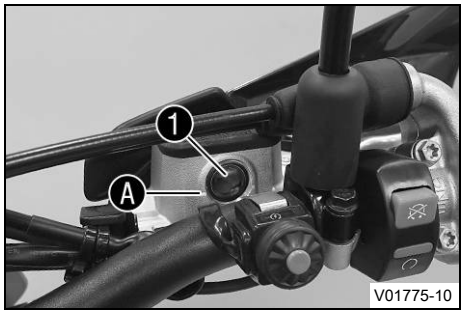

– Gidona monte edilmiş olan fren sıvısı kabını, yatay bir konuma getirin.
– Fren sıvı seviyesini, gözetleme camında 1 kontrol edin.

» Fren sıvı seviyesi A işaret çizgisinin altına düşmüşse:
  – Ön tekerlek fren sıvısını ilave edin. (S. 98)

13.5 Ön tekerlek fren sıvısının ilave edilmesi

İkaz

Kaza tehlikesi Fren sıvısı seviyesi yetersiz olduğunda fren tertibatı devre dışı kalır.

Fren sıvısı seviyesi, belirtilen işaretin veya belirtilen değerin altına düştüğünde, fren tertibatı sızdırıyordur veya fren balataları aşınmıştır.

– Fren tertibatını kontrol edin ve sorunu gidermeden sürüşe devam etmeyin. (KTM Yetkili Servisi size memnuniyetle yardımcı olur.)

İkaz

Cilt tahrişi Fren sıvısı, cilt tahrişine yol açabilir.

- Fren sıvısını, çocukların ulaşamayacağı yerlerde muhafaza edin.
- Uygun koruyucu elbise ve bir koruyucu gözlük kullanın.
- Fren sıvısının cilde, gözlere veya giysilere temas etmesini önleyin.
- Fren sıvısı yutmanız halinde derhal bir hekime başvurun.
- Cildinize temas etmesi halinde temas eden yeri bol su ile durulayın.
- Fren sıvısının gözlerinize temas etmesi halinde gözlerinizi derhal bol su ile durulayın ve bir hekime başvurun.
- Fren sıvısının giysinize temas etmesi halinde giysilerinizi değiştirin.

İkaz

Kaza tehlikesi Aşırı eski fren sıvısı, fren etkisini azaltır.

- Ön ve arka tekerleğin fren sıvısının servis planına göre değiştirilmesini sağlayın. (KTM Yetkili Servisi size memnuniyetle yardımcı olur.)

Uyarı

Çevrenin tehlikeye atılması Sorunlu maddeler, çevreye zarar verirler.

- Yağları, gres yağlarını, filtreleri, yakıtları, temizlik maddelerini, fren sıvısını vs. usulüne uygun şekilde ve geçerli yönetmeliklere göre bertaraf edin.

Bilgi

Hiçbir surette DOT 5 fren sıvısı kullanmayın. Bu sıvı, silikon yağı bazındadır ve kızılımsı mor renktedir.
Contalar ve fren esnek boruları, fren sıvısı DOT 5 için tasarlanmamıştır.
Fren sıvısının, boyanmış parçalara temas etmesini önleyiniz; fren sıvısı, boyaya zarar verir.
Sadece, sıkıca kapatılmış bir haznede bulunan temiz fren sıvısı kullanınız.

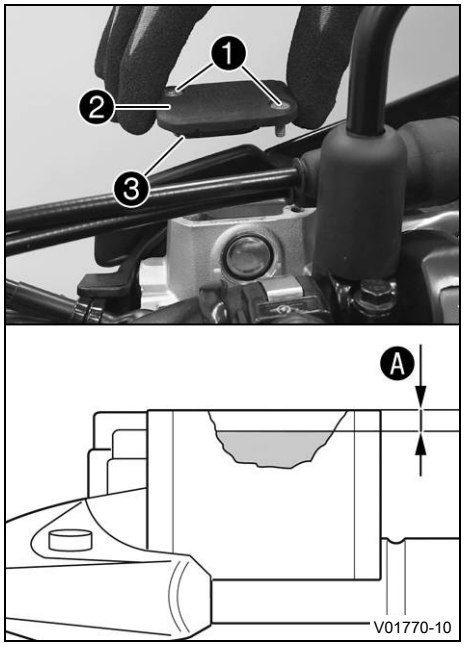

Ön çalışma

- Ön tekerlek freninin fren balatalarını kontrol edin. (S. 100)

Ana çalışma

- Gidona monte edilmiş olan fren sıvısı kabını, yatay bir konuma getirin.
- Vidaları 1 çıkarın.
- Kapağı 2, membran 3 ile birlikte çıkarın.
- Fren sıvısını, işaret çizgisine kadar A doldurun.

  Öngörülen değer

Ölçü A (fren sıvı seviyesi, hazne üst kenarı altında)	5 mm

Fren sıvısı DOT 4 / DOT 5.1 (S. 163)

- Diyaframlı kapağı konumlandırın. Vidaları monte edin ve sıkın.

Bilgi

Taşan veya dökülen fren sıvısını derhal su ile yıkayarak temizleyin.

13.6 Ön tekerlek freninin fren balatalarının kontrol edilmesi

İkaz

Kaza tehlikesi Aşınmış fren balataları, fren etkisini azaltır.

– Aşınmış fren balatalarının derhal değiştirilmesini sağlayın. (KTM Yetkili Servisi size memnuniyetle yardımcı olur.)

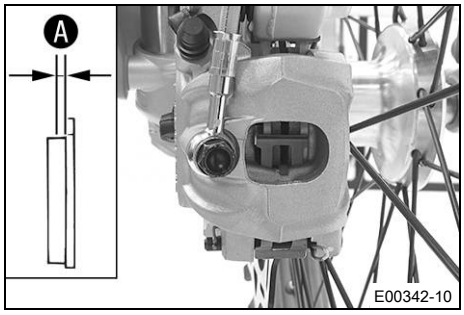

– Fren balatalarının minimum balata kalınlıklarını Ⓐ kontrol edin.

Minimum balata kalınlığı Ⓐ	≥ 1 mm

» Mimimum balata kalınlığının altına düşüldü ise:

– Ön tekerlek freninin fren balatalarını değiştirin. (S. 100)

– Fren balatalarında hasar ve çatlak oluşup oluşmadığını kontrol edin.

» Hasar veya çatlak görülüyorsa:

– Ön tekerlek freninin fren balatalarını değiştirin. (S. 100)

13.7 Ön tekerlek freninin fren balatalarının değiştirilmesi

İkaz

Kaza tehlikesi Doğru şekilde servis yapılmazsa, fren tertibatı devre dışı kalır.

– Servis çalışmalarının ve onarımların usulüne uygun şekilde yapıldığından emin olun. (KTM Yetkili Servisi size memnuniyetle yardımcı olur.)

İkaz

Cilt tahrişi Fren sıvısı, cilt tahrişine yol açabilir.

– Fren sıvısını, çocukların ulaşamayacağı yerlerde muhafaza edin.
– Uygun koruyucu elbise ve bir koruyucu gözlük kullanın.
– Fren sıvısının cilde, gözlere veya giysilere temas etmesini önleyin.
– Fren sıvısı yutmanız halinde derhal bir hekime başvurun.
– Cildinize temas etmesi halinde temas eden yeri bol su ile durulayın.
– Fren sıvısının gözlerinize temas etmesi halinde gözlerinizi derhal bol su ile durulayın ve bir hekime başvurun.
– Fren sıvısının giysinize temas etmesi halinde giysilerinizi değiştirin.

İkaz

Kaza tehlikesi Aşırı eski fren sıvısı, fren etkisini azaltır.

– Ön ve arka tekerleğin fren sıvısının servis planına göre değiştirilmesini sağlayın. (KTM Yetkili Servisi size memnuniyetle yardımcı olur.)

İkaz

Kaza tehlikesi Fren diskleri üzerindeki yağ veya gres, fren etkisini azaltır.

– Fren disklerinin daima yağsız ve gressiz olmasını sağlayın.
– Gerektiğinde fren disklerini fren temizleyici ile temizleyin.

İkaz

Kaza tehlikesi Onaylanmamış fren balatalarında fren etkisi değişir.

Tüm fren balataları KTM motosikletleri için test edilmemiştir ve onaylanmamıştır. Bu fren balatalarının yapısı ve sürtünme katsayısı ve böylece frenleme performansı, orijinal fren balatalarının ilgili değerlerinden yüksek oranda sapma gösterebilir.
İlk donanımdan sapma gösteren fren balataları kullanıldığında, bunların orijinal onaya uygunluğu garanti edilemez. Bu durumda araç, ilk teslimat durumuna uygun olmaz ve garanti hakkı kaybolur.

– Sadece KTM tarafından onaylanmış ve tavsiye edilmiş fren balataları kullanın.

Uyarı

Çevrenin tehlikeye atılması Sorunlu maddeler, çevreye zarar verirler.

– Yağları, gres yağlarını, filtreleri, yakıtları, temizlik maddelerini, fren sıvısını vs. usulüne uygun şekilde ve geçerli yönetmeliklere göre bertaraf edin.

Bilgi

Hiçbir surette DOT 5 fren sıvısı kullanmayın. Bu sıvı, silikon yağı bazındadır ve kızılımsı mor renktedir.
Contalar ve fren esnek boruları, fren sıvısı DOT 5 için tasarlanmamıştır.
Fren sıvısının, boyanmış parçalara temas etmesini önleyiniz; fren sıvısı, boyaya zarar verir.
Sadece, sıkıca kapatılmış bir haznede bulunan temiz fren sıvısı kullanınız.

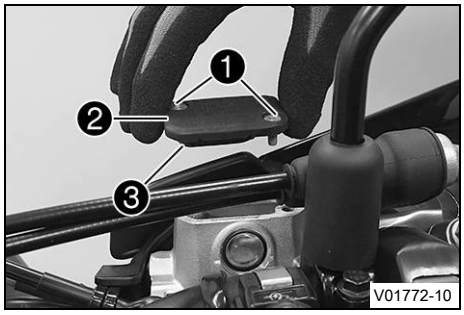

– Gidona monte edilmiş olan fren sıvısı kabını, yatay bir konuma getirin.
– Vidaları ❶ çıkarın.
– Kapağı ❷, membran ❸ ile birlikte çıkarın.
– Fren pistonlarını geriye bastırmak için, fren kaliperini elinizle fren diskine doğru bastırın. Fren sıvı kabından fren sıvısı taşmadığından emin olun; gerekirse emme yoluyla çekin.

Bilgi

Fren pistonlarının geriye bastırılması sırasında, fren kaliperinin, jant tellerine doğru bastırılmadığından emin olun.

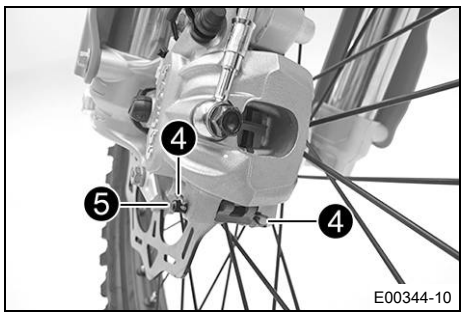

– Yaylı pimi ❹ çıkarın, pimi ❺ dışarı çekin ve fren balatalarını çıkarın.
– Fren kaliperini ve fren kaliperi tutucusunu temizleyin.

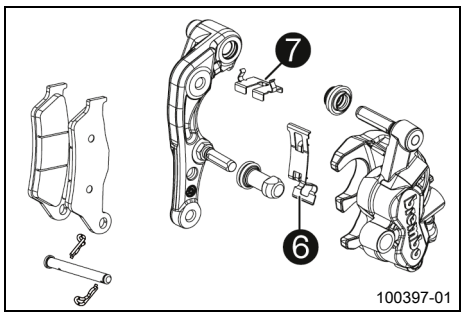

– Fren kaliperindeki yay sacının ❻ ve fren kaliperi taşıyıcısındaki fren balatası kayıcı sacın ❼ doğru konumda olup olmadığını kontrol edin.

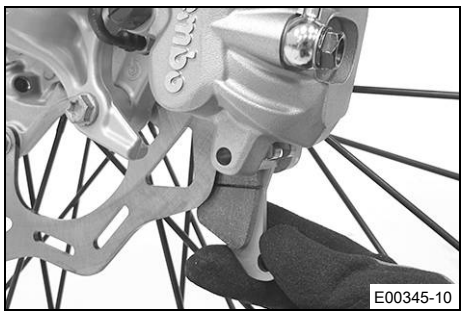

– Yeni fren balatalarını yerleştirin, pimi yerine yerleştirin ve yaylı fişi monte edin.

Bilgi
Fren balatalarını her zaman set olarak değiştirin.

– Fren balataları, fren diskine temas edene kadar ve bir baskı noktası mevcut olana kadar el freni kolunu birkaç defa etkinleştirin.

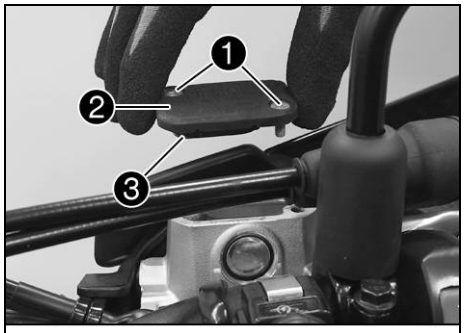

– Fren sıvı seviyesini, ölçü işaretine kadar Ⓐ ayarlayın.
Öngörülen değer

Ölçü Ⓐ (fren sıvı seviyesi, hazne üst kenarı altında)	5 mm

Fren sıvısı DOT 4 / DOT 5.1 (📖 S. 163)

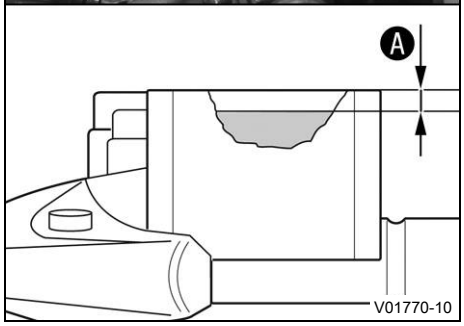

– Kapağı ❷, diyafram ❸ ile birlikte konumlandırın.
Vidaları ❶ monte edin ve sıkın.

Bilgi
Taşan veya dökülen fren sıvısını derhal su ile yıkayarak temizleyin.

13.8 Boşluk mesafesinin ayak fren pedalında kontrol edilmesi

İkaz
Kaza tehlikesi Aşırı ısınma olduğunda fren tertibatı devre dışı kalır.
Ayak fren pedalında boşluk mesafesi mevcut değilse, fren tertibatında, arka tekerlek frenine basınç uygulanır.

– Ayak fren pedalındaki boşluk mesafesini öngörüldüğü gibi ayarlayın.

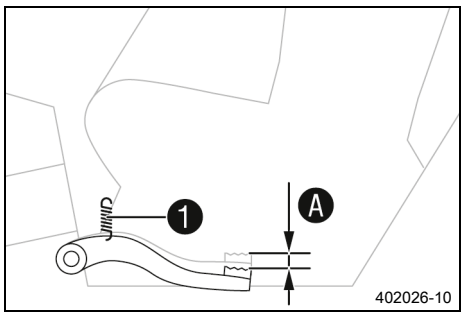

– Yay ❶'i yerinden çıkarın.
– Ayak fren pedalını, nihai dayama ile temas konumu arasında, ayak fren silindir pistonuna doğru ileri geri hareket ettirin ve boşluk mesafesi Ⓐ'yı kontrol edin.

Öngörülen değer

Ayak fren pedalındaki boşluk mesafesi	3 … 5 mm

» Boşluk mesafesi, öngörülen değere uymazsa:
– Ayak fren pedalının temel ayarını ayarlayın. 🔧 (📖 S. 103)

– Yay ❶'i yerine takın.

13.9 Ayak fren pedalının temel ayarının ayarlanması 🔧

İkaz

Kaza tehlikesi Aşırı ısınma olduğunda fren tertibatı devre dışı kalır.

Ayak fren pedalında boşluk mesafesi mevcut değilse, fren tertibatında, arka tekerlek frenine basınç uygulanır.

– Ayak fren pedalındaki boşluk mesafesini öngörüldüğü gibi ayarlayın.

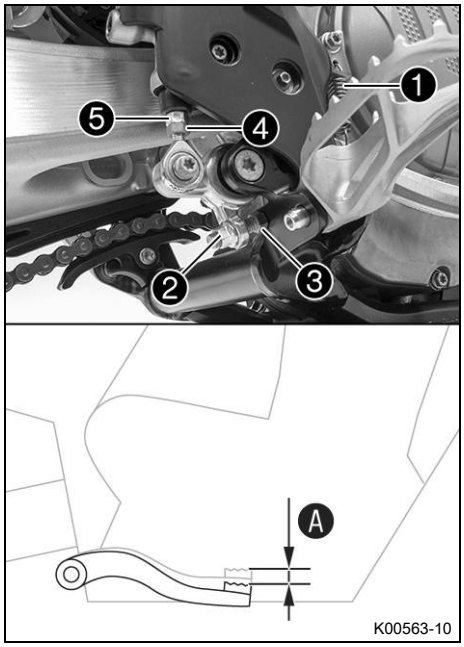

– Yayı ❶ yerinden çıkarın.
– Somunu ❹ çözün ve itme çubuğu ❺ ile, maksimum boşluk mesafesi mevcut olana kadar, geriye çevirin.
– Ayak fren pedalının temel ayarını bireysel ihtiyacınıza göre ayarlamak için, somunu ❷ çözün ve vidayı ❸ ilgili şekilde çevirin.

Bilgi
Ayar aralığı sınırlıdır.

– İtme çubuğunu ❺ gerektiği şekilde çevirin, ta ki boşluk mesafesi Ⓐ mevcut olana kadar. Gerekirse, ayak fren pedalının temel konumunu uyarlayın.

Öngörülen değer

Ayak fren pedalındaki boşluk mesafesi	3 … 5 mm

– Vidayı ❸ sabit tutun ve somunu ❷ sıkın.

Öngörülen değer

Ayak fren pedalı dayaması somunu	M8	20 Nm

– İtme çubuğunu ❺ sabit tutun ve somunu ❹ sıkın.

Öngörülen değer

Diğer şasi somunları	M6	10 Nm

– Yayı ❶ yerine takın.

13.10 Arka tekerlek freninin fren sıvı seviyesinin kontrol edilmesi

İkaz

Kaza tehlikesi Fren sıvısı seviyesi yetersiz olduğunda fren tertibatı devre dışı kalır.

Fren sıvısı seviyesi, belirtilen işaretin veya belirtilen değerin altına düştüğünde, fren tertibatı sızdırıyordur veya fren balataları aşınmıştır.

– Fren tertibatını kontrol edin ve sorunu gidermeden sürüşe devam etmeyin. (KTM Yetkili Servisi size memnuniyetle yardımcı olur.)

İkaz

Kaza tehlikesi Aşırı eski fren sıvısı, fren etkisini azaltır.

– Ön ve arka tekerleğin fren sıvısının servis planına göre değiştirilmesini sağlayın. (KTM Yetkili Servisi size memnuniyetle yardımcı olur.)

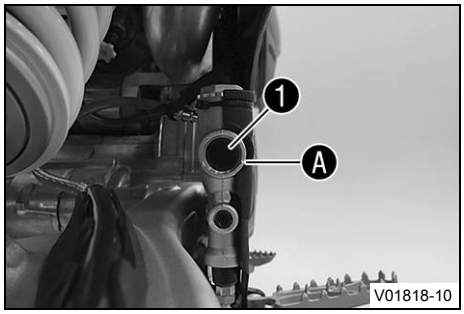

– Aracı dik konuma getirin.
– Fren sıvı seviyesini, gözetleme camında 1 kontrol edin.
  » Fren sıvı seviyesi A işaret çizgisinin altına düşmüşse:
    – Arka tekerlek freni sıvısı ilave edin. (S. 104)

13.11 Arka tekerlek freni sıvısı ilave edilmesi

İkaz

Kaza tehlikesi Fren sıvısı seviyesi yetersiz olduğunda fren tertibatı devre dışı kalır.

Fren sıvısı seviyesi, belirtilen işaretin veya belirtilen değerin altına düştüğünde, fren tertibatı sızdırıyordur veya fren balataları aşınmıştır.

– Fren tertibatını kontrol edin ve sorunu gidermeden sürüşe devam etmeyin. (KTM Yetkili Servisi size memnuniyetle yardımcı olur.)

İkaz

Cilt tahrişi Fren sıvısı, cilt tahrişine yol açabilir.

– Fren sıvısını, çocukların ulaşamayacağı yerlerde muhafaza edin.
– Uygun koruyucu elbise ve bir koruyucu gözlük kullanın.
– Fren sıvısının cilde, gözlere veya giysilere temas etmesini önleyin.
– Fren sıvısı yutmanız halinde derhal bir hekime başvurun.
– Cildinize temas etmesi halinde temas eden yeri bol su ile durulayın.
– Fren sıvısının gözlerinize temas etmesi halinde gözlerinizi derhal bol su ile durulayın ve bir hekime başvurun.
– Fren sıvısının giysinize temas etmesi halinde giysilerinizi değiştirin.

İkaz

Kaza tehlikesi Aşırı eski fren sıvısı, fren etkisini azaltır.

– Ön ve arka tekerleğin fren sıvısının servis planına göre değiştirilmesini sağlayın. (KTM Yetkili Servisi size memnuniyetle yardımcı olur.)

Uyarı

Çevrenin tehlikeye atılması Sorunlu maddeler, çevreye zarar verirler.

– Yağları, gres yağlarını, filtreleri, yakıtları, temizlik maddelerini, fren sıvısını vs. usulüne uygun şekilde ve geçerli yönetmeliklere göre bertaraf edin.

Bilgi

Hiçbir surette DOT 5 fren sıvısı kullanmayın. Bu sıvı, silikon yağı bazındadır ve kızılımsı mor renktedir.
Contalar ve fren esnek boruları, fren sıvısı DOT 5 için tasarlanmamıştır.
Fren sıvısının, boyanmış parçalara temas etmesini önleyiniz; fren sıvısı, boyaya zarar verir.
Sadece, sıkıca kapatılmış bir haznede bulunan temiz fren sıvısı kullanınız.

Ön çalışma

– Arka tekerlek freninin fren balatalarını kontrol edin. (S. 105)

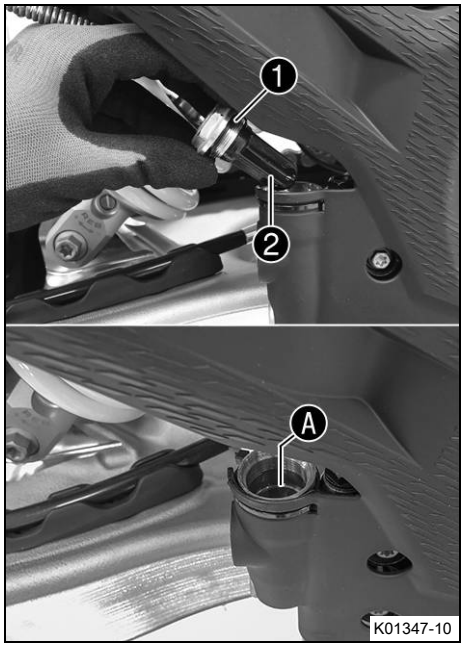

Ana çalışma

– Aracı dik konuma getirin.
– Vidalı kapağı ❶, membran ❷ ve O-halkası ile birlikte çıkarın.
– İşaret çizgisine Ⓐ kadar, fren sıvısı doldurun.

Fren sıvısı DOT 4 / DOT 5.1 (S. 163)

– Vidalı kapağı, membran ve O-halkası ile birlikte monte edin.

Bilgi

Taşan veya dökülen fren sıvısını derhal su ile yıkayarak temizleyin.

13.12 Arka tekerlek freninin fren balatalarının kontrol edilmesi

İkaz

Kaza tehlikesi Aşınmış fren balataları, fren etkisini azaltır.

– Aşınmış fren balatalarının derhal değiştirilmesini sağlayın. (KTM Yetkili Servisi size memnuniyetle yardımcı olur.)

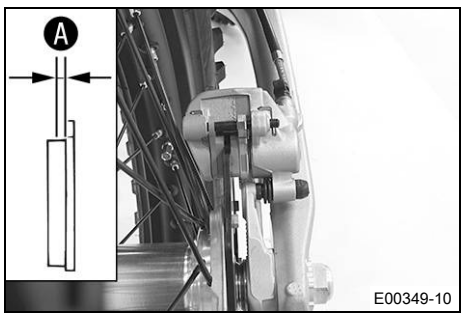

– Fren balatalarının minimum balata kalınlıklarını Ⓐ kontrol edin.

Minimum balata kalınlığı Ⓐ	≥ 1 mm

» Mimimum balata kalınlığının altına düşüldü ise:
– Arka tekerlek freninin fren balatalarını değiştirin. (S. 106)

– Fren balatalarında hasar ve çatlak oluşup oluşmadığını kontrol edin.

» Hasar veya çatlak görülüyorsa:

– Arka tekerlek freninin fren balatalarını değiştirin. 🔧 (📖 S. 106)

13.13 Arka tekerlek freninin fren balatalarının değiştirilmesi 🔧

İkaz

Kaza tehlikesi Doğru şekilde servis yapılmazsa, fren tertibatı devre dışı kalır.

– Servis çalışmalarının ve onarımların usulüne uygun şekilde yapıldığından emin olun. (KTM Yetkili Servisi size memnuniyetle yardımcı olur.)

İkaz

Cilt tahrişi Fren sıvısı, cilt tahrişine yol açabilir.

– Fren sıvısını, çocukların ulaşamayacağı yerlerde muhafaza edin.
– Uygun koruyucu elbise ve bir koruyucu gözlük kullanın.
– Fren sıvısının cilde, gözlere veya giysilere temas etmesini önleyin.
– Fren sıvısı yutmanız halinde derhal bir hekime başvurun.
– Cildinize temas etmesi halinde temas eden yeri bol su ile durulayın.
– Fren sıvısının gözlerinize temas etmesi halinde gözlerinizi derhal bol su ile durulayın ve bir hekime başvurun.
– Fren sıvısının giysinize temas etmesi halinde giysilerinizi değiştirin.

İkaz

Kaza tehlikesi Aşırı eski fren sıvısı, fren etkisini azaltır.

– Ön ve arka tekerleğin fren sıvısının servis planına göre değiştirilmesini sağlayın. (KTM Yetkili Servisi size memnuniyetle yardımcı olur.)

İkaz

Kaza tehlikesi Fren diskleri üzerindeki yağ veya gres, fren etkisini azaltır.

– Fren disklerinin daima yağsız ve gressiz olmasını sağlayın.
– Gerektiğinde fren disklerini fren temizleyici ile temizleyin.

İkaz

Kaza tehlikesi Onaylanmamış fren balatalarında fren etkisi değişir.

Tüm fren balataları KTM motosikletleri için test edilmemiştir ve onaylanmamıştır. Bu fren balatalarının yapısı ve sürtünme katsayısı ve böylece frenleme performansı, orijinal fren balatalarının ilgili değerlerinden yüksek oranda sapma gösterebilir.
İlk donanımdan sapma gösteren fren balataları kullanıldığında, bunların orijinal onaya uygunluğu garanti edilemez. Bu durumda araç, ilk teslimat durumuna uygun olmaz ve garanti hakkı kaybolur.

– Sadece KTM tarafından onaylanmış ve tavsiye edilmiş fren balataları kullanın.

Uyarı

Çevrenin tehlikeye atılması Sorunlu maddeler, çevreye zarar verirler.

– Yağları, gres yağlarını, filtreleri, yakıtları, temizlik maddelerini, fren sıvısını vs. usulüne uygun şekilde ve geçerli yönetmeliklere göre bertaraf edin.

Bilgi
Hiçbir surette DOT 5 fren sıvısı kullanmayın. Bu sıvı, silikon yağı bazındadır ve kızılımsı mor renktedir.
Contalar ve fren esnek boruları, fren sıvısı DOT 5 için tasarlanmamıştır.
Fren sıvısının, boyanmış parçalara temas etmesini önleyiniz; fren sıvısı, boyaya zarar verir.
Sadece, sıkıca kapatılmış bir haznede bulunan temiz fren sıvısı kullanınız.

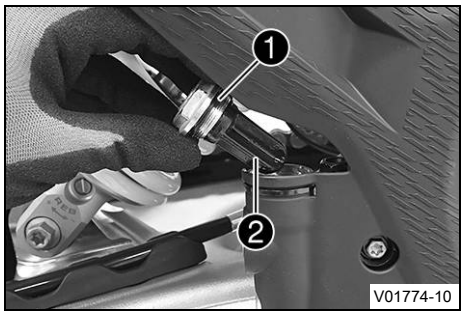

- Aracı dik konuma getirin.
- Vidalı kapağı ❶, membran ❷ ve O-halkası ile birlikte çıkarın.
- Fren pistonunu temel konuma geri bastırın ve fren sıvısı kabından fren sıvısı taşmadığından emin olun; gerekirse, emme yoluyla çekin.

Bilgi
Fren pistonunun geriye bastırılması sırasında, fren kaliperinin, jant tellerine doğru bastırılmadığından emin olun.

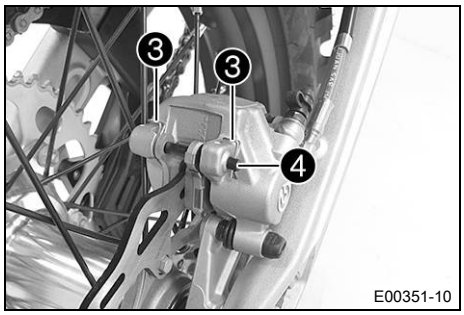

- Yaylı pimi ❸ çıkarın, pimi ❹ dışarı çekin ve fren balatalarını çıkarın.
- Fren kaliperini ve fren kaliperi tutucusunu temizleyin.

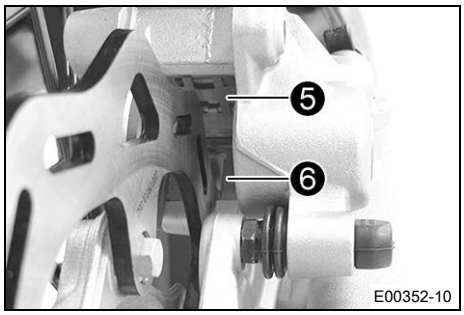

- Fren kaliperindeki yay sacının ❺ ve fren kaliperi taşıyıcısındaki fren balatası kayıcı sacın ❻ doğru konumda olup olmadığını kontrol edin.

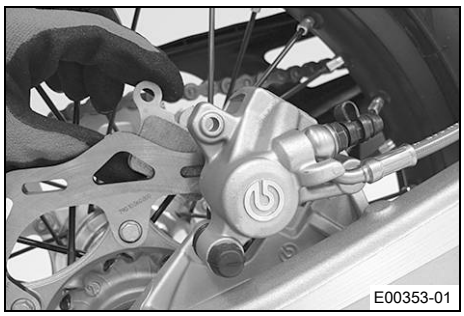

- Yeni fren balatalarını yerleştirin, pimi yerine yerleştirin ve yaylı fişi monte edin.

Bilgi
Fren balatalarını her zaman set olarak değiştirin.

- Fren balataları, fren diskine temas edene kadar ve bir baskı noktası mevcut olana kadar, ayak fren pedalına birkaç defa basın.

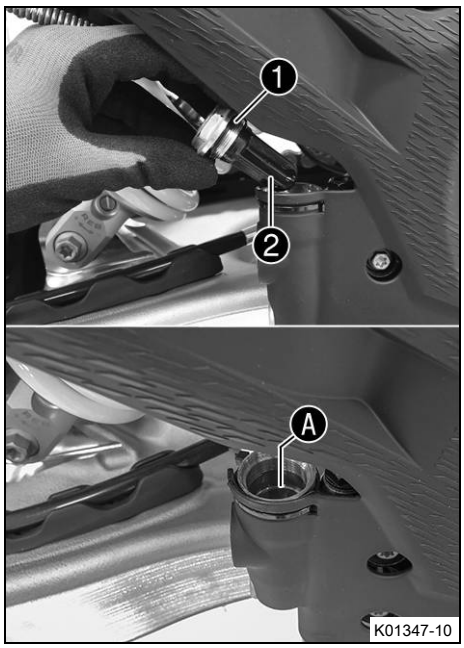

– Fren sıvısı düzeyini, işaret çizgisine kadar Ⓐ düzeltin.

Fren sıvısı DOT 4 / DOT 5.1 (📖 S. 163)

– Vidalı kapağı ❶, membran ❷ ve O-halkası ile birlikte monte edin.

Bilgi
Taşan veya dökülen fren sıvısını derhal su ile yıkayarak temizleyin.

14.1 Ön tekerlek sökülmesi

Ön çalışma

– Motosikleti kaldırma sehpasıyla kaldırın. (📖 S. 62)


V00363-10

Ana çalışma

– Fren pistonunu geriye bastırmak için, fren kaliperini elinizle fren diskine doğru bastırın.

Bilgi
Fren pistonlarının geriye bastırılması sırasında, fren kaliperinin, jant tellerine doğru bastırılmadığından emin olun.

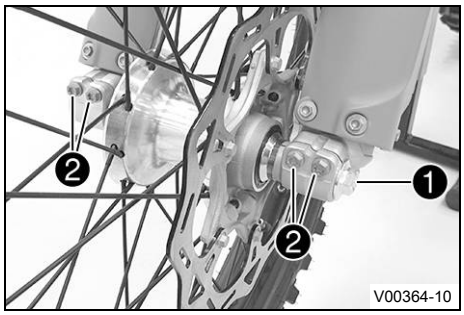

V00364-10

– Vidayı ❶ birkaç tur çözün.
– Vidaları ❷ çözün.
– Vidaya ❶ bastırarak, dingil pimini çatal çıkıntısının dışına itin.
– Vidayı ❶ çıkarın.

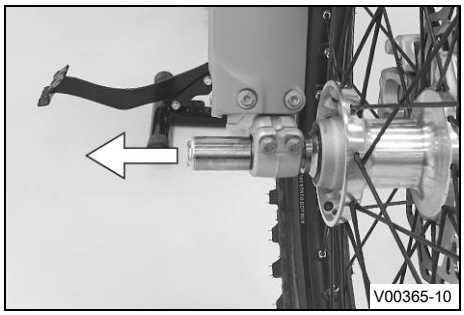
V00365-10

İkaz
Kaza tehlikesi Hasarlı fren diskleri, fren etkisini azaltır.
– Tekerleği her zaman, fren diski hasar görmeyecek şekilde bir zemin üzerine bırakın.

– Ön tekerleği sabit tutun ve dingil pimini dışa çekerek çıkarın. Ön tekerleği ön çataldan çıkarın.

Bilgi
Ön tekerlek sökülmüşken, el fren kolunu kullanmayın.

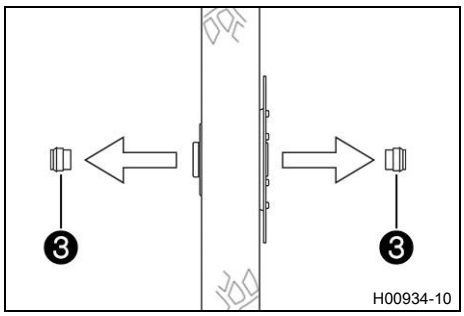

H00934-10

– Ara burçları ❸ çıkarın.

14.2 Ön tekerleğin monte edilmesi

İkaz

Kaza tehlikesi Fren diskleri üzerindeki yağ veya gres, fren etkisini azaltır.

– Fren disklerinin daima yağsız ve gressiz olmasını sağlayın.
– Gerektiğinde fren disklerini fren temizleyici ile temizleyin.

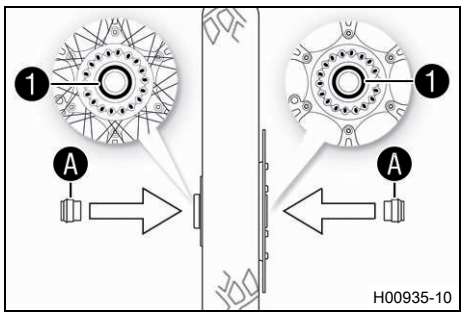

– Tekerlek yataklarında hasar ve aşınma oluşup oluşmadığını kontrol edin.
  » Tekerlek yatağı, hasarlı ya da aşınmış ise:
    – Ön tekerlek yatağını değiştirin.
– Radyal mil sızdırmazlık halkalarını 1 ve ara burçların yuvarlanma yüzeylerini A temizleyin ve gres yağı ile yağlayın.

Uzun süre etkili gres yağı (S. 165)

– Ara burçları yerleştirin.
– Dingil pimini temizleyin ve hafifçe gresleyin.

Uzun süre etkili gres yağı (S. 165)

– Ön tekerleği konumlandırın ve dingil pimini yerleştirin.
  ✔ Fren balataları doğru konumlandırılmış.

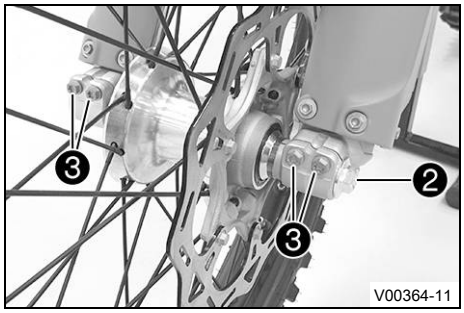

– Vidayı 2 monte edin ve sıkın.
  Öngörülen değer

Ön dingil pimi vidası	M20x1,5	35 Nm

– Fren balataları, fren diskine temas edene kadar, el fren kolunu birkaç defa etkinleştirin.
– Motosikleti kaldırma sehpasından alın. (S. 62)
– Ön tekerlek frenini etkinleştirin ve çatalı birkaç defa yayın üzerine bastırın.
  ✔ Çatal kolları hizalanırlar.
– Vidaları 3 sıkın.
  Öngörülen değer

Çatal çıkıntısı vidası	M8	15 Nm

14.3 Arka tekerleğin sökülmesi

Ön çalışma

– Motosikleti kaldırma sehpasıyla kaldırın. (S. 62)

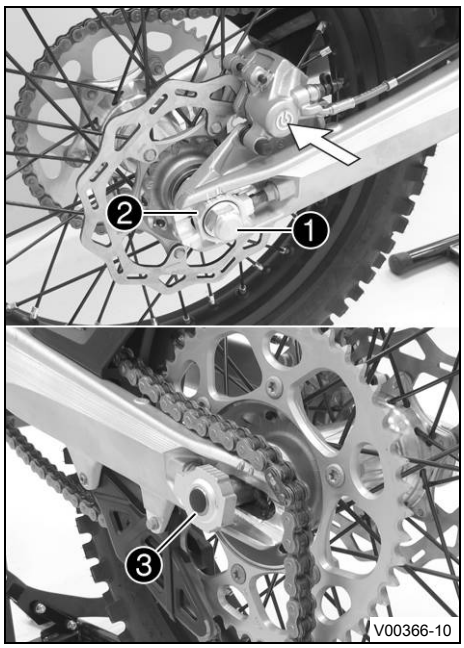

Ana çalışma

– Fren pistonunu geriye bastırmak için, fren kaliperini elinizle fren diskine doğru bastırın.

Bilgi
Fren pistonunun geriye bastırılması sırasında, fren kaliperinin, jant tellerine doğru bastırılmadığından emin olun.

– Somunu ❶ çıkarın.
– Zincir gericiyi ❷ çıkarın. Dingil pimini ❸, sadece arka tekerleğin öne doğru kolaylıkla itilebileceği oranda dışa çekin.
– Arka tekerleği, mümkün olduğunca öne doğru itin. Zinciri, zincir dişlisinden alın.

Bilgi
Parçaları, üzerini örterek hasar görmeye karşı koruyun.

İkaz
Kaza tehlikesi Hasarlı fren diskleri, fren etkisini azaltır.
– Tekerleği her zaman, fren diski hasar görmeyecek şekilde bir zemin üzerine bırakın.

– Arka tekerleği sabit tutun ve dingil pimini çıkarın. Arka tekerleği salıncaktan çıkarın.

Bilgi
Arka tekerlek sökülmüş iken, ayak fren pedalını kullanmayın.

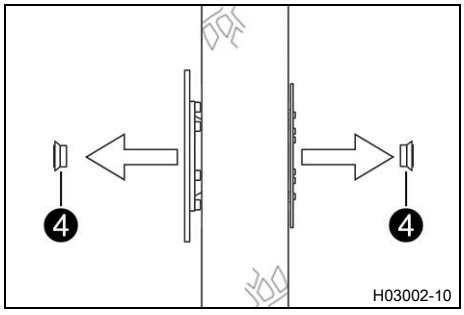

– Ara burçları ❹ çıkarın.

14.4 Arka tekerleğin monte edilmesi

İkaz
Kaza tehlikesi Fren diskleri üzerindeki yağ veya gres, fren etkisini azaltır.
– Fren disklerinin daima yağsız ve gressiz olmasını sağlayın.
– Gerektiğinde fren disklerini fren temizleyici ile temizleyin.

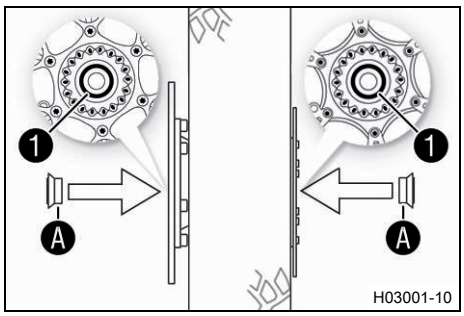

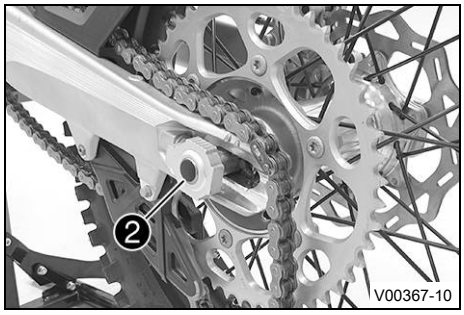

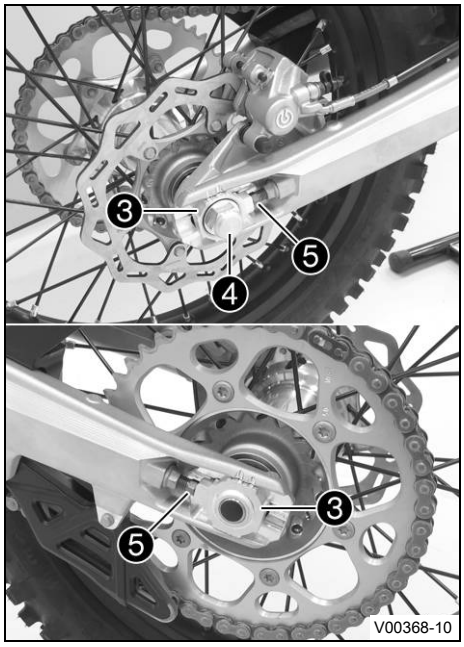

Ana çalışma

– Tekerlek yataklarında hasar ve aşınma oluşup oluşmadığını kontrol edin.
  » Tekerlek yatağı, hasarlı ya da aşınmış ise:
    – Arka tekerlek yatağını değiştirin.
– Radyal mil sızdırmazlık halkalarını ❶ ve ara burçların yuvarlanma yüzeylerini Ⓐ temizleyin ve gres yağı ile yağlayın.

Uzun süre etkili gres yağı (📖 S. 165)

– Ara burçları yerleştirin.
– Dingil pimini temizleyin ve hafifçe gresleyin.

Uzun süre etkili gres yağı (📖 S. 165)

– Arka tekerleği konumlandırın ve dingil pimini ❷ yerleştirin.
  ✓ Fren balataları doğru konumlandırılmış.
– Zinciri yerleştirin.
– Zincir gericiyi ❸ konumlandırın. Somunu ❹ monte edin, fakat henüz sıkmayın.
– Zincir gericilerin ❸ ayar vidalarına ❺ temas ettiklerinden emin olun.
– Zincir gerilimini kontrol edin. (📖 S. 86)
– Somunu ❹ sıkın.

  Öngörülen değer

Arka dingil pimi somunu	M20x1,5	80 Nm

Bilgi
Zincir gericilerin büyük ayar aralığı (32 mm) sonucu, aynı zincir uzunluğunda farklı sekonder tahvil oranları uygulanabilir.
Zincir gericiler ❸, 180° oranında döndürülebilir.

– Fren balataları, fren diskine temas edene kadar ve bir baskı noktası mevcut olana kadar, ayak fren pedalına birkaç defa basın.

Ek çalışma

– Motosikleti kaldırma sehpasından alın. (📖 S. 62)

14.5 Lastiklerin durumunun kontrol edilmesi

Bilgi
Sadece, KTM tarafından onaylanmış ve/veya tavsiye edilen lastikler takın.
Başka lastikler, aracın seyir davranışını olumsuz etkileyebilir.
Lastik tipi, lastik durumu ve lastik basıncı, motosikletin performansını etkiler.
Ön ve arka tekerlere, sadece aynı profil şekline sahip lastikler takılmalıdır.
Aşınmış lastikler, bilhassa ıslak zeminlerde araç performansını olumsuz etkilerler.

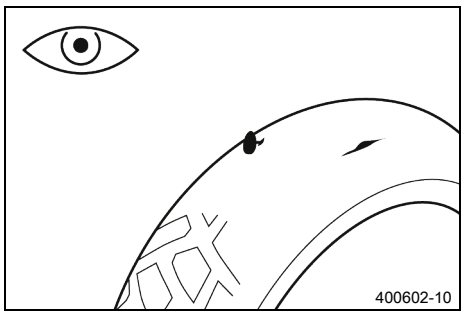

– Ön ve arka lastikte, kesikler, profile sıkışmış nesneler ve başka hasarlar mevcut olup olmadığını kontrol edin.
  » Lastikte kesikler, profile sıkışmış nesneler veya başka hasarlar görüldüğünde:
    – Lastikleri değiştirin.
– Profil derinliğini kontrol edin.

Bilgi
Ülkenize özgü yasal olarak öngörülmüş minimum profil derinliklerini dikkate alınız.

Minimum profil derinliği	≥ 2 mm

  » Minimum profil derinliğinin altına düşüldüğünde:
    – Lastikleri değiştirin.

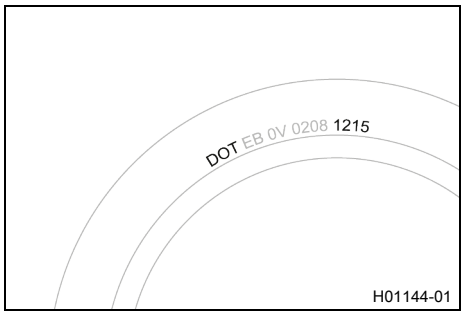

– Lastiklerin yaşını kontrol edin.

Bilgi
Lastiklerin üretim tarihi, normalde lastik üzerindeki yazıda görülür ve **DOT** işaretlemesinin son dört rakamı ile belirtilir. İlk iki rakam üretim haftasını ve son iki rakam da üretim yılını verir.
KTM, gerçek aşınmadan bağımsız olarak, en geç 5 yıl sonra lastiklerin değiştirilmesini tavsiye eder.

  » Lastikler, 5 yıldan daha eski ise:
    – Lastikleri değiştirin.

14.6 Lastik basıncının kontrol edilmesi

Bilgi
Aşırı düşük lastik basıncı, lastiğin aşırı oranda aşınmasına ve ısınmasına yol açar.
Doğru lastik basıncı, optimum sürüş konforu ve lastik için maksimum kullanım ömrü sağlar.

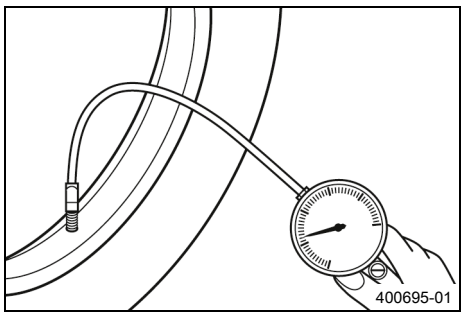

– Koruyucu kapağı çıkarın.
– Lastik basıncını, lastikler soğukken kontrol edin.

Arazide lastik basıncı	
Ön	1,0 bar
Arka	1,0 bar

Asfalt yol için lastik basıncı (EXC-F BR)	
Ön	2,0 bar
Arka	2,0 bar

Asfalt yol için lastik basıncı (Tüm EU modelleri)	
Ön	1,8 bar
Arka	1,8 bar

» Lastik basıncı, öngörülen değere uymazsa:
  – Lastik basıncını düzeltin.
– Koruyucu kapağı takın.

14.7 Jant teli geriliminin kontrol edilmesi

İkaz

Kaza tehlikesi Jant tellerinin yanlış sıkılması halinde aracın seyir tarzı olumsuz etkilenir ve müteakip hasarlar oluşabilir.

Jant telleri fazla sıkılmışsa, jant telleri aşırı zorlanma sonucu kırılabilir. Jant telleri gevşek sıkılmışsa, tekerlek, eksenel veya yarıçapsal deformasyona maruz kalabilir. Bunun neticesinde jant telleri gevşer.

– Jant teli gerginliğini düzenli olarak kontrol edin, özellikle de araç yeni olduğunda. (KTM Yetkili Servisi size memnuniyetle yardımcı olur.)

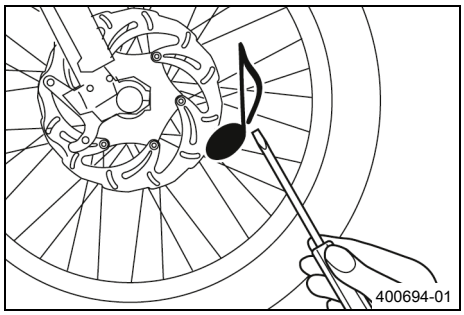

– Bir tornavidanın ucu ile her jant teline kısaca vurun.

Bilgi

Çıkan ses tonu frekansı, jant teli uzunluğuna ve çapına bağlıdır.
Aynı uzunluğa ve aynı kalınlığa sahip, farklı noktalardaki jant tellerinde, birbirinden farklı ses tonu frekansları tespit ediliyorsa, bu durum, farklı jant teli gerilimlerine işaret eder.

İnce bir ses duyulmalıdır.

» Jant teli gerilimi farklı olursa:
  – Jant teli gerginliğini düzeltin.
– Jant teli torkunu kontrol edin.

Öngörülen değer

Ön tekerlek jant teli nipeli	M4,5	6 Nm
Arka tekerlek jant teli nipeli	M4,5	6 Nm

Tork anahtarı seti (58429094000)

15.1 12 V akünün sökülmesi

Uyarı

Çevrenin tehlikeye atılması 12-V aküler, çevreye zararlı maddeleri içerir.

– 12-V aküleri ev çöpüne atmayın.

– 12-V aküleri eski aküler için öngörülmüş bir geri toplama noktasına verin.

Uyarı

Çevrenin tehlikeye atılması Sorunlu maddeler, çevreye zarar verirler.

– Yağları, gres yağlarını, filtreleri, yakıtları, temizlik maddelerini, fren sıvısını vs. usulüne uygun şekilde ve geçerli yönetmeliklere göre bertaraf edin.

Ön çalışma

– Sürücü koltuğunu çıkarın. (📖 S. 76)

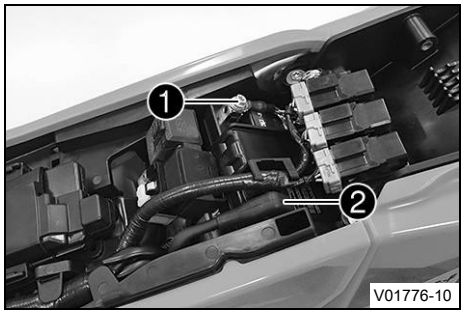

Ana çalışma
(Tüm EU modelleri)

İkaz

Yaralanma tehlikesi 12 V aküler zararlı maddeler içermektedir.

– 12 V aküleri, çocukların ulaşamayacağı yerlerde muhafaza edin.

– Kıvılcım ve açık ateş kaynaklarını 12 V akülerden uzak tutun.

– 12 V aküleri sadece iyi havalandırılmış mekânlarda şarj edin.

– 12 V aküleri şarj ederken yanıcı maddeler ile arasında asgari bir mesafe olmasını sağlayın.

Asgari mesafe	1 m

– Asgari gerilimin altına düşüldüğü zaman derin deşarjlı 12 V aküleri şarj etmeyin.

Şarja başlamadan önce asgari gerilim	9 V

– Asgari gerilimin altına düşen 12 V aküleri usule uygun bir şekilde bertaraf edin.

– Eksi kutup kablosunu ❶ 12 V aküden ayırın.

– Artı kutbu örtüsünü ❷ geriye çekin ve artı kablosunu 12 V aküden ayırın.

(EXC-F BR)

İkaz

Yaralanma tehlikesi Akü asidi ve akü gazları, ağır yanmalara yol açarlar.

- 12-V aküleri, çocukların ulaşamayacağı yerlerde muhafaza edin.
- Uygun koruyucu elbise ve bir koruyucu gözlük kullanın.
- Akü asitleriyle ve akü gazlarıyla temastan kaçının.
- Kıvılcım veya açık ateş kaynaklarını 12-V akülerden uzak tutun.
- 12-V aküleri sadece iyi havalandırılmış mekânlarda şarj edin.
- Cildinize temas etmesi halinde temas eden yeri derhal bol su ile durulayın.
- Akü asidi veya akü gazı gözlerle temas etmesi halinde, gözleri en az 15 dakika suyla yıkayın ve derhal bir hekime başvurun.

– Eksi kutup kablosunu ❶ 12 V aküden ayırın.
– Artı kutbu örtüsünü ❷ geriye çekin ve artı kablosunu 12 V aküden ayırın.

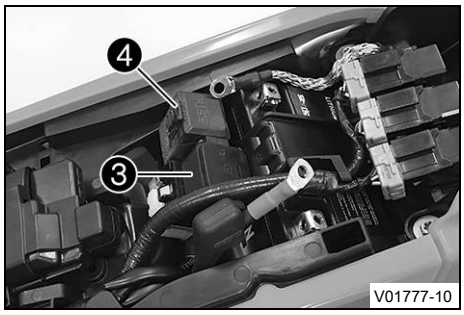

– Marş rölesini ❸ ve sigorta kutusunu ❹ akü bölmesinden çekerek çıkarın ve yana asın.

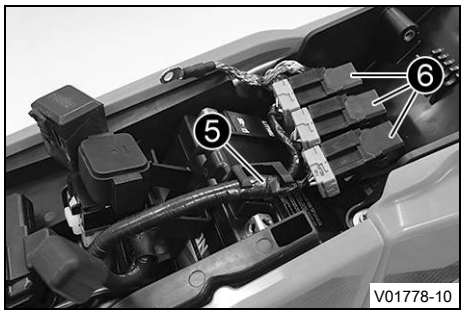

– Kablo demetini ❺ yerinden alın, röleleri ❻ çıkarın ve yana asın.

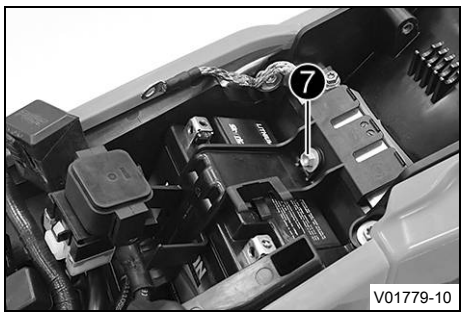

– Vidayı ❼ çıkarın ve akü bölmesini yerinden çıkarın.
– 12 V aküyü yukarı doğru çıkarın.

15.2 12 V akünün monte edilmesi

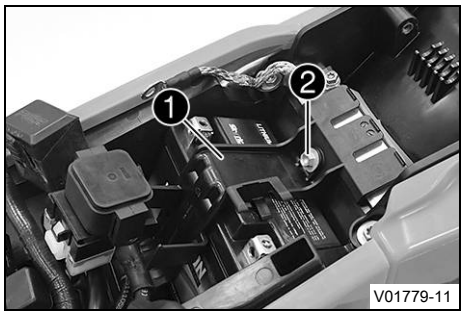

Ana çalışma

– 12 V aküyü kutupları önde olacak şekilde akü bölmesine yerleştirin ve tutma braketi ❶ ile sabitleyin.

(Tüm EU modelleri)

12 V akü (HJTZ5S-FP-C) (📖 S. 159)

(EXC-F BR)

12 V akü (YTX5L-BS) (📖 S. 159)

– Vidayı ❷ monte edin ve sıkın.

Öngörülen değer

Diğer şasi vidaları	M6	10 Nm

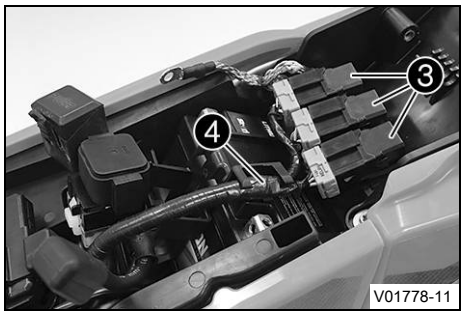

– Röleleri ❸ monte edin ve kablo demetini ❹ asın.

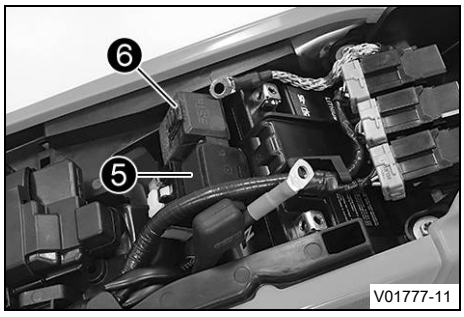

– Marş rölelerini ❺ ve sigorta kutusunu ❻ monte edin.

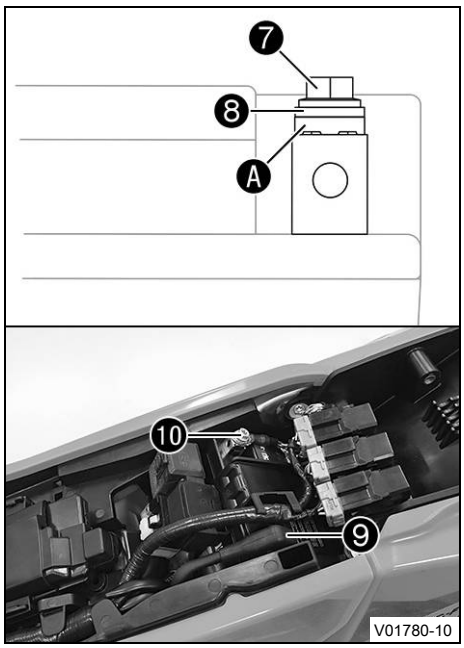

– Artı kutup kablosunu 12 V aküye bağlayın.

Öngörülen değer

Akü kutbu vidası	M5	2,5 Nm

Bilgi

Temas diski Ⓐ, vida ❼ ile kablo pabucu ❽ altında, çeneleri akü kutbuna bakacak şekilde monte edilmelidir.

– Artı kutbu örtüsünü ❾, artı kutbu üzerine itin.
– Eksi kutup kablosunu ❿ 12 V aküye bağlayın.

Öngörülen değer

Akü kutbu vidası	M5	2,5 Nm

Bilgi

Temas diski Ⓐ, vida ❼ ile kablo pabucu ❽ altında, çeneleri akü kutbuna bakacak şekilde monte edilmelidir.

Ek çalışma

– Sürücü koltuğunu monte edin. (📖 S. 76)

15.3 12 V akünün şarj edilmesi

Uyarı

Çevrenin tehlikeye atılması 12-V aküler, çevreye zararlı maddeleri içerir.

– 12-V aküleri ev çöpüne atmayın.
– 12-V aküleri eski aküler için öngörülmüş bir geri toplama noktasına verin.

Uyarı

Çevrenin tehlikeye atılması Sorunlu maddeler, çevreye zarar verirler.

– Yağları, gres yağlarını, filtreleri, yakıtları, temizlik maddelerini, fren sıvısını vs. usulüne uygun şekilde ve geçerli yönetmeliklere göre bertaraf edin.

Bilgi

12 V akü kullanılmasa dahi, her gün şarjı azalır.
12 V akünün kullanım ömrü açısından, şarj durumu ve şarj işleminin türü çok önemlidir.
Yüksek şarj akımı ile yapılan hızlı şarj işlemleri, kullanım ömrünü olumsuz etkiler.
12 V akü, çalıştırma sonucu boşaldı ise, 12 V aküyü derhal şarj edin.
Akü boşalmış durumda iken araç uzun süre kullanılmadığında, derin deşarj ve kapasite kaybı meydana gelir ve 12 V akü tahrip olur.

Ön çalışma

– Sürücü koltuğunu çıkarın. (📖 S. 76)
– 12 V aküyü sökün. 🔧 (📖 S. 115)

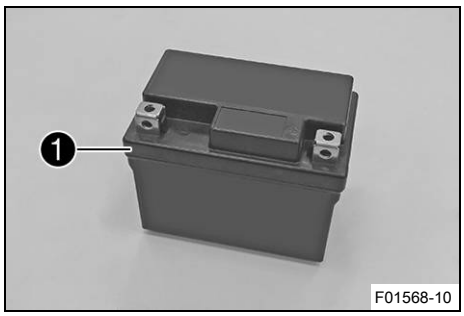

Ana çalışma
(Tüm EU modelleri)

İkaz

Yaralanma tehlikesi 12 V aküler zararlı maddeler içermektedir.

- 12 V aküleri, çocukların ulaşamayacağı yerlerde muhafaza edin.
- Kıvılcım ve açık ateş kaynaklarını 12 V akülerden uzak tutun.
- 12 V aküleri sadece iyi havalandırılmış mekânlarda şarj edin.
- 12 V aküleri şarj ederken yanıcı maddeler ile arasında asgari bir mesafe olmasını sağlayın.

  Asgari mesafe 1 m
- Asgari gerilimin altına düşüldüğü zaman derin deşarjlı 12 V aküleri şarj etmeyin.

  Şarja başlamadan önce asgari gerilim 9 V
- Asgari gerilimin altına düşen 12 V aküleri usule uygun bir şekilde bertaraf edin.

– Akü gerilimini kontrol edin.
  » Akü gerilimi: < 9 V
    – 12 V aküyü şarj etmeyin.
    – 12 V aküyü değiştirin ve eski 12 V aküyü usulüne uygun şekilde bertaraf edin.
  » Öngörülen değere ulaşıldığında:
  Akü gerilimi: ≥ 9 V
    – Şarj cihazını 12 V aküye bağlayın. Şarj cihazını devreye alın.

      Öngörülen değer

Maksimum şarj gerilimi	14,4 V
Maksimum şarj akımı	3,0 A
Maksimum şarj süresi	12 h
Motosiklet kullanılmadığı zamanlarda,12 V aküyü düzenli olarak yeniden şarj edin	6 Ay
Lityum iyon akünün ideal şarj ve depolama sıcaklığı	10 … 20 °C

Akü şarj cihazı (58429074000)

Bu şarj cihazı, 12 V akünün gerilimi tutup tutmadığını test eder. Ayrıca bu şarj cihazı ile 12 V akünün aşırı oranda şarj edilmesi mümkün değildir. Düşük dış hava sıcaklıklarında şarj süresi daha uzun olabilir.

Bu şarj cihazı sadece lityum demir fosfat aküler için uygundur. Yanında bulunan **KTM PowerParts** kılavuzunu dikkate alın.

Bilgi

Şarj akımının, şarj geriliminin veya şarj süresinin aşılması halinde 12 V akü zarar görür.
Akü boşalmış durumda iken araç uzun süre kullanılmadığında, derin deşarj ve kapasite kaybı meydana gelir ve 12 V akü tahrip olur.
12 V akü bakım gerektirmez.
Kapağı ❶ hiçbir surette çıkarmayın.

– Şarj cihazını, şarj işleminden sonra kapatın ve 12 V aküden ayırın.

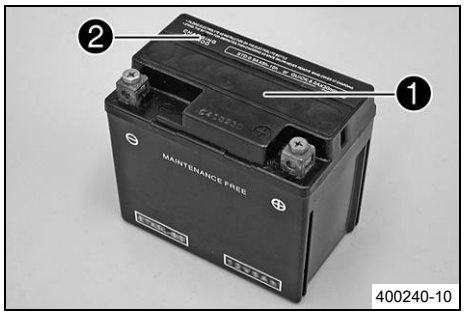

(EXC-F BR)

İkaz

Yaralanma tehlikesi Akü asidi ve akü gazları, ağır yanmalara yol açarlar.

– 12-V aküleri, çocukların ulaşamayacağı yerlerde muhafaza edin.
– Uygun koruyucu elbise ve bir koruyucu gözlük kullanın.
– Akü asitleriyle ve akü gazlarıyla temastan kaçının.
– Kıvılcım veya açık ateş kaynaklarını 12-V akülerden uzak tutun.
– 12-V aküleri sadece iyi havalandırılmış mekânlarda şarj edin.
– Cildinize temas etmesi halinde temas eden yeri derhal bol su ile durulayın.
– Akü asidi veya akü gazı gözlerle temas etmesi halinde, gözleri en az 15 dakika suyla yıkayın ve derhal bir hekime başvurun.

– Şarj cihazını 12 V aküye bağlayın. Şarj cihazını devreye alın.

Akü şarj cihazı (58429074000)

Bu şarj cihazı ile ek olarak, açık devre voltajını, 12 V akünün çalıştırma kapasitesini ve şarj dinamosunu test edebilirsiniz. Ayrıca bu cihazla 12 V akünün aşırı oranda şarj edilmesi mümkün değildir.

Bilgi
Şarj akımı, şarj gerilimi ve şarj süresi aşıldığında, emniyet valfleri üzerinden elektrolit kaçağı olur. Bu şekilde 12 V akü kapasite kaybeder.
12 V akü boşalmış durumda iken araç uzun süre kullanılmadığında, derin deşarj ve sülfatlaşma meydana gelir ve akü tahrip olur.
12 V akü bakım gerektirmez. Asit seviyesini kontrol etmeye gerek yoktur.
Kapağı ❶ hiçbir surette çıkarmayın.
12 V aküyü, akü gövdesi ❷ üzerinde verilen kapasitenin maksimum % 10'u ile şarj edin.

– Şarj cihazını, şarj işleminden sonra kapatın ve 12 V aküden ayırın.

Öngörülen değer

Şarj akımı, şarj gerilimi ve şarj süresi kesinlikle aşılmamalıdır.	
Motosiklet kullanılmadığı zamanlarda,12 V aküyü düzenli olarak yeniden şarj edin	3 Ay

Ek çalışma
– 12 V aküyü monte edin. (📖 S. 117)
– Sürücü koltuğunu monte edin. (📖 S. 76)

15.4 Ana sigortanın değiştirilmesi

İkaz
Yangın tehlikesi Yanlış sigorta kullanımı nedeniyle elektrik tesisatına fazla yük binebilir.
– Sadece öngörülen amper değerine uygun sigortalar kullanın.
– Sigortaları köprülemeyin ve tamir etmeyin.

Bilgi
Ana sigorta sayesinde, aracın tüm akım tüketicileri sigorta ile korunmaktadır.

Ön çalışma
– Sürücü koltuğunu çıkarın. (📖 S. 76)

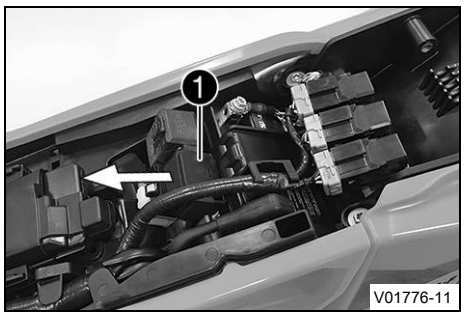

Ana çalışma
– Marş rölesini ❶ tutucudan çekerek çıkarın.

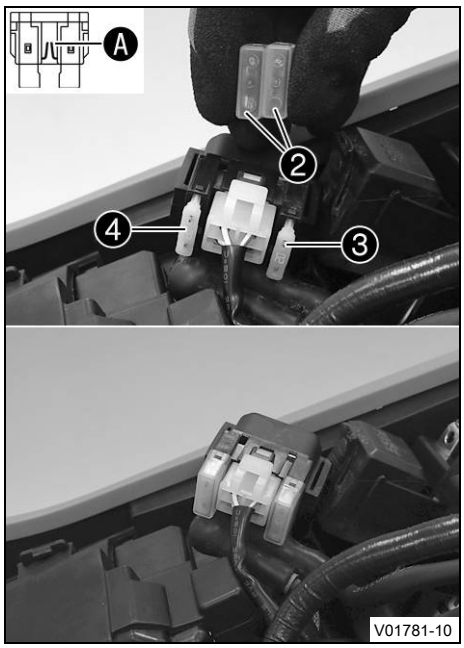

– Koruyucu kapakları ❷ çıkarın.
– Bozuk ana sigortayı ❸ çıkarın.

Bilgi
Hasarlı bir sigortanın erime teli kopar Ⓐ.
Marş rölesi içinde bir yedek sigorta ❹ bulunmaktadır.

– Yeni ana sigorta yerleştirin.

Sigorta (58011109120) (📖 S. 159)

– Elektrik tertibatının işlevini kontrol edin.

İpucu
Yeni yedek sigortayı yerleştirin ki, ihtiyaç halinde hazır olsun.

– Koruyucu kapakları yerine takın.
– Marş rölesini tutucu üzerine geçirerek takın ve kabloyu yerleştirin.

Ek çalışma
– Sürücü koltuğunu monte edin. (📖 S. 76)

15.5 Münferit elektrik tüketicileri sigortalarının değiştirilmesi

Bilgi
Münferit elektrik tüketicilerinin sigortalarını içeren sigorta kutusu, koltuğun altında bulunur.

Ön çalışma
– Sürücü koltuğunu çıkarın. (📖 S. 76)

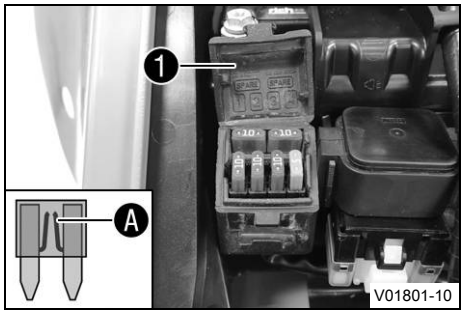

Ana çalışma
– Sigorta kutusu kapağını ❶ açın.
– Bozuk sigortayı çıkarın.

Öngörülen değer
(Tüm EU modelleri)

Sigorta **1** - 10 A - EFI kontrol cihazı, Lambda sondası, kombi aygıtı, kombi anahtar (opsiyonel), elektronik yakıt enjeksiyonu, diyagnoz soketi, sigorta **4**

(EXC-F BR)

Sigorta **1** - 10 A - EFI kontrol cihazı, kombi aygıtı, kombi anahtar (opsiyonel), elektronik yakıt enjeksiyonu, diyagnoz soketi, sigorta **4**

Sigorta **2** - 10 A - Uzun far, kısa huzmeli far, park lambası, arka lamba, plaka ışığı
Sigorta **3** - 10 A - Radyatör fanı (opsiyonel), korna, fren ışığı, sinyal lambası
Sigorta **4** - 5 A - Yakıt pompası
Sigortalar **res** - 10 A - Yedek sigorta

Bilgi
Hasarlı bir sigortanın erime teli kopar Ⓐ.

İkaz
Yangın tehlikesi Yanlış sigorta kullanımı nedeniyle elektrik tesisatına fazla yük binebilir.
– Sadece öngörülen amper değerine uygun sigortalar kullanın.
– Sigortaları köprülemeyin ve tamir etmeyin.

– Yeterli güce sahip yedek sigortayı yerleştirin.

Sigorta (75011088010) (📖 S. 159)
Sigorta (75011088005) (📖 S. 159)

İpucu
Yeni yedek sigortayı sigorta kutusu içine yerleştirin ki, ihtiyaç halinde hazır olsun.

– Elektrik tüketicisinin fonksiyonunu kontrol edin.
– Sigorta kutusu kapağını kapatın.

Ek çalışma
– Sürücü koltuğunu monte edin. (📖 S. 76)

15.6 Far ile birlikte far maskesinin sökülmesi

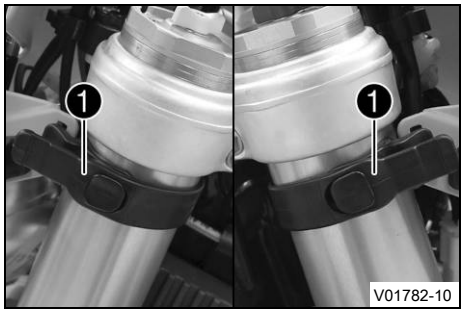

– Fren boru hattını ve kablo demetini far maskesinde yerinden çıkarın.
– Tutucu lastikleri ❶ çözün. Far maskesini yukarıya itin ve öne doğru çevirin.

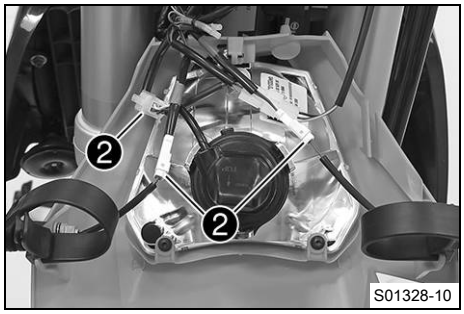

– Fiş bağlantılarını ❷ ayırın ve far maskesini, far ile birlikte çıkarın.

15.7 Far ile birlikte far maskesinin monte edilmesi

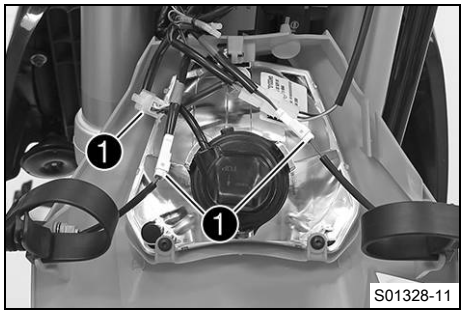

Ana çalışma

– Fiş bağlantılarını ❶ yerine takın.

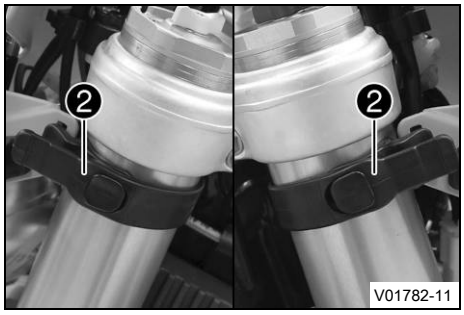

– Far maskesini konumlandırın ve tutucu lastik ❷ ile sabitleyin.
  ✔ Tutma çeneleri, çamurlukta yerlerine geçerler.
– Fren boru hattını ve kablo demetini fren boru hattı kılavuzuna konumlandırın.

Ek çalışma

– Far ayarını kontrol edin. (📖 S. 125)

15.8 Far lambasının değiştirilmesi

Uyarı

Reflektörde hasar Reflektör üzerindeki gres, aydınlatma gücünü azaltır.

Ampulün cam kovanındaki gres yağı, sıcaklık sonucu buharlaşır ve reflektör üzerinde kalır.

– Cam kovanı montajdan önce temizleyin ve gresini silin.
– Cam kovanı çıplak ellerinizle ellemeyin.

Ön çalışma

– Far ile birlikte far maskesini sökün. (📖 S. 123)

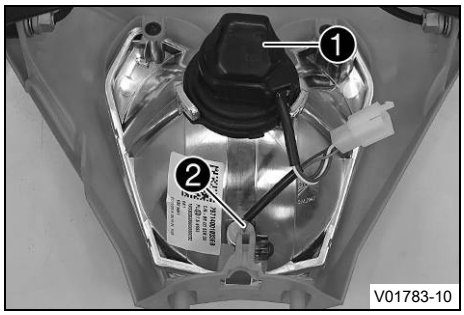

Ana çalışma

– Koruyucu kapağı ❶ alt kısmında bulunan lamba duyu ile birlikte dayanıncaya kadar saatin tersi yönde çevirin ve yukarı kaldırın.
– Park lambasına ait lamba duyunu ❷ reflektörden çekerek alın.

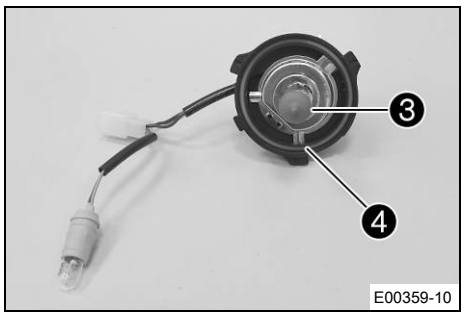

– Far lambasını ❸ dışa çekerek çıkarın.
– Yeni far lambasını yerleştirin.

Far (HS1 / Taban PX43t) (📖 S. 159)

– Koruyucu kapağı, lamba duyu ile birlikte reflektör içine yerleştirin ve dayamaya kadar saat yönünde çevirin.

Bilgi
O-halkasının ❹ doğru şekilde yerine oturmalarına dikkat edin.

– Park lambasına ait lamba duyunu reflektörün içine sokun.

Ek çalışma
– Far ile birlikte far maskesini monte edin. (📖 S. 124)
– Far ayarını kontrol edin. (📖 S. 125)

15.9 Far ayarının kontrol edilmesi

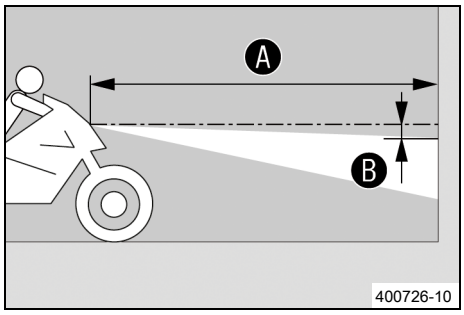

– Aracı yatay bir yüzey üzerinde, açık renkte bir duvarın önünde park edin ve farın orta kısmı hizasında bir işaretleme yapın.
– Bir diğer işaretlemeyi, Ⓑ mesafesi ile ilk işaretin alt kısmına yapın.
  Öngörülen değer

Mesafe Ⓑ	5 cm

– Aracı, Ⓐ mesafesinde, duvarın önünde dik (duvara doksan derece açıda) bir konuma getirin.
  Öngörülen değer

Mesafe Ⓐ	5 m

– Şimdi sürücü, motosiklet üzerine oturur.
– Kısa huzmeli farı açın.
– Far ayarını kontrol edin.

Üzerinde sürücü olan ve kullanıma hazır bir motosiklette, aydınlık/karanlık sınırı, tam olarak alt işaretleme üzerinde olmalıdır.

» Aydınlık/karanlık sınırı, öngörülen değere uymazsa:
  – Farın aydınlatma mesafesini ayarlayın. (📖 S. 125)

15.10 Farın aydınlatma mesafesini ayarlama

Ön çalışma
– Far ayarını kontrol edin. (📖 S. 125)

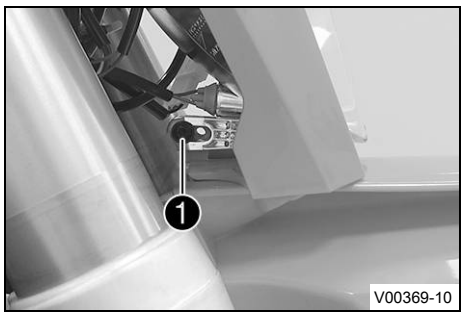

Ana çalışma

– Vidayı ❶ çözün.
– Far lambasını çevirerek, aydınlatma mesafesini ayarlayın.

Öngörülen değer

Üzerinde sürücü olan ve kullanıma hazır bir motosiklette, aydınlık/karanlık sınırı, tam olarak alt işaretleme üzerinde olmalıdır (Şurada değinilmiştir: Far ayarının kontrol edilmesi).

Bilgi

Ağırlığın değişmesi, farın aydınlatma alanı mesafesinin düzeltilmesini gerekli kılabilir.

– Vidayı ❶ sıkın.

15.11 Sinyal lambasının değiştirilmesi

Uyarı

Reflektörde hasar Reflektör üzerindeki gres, aydınlatma gücünü azaltır.

Ampulün cam kovanındaki gres yağı, sıcaklık sonucu buharlaşır ve reflektör üzerinde kalır.

– Cam kovanı montajdan önce temizleyin ve gresini silin.
– Cam kovanı çıplak ellerinizle ellemeyin.

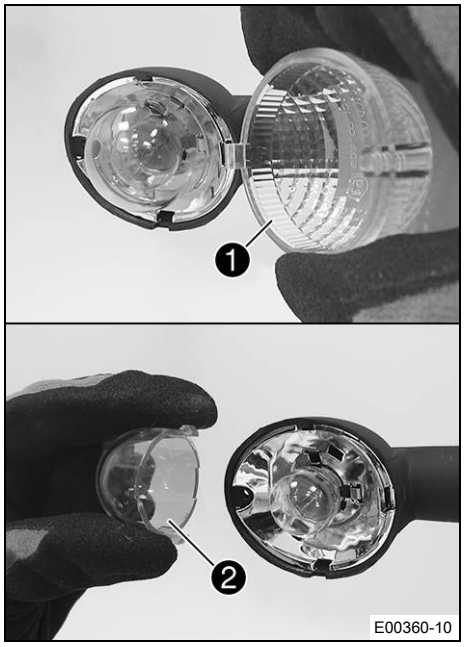

Ana çalışma

– Sinyal lambası gövdesinin arka yüzündeki vidayı çıkarın.
– Sinyal lambası camını ❶ dikkatle çıkarın.
– Tutma çeneleri bölgesindeki turuncu kapağa ❷ hafifçe yandan bastırın ve çıkarın.
– Sinyal lambasını duyun içine bastırın, yakl. 30° saatin tersi yönde döndürün ve duyun dışına çekerek çıkarın.

Bilgi

Reflektöre parmaklarınızı değdirmeyin ve yağdan arındırılmış durumda tutun.

– Yeni sinyal lambasını hafifçe duy içine bastırın ve dayamaya kadar saat yönünde çevirin.

Sinyal lambası (R10W / Taban BA15s) (📖 S. 159)

– Turuncu kapağı monte edin.
– Sinyal lambası camını konumlandırın.
– Vidayı yerleştirin ve önce saatin tersi yönde çevirin, ta ki vida kısa bir ani hareket eşliğinde vida dişi içinde yerine oturana kadar. Vidayı hafif sıkın.

Ek çalışma

– Dönüş sinyal sisteminin işlevini kontrol edin.

15.12 Kombi aygıtı pilinin değiştirilmesi

Ön çalışma

– Far ile birlikte far maskesini sökün. (📖 S. 123)

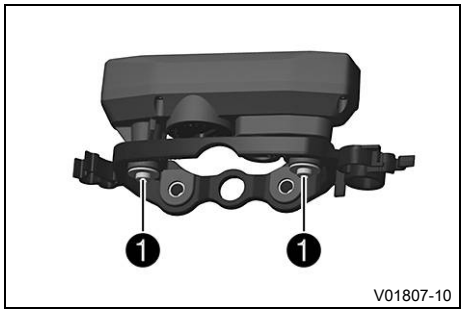

Ana çalışma

– Vidaları ❶ pullar ile birlikte çıkarın.
– Kombi aygıtını, tutucudan yukarı doğru çekerek çıkarın.

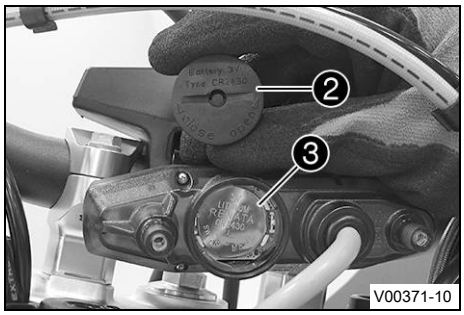

– Koruyucu kapağı ❷, bir madeni para ile dayamaya kadar saatin tersi yönde çevirin ve çıkarın.
– Kombi aygıtı pilini ❸ çıkarın.
– Yeni gösterge paneli pilini, üzerindeki yazı yukarıya gelecek şekilde yerleştirin.

Gösterge paneli pili (CR 2430) (📖 S. 159)

– Koruyucu kapağın O-halkasını, doğru konumda oturması bakımından kontrol edin.

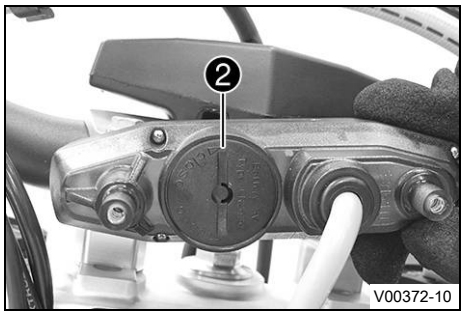

– Koruyucu kapağı ❷ konumlandırın ve madeni para ile dayamaya kadar saat yönünde çevirin.
– Gösterge panelinde herhangi bir düğmeye basın.
  ✔ Kombi aygıtı etkinleştirilir.
– Kombi aygıtını tutucuya konumlandırın.
– Vidaları, pullar ile birlikte monte edin ve sıkın.

Ek çalışma

– Far ile birlikte far maskesini monte edin. (📖 S. 124)
– Far ayarını kontrol edin. (📖 S. 125)
– Kilometre veya mil ayarlayın. (📖 S. 24)
– Kombi aygıtını ayarlayın. (📖 S. 25)
– Saati ayarlayın. (📖 S. 26)

◆

15.13 Diyagnoz fişi

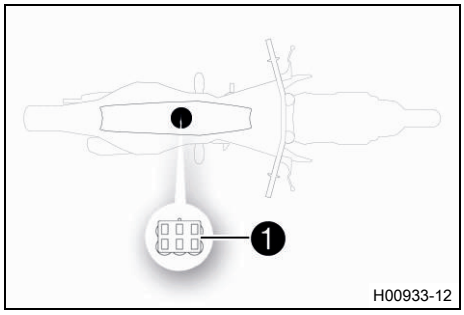

Diyagnoz fişi ❶, koltuğun altındadır.

16.1 Soğutma sistemi

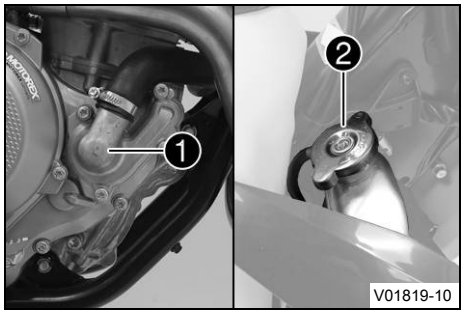

Motordaki su pompası ❶ sayesinde, soğutma sıvısı zorunlu bir devir daime tabidir.
Isınma sonucu soğutma sisteminde oluşan basınç, radyatör kapağındaki ❷ bir supap sayesinde kontrol edilir ve ayarlanır. Bu sebepten dolayı, işlev bozuklukları söz konusu olmaksızın, bildirilen soğutma sıvısı sıcaklığına izin verilir.

120 °C

Soğutma, sürüş sırasındaki rüzgâr sayesinde gerçekleşir.
Hız ne kadar düşük olursa, soğutma etkisi o oranda düşük olur.
Aynı zamanda, kirlenmiş soğutma kanatçıkları da soğutma etkisini azaltırlar.

(EXC-F Six Days)

İlave soğutma işlemi, yüksek sıcaklıkta devreye sokulan bir radyatör fanı sayesinde gerçekleştirilir.

16.2 Antifriz ve soğutma sıvı seviyesinin kontrol edilmesi

İkaz

Haşlanma tehlikesi Soğutma sıvısı, motosikletin işletilmesi sırasında çok ısınır ve basınç altındadır.

- Motor veya soğutma sistemi çalışma sıcaklığındayken radyatörü, radyatör hortumlarını ve soğutma sisteminin diğer parçalarını açmayın.
- Radyatörü, radyatör hortumlarını veya soğutma sisteminin diğer parçalarını açmadan önce soğutma sisteminin ve motorun soğumasını bekleyin.
- Haşlanma durumunda, ilgili yeri derhal ılık su altına tutun.

İkaz

Zehirlenme tehlikesi Soğutma sıvısı, zehirlidir ve sağlığa zararlıdır.

- Soğutma sıvısını, çocukların ulaşamayacağı yerlerde muhafaza edin.
- Soğutma sıvısının cilde, gözlere veya giysilere temas etmesini önleyin.
- Soğutma sıvısı yutmanız halinde derhal bir hekime başvurun.
- Cildinize temas etmesi halinde temas eden yeri derhal bol su ile durulayın.
- Soğutma sıvısının gözlerinize temas etmesi halinde gözlerinizi bol su ile durulayın ve derhal bir hekime başvurun.
- Soğutma sıvısının giysinize temas etmesi halinde giysilerinizi değiştirin.

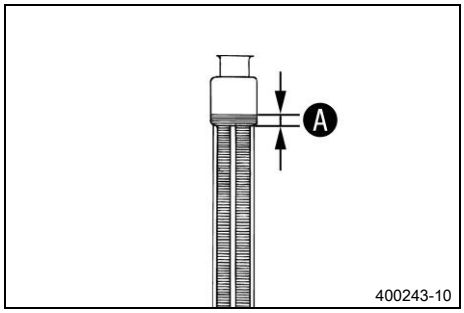

Şart
Motor soğuk.

- Motosikleti yatay bir yüzey üzerinde dik konuma getirin.
- Radyatör kapağını çıkarın.
- Soğutma sıvısının antifrizini kontrol edin.

−25 … −45 °C

  - » Soğutma sıvısının antifrizi, öngörülen değere uymadığında:
    - Soğutma sıvısının antifrizinin miktarını düzeltin.
- Radyatördeki soğutma sıvı seviyesini kontrol edin.

Soğutma sıvısı seviyesi Ⓐ, radyatör kanatçıkları üzerinde	10 mm

» Soğutma sıvı seviyesi, öngörülen değere uymazsa:
– Soğutma sıvı seviyesini düzeltin.

Soğutma sıvısı (📖 S. 163)

– Radyatör kapağını monte edin.

16.3 Soğutma sıvı seviyesi kontrol edilmesi

İkaz

Haşlanma tehlikesi Soğutma sıvısı, motosikletin işletilmesi sırasında çok ısınır ve basınç altındadır.
– Motor veya soğutma sistemi çalışma sıcaklığındayken radyatörü, radyatör hortumlarını ve soğutma sisteminin diğer parçalarını açmayın.
– Radyatörü, radyatör hortumlarını veya soğutma sisteminin diğer parçalarını açmadan önce soğutma sisteminin ve motorun soğumasını bekleyin.
– Haşlanma durumunda, ilgili yeri derhal ılık su altına tutun.

İkaz

Zehirlenme tehlikesi Soğutma sıvısı, zehirlidir ve sağlığa zararlıdır.
– Soğutma sıvısını, çocukların ulaşamayacağı yerlerde muhafaza edin.
– Soğutma sıvısının cilde, gözlere veya giysilere temas etmesini önleyin.
– Soğutma sıvısı yutmanız halinde derhal bir hekime başvurun.
– Cildinize temas etmesi halinde temas eden yeri derhal bol su ile durulayın.
– Soğutma sıvısının gözlerinize temas etmesi halinde gözlerinizi bol su ile durulayın ve derhal bir hekime başvurun.
– Soğutma sıvısının giysinize temas etmesi halinde giysilerinizi değiştirin.

Şart
Motor soğuk.

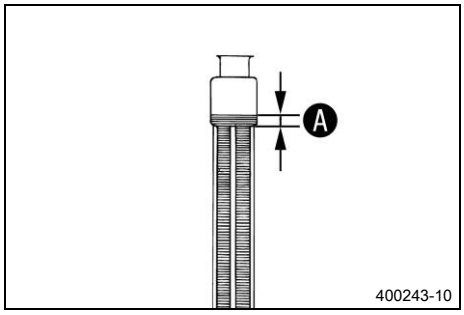

– Motosikleti yatay bir yüzey üzerinde dik konuma getirin.
– Radyatör kapağını çıkarın.
– Radyatördeki soğutma sıvı seviyesini kontrol edin.

Soğutma sıvısı seviyesi Ⓐ, radyatör kanatçıkları üzerinde	10 mm

» Soğutma sıvı seviyesi, öngörülen değere uymazsa:
– Soğutma sıvı seviyesini düzeltin.

Soğutma sıvısı (📖 S. 163)

– Radyatör kapağını monte edin.

16.4 Soğutma sıvısının boşaltılması

İkaz

Haşlanma tehlikesi Soğutma sıvısı, motosikletin işletilmesi sırasında çok ısınır ve basınç altındadır.

- Motor veya soğutma sistemi çalışma sıcaklığındayken radyatörü, radyatör hortumlarını ve soğutma sisteminin diğer parçalarını açmayın.
- Radyatörü, radyatör hortumlarını veya soğutma sisteminin diğer parçalarını açmadan önce soğutma sisteminin ve motorun soğumasını bekleyin.
- Haşlanma durumunda, ilgili yeri derhal ılık su altına tutun.

İkaz

Zehirlenme tehlikesi Soğutma sıvısı, zehirlidir ve sağlığa zararlıdır.

- Soğutma sıvısını, çocukların ulaşamayacağı yerlerde muhafaza edin.
- Soğutma sıvısının cilde, gözlere veya giysilere temas etmesini önleyin.
- Soğutma sıvısı yutmanız halinde derhal bir hekime başvurun.
- Cildinize temas etmesi halinde temas eden yeri derhal bol su ile durulayın.
- Soğutma sıvısının gözlerinize temas etmesi halinde gözlerinizi bol su ile durulayın ve derhal bir hekime başvurun.
- Soğutma sıvısının giysinize temas etmesi halinde giysilerinizi değiştirin.

Şart

Motor soğuk.

Ön çalışma

(EXC-F Six Days)

- Motor korumasını sökün. (S. 95)

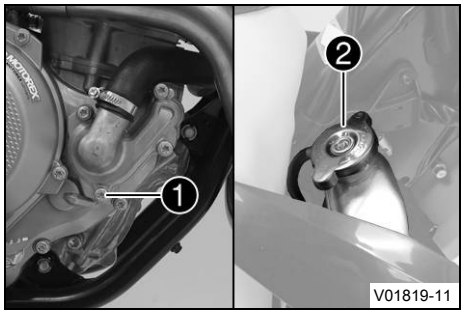

Ana çalışma

- Motosikleti dik konuma getirin.
- Su pompası kapağının altına uygun bir hazne koyun.
- Vidayı ❶ çıkarın. Radyatör kapağını ❷ çıkarın.
- Soğutma sıvısının tamamen akarak boşalmasını bekleyin.
- Vidayı ❶, yeni bir sızdırmazlık halkası ile monte edin ve sıkın.

  Öngörülen değer

Su pompası kapağı vidası	M6	10 Nm

16.5 Soğutma sıvısının doldurulması

İkaz

Zehirlenme tehlikesi Soğutma sıvısı, zehirlidir ve sağlığa zararlıdır.

- Soğutma sıvısını, çocukların ulaşamayacağı yerlerde muhafaza edin.
- Soğutma sıvısının cilde, gözlere veya giysilere temas etmesini önleyin.
- Soğutma sıvısı yutmanız halinde derhal bir hekime başvurun.
- Cildinize temas etmesi halinde temas eden yeri derhal bol su ile durulayın.
- Soğutma sıvısının gözlerinize temas etmesi halinde gözlerinizi bol su ile durulayın ve derhal bir hekime başvurun.
- Soğutma sıvısının giysinize temas etmesi halinde giysilerinizi değiştirin.

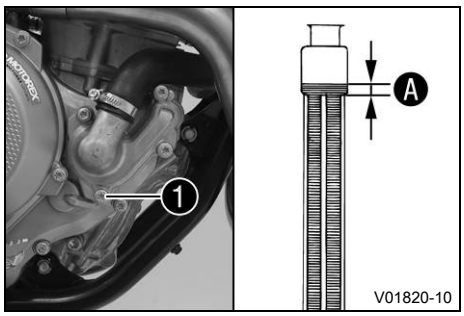

Ana çalışma

– Vidanın ❶ sıkıldığından emin olun.
– Aracı dik konuma getirin.
– Soğutma sıvısını, ölçüye Ⓐ kadar, radyatör kanatçıkları üzerinde doldurun.

Öngörülen değer

10 mm

Soğutma sıvısı	1,2 l	Soğutma sıvısı (📖 S. 163)

– Radyatör kapağını monte edin.

Ek çalışma

– Bir kısa deneme sürüşü gerçekleştirin.
– Soğutma sıvı seviyesini kontrol edin. (📖 S. 130)

16.6 Soğutma sıvısının değiştirilmesi

İkaz

Haşlanma tehlikesi Soğutma sıvısı, motosikletin işletilmesi sırasında çok ısınır ve basınç altındadır.

– Motor veya soğutma sistemi çalışma sıcaklığındayken radyatörü, radyatör hortumlarını ve soğutma sisteminin diğer parçalarını açmayın.
– Radyatörü, radyatör hortumlarını veya soğutma sisteminin diğer parçalarını açmadan önce soğutma sisteminin ve motorun soğumasını bekleyin.
– Haşlanma durumunda, ilgili yeri derhal ılık su altına tutun.

İkaz

Zehirlenme tehlikesi Soğutma sıvısı, zehirlidir ve sağlığa zararlıdır.

– Soğutma sıvısını, çocukların ulaşamayacağı yerlerde muhafaza edin.
– Soğutma sıvısının cilde, gözlere veya giysilere temas etmesini önleyin.
– Soğutma sıvısı yutmanız halinde derhal bir hekime başvurun.
– Cildinize temas etmesi halinde temas eden yeri derhal bol su ile durulayın.
– Soğutma sıvısının gözlerinize temas etmesi halinde gözlerinizi bol su ile durulayın ve derhal bir hekime başvurun.
– Soğutma sıvısının giysinize temas etmesi halinde giysilerinizi değiştirin.

Şart

Motor soğuk.

Ön çalışma

(EXC-F Six Days)

– Motor korumasını sökün. (📖 S. 95)

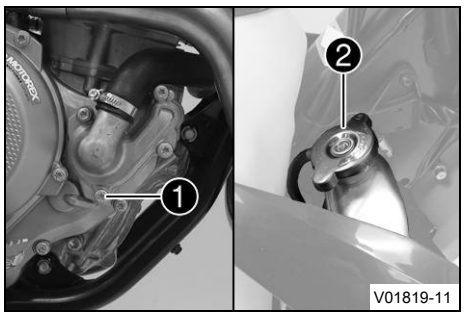

Ana çalışma

– Motosikleti dik konuma getirin.
– Su pompası kapağının altına uygun bir hazne koyun.
– Vidayı ❶ çıkarın. Radyatör kapağını ❷ çıkarın.
– Soğutma sıvısının tamamen akarak boşalmasını bekleyin.

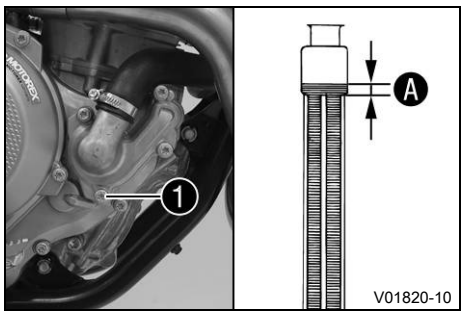

– Vidayı ❶, yeni bir sızdırmazlık halkası ile monte edin ve sıkın.

  Öngörülen değer

Su pompası kapağı vidası	M6	10 Nm

– Soğutma sıvısını, ölçüye Ⓐ kadar, radyatör kanatçıkları üzerinde doldurun.

  Öngörülen değer

10 mm

Soğutma sıvısı	1,2 l	Soğutma sıvısı (📖 S. 163)

– Radyatör kapağını ❷ monte edin.

Ek çalışma

– Bir kısa deneme sürüşü gerçekleştirin.
– Soğutma sıvı seviyesini kontrol edin. (📖 S. 130)

(EXC-F Six Days)

– Motor korumasını monte edin. (📖 S. 96)

17.1 Bowden gaz kablosu boşluğunun kontrol edilmesi

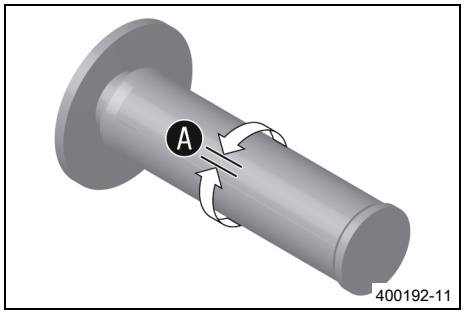

– Gaz kolunun kolay hareket ettirilebilir olup olmadığını kontrol edin.
– Gidonu ileriye bakacak şekilde düz konuma getirin. Gaz kolunu ileriye ve geriye doğru hareket ettirin ve bowden gaz kablosu boşluğunu Ⓐ saptayın.

Bowden gaz kablosu boşluğu	3 … 5 mm

» Bowden gaz kablosu boşluğu, öngörülen değere uymazsa:
  – Bowden gaz kablosu boşluğunu ayarlayın. 🔧 (📖 S. 134)

– Soğuk çalıştırma düğmesini, sonuna kadar içeri bastırın.

Gaz kolu öne doğru çevrildiğinde soğuk çalıştırma düğmesi çıkış konumuna geri döner.

» Soğuk çalıştırma düğmesi çıkış konumuna dönmezse:
  – Bowden gaz kablosu boşluğunu ayarlayın. 🔧 (📖 S. 134)

Tehlike

Zehirlenme tehlikesi Egzoz gazları zehirlidir ve bayılmalara ve ölüme yol açabilirler.
– Motoru çalıştırırken daima yeterli havalandırma mevcut olmasını sağlayın.
– Motoru kapalı bir mekânda çalıştıracaksanız veya bir süre çalışır halde bırakacaksınız, uygun bir emme tertibatı kullanın.

– Motoru çalıştırın ve rölanti devrinde işletin. Gidonu, tüm direksiyon aralığı boyunca ileri ve geri hareket ettirin.

Rölanti devir sayısı değişmemelidir.

» Rölanti devir sayısı değişirse:
  – Bowden gaz kablosu boşluğunu ayarlayın. 🔧 (📖 S. 134)

17.2 Bowden gaz kablosu boşluğunun ayarlanması 🔧

Bilgi

Bowden gaz kablolarının doğru döşendiğinden eminseniz, yakıt deposunu sökmenize gerek yoktur.

Ön çalışma

– Sürücü koltuğunu çıkarın. (📖 S. 76)
– Yakıt deposunu sökün. 🔧 (📖 S. 82)
– Bowden gaz kablosunun döşenme şeklini kontrol edin. (📖 S. 91)

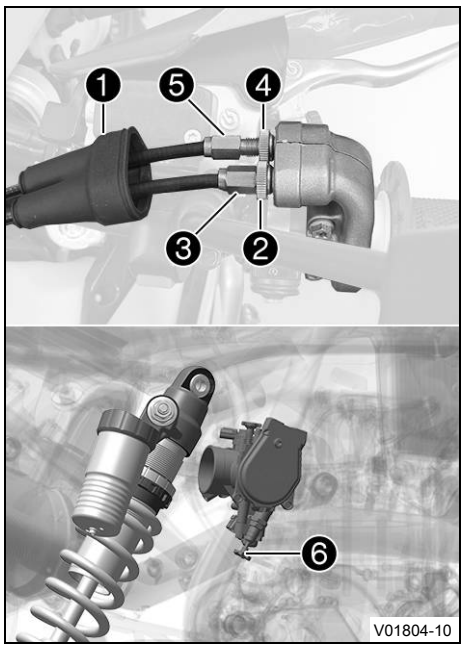

Ana çalışma
(EXC-F BR)

- Gidonu ileriye bakacak şekilde düz konuma getirin.
- Manşeti ❶ geriye itin.
- Somunu ❷ çözün.
- Ayar vidasını ❸ tamamen içe çevirin.
- Somunu ❹ çözün.
- Soğuk çalıştırma düğmesini ❻, sonuna kadar içeri bastırın.
- Ayar vidasını ❺, gaz kolu öne doğru çevrildiği zaman soğuk çalıştırma düğmesi temel konumuna dönecek şekilde çevirin.
- Somunu ❹ sıkın.
- Ayar vidasını ❸ öyle çevirin ki, gaz kolunda bowden gaz kablosu boşluğu mevcut olsun.

  Öngörülen değer

Bowden gaz kablosu boşluğu	3 … 5 mm

- Somunu ❷ sıkın.
- Manşeti ❶ yerine itin.
- Gaz kolunun kolay hareket ettirilebilir olup olmadığını kontrol edin.

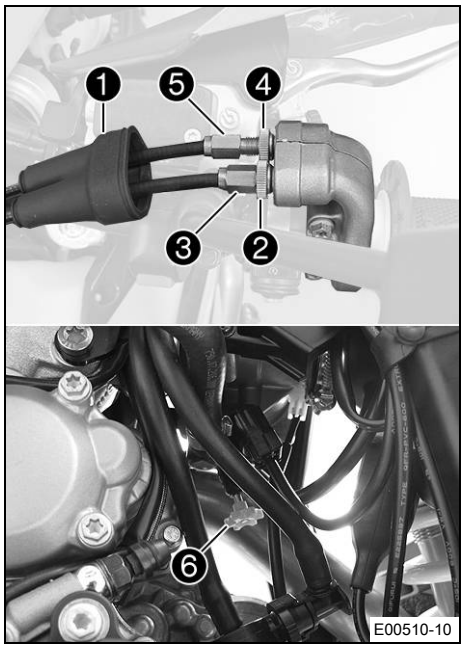

(Tüm EU modelleri)

- Gidonu ileriye bakacak şekilde düz konuma getirin.
- Manşeti ❶ geriye itin.
- Somunu ❷ çözün.
- Ayar vidasını ❸ tamamen içe çevirin.
- Somunu ❹ çözün.
- Soğuk çalıştırma düğmesini ❻, sonuna kadar içeri bastırın.
- Ayar vidasını ❺, gaz kolu öne doğru çevrildiği zaman soğuk çalıştırma düğmesi temel konumuna dönecek şekilde çevirin.
- Somunu ❹ sıkın.
- Ayar vidasını ❸ öyle çevirin ki, gaz kolunda bowden gaz kablosu boşluğu mevcut olsun.

  Öngörülen değer

Bowden gaz kablosu boşluğu	3 … 5 mm

- Somunu ❷ sıkın.
- Manşeti ❶ yerine itin.
- Gaz kolunun kolay hareket ettirilebilir olup olmadığını kontrol edin.

Ek çalışma

- Bowden gaz kablosu boşluğunu kontrol edin. (📖 S. 134)

17.3 Gaz alma karakteristiğinin ayarlanması

Bilgi
Gaz kolunu kullanmak suretiyle kulis değiştirilerek gaz alma karakteristiği değiştirilebilir.
Farklı karakteristiğe sahip bir kulis de beraberinde gönderilir.

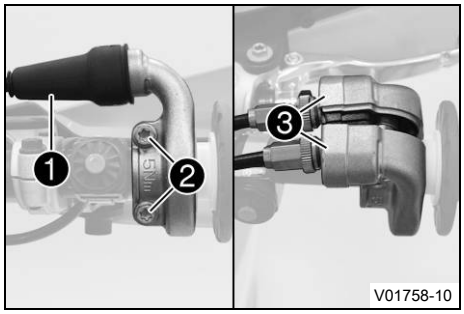

Ana çalışma
- Manşeti ❶ geriye itin.
- Vidaları ❷ ve yarım yatakları ❸ çıkarın.
- Bowden gaz kablolarını yerinden çıkarın ve tutamak borusunu alın.

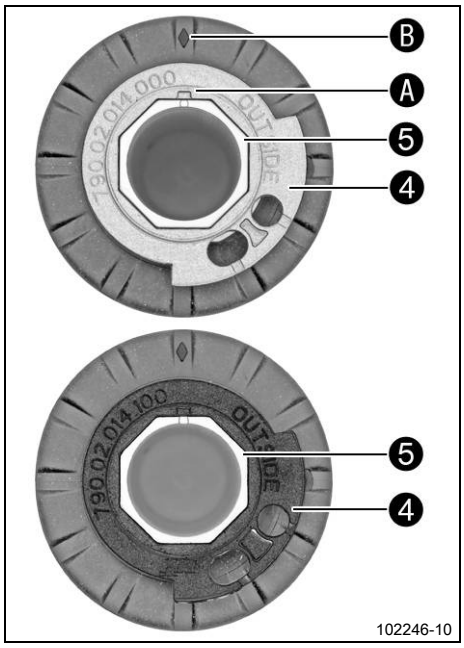

- Kulisi ❹ tutamak borusundan ❺ alın.
- İstediğiniz kulisi tutamak borusuna konumlandırın.

  Öngörülen değer

Yazısı **OUTSIDE** görünmelidir. Ⓐ işareti Ⓑ işaretine denk gelecek şekilde konumlandırılmalıdır.

Gri kulis (79002014000)

  Alternatif olarak 1

Siyah kulis (79002014100)

Bilgi
Gri kulis, gaz kelebeğini daha yavaş açar.
Siyah kulis, gaz kelebeğini daha hızlı açar.
Teslimat durumunda gri kulis takılıdır.

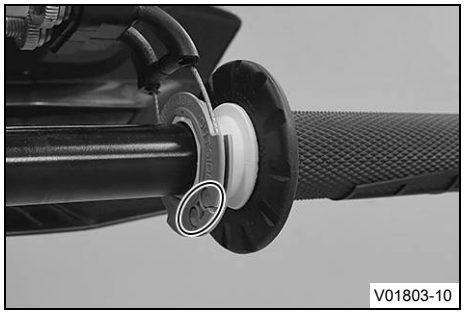

- Gidonun dışını ve tutamak borusunun içini temizleyin. Tutamak borusunu gidona takın.
- Bowden gaz kablolarını kuliste yerine yerleştirin ve doğru döşeyin.
- Yarım yatakları ❸ konumlandırın, vidaları ❷ monte edin ve sıkın.

  Öngörülen değer

Gaz kolu vidası	M6	5 Nm

- Manşeti ❶ geçirin ve gaz kolunun rahat hareket edip etmediğini kontrol edin.

Ek çalışma
- Bowden gaz kablosu boşluğunu kontrol edin. (📖 S. 134)

17.4 Mapping değiştirme (EXC-F Six Days)

İkaz

Trafiğe çıkma ruhsatının ve sigorta korumasının geçerliliğini kaybetmesi Kombi anahtar takılı olduğunda aracın olası mevcut trafiğe çıkma ruhsatı geçersiz olur.

– Kombi anahtar takılı olduğunda, aracı sadece kamuya açık karayolları trafiğinin dışında ve genel trafiğe kapalı yollarda kullanın.

Bilgi

İstediğiniz motor karakteristiği kombi anahtardaki tuş **MAP** üzerinden etkinleştirilebilir.
En son seçilen ayar yeniden başlatma sonrası tekrar etkindir.
Ayrıca tuş **TC** üzerinden her Mapping içinde çekiş kontrolü etkinleştirilebilir.
Mapping sürüş sırasında da değiştirilebilir.

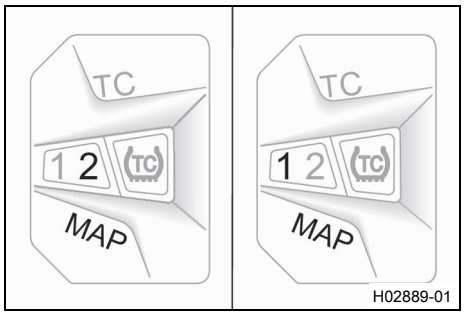

STANDARD Mapping etkinleştirme:

– Tuş **MAP** üzerine, LED **1** yanana kadar basın.

Öngörülen değer

Motor devir sayısı	< 4.000 Dev/dk

✓ STANDARD – dengelenmiş tepki verme

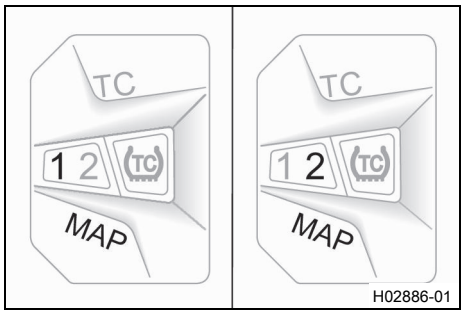

ADVANCED Mapping etkinleştirme:

– Tuş **MAP** üzerine, LED **2** yanana kadar basın.

Öngörülen değer

Motor devir sayısı	< 4.000 Dev/dk

✓ ADVANCED – direkt tepki verme

17.5 Rölanti devir sayısının ayarlanması

İkaz

Kaza tehlikesi Rölanti devri çok düşük olduğunda motor aniden kapanabilir.

– Rölanti devrini öngörülen değere ayarlayın. (KTM Yetkili Servisi size memnuniyetle yardımcı olur.)

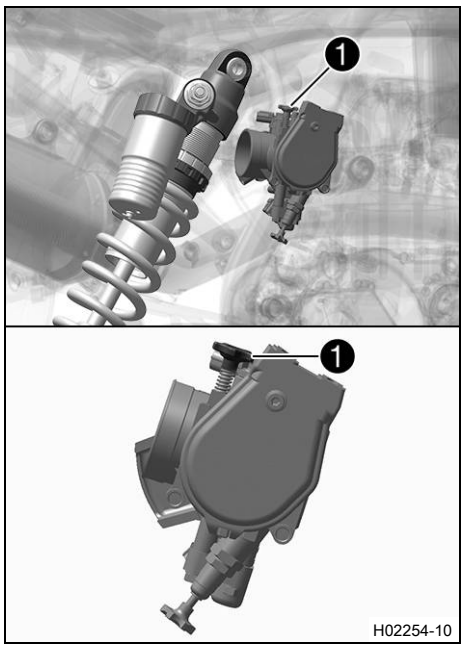

– Motor ısınana kadar çalışmasını bekleyin.

✔ Soğuk çalıştırma düğmesi devre dışı – Soğuk çalıştırma düğmesi temel pozisyonda. (📖 S. 20)

Tehlike

Zehirlenme tehlikesi Egzoz gazları zehirlidir ve bayılmalara ve ölüme yol açabilirler.

– Motoru çalıştırırken daima yeterli havalandırma mevcut olmasını sağlayın.
– Motoru kapalı bir mekânda çalıştıracaksanız veya bir süre çalışır halde bırakacaksınız, uygun bir emme tertibatı kullanın.

– Rölanti devir sayısını ayarlama vidasını ❶ çevirerek, rölanti devir sayısını ayarlayın.

Öngörülen değer

Rölanti devir sayısı	2.050 … 2.150 Dev/dk

Devir saati (45129075000)

Bilgi

Saatin tersi yönde çevirmek, rölanti devir sayısını azaltır.
Saat yönünde çevirmek, rölanti devir sayısını arttırır.

17.6 Gaz kelebeği konumunun programlanması

Bilgi

Kontrol cihazı, gaz kelebeği konumunun rölanti devir sayısında yeniden tanıtılması gerektiğini tespit ederse, hatalı işlev kontrol lambası saniyede 2x yanıp söner.

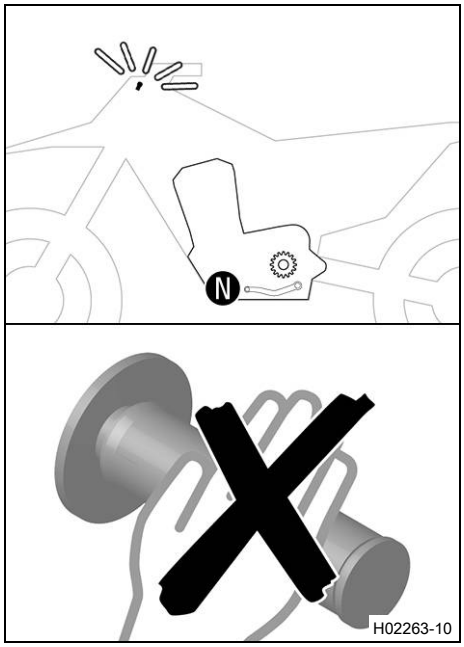

Tehlike

Zehirlenme tehlikesi Egzoz gazları zehirlidir ve bayılmalara ve ölüme yol açabilirler.

– Motoru çalıştırırken daima yeterli havalandırma mevcut olmasını sağlayın.
– Motoru kapalı bir mekânda çalıştıracaksanız veya bir süre çalışır halde bırakacaksınız, uygun bir emme tertibatı kullanın.

– Aracı rölanti devir sayısında çalışmaya bırakın.

✔ Hatalı fonksiyon kontrol lambası programlama işlemi biter bitmez yanıp sönmez duruma gelir.

Bilgi
Motor aşırı ısındığında orta devirde soğutma sürüşü gerçekleştirin.
Motoru sonrasında kapatmayın, aksine programlama işlemi bitene kadar boşta çalıştırmaya devam edin.

17.7 Vites değiştirme pedalının temel konumunun kontrol edilmesi

Bilgi
Vites değiştirme pedalı, temel konumda sürüşte çizmeye temas etmemelidir.
Vites değiştirme pedalı sürekli çizmeye temas ederse, şanzıman aşırı oranda zorlanmaya maruz kalır.

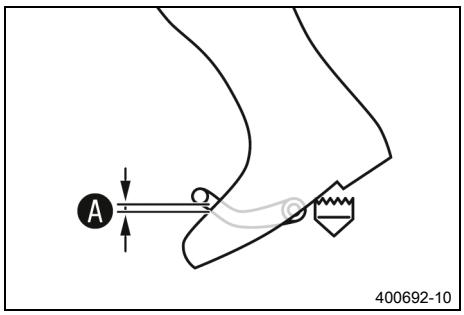

– Sürüş yönünde araç üzerine oturun ve çizme üst kenarı ile vites değiştirme pedalı arasındaki mesafeyi Ⓐ saptayın.

Çizme üst kenarı ile vites değiştirme arası mesafe	10 … 20 mm

» Mesafe, öngörülen değere uymazsa:
– Vites değiştirme pedalının temel ayarını yapın. (S. 139)

17.8 Vites değiştirme pedalının temel ayarının yapılması

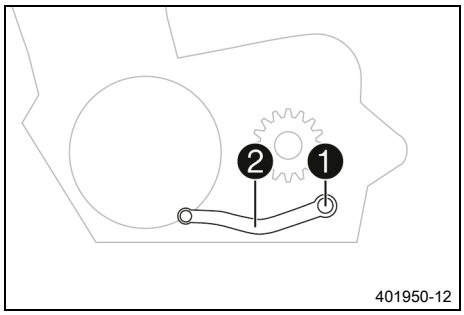

– Cıvatayı ❶ diskler ile birlikte çıkarın ve vites değiştirme pedalını ❷ çıkararak alın.

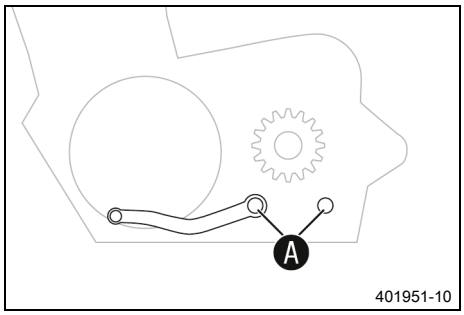

– Vites değiştirme pedalı ile vites değiştirme mili arasındaki dişliyi Ⓐ temizleyin.
– Vites değiştirme pedalını istenen konumda vites mili üzerine takın ve dişlilerin birbirine geçmesini sağlayın.

Bilgi
Ayar aralığı sınırlıdır.
Vites değiştirme pedalı, vites değiştirme sırasında aracın hiçbir parçasına temas etmemelidir.

– Vidaları, diskler ile birlikte monte edin ve sıkın.
Öngörülen değer

Vites değiştirme pedalı vidası	M6	14 Nm Loctite®243™

18.1 Yakıt süzgecinin değiştirilmesi

Tehlike

Yangın tehlikesi Yakıt, kolayca tutuşabilir.

Yakıt deposundaki yakıt, ısınınca genleşir ve aşırı dolu olduğunda dışarı akabilir.

- Araca, açık alevlerin ya da yanan sigaranın yakınında yakıt ilave etmeyin.
- Yakıt doldururken motoru stop ettirin.
- Yakıt dökülmemesine dikkat edin, özellikle de aracın kızgın parçaları üzerine.
- Yine de dökülen yakıtı silerek temizleyin.
- Yakıt dolumuna ilişkin bilgileri dikkate alın.

İkaz

Zehirlenme tehlikesi Yakıt, zehirlidir ve sağlığa zararlıdır.

- Yakıtın cilde, gözlere veya giysilere temas etmesini önleyin.
- Yakıt yutmanız halinde derhal bir hekime başvurun.
- Yakıt buharlarını solumayın.
- Cildinize temas etmesi halinde temas eden yeri derhal bol su ile durulayın.
- Yakıtın gözlerinize temas etmesi halinde gözlerinizi bol su ile durulayın ve derhal bir hekime başvurun.
- Yakıtın giysinize temas etmesi halinde giysilerinizi değiştirin.

Uyarı

Çevrenin tehlikeye atılması Yakıtın usulüne uygun şekilde kullanılmaması, çevreyi tehlikeye atar.

- Yakıtın, yeraltı sularına, toprağa veya kanalizasyona ulaşmasını önleyin.

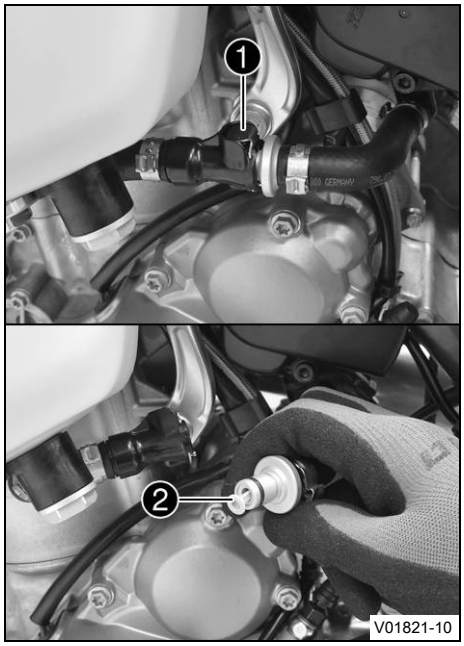

(EXC-F BR)

- Hızlı bağlantı elemanı kaplinini ❶ iyice basınçlı havayla temizleyin.

Bilgi
Yakıt borusu içine hiçbir şekilde kir girmemelidir. İçeriye giren kir, püskürtme supabının tıkanmasına yol açar!

- Hızlı bağlantı elemanı kaplinini ayırın.

Bilgi
Yakıt hortumundan artık yakıt dışa akabilir.

- Yakıt süzgecini ❷, bağlantı parçasından çekerek çıkarın.
- Yeni yakıt süzgecini, dayamaya kadar, bağlantı parçası içine itin.
- Silikon spreyi tüy bırakmayan bir beze püskürtün ve hızlı bağlantı elemanı kaplininin O-halkasını hafifçe yağlayın.

Silikon sprey (📖 S. 165)

- Hızlı bağlantı elemanı kaplini birbirine takılmalıdır.

Tehlike

Zehirlenme tehlikesi Egzoz gazları zehirlidir ve bayılmalara ve ölüme yol açabilirler.

– Motoru çalıştırırken daima yeterli havalandırma mevcut olmasını sağlayın.
– Motoru kapalı bir mekânda çalıştıracaksanız veya bir süre çalışır halde bırakacaksınız, uygun bir emme tertibatı kullanın.

– Motoru çalıştırın ve tepki verme davranışı açısından kontrol edin.

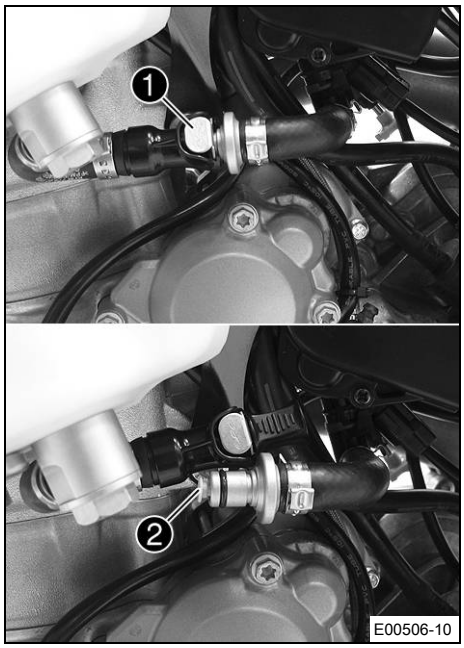

(Tüm EU modelleri)

– Hızlı bağlantı elemanı kaplinini ❶ iyice basınçlı havayla temizleyin.

Bilgi

Yakıt borusu içine hiçbir şekilde kir girmemelidir. İçeriye giren kir, püskürtme supabının tıkanmasına yol açar!

– Hızlı bağlantı elemanı kaplinini ayırın.

Bilgi

Yakıt hortumundan artık yakıt dışa akabilir.

– Yakıt süzgecini ❷, bağlantı parçasından çekerek çıkarın.
– Yeni yakıt süzgecini, dayamaya kadar, bağlantı parçası içine itin.
– Silikon spreyi tüy bırakmayan bir beze püskürtün ve hızlı bağlantı elemanı kaplininin O-halkasını hafifçe yağlayın.

Silikon sprey (📖 S. 165)

– Hızlı bağlantı elemanı kaplini birbirine takılmalıdır.

Tehlike

Zehirlenme tehlikesi Egzoz gazları zehirlidir ve bayılmalara ve ölüme yol açabilirler.

– Motoru çalıştırırken daima yeterli havalandırma mevcut olmasını sağlayın.
– Motoru kapalı bir mekânda çalıştıracaksanız veya bir süre çalışır halde bırakacaksınız, uygun bir emme tertibatı kullanın.

– Motoru çalıştırın ve tepki verme davranışı açısından kontrol edin.

18.2 Motor yağ seviyesinin kontrol edilmesi

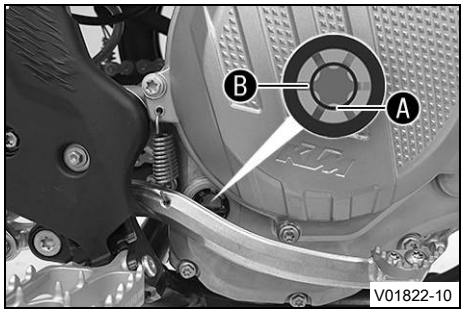

Ön çalışma

– Motosikleti yatay bir yüzey üzerinde dik konuma getirin.

Şart

Motor işletim sıcaklığındadır.

– Motor yağ seviyesini kontrol edin.

Bilgi

Motoru stop ettirdikten sonra, bir dakika bekleyin ve ardından kontrol edin.

Motor yağı seviyesi, gözetleme camı alt kenarı Ⓐ ile gözetleme camı ortası Ⓑ arasında.

» Motor yağı seviyesi, gözetleme camı alt kenarına Ⓐ ulaşmıyorsa:

– Motor yağı ilave edin. (📖 S. 144)

18.3 Motor yağının ve yağ filtresinin değiştirilmesi, yağ süzgecinin temizlenmesi

İkaz

Haşlanma tehlikesi Motor yağı ve şanzıman yağı, motosikletin işletilmesi sırasında çok ısınır.

– Uygun koruyucu elbise ve koruyucu eldiven kullanın.

– Haşlanma durumunda, ilgili yeri derhal ılık su altına tutun.

Uyarı

Çevrenin tehlikeye atılması Sorunlu maddeler, çevreye zarar verirler.

– Yağları, gres yağlarını, filtreleri, yakıtları, temizlik maddelerini, fren sıvısını vs. usulüne uygun şekilde ve geçerli yönetmeliklere göre bertaraf edin.

Bilgi

Motor yağını, motor sıcakken boşaltın.

Ön çalışma

(EXC-F Six Days)

– Motor korumasını sökün. (📖 S. 95)

– Motosikleti, düz bir yüzey üzerinde park edin.

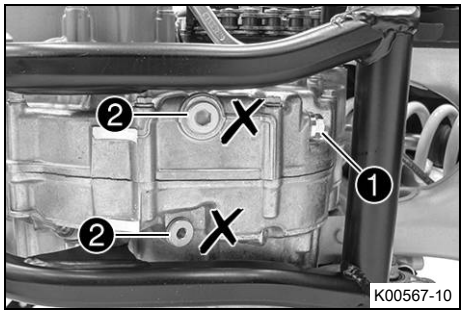

Ana çalışma

– Motorun altına uygun bir hazne yerleştirin.

– Yağ tahliye vidasını ❶, mıknatıs ve conta halkası ile birlikte çıkarın.

Bilgi

Vidaları ❷ çıkarmayın.

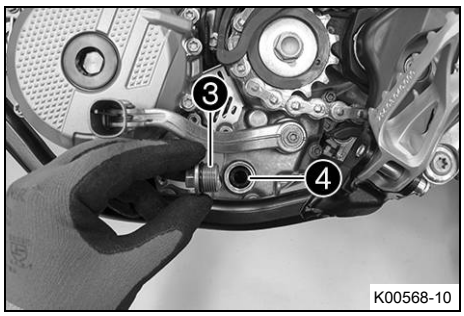

- Kapak vidasını ❸, yağ süzgeci ❹ ve O-halkaları ile birlikte çıkarın.
- Motor yağının tamamen akarak boşalmasını bekleyin.
- Parçaları ve conta yüzeylerini esaslıca temizleyin.

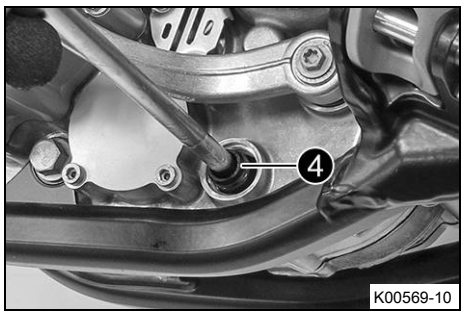

- Yağ süzgecini ❹, O-halkaları ile birlikte bir saplamalı anahtar üzerinde konumlandırın.
- Saplamalı anahtarı, kapak vidasının deliği içinden karşı taraftaki motor gövdesi yarısı içinde konumlandırın.
- Yağ süzgecini, dayamaya kadar, motor gövdesi içine itin.

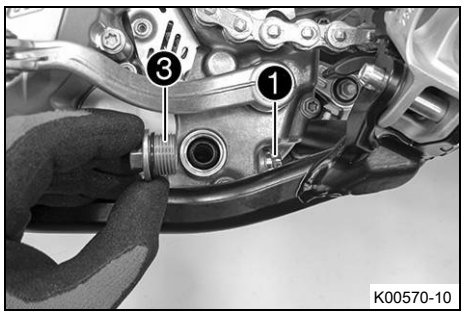

- Kapak vidasını ❸, O-halka ile birlikte monte edin ve sıkın.

  Öngörülen değer

Yağ süzgeci kapak vidası	M20x1,5	15 Nm

- Yağ tahliye vidasını ❶, mıknatıs ve yeni bir sızdırmazlık halkası ile monte edin ve sıkın.

  Öngörülen değer

Mıknatıslı yağ tahliye vidası	M12x1,5	20 Nm

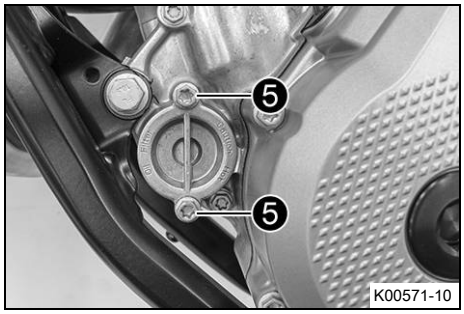

- Vidaları ❺ çıkarın. Yağ filtresi kapağını, O-halkası ile birlikte çıkarın.

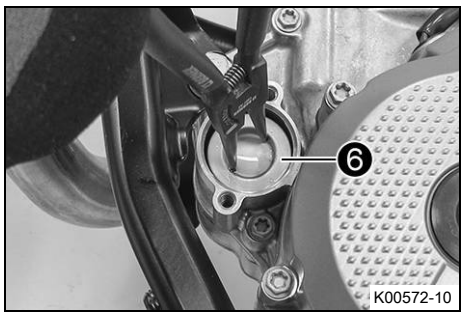

- Yağ filtresini ❻ yağ filtresi gövdesinden çekerek çıkarın.

Halka segmanı pensi (51012011000)

- Motor yağının tamamen akarak boşalmasını bekleyin.
- Parçaları ve conta yüzeyini esaslıca temizleyin.

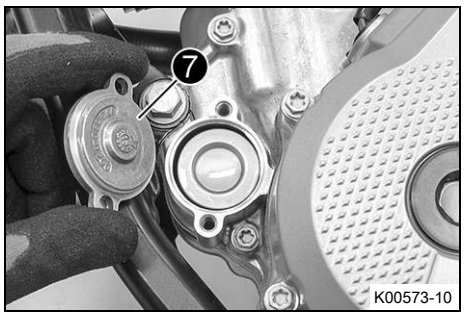

– Motosikleti sağ yana yatırın ve yağ filtresi gövdesini, yaklaşık ⅓ oranında motor yağı ile doldurun.
– Yağ filtresini, yağ filtresi gövdesinde konumlandırın.
– Yağ filtresi kapağının O-halkasını yağlayın ve yağ filtresi kapağı ❼ ile birlikte monte edin.
– Vidaları monte edin ve sıkın.

Öngörülen değer

Yağ filtresi kapağı vidası	M6	10 Nm

– Motosikleti dik konuma getirin.

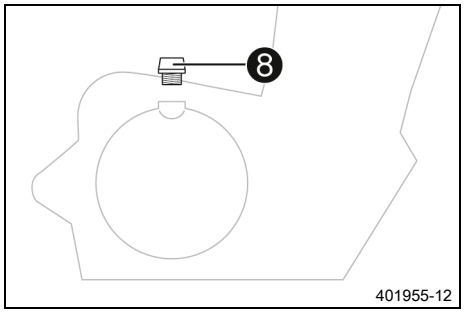

– O-halkalı yağ doldurma vidasını ❽ debriyaj kapağından çıkarın ve motor yağı doldurun.

Motor yağı	1,0 l	Motor yağı (SAE 10W/50) (📖 S. 163)

Bilgi
Çok az motor yağı bulunması veya düşük kalitedeki yağ, motorun erken aşınmasına yol açar.

– O-halkalı yağ doldurma vidasını monte edin ve sıkın.

Tehlike
Zehirlenme tehlikesi Egzoz gazları zehirlidir ve bayılmalara ve ölüme yol açabilirler.
– Motoru çalıştırırken daima yeterli havalandırma mevcut olmasını sağlayın.
– Motoru kapalı bir mekânda çalıştıracaksanız veya bir süre çalışır halde bırakacaksınız, uygun bir emme tertibatı kullanın.

– Motoru çalıştırın ve sızdırmazlık açısından kontrol edin.

Ek çalışma
(EXC-F Six Days)
– Motor korumasını monte edin. (📖 S. 96)
– Motor yağ seviyesini kontrol edin. (📖 S. 142)

18.4 Motor yağı ilave edilmesi

Bilgi
Çok az motor yağı bulunması veya düşük kalitedeki yağ, motorun erken aşınmasına yol açar.

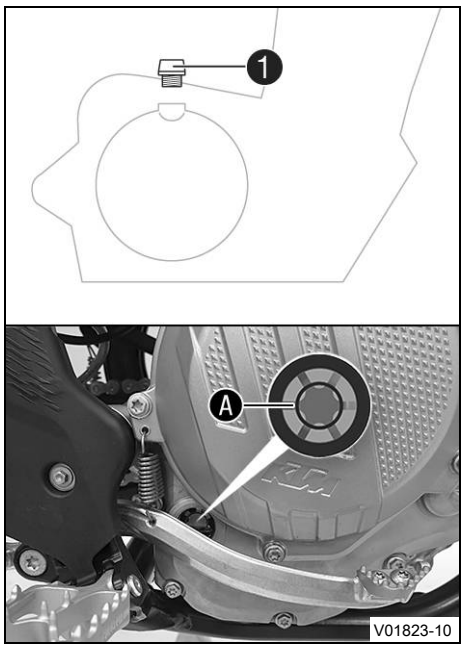

Ana çalışma

– O-halkalı yağ doldurma vidasını ❶ debriyaj kapağından çıkarın.

– Motor yağını, gözetleme camının ortasına Ⓐ kadar doldurun.

Motor yağı (SAE 10W/50) (📖 S. 163)

Bilgi

Motor yağının optimum performansı açısından, farklı motor yağlarının karıştırılmaması tavsiye edilir.
KTM, gerekirse bir motor yağı değişimi yapılmasını tavsiye eder.

– O-halkalı yağ doldurma vidasını monte edin ve sıkın.

Tehlike

Zehirlenme tehlikesi Egzoz gazları zehirlidir ve bayılmalara ve ölüme yol açabilirler.

– Motoru çalıştırırken daima yeterli havalandırma mevcut olmasını sağlayın.
– Motoru kapalı bir mekânda çalıştıracaksanız veya bir süre çalışır halde bırakacaksınız, uygun bir emme tertibatı kullanın.

– Motoru çalıştırın ve sızdırmazlık açısından kontrol edin.

Ek çalışma

– Motor yağ seviyesini kontrol edin. (📖 S. 142)

19.1 Motosikletin temizlenmesi

Uyarı

Malzeme hasarı Yüksek basınçlı temizleyicinin yanlış kullanılması halinde parçalar hasar görebilir veya tahrip olabilir.

Yüksek basınç nedeniyle elektrikli parçalara, fişlere, bowden kablolarına, yataklara vs. su girebilir.
Yüksek basınç, arızalara yol açar ve parçaları tahrip eder.

– Su huzmesini doğrudan elektrikli parçalara, fişlere, bowden kablolarına veya yataklara tutmayın.
– Yüksek basınçlı temizleyicinin nozulu ile parça arasında asgari bir mesafe bırakın.

Asgari mesafe	60 cm

Uyarı

Çevrenin tehlikeye atılması Sorunlu maddeler, çevreye zarar verirler.

– Yağları, gres yağlarını, filtreleri, yakıtları, temizlik maddelerini, fren sıvısını vs. usulüne uygun şekilde ve geçerli yönetmeliklere göre bertaraf edin.

Bilgi

Motosikleti düzenli olarak temizleyin; bu sayede, aracın değeri ve iyi görünümü uzun süre korunur.
Temizlik işlemi sırasında motosikletin doğrudan güneş ışınlarına maruz kalmasını önleyin.

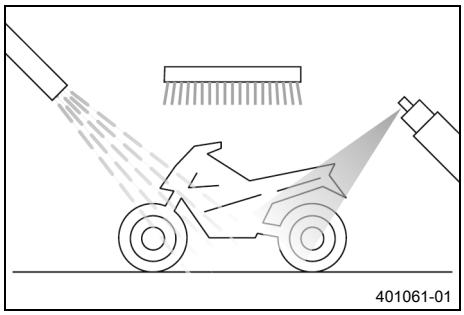

– Su girişini önlemek için, egzoz tertibatını kapatın.
– Kaba kirleri, yumuşak bir su jeti ile temizleyin.
– Aşırı kirlenmiş yerlere piyasadan temin edilebilen bir motosiklet temizleyici tatbik edin ve ek olarak bir fırça ile sürün.

Motosiklet temizleyici (📖 S. 165)

Bilgi

Piyasadan temin edilebilen bir motosiklet temizleyicinin ilave edildiği sıcak su ve yumuşak bir sünger kullanın.
Motosiklet temizleyiciyi hiçbir zaman kuru araç üzerine tatbik etmeyin; daima önce su ile yıkayın.

– Motosiklet, esaslıca yumuşak bir su jeti ile yıkandıktan sonra, iyice kurumaya bırakılmalıdır.
– Egzoz tertibatının kapağını çıkarın.

İkaz

Kaza tehlikesi Islaklık ve kir, fren tertibatını olumsuz etkiler.

– Fren balatalarını ve fren disklerini kurutmak ve kirden arındırmak için birkaç kere dikkatlice fren yapın.

– Temizlik işleminden sonra, motor, işletme sıcaklığına ulaşana kadar aracı çok kısa bir mesafe boyunca sürün.

Bilgi

Isı sayesinde, motorun ve fren tertibatının erişilmeyen kısımlarındaki su da buharlaşır.

– Motosiklet soğuduktan sonra, tüm kayma ve yatak yerlerini yağlayın.
– Zinciri temizleyin. (📖 S. 86)
– Çıplak metal parçalarına (fren diskleri ve egzoz tertibatı hariç) pas önleyici madde tatbik edin.

Boyalar, metaller ve lastikler için koruyucu maddeler (📖 S. 165)

– Tüm plastik parçalara ve toz boya kaplı parçalara yumuşak bir temizlik ve koruma maddesi tatbik edin.

Parlak ve mat boyalar için, metal ve plastik yüzeyler için özel temizleyici (📖 S. 165)

– Direksiyon kilidini, gres yağı ile yağlayın.

Üniversal yağ spreyi (📖 S. 165)

19.2 Kışın işletme için kontrol ve bakım işlemleri

Bilgi
Araç kışın da kullanılacaksa, caddelere eritici tuz atıldığı hesaba katılmalıdır. Bundan dolayı, aşındırıcı etkisi olan eritici tuza karşı önlemler alınmalıdır.
Araç, yola serpilen tuz içinde sürüldü ise, soğuk su ile temizlenmelidir. Sıcak su, tuzun etkisini güçlendirir.

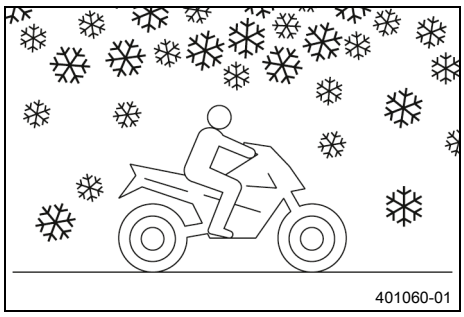
401060-01

– Motosikleti temizleyin. (📖 S. 146)
– Fren tertibatını temizleyin.

Bilgi
Kar eritici tuz serpilmiş yollar üzerindeki **HER** sürüş sonunda, fren kaliperlerini ve fren balatalarını, soğumuş ve monte edilmiş durumda, soğuk su ile temizleyin ve iyice kurutun.
Kar eritici tuz serpilmiş yollar üzerinde aracı sürdükten sonra, soğuk su ile temizleyin ve iyice kurutun.

– Motora, salıncağa ve diğer tüm çıplak veya galvanizli parçalara (fren diskleri hariç), balmumu bazlı bir pas önleyici madde uygulayın.

Bilgi
Fren disklerine pas önleyici madde temas etmemelidir; aksi takdirde fren etkisi azaltılır.

– Zinciri temizleyin. (📖 S. 86)

20.1 Muhafaza etme

İkaz

Zehirlenme tehlikesi Yakıt, zehirlidir ve sağlığa zararlıdır.

- Yakıtın cilde, gözlere veya giysilere temas etmesini önleyin.
- Yakıt yutmanız halinde derhal bir hekime başvurun.
- Yakıt buharlarını solumayın.
- Cildinize temas etmesi halinde temas eden yeri derhal bol su ile durulayın.
- Yakıtın gözlerinize temas etmesi halinde gözlerinizi bol su ile durulayın ve derhal bir hekime başvurun.
- Yakıtın giysinize temas etmesi halinde giysilerinizi değiştirin.
- Yakıtı, usulüne uygun şekilde ve uygun bir bidon içinde ve çocukların ulaşamayacağı yerlerde muhafaza edin.

Bilgi

Motosikleti uzun bir süre trafiğe çıkarmamayı düşünüyorsanız, aşağıdaki önlemleri almalı veya alınmasını sağlamalısınız.
Motosikleti trafikten çekmeden önce, tüm parçaların işlevini ve aşınma durumunu kontrol edin. Servis işlemleri, onarımlar veya yapısal değişiklikler gerektiğinde, bu işlemler, trafikten çekme sırasında (tamirhaneler için daha düşük kapasite kullanım oranı) yapılmalıdır. Böylece, sezon başlangıcında, tamirhanelerde uzun bekleme süreleri önlenmiş olur.

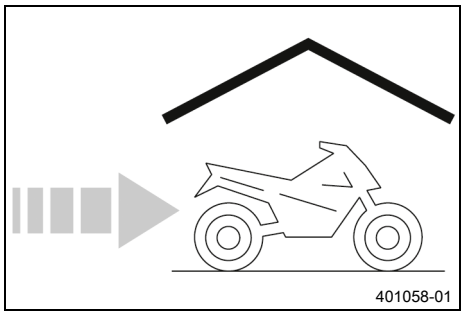

- Motosiklet trafikten geçici süre için çekilmeden önceki son yakıt ikmali sırasında, yakıt katkı maddesi ekleyin.

Yakıt katkı maddesi (📖 S. 166)

- Yakıt ikmali yapın. (📖 S. 46)
- Motosikleti temizleyin. (📖 S. 146)
- Motor yağını ve yağ filtresini değiştirin, yağ süzgecini temizleyin. 🔧 (📖 S. 142)
- Antifriz ve soğutma sıvı seviyesini kontrol edin. (📖 S. 129)
- Lastik basıncını kontrol edin. (📖 S. 113)
- 12 V aküyü sökün. 🔧 (📖 S. 115)
- 12 V aküyü şarj edin. 🔧 (📖 S. 118)

  Öngörülen değer

Doğrudan güneş ışınları olmaksızın 12 V akünün muhafaza edilme sıcaklığı	0 … 35 °C

- Aracı, büyük sıcaklık dalgalanmalarına maruz kalmayan bir yerde muhafaza etmek üzere park edin.

Bilgi

KTM, motosikletin yukarı kaldırılmasını tavsiye eder.

- Motosikleti kaldırma sehpasıyla kaldırın. (📖 S. 62)
- Motosikleti, hava geçiren bir branda veya örtü ile örtün. Hava geçirmez malzemeler kullanılmamalıdır, çünkü aksi takdirde nem dışarı çıkamaz ve paslanma oluşur.

Bilgi
Trafikten çekilmiş bir motosikletin motorunu kısa süreli olarak çalıştırmak hiç de iyi değildir. Motor bu sırada yeterince ısınmadığı için, yanma işlemi sırasında oluşan su buharı yoğuşur ve supapların ve egzoz sisteminin paslanmasına yol açar.

20.2 Araç garajda tutulduktan sonra çalıştırma

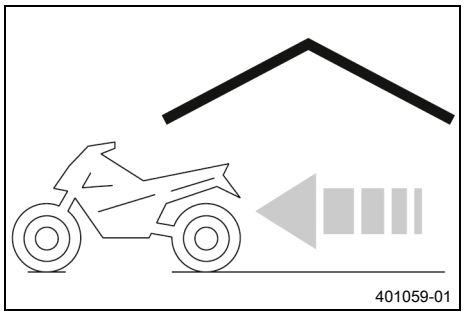

- Motosikleti kaldırma sehpasından alın. (S. 62)
- 12 V aküyü monte edin. (S. 117)
- Her çalıştırma işleminden önce, kontrol ve bakım işlemleri yapılmalıdır. (S. 42)
- Bir deneme sürüşü gerçekleştirin.

Hata	Olası nedeni	Önlem
Motor marşı basmıyor (marş motoru)	Kumanda hatası	– Çalıştırma işlemine ilişkin işlem adımlarını gerçekleştirin. (📖 S. 42)
	12 V akünün deşarj edilmesi	– 12 V aküyü şarj edin. 🔧 (📖 S. 118) – Şarj gerilimini kontrol edin. 🔧 – Sükunet akımını kontrol edin. 🔧 – Şarj dinamosunun stator sargısını kontrol edin. 🔧
	Ana sigorta erimiş	– Ana sigortayı değiştirin. (📖 S. 121)
	Marş rölesi arızalı	– Marş rölesini kontrol edin. 🔧
	Marş motoru arızalı	– Marş motorunu kontrol edin. 🔧
Motorun marşı basıyor, fakat motor çalışmıyor	Kumanda hatası	– Çalıştırma işlemine ilişkin işlem adımlarını gerçekleştirin. (📖 S. 42)
	Hızlı bağlantı elemanı kaplini birbirine takılı değil	– Hızlı bağlantı elemanı kaplini birbirine takılmalıdır.
	Sigorta **1** erimiş	– Münferit elektrik tüketicileri sigortalarını değiştirin. (📖 S. 122)
	Sigorta **4** erimiş	– Münferit elektrik tüketicileri sigortalarını değiştirin. (📖 S. 122)
	Rölanti devir sayısı yanlış ayarlanmış	– Rölanti devir sayısını ayarlayın. 🔧 (📖 S. 137)
	Buji islenmiş veya ıslak	– Bujiyi ve buji tapasını temizleyin ve kurutun; gerekirse değiştirin.
	Buji elektrotları arasındaki mesafe çok büyük	– Elektrotlar arasındaki mesafeyi ayarlayın. Öngörülen değer Buji; elektrotlar arası mesafe 1,0 mm
	Ateşleme tertibatı arızalı	– Ateşleme sistemini kontrol edin. 🔧
	Kablo demetindeki kısa devre kablosu aşınma sonucu sıyrılmış, durdurma tuşu ya da Acil Kapatma anahtarı bozuk	– Kablo demetini kontrol edin. (Gözle muayene) – Elektrik tertibatını kontrol edin.
	Elektronik yakıt enjeksiyonu düzeninde hata	– Hata kayıt belleğini, KTM diagnoz aracı ile okuyun. 🔧
Motor yüksek devir sayısına ulaşmıyor	Elektronik yakıt enjeksiyonu düzeninde hata	– Hata kayıt belleğini, KTM diagnoz aracı ile okuyun. 🔧
	Ateşleme tertibatı arızalı	– Ateşleme bobini - sekonder sargıyı kontrol edin. 🔧 – Buji tapasını kontrol edin. 🔧 – Şarj dinamosunun stator sargısını kontrol edin. 🔧
Motor çok az güce sahip	Hava filtresi aşırı kirlenmiş	– Hava filtresini ve hava filtresi kutusunu temizleyin. 🔧 (📖 S. 79)
	Yakıt filtresi aşırı kirlenmiş	– Yakıt filtresini değiştirin. 🔧
	Yakıt süzgeci aşırı kirlenmiş	– Yakıt süzgecini değiştirin. 🔧 (📖 S. 140)
	Elektronik yakıt enjeksiyonu düzeninde hata	– Hata kayıt belleğini, KTM diagnoz aracı ile okuyun. 🔧

Hata	Olası nedeni	Önlem
Motor çok az güce sahip	Egzoz tertibatında sızma, biçim bozulması veya nihai sönümleyicide çok az cam elyafı iplik dolgusu söz konusu	– Egzoz tertibatında hasar olup olmadığını kontrol edin. – Nihai sönümleyicinin cam elyafı iplikli dolgusunu değiştirin. 🔧 (📖 S. 81)
	Supap boşluğu çok küçük	– Supap boşluğunu ayarlayın. 🔧
	Ateşleme tertibatı arızalı	– Ateşleme bobini - sekonder sargıyı kontrol edin. 🔧 – Buji tapasını kontrol edin. 🔧 – Şarj dinamosunun stator sargısını kontrol edin. 🔧
Motor, sürüş sırasında stop ediyor	Yakıt çok az	– Yakıt ikmali yapın. (📖 S. 46)
	Sigorta **1** erimiş	– Münferit elektrik tüketicileri sigortalarını değiştirin. (📖 S. 122)
	Sigorta **4** erimiş	– Münferit elektrik tüketicileri sigortalarını değiştirin. (📖 S. 122)
Motor aşırı ısınıyor	Soğutma sisteminde çok az soğutma sıvısı	– Soğutma sistemini sızdırmazlık yönünden kontrol edin. – Soğutma sıvı seviyesini kontrol edin. (📖 S. 130)
	Aşırı derecede az sürüş sırası rüzgârı	– Motoru, durma sırasında stop ettirin.
	Radyatör kanatçıkları aşırı kirlenmiş	– Radyatör kanatçıklarını temizleyin.
	Soğutma sisteminde köpük oluşması	– Soğutma sıvısını boşaltın. 🔧 (📖 S. 131) – Soğutma sıvısını doldurun. 🔧 (📖 S. 131)
	Bükülmüş radyatör hortumu	– Radyatör hortumunu değiştirin. 🔧
	Termostat arızalı	– Termostatı kontrol edin. 🔧 Öngörülen değer Açılma sıcaklığı: 70 °C
	Radyatör fanı sisteminde arıza (EXC-F Six Days)	– Radyatör fanı sigortasını kontrol edin. – Sigortayı **4** kontrol edin. – Radyatör fanını kontrol edin. 🔧
Hatalı işlev kontrol lambası yanıyor veya yanıp sönüyor	Elektronik yakıt enjeksiyonu düzeninde hata	– Kablo bağlantılarını, hasar yönünden ve elektrikli geçmeli bağlantıları korozyon ve hasar yönünden kontrol edin. – Hata kayıt belleğini, KTM diagnoz aracı ile okuyun. 🔧
yüksek yağ sarfiyatı	Motor havalandırmasının hortumu bükülmüş	– Havalandırma hortumunun bükümlerini gidererek yerleştirin, gerekirse değiştirin.
	Motor yağı seviyesi aşırı yüksek	– Motor yağ seviyesini kontrol edin. (📖 S. 142)
	Aşırı ince motor yağı (viskozite)	– Motor yağını ve yağ filtresini değiştirin, yağ süzgecini temizleyin. 🔧 (📖 S. 142)

Hata	Olası nedeni	Önlem
yüksek yağ sarfiyatı	Piston veya silindir aşınmış	– Piston/silindir montaj boşluğunu saptayın. 🔧
12 V akünün deşarj edilmesi	12 V akü, şarj dinamosu tarafından şarj edilmiyor	– Şarj gerilimini kontrol edin. 🔧 – Şarj dinamosunun stator sargısını kontrol edin. 🔧
	İstenmeyen elektrik tüketicisi	– Sükunet akımını kontrol edin. 🔧
Gösterge panelindeki değerler silindi (saat, kronometre, tur süreleri)	Gösterge paneli pili boş	– Kombi aygıtı pilini değiştirin. (📖 S. 127)
Uzun far, kısa far, arka lamba, park lambası ve plaka ışığı çalışmıyor	Sigorta **2** erimiş	– Münferit elektrik tüketicileri sigortalarını değiştirin. (📖 S. 122)
Korna, fren lambası, sinyal lambası ve radyatör fanı (opsiyonel) çalışmıyor	Sigorta **3** erimiş	– Münferit elektrik tüketicileri sigortalarını değiştirin. (📖 S. 122)

Bilgi
Yanıp sönme kodları sadece gücü kısılmamış durumdaki araçta görüntülenir.

Hatalı işlev kontrol lambası yanıp sönme kodu	02a Hatalı işlev kontrol lambası saniyede 2x yanıp sönüyor
Hata belirleme şartı	Gaz kelebeği konum programlaması gerekli

Hatalı işlev kontrol lambası yanıp sönme kodu	02 Hatalı işlev kontrol lambası 2x kısa süreli yanıp sönüyor
Hata belirleme şartı	Krank mili devir sayısı sensörü - Elektriksel devrede hatalı işlev

Hatalı işlev kontrol lambası yanıp sönme kodu	06 Hatalı işlev kontrol lambası 6x kısa süreli yanıp sönüyor
Hata belirleme şartı	Gaz kelebeği pozisyon sensörü çember A - Giriş sinyali çok düşük
	Gaz kelebeği pozisyon sensörü çember A - Giriş sinyali çok yüksek

Hatalı işlev kontrol lambası yanıp sönme kodu	09 Hatalı işlev kontrol lambası 9x kısa süreli yanıp sönüyor
Hata belirleme şartı	Emme borusu basınç sensörü silindiri 1 - Giriş sinyali çok düşük
	Emme borusu basınç sensörü silindiri 1 - Giriş sinyali çok yüksek

Hatalı işlev kontrol lambası yanıp sönme kodu	12 Hatalı işlev kontrol lambası 1x uzun, 2x kısa süreli yanıp sönüyor
Hata belirleme şartı	Soğutma sıvısı sıcaklık sensörü - Giriş sinyali çok düşük
	Soğutma sıvısı sıcaklık sensörü - Giriş sinyali çok yüksek

Hatalı işlev kontrol lambası yanıp sönme kodu	13 Hatalı işlev kontrol lambası 1x uzun, 3x kısa süreli yanıp sönüyor
Hata belirleme şartı	Emme havası sıcaklık sensörü - Giriş sinyali çok düşük
	Emme havası sıcaklık sensörü - Giriş sinyali çok yüksek

Hatalı işlev kontrol lambası yanıp sönme kodu	15 Hatalı işlev kontrol lambası 1x uzun, 5x kısa süreli yanıp sönüyor
Hata belirleme şartı	Devrilme sensörü - Giriş sinyali çok düşük
	Devrilme sensörü - Giriş sinyali çok yüksek

Hatalı işlev kontrol lambası yanıp sönme kodu	21 Hatalı işlev kontrol lambası 2x uzun, 1x kısa süreli yanıp sönüyor
Hata belirleme şartı	Akü gerilimi - Giriş gerilimi çok yüksek

Hatalı işlev kontrol lambası yanıp sönme kodu	 22 Hatalı işlev kontrol lambası 2x uzun, 2x kısa süreli yanıp sönüyor
Hata belirleme şartı	Vites algılama sensörü - Giriş gerilimi çok yüksek
	Vites algılama sensörü - Giriş gerilimi çok düşük

Hatalı işlev kontrol lambası yanıp sönme kodu	 33 Hatalı işlev kontrol lambası 3x uzun, 3x kısa süreli yanıp sönüyor
Hata belirleme şartı	Enjeksiyon supabı Silindir 1 - Elektriksel devrede hatalı işlev

Hatalı işlev kontrol lambası yanıp sönme kodu	 37 Hatalı işlev kontrol lambası 3x uzun, 7x kısa süreli yanıp sönüyor
Hata belirleme şartı	Ateşleme bobini 1,Silindir 1 - Elektriksel devrede hatalı işlev

Hatalı işlev kontrol lambası yanıp sönme kodu	 41 Hatalı işlev kontrol lambası 4x uzun, 1x kısa süreli yanıp sönüyor
Hata belirleme şartı	Yakıt pompası kontrol düzeni - Yarıda kesme/Kısa devre topraklamadan sonra
	Yakıt pompası kontrol düzeni - Giriş sinyali çok düşük

23.1 Motor

Model	1 silindirli 4 zamanlı Otto motoru, sıvı soğutmalı
Silindir hacmi	249,91 cm³
Strok	52,3 mm
Delik	78 mm
Sıkıştırma oranı	13,8:1
Rölanti devir sayısı	2.050 … 2.150 Dev/dk
Kontrol düzeni	DOHC, 4 supap, supaplar, supap iteceği ile kontrol edilir; tahrik, kontrol zinciri üzerinden
Supap çapı Giriş	32,5 mm
Supap çapı Egzoz	26,5 mm
Supap boşluğu	
Giriş, şu durumda: 20 °C	0,08 … 0,15 mm
Çıkış, şu durumda: 20 °C	0,12 … 0,19 mm
Krank mili yataklaması	2 silindirik makaralı yatak
Biyel başı yatağı	Kaymalı yatak
Piston pimi yatağı	Yatak burcu
Piston	Hafif metal, dövülmüş
Piston halkaları	1 sıkıştırma halkası, 1 yağ sıyırma halkası
Motor yağlaması	2 adet trokoit pompası ile basınçlı yağlama
Primer dişli tahvil oranı	24:73
Debriyaj	Çoklu diskli debriyaj, yağ banyosu içinde / hidrolik kumandalı
Şanzıman	6 vitesli şanzıman, şalt tırnaklı
Şanzıman tahvil oranı	
1. vites	13:32
2. vites	16:30
3. vites	16:24
4. vites	23:28
5. vites	23:23
6. vites	26:20
Şarj dinamosu	12 V, 200 W
Ateşleme tertibatı	Kontaksız kontrol edilen tam elektronik ateşleme tertibatı, dijital ateşleme ayarlı
Buji	NGK LMAR9AI-10
Buji; elektrotlar arası mesafe	1,0 mm
Soğutma	Sıvı ile soğutma, soğutma sıvısının su pompası ile sürekli devirdaimi
Takviyeyle çalıştırma	Marş motoru

23.2 Motor için sıkma torkları

Ana yatak yağlaması için yağ jeti	M4	2 Nm Loctite®243™
Ara mili yağlaması için yağ jeti	M4	2 Nm Loctite®243™
Biyel başı yatağı yağlaması için yağ jeti	M4	2 Nm Loctite®243™
Debriyaj yağlaması için yağ jeti	M4	2 Nm Loctite®243™
Krank muhafazası nozulu	M4	2 Nm Loctite®243™
Piston soğutması yağ jeti vidası	M4	2,5 Nm Loctite®243™
Şarj dinamosu soğutması için yağ jeti	M4	2 Nm Loctite®243™
Debriyaj yay plakası vidası	M5	6 Nm
Kilitleme levyesi vidası	M5	6 Nm Loctite®243™
Krank mili devir sayısı sensörü vidası	M5	6 Nm Loctite®243™
Piston soğutması için yağ jeti	M5	2 Nm Loctite®243™
Stator vidası	M5	6 Nm Loctite®2701™
Supap iteceği yağlaması için yağ jeti	M5	3 Nm Loctite®243™
Şarj dinamosu kapağındaki yağ kanalı kapak vidası	M5	2 Nm Loctite®243™
Vites algılama sensörü vidası	M5	5 Nm Loctite®243™
Yağ pompası ara dişlisi yatak pimi vidası	M5	6 Nm Loctite®243™
Yağ pompası kapağı vidası	M5	6 Nm Loctite®243™
Yatak emniyete alma vidası	M5	6 Nm Loctite®243™
Anahtarlama kilitlemesi vidası	M6	10 Nm Loctite®243™
Debriyaj kapağı vidası	M6	10 Nm
Debriyaj kavrama silindiri vidası	M6	10 Nm
Egzoz flanşı vidası	M6	10 Nm Loctite®243™
Kılavuz rayı vidası	M6	10 Nm Loctite®243™
Kontrol zinciri çıkma koruması vidası	M6	10 Nm Loctite®243™
Marş motoru vidası	M6	10 Nm
Motor gövdesi vidası	M6	10 Nm
Silindir kafası saplama vidası	M6	10 Nm

Silindir kafası somunu	M6	10 Nm Motor yağı ile yağlanmıştır
Su pompası çarkı somunu	M6	6 Nm Loctite®243™
Su pompası kapağı vidası	M6	10 Nm
Supap kapağı vidası	M6	8 Nm
Şarj dinamosu kapağı vidası	M6	10 Nm
Vites değiştirme pedalı vidası	M6	14 Nm Loctite®243™
Yağ filtresi kapağı vidası	M6	10 Nm
Eksantrik mili yatak mesnedi vidası	M7x1	Sıkma sırası: Çapraz şekilde sıkın. 1. sıkma kademesi 5 Nm 2. sıkma kademesi 14 Nm Motor yağı ile yağlanmıştır
Germe rayı vidası	M8	15 Nm Loctite®243™
Krank mili bağlantı vidası kapak vidası	M8	10 Nm
Zincir pinyon dişlisi vidası	M10	60 Nm Loctite®243™
Buji	M10x1	12 Nm
Kontrol zincir gerici için kilit açma düzeni vidası	M10x1	8 Nm
Rotor vidası	M10x1	70 Nm Fatura ve vida dişi yağlandı / Koni yağdan arındırıldı
Supap iteceği dingili Kapak vidası	M10x1	10 Nm
Yağ kanalı kapak vidası	M10x1	15 Nm Loctite®243™
Silindir kafası saplama vidası	M10x1,25	20 Nm Loctite®243™
Silindir kafası somunu	M10x1,25	Sıkma sırası: Çapraz şekilde sıkın. 1. sıkma kademesi 10 Nm 2. sıkma kademesi 30 Nm 3. sıkma kademesi 180°
Soğutma sıvısı sıcaklık sensörü	M10x1,25	12 Nm
Mıknatıslı yağ tahliye vidası	M12x1,5	20 Nm
Yağ basıncı ayar valfi kapak vidası	M12x1,5	20 Nm
Yağ tahliye vidası	M14x1,5	15 Nm
Birincil dişli çarkı somunu	M18LHx1,5	120 Nm Loctite®243™
Debriyaj kamı somunu	M18x1,5	100 Nm Loctite®243™
Yağ süzgeci kapak vidası	M20x1,5	15 Nm

Kontrol zinciri gericisi kapak vidası	M24x1,5	40 Nm
Şarj dinamosu kapağı vidası	M24x1,5	18 Nm

23.3 Dolum miktarları

23.3.1 Motor yağı

Motor yağı	1,0 l	Motor yağı (SAE 10W/50) (📖 S. 163)

23.3.2 Soğutma sıvısı

Soğutma sıvısı	1,2 l	Soğutma sıvısı (📖 S. 163)

23.3.3 Yakıt

Toplam yakıt deposu hacmi, yakl.	9,25 l	Süper yakıt, kurşunsuz (ROZ 95) (📖 S. 164) (Tüm EU modelleri)
Toplam yakıt deposu hacmi, yakl.		Süper yakıt, kurşunsuz Tip C (ROZ 95/RON 95/PON 91) (📖 S. 164) (EXC-F BR)

Yakl. yakıt rezervi	1,5 l

23.4 Şasi

Çerçeve	Merkezi boru çerçevesi, krom-molibden alaşımlı çelik borulardan imal edilmiştir
Çatal	**WPXPLOR OC**
Yay hareket mesafesi	
Ön	300 mm
Arka	310 mm
Çatal kaçıklığı	22 mm
Fren tertibatı	Diskli frenler, fren kaliperleri yüzer yataklamalı
Fren diskleri - çaplar	
Ön	260 mm
Arka	220 mm
Fren diskleri - aşınma sınırı (EXC-F EU/BR)	
Ön	2,5 mm
Arka	3,5 mm
Fren diskleri - aşınma sınırı (EXC-F Six Days)	
Ön	2,5 mm
Arka	3,7 mm
Arazide lastik basıncı	
Ön	1,0 bar
Arka	1,0 bar
Asfalt yol için lastik basıncı (EXC-F BR)	
Ön	2,0 bar
Arka	2,0 bar

Sekonder tahvil oranı (Tüm EU modelleri)	14:52 (13:52)
Sekonder tahvil oranı (EXC-F BR)	14:52 (13:52)
Zincir	5/8 x 1/4" (inç)
Teslim edilebilen zincir dişlileri	48, 50, 52
Kumanda kafası açısı	63,5°
Tekerlek arası açıklığı	1.482 ± 10 mm
Yük olmadan koltuk yüksekliği	960 mm
Yük olmaksızın alt boşluk yüksekliği	355 mm
Yakıt olmaksızın yakl. ağırlık (EXC-F EU/BR)	103,4 kg
Yakıt olmaksızın yakl. ağırlık (EXC-F Six Days)	103,9 kg
İzin verilen maksimum dingil yükü, ön	145 kg
İzin verilen maksimum dingil yükü, arka	190 kg
İzin verilen maksimum toplam ağırlık	335 kg

23.5 Elektrik düzeni

12 V akü (Tüm EU modelleri)	HJTZ5S-FP-C	Lityum iyon akü Akü gerilimi: 12 V Anma kapasitesi: 2,0 Ah Bakım gerektirmez
12 V akü (EXC-F BR)	YTX5L-BS	Akü gerilimi: 12 V Anma kapasitesi: 4 Ah Bakım gerektirmez
Gösterge paneli pili	CR 2430	Akü gerilimi: 3 V
Sigorta	75011088005	5 A
Sigorta	75011088010	10 A
Sigorta	58011109120	20 A
Far	HS1 / Taban PX43t	12 V 35/35 W
Park lambası	W5W / Taban W2,1x9,5d	12 V 5 W
Kontrol lambaları	W2,3W / Taban W2x4,6d	12 V 2,3 W
Sinyal lambası	R10W / Taban BA15s	12 V 10 W
Fren lambası/arka ışık	LED	
Plaka ışığı	LED	

23.6 Dış lastikler

Geçerlilik	Ön lastik	Arka lastik
(EXC-F EU)	**80/100 - 21 M/C 51M TT** MAXXIS Maxx Enduro	**140/80 - 18 M/C 70R M+S TT** MAXXIS Maxx Enduro
(EXC-F BR, EXC-F Six Days)	**90/90 - 21 M/C 54M M+S TT** Metzeler MCE 6 Days Extreme	**140/80 - 18 M/C 70M M+S TT** Metzeler MCE 6 Days Extreme
Belirtilen lastikler olası seri lastik donanımlardan birini teşkil etmektedir. Daha geniş bilgiyi, Servis alanında, şurada bulursunuz: KTM.COM		

23.7 Çatal

Çatal ürün numarası	0797C168V401000
Çatal	**WPXPLOR OC**
Basınç kademesi sönümlemesi	
Komfort (konfor)	18 Tıklama
Standart	15 Tıklama
Sport (spor)	12 Tıklama
Çekme kademesi sönümlemesi	
Komfort (konfor)	18 Tıklama
Standart	15 Tıklama
Sport (spor)	12 Tıklama
Ön gerilim soketi/soketleri ile beraber yay uzunluğu	474 mm
Yaylanma katsayısı	
Sürücü ağırlığı: 65 … 75 kg	4,4 N/mm
Sürücü ağırlığı: 75 … 85 kg	4,6 N/mm
Sürücü ağırlığı: 85 … 95 kg	4,8 N/mm
Çatal uzunluğu	928 mm

Çatal kolu başına çatal yağı	636 ± 10 ml	Çatal yağı (SAE 4) (48601166S1) (📖 S. 163)

23.8 Şasi için sıkma torkları

Aktif karbon filtresi vidası (Tüm EU modelleri)	-	5 Nm
Basınç regülatörü vidası	**EJOT PT®** K60x25-Z	2,3 Nm
Diğer şasi vidaları	**EJOT PT®** K60x25-Z	2 Nm
Emme havası sıcaklık sensörü vidası	**EJOT DELTA PT®** 45x12-Z	0,7 Nm
Hava filtresi kutusu kapağı vidası	**EJOT PT®** K60x20-Z	3 Nm
Koltuk sabitleme vidası	**EJOT EJOFORM PT®** K60x23/18	2,5 Nm
Acil kapatma anahtarı vidası	M4	1 Nm
Sağlam tutma kolu vidası	M4	5 Nm **Loctite®243™**
Arka tekerlek jant teli nipeli	M4,5	6 Nm
Ön tekerlek jant teli nipeli	M4,5	6 Nm
Akü kutbu vidası	M5	2,5 Nm
Diğer şasi somunları	M5	5 Nm
Diğer şasi vidaları	M5	5 Nm
Far açma-kapama düğmesi vidası	M5	1 Nm
Sinyal anahtarı vidası	M5	1 Nm
Arka fren diski vidası	M6	14 Nm **Loctite®243™**
Ayak fren silindirindeki itme çubuğu küresel mafsal vidası	M6	10 Nm **Loctite®243™**
Diğer şasi somunları	M6	10 Nm

Diğer şasi vidaları	M6	10 Nm
Gaz kolu vidası	M6	5 Nm
Marş motoru somunu	M6	4 Nm
Ön fren diski vidası	M6	14 Nm Loctite®243™
Zincir kayma önleme tertibatı vidası	M6	10 Nm Loctite®243™
Alt çatal köprüsü vidası (EXC-F Six Days)	M8	15 Nm
Alt çatal köprüsü vidası (EXC-F EU/BR)	M8	15 Nm
Alt viraj desteği vidası	M8	30 Nm Loctite®2701™
Ayak fren pedalı dayaması somunu	M8	20 Nm
Çatal çıkıntısı vidası	M8	15 Nm
Diğer şasi somunları	M8	25 Nm
Diğer şasi vidaları	M8	25 Nm
Dirsek vidası motor çubuğuna	M8	15 Nm
Gidon sıkıştırma köprüsü vidası	M8	20 Nm
Lastik tutucu somunu	M8	12 Nm
Motor çubuğunu motora sabitleme vidası	M8x20	25 Nm Loctite®243™
Motor desteğini çerçeveye sabitlemek için vida	M8x15	25 Nm Loctite®2701™
Ön fren kaliperi vidası	M8	25 Nm Loctite®243™
Üst çatal borusu vidası (EXC-F Six Days)	M8	17 Nm Loctite®243™
Üst çatal borusu vidası (EXC-F EU/BR)	M8	20 Nm
Üst çatal köprüsü vidası (EXC-F Six Days)	M8	17 Nm
Üst çatal köprüsü vidası (EXC-F EU/BR)	M8	20 Nm
Üst viraj desteği vidası	M8	35 Nm Loctite®2701™
Yakıt pompasına yakıt bağlantısı	M8	15 Nm
Yan ayaklık tespitleme vidası	M8	33 Nm Loctite®2701™
Zincir dişlisi vidası somunu	M8	35 Nm Loctite®2701™
Zincir kayma parçası vidası	M8	15 Nm
Diğer şasi somunları	M10	45 Nm
Diğer şasi vidaları	M10	45 Nm
Gidon yuvası vidası	M10	40 Nm Loctite®243™
Motor taşıma cıvatası	M10	60 Nm

Alt süspansiyon kolu vidası	M12	80 Nm Loctite®2701™
Üst süspansiyon kolu vidası	M12	80 Nm Loctite®2701™
Yakıt pompası tespit somunu	M12	15 Nm
Salıncak piminin somunu	M16x1,5	100 Nm
Arka dingil pimi somunu	M20x1,5	80 Nm
Ön dingil pimi vidası	M20x1,5	35 Nm
Üst kontrol kafası vidası	M20x1,5	12 Nm
Soğutma sistemi vidalama ağzı	M24x1,5	18 Nm Loctite®243™

Çatal yağı (SAE 4) (48601166S1)

Standart / Sınıflandırma

– SAE (📖 S. 167) (SAE 4)

Öngörülen değer

– Sadece verilmiş olan standartlara uygun (bkz. hazne üzerindeki bilgiler) ve ilgili özelliklere sahip olan yağlar kullanın.

Fren sıvısı DOT 4 / DOT 5.1

Standart / Sınıflandırma

– DOT

Öngörülen değer

– Sadece verilmiş olan standarda uygun (bkz. hazne üzerindeki bilgiler) ve ilgili özelliklere sahip olan fren sıvısı kullanın.

Tavsiye edilen tedarikçi
Castrol

– **REACT PERFORMANCE DOT 4**

MOTOREX®

– **Brake Fluid DOT 5.1**

Motor yağı (SAE 10W/50)

Standart / Sınıflandırma

– JASO T903 MA2 (📖 S. 167)

– SAE (📖 S. 167) (SAE 10W/50)

Öngörülen değer

– Sadece, verilmiş olan standarda uygun (bkz. hazne üzerindeki bilgiler) ve ilgili özelliklere sahip olan motor yağı kullanın.

Tam sentetik motor yağı

Tavsiye edilen tedarikçi
MOTOREX®

– **Cross Power 4T**

Soğutma sıvısı

Öngörülen değer

– Alüminyum motorlar için sadece korozyon koruma katkılı yüksek kaliteli, silikat içermeyen soğutma sıvısı kullanın. Düşük değerli ve uygun olmayan antifrizler kullanıldığında, paslanma, tortu ve köpüklenme söz konusu olur.

– Saf su kullanmayın, çünkü korozyona karşı koruma ve yağlama özellikleri gibi talepler sadece soğutma sıvısı tarafından karşılanabilmektedir.

– Sadece verilmiş olan bilgilere uygun (bkz. hazne üzerindeki bilgiler) ve ilgili özelliklere sahip olan soğutma sıvısı kullanın.

Donmaya karşı koruma en az şuraya kadar:	−25 °C

Karışım oranı gerekli antifrize uyarlanmalıdır. Soğutma sıvısının inceltilmesi gerekiyorsa damıtılmış su kullanın.

Önceden karıştırılmış soğutma sıvısının kullanılması tavsiye edilmektedir.

Soğutma sıvısı üreticisinin, antifriz, inceltme ve diğer soğutma sıvılarıyla karıştırılabilirlik (uyumluluk) bilgilerini dikkate alın.

Tavsiye edilen tedarikçi
MOTOREX®
– **COOLANT M3.0**

Süper yakıt, kurşunsuz (ROZ 95)

Standart / Sınıflandırma
– DIN EN 228 (ROZ 95)

Öngörülen değer
– Sadece verilmiş olan standarda uygun veya buna eşdeğer kurşunsuz süper yakıt kullanın.
– % 10'a kadar olan etanol düzeyi (E10 yakıt) sorun değildir.

Bilgi
Metanol'den üretilmiş (örn. M15, M85, M100) veya % 10'dan fazla etanol (örn. E15, E25, E85, E100) içeren yakıt **kullanmayın**.

Süper yakıt, kurşunsuz Tip C (ROZ 95/RON 95/PON 91)

Standart / Sınıflandırma
– ANP (Agência Nacional do Petróleo) #57 (ROZ 95/RON 95/PON 91)

Öngörülen değer
– Sadece aşağıdaki bilgileri karşılayan veya bunlara eşdeğer olan kurşunsuz süper yakıt kullanın.
– Etanol oranı %19 ile %27 arasında olan kurşunsuz süper yakıta izin verilmektedir.

Bilgi
Metanol kökenli yakıt (örn. M15, M85, M100) **kullanmayın**.
Etanol oranı %19'dan az olan yakıt (örn. E10) **kullanmayın**.
Etanol oranı %27'den fazla olan yakıt (örn. E30, E85, E100) **kullanmayın**.

Boyalar, metaller ve lastikler için koruyucu maddeler

Tavsiye edilen tedarikçi
MOTOREX®
– Moto Protect

Hava filtresi temizleme maddesi

Tavsiye edilen tedarikçi
MOTOREX®
– Racing Bio Dirt Remover

Motosiklet temizleyici

Tavsiye edilen tedarikçi
MOTOREX®
– Moto Clean

Offroad zincir spreyi

Tavsiye edilen tedarikçi
MOTOREX®
– Chainlube Offroad

Parlak ve mat boyalar için, metal ve plastik yüzeyler için özel temizleyici

Tavsiye edilen tedarikçi
MOTOREX®
– Quick Cleaner

Plastik köpükten hava filtresi için yağ

Tavsiye edilen tedarikçi
MOTOREX®
– Racing Bio Liquid Power

Silikon sprey

Tavsiye edilen tedarikçi
MOTOREX®
– Silicone Spray

Uzun süre etkili gres yağı

Tavsiye edilen tedarikçi
MOTOREX®
– Bike Grease 2000

Üniversal yağ spreyi

Tavsiye edilen tedarikçi
MOTOREX®
– Joker 440 Synthetic

Yakıt katkı maddesi

Tavsiye edilen tedarikçi
MOTOREX®
– **Fuel Stabilizer**

Yüksek oranda viskoz gres yağı

Tavsiye edilen tedarikçi
SKF®
– **LGHB 2**

Zincir temizleme maddesi

Tavsiye edilen tedarikçi
MOTOREX®
– **Chain Clean**

SAE

SAE vizkozite sınıfları, "Society of Automotive Engineers" tarafından belirlenmiştir ve yağların viskozitelerine göre tasnif edilmesine yararlar. Viskozite, sadece yağın bir özelliğini tanımlar ve kaliteye ilişkin olarak fikir vermez.

JASO T903 MA2

Çeşitli teknik gelişmeler motosikletler için ayrı bir spesifikasyon olan - **JASO T903 MA2** normunun geliştirilmesini gerektirdi.
Geçmişte, motosikletler için binek otomobil alanında yaygın olan motor yağları kullanılmaktaydı, çünkü özel motosiklet spesifikasyonları mevcut değildi.
Binek otomobil motorlarında büyük servis aralıkları talep edilmesine karşın, motosiklet motorlarında, yüksek devir sayılarında yüksek güç çıkışı ön plandadır.
Çoğu motosiklet motorunda, şanzıman ve debriyaj da aynı yağ ile yağlanır.
JASO T903 MA2 standardı, bu özel gereksinimleri karşılar.

OBD	On-Board-Diagnose (araç üzerinde diyagnoz)	Araç elektronik sisteminin öngörülen parametrelerini denetleyen araç sistemi

gerek.	gerekirse
karş.	karşılaştır
No.	Numara
olas.	olası
örn.	örneğin
Ürün sipariş no.	Ürün sipariş numarası
vb.	ve benzeri
vs.	vesaire
vs.	vesaire
yakl.	yaklaşık
yd.	ya da
ys.	yanısıra

29 SEMBOLLER DİZİNİ

29.1 Sarı ve turuncu semboller

Sarı ve turuncu semboller, kısa bir süre içinde müdahale etmeyi gerektiren bir hata durumunu gösterirler. Etkin sürüş yardımı düzenleri de sarı veya turuncu semboller aracılığıyla gösterilir.

	Hatalı işlev kontrol lambası sarı renkte yanıyor/yanıp sönüyor – OBD ("On-Board Diagnose"), araç elektronik sisteminde bir hata tespit etti. Trafik kurallarına uygun bir şekilde durun ve yetkili bir KTM Servisi tamirhanesi ile irtibata geçin.
	Yakıt seviyesi ikaz lambası sarı renkte yanıyor – Yakıt seviyesi, yedek yakıt çizgisine ulaştı.

29.2 Yeşil ve mavi semboller

Yeşil ve mavi semboller, bilgi verirler.

	Uzun far kontrol lambası mavi yanıyor – Uzun far açıktır.
	Sinyal kontrol lambası yeşil yanıp sönüyor – Sinyal lambası devrede.

1

12 V akü
- Çalıştırma gücü 39
- Monte edilmesi 117
- Sökülmesi 115
- Şarj etme 118

A

Acil Kapatma anahtarı 17

Ağır kullanım şartları 39
- Çamurlu yol 41
- Düşük sıcaklıklar 41
- Islak kum 40
- Islak yol 41
- Kar 41
- Kuru kum 39
- Yavaş sürüş 41
- Yüksek sıcaklıklar 41

Alt çatal köprüsü
- Monte edilmesi 67, 69
- Sökülmesi 66

Amacına uygun kullanım 7

Ana sigorta
- Değiştirilmesi 121

Anahtar numarası 14

Antifriz
- Kontrol edilmesi 129

Araç görünümü
- Arka sağ 13
- Ön sol 12

Araç tanım numarası 14

Araçta çalışma ve işlem kuralları 9

Arka tekerlek
- Monte edilmesi 111
- Sökülmesi 110

Ayak fren pedalı 21
- Boşluk mesafesinin kontrol edilmesi 102
- Temel ayarın yapılması 103

B

Baskı kademesi sönümlemesi
- Çatalınkinin ayarlanması 57

Bowden gaz kablosu boşluğu
- Ayarlanması 134
- Kontrol edilmesi 134

Bowden gaz kablosu döşemesi
- Kontrol edilmesi 91

Ç

Çalıştırma
- araç garajda tutulduktan sonra 149
- Her çalıştırma işleminden önceki kontrol ve bakım işlemleri 42
- İlk çalıştırmaya ilişkin uyarılar 37

Çalıştırma işlemi 42

Çatal kolları
- Yay ön geriliminin ayarlanması 58

Çatal koruması
- monte edilmesi 64
- sökülmesi 63

Çatal süspansiyon kolları
- Havalandırılması 62
- Monte edilmesi 65
- Sökülmesi 64
- Temel ayarın kontrol edilmesi 56
- Toz koruyucu manşetlerin temizlenmesi 63

Çekiş kontrolü
- etkinleştirilmesi 43

Çekme kademesi sönümlemesi
- Çatalınkinin ayarlanması 57
- Süspansiyon kolununkinin ayarlanması 53

Çerçeve
- Kontrol edilmesi 91

Çevre 9

D

Debriyaj
- Sıvı seviyesinin kontrol edilmesi/düzeltilmesi . 93
- Sıvının değiştirilmesi 94

Debriyaj kolu 16
- Temel ayarın yapılması 93

Direksiyon
- Bloke edilmesi 22
- Kilidinin açılması 23

Diyagnoz fişi 128

Dolum miktarı
- Motor yağı 144, 158
- Soğutma sıvısı 132-133, 158
- Yakıt 47, 158

Durdurma tuşu 16

Düşük dış hava sıcaklıklarında lityum iyon akülerin çalıştırma gücü 39

E

El freni kolu 16
- Boşluk mesafesinin ayarlanması 97
- Boşluk mesafesinin kontrol edilmesi 97

İÇİNDEKİLER DİZİNİ

F

Far
Aydınlatma mesafesinin ayarlanması 125
Far açma-kapama düğmesi 17
Far ayarı
Kontrol edilmesi 125
Far ile birlikte far maskesi
Monte edilmesi 124
Sökülmesi 123
Far lambası
Değiştirilmesi 124
Fren balataları
Arka tekerlek frenine ait olanın değiştirilmesi 106
arka tekerlek frenininkinin kontrol edilmesi . . 105
Ön tekerlek frenine ait olanların değiştirilmesi 100
ön tekerlek frenininkilerin kontrol edilmesi . . 100
Fren diskleri
Kontrol edilmesi 97
Fren sıvı seviyesi
arka tekerlek frenininkinin kontrol edilmesi . . 104
Ön tekerlek freninde kontrol edilmesi 98
Fren sıvısı
Arka tekerleğinkinin ilave edilmesi 104
Ön tekerleğinkinin ilave edilmesi 98
Fren tertibatı 97-108

G

Gaz alma karakteristiği
Ayarlanması 136
Gaz kelebeği konumu
Programlanması 138
Gaz kolu 16
Gidon konumu 59
Ayarlanması 59
Gösterge paneli
Genel bakış 24
Güvenli işletme 8

H

Hata arama 150-152
Hatalı kullanım 7
Hava filtresi
Monte edilmesi 79
Sökülmesi 78
Temizlenmesi 79
Hava filtresi kutusu
Temizlenmesi 79
Hava filtresi kutusu kapağı
Emniyete almaya hazırlama 80
Monte edilmesi 78
Sökülmesi 77
Highspeed baskı kademesi sönümlemesi
Süspansiyon kolununkinin ayarlanması 52

I

İşletme maddeleri 11

J

Jant teli gerilimi
Kontrol edilmesi 114

K

Kışın işletme
Kontrol ve bakım işlemleri 147
Kombi aygıtı
Ayarlanması 25
Kilometre veya mil ayarlaması 24
Kombi aygıtı pilinin değiştirilmesi 127
Saatin ayarlanması 26
Tur süresinin sorgulanması 26
Kontrol lambalarına genel bakış 18
Korna düğmesi 17
Koruyucu elbise 9
Kullanım Kılavuzu 9
Kullanım tanımlaması 7
Kumanda kafası yatağı
Yağlanması 73
Kumanda kafası yatağı boşluğu
Ayarlanması 72
Kontrol edilmesi 71

L

Lastik basıncı
Kontrol edilmesi 113
Lastik durumu
Kontrol edilmesi 113
Lowspeed baskı kademesi sönümlemesi
Süspansiyon kolununkinin ayarlanması 51

M

Mapping
değiştirilmesi 137
Motor
Alıştırma 38
Motor koruması
Monte edilmesi 96
Sökülmesi 95
Motor numarası 14
Motor yağ seviyesi
kontrol edilmesi 142

Motor yağı
Değiştirilmesi 142
Ilave edilmesi 144
Motosiklet
kaldırma sehpasından alınması 62
kaldırma sehpasıyla kaldırılması 62
Temizlenmesi 146
Muhafaza etme 148-149
Müşteri servisi 11

N

Nakliye 46
Nihai sönümleyici
Cam elyafı iplikli dolgunun değiştirilmesi 81
Monte edilmesi 81
Sökülmesi 80

Ö

Ön çamurluk
Monte edilmesi 74
Sökülmesi 73
Ön tekerlek
Monte edilmesi 110
Sökülmesi 109

R

Resimler 11
Rölanti devir sayısı
Ayarlanması 137
Rölanti devir sayısını ayarlama vidası 20

S

Salıncak
Kontrol edilmesi 91
Servis 11
Servis planı 48-50
Sigorta
Ana sigortanın değiştirilmesi 121
Münferit elektrik tüketicilerinin değiştirilmesi . 122
Sinyal anahtarı 17
Sinyal lambası
Değiştirilmesi 126
Soğuk çalıştırma düğmesi 20
Soğutma sistemi 129
Soğutma sıvısı
Antifrizin ve seviyenin kontrol edilmesi 129
Boşaltma 131
Değiştirilmesi 132
doldurulması 131
Seviyenin kontrol edilmesi 130
Start düğmesi 18
Sürücü koltuğu
Çıkarılması 76
Monte edilmesi 76
Sürüş sırasında bel verme
Ayarlanması 56
Süspansiyon kolu
Monte edilmesi 75
Sökülmesi 75
Statik bel vermenin kontrol edilmesi 54
Sürüş sırasındaki bel vermenin kontrol edilmesi 54
Yay ön geriliminin ayarlanması 55

Ş

Şasi temel ayarı
Sürücü ağırlığına göre kontrol edilmesi 51

T

Teknik aksesuar 11
Teknik Özellikler
Çatal 160
Dış lastikler 159
Dolum miktarları 158
Elektrik düzeni 159
Motor 155
Motor için sıkma torkları 156
Şasi 158
Şasi için sıkma torkları 160
Teminat 11
Tip plakası 14
Tutamak lastiği
Kontrol edilmesi 92

Ü

Üretici garantisi 11

V

Vites değiştirme kolu
Temel ayarın yapılması 139
Vites değiştirme pedalı 21
Temel konumun kontrol edilmesi 139

Y

Yağ filtresi
Değiştirilmesi 142
Yağ süzgeci
Temizlenmesi 142
Yakıt deposu
Monte edilmesi 84
Sökülmesi 82
Yakıt deposu kapağı
Açılması 19
Kapatılması 19

Yakıt ikmali
Yakıt 46
Yakıt süzgeci
Değiştirilmesi 140
Yan ayaklık 21
Yanıp sönme kodu 153-154
Yardımcı maddeler 11
Yedek parçalar 11

Z

Zincir
Kontrol edilmesi 88
Temizlenmesi 86
Zincir dişlisi
Kontrol edilmesi 88
Zincir gerilimi
Ayarlanması 87
Kontrol edilmesi 86
Zincir kılavuzu
Kontrol edilmesi 88
Zincir pinyon dişlisi
Kontrol edilmesi 88

3214423tr

08/2021



KTM Sportmotorcycle GmbH
5230 Mattighofen/Avusturya
KTM.COM

Fotoğraf: Mitterbauer/KISKA/KTM