KULLANIM KILAVUZU 2021

EC 250
EC 300
Ürün No. 3215011tr



GASGAS

SEVGİLİ GASGAS MÜŞTERİMİZ

Bir GASGAS üretimi motosikletten yana kararınızı verdiğiniz için sizi gönülden tebrik etmek istiyoruz. Artık modern ve spor bir aracın sahibisiniz ve bakımları uygun şekilde yapıldığında size uzun yıllar boyunca keyifli anlar yaşatacak.

Size daima iyi ve güvenli sürüşler dileriz!

Lütfen aşağıya aracınızın seri numaralarını kaydediniz.

Araç tanım numarası (📖 S. 15)	Bayi kaşesi
Motor numarası (📖 S. 15)	
Anahtar numarası (Tüm EU modelleri) (📖 S. 15)	

Kullanım Kılavuzu, baskıya verildiği tarihte bu üretim serisinin en son durumunu yansıtıyordu. Konstrüktif geliştirmeden kaynaklanan küçük sapmalar, tamamen engellenemez.

Kılavuzun içerdiği tüm bilgiler, bağlayıcı değildir. GASGAS Motorcycles GmbH şirketinin, bilhassa teknik bilgileri, fiyatları, renkleri, formları, malzemeleri, müşteri ve servis hizmetlerini, konstrüksiyonları, donanımları ve benzeri tertibatı, daha önce haber vermeksizin ve sebep göstermeksizin değiştirme ve de ikame sağlamadan geri çekme ve bunları yerel şartlara uyarlama hakkı ve de belirli bir modelin imalatını daha önceden haber vermeksizin durdurma hakkı saklıdır. GASGAS Motorcycles, teslimat seçeneklerinden, şekillerden, resimlerden ve tanımlardan sapmalardan ve de baskı hataları ve yanlışlardan dolayı sorumluluk üstlenmez. Resimlerde görülen modeller, kısmen, seri teslimat kapsamına girmeyen özel donanımlar içerirler.

© 2021 GASGAS Motorcycles GmbH, Mattighofen Avusturya
Tüm hakları saklıdır
Yeniden basımı, alıntı şeklinde de olsa, ve de her türlü çoğaltma işlemi, eser sahibinin yazılı iznine bağlıdır.

ISO 9001(12 100 6061)
Uluslararası Kalite Yönetimi Standardı ISO 9001'de söz edildiği anlamda, GASGAS Motorcycles, mümkün olan en yüksek ürün kalitesine ulaşmayı sağlayan kalite güvence süreçlerini uygular.
Düzenleyen: TÜV Management Service

REG.NO. 12 100 6061

GASGAS Motorcycles GmbH
Stallhofnerstraße 3
5230 Mattighofen, Avusturya

Bu doküman aşağıda belirtilen modeller için geçerlidir:

EC 250 EU (F0303U7)

EC 300 EU (F0403U7)

EC 300 US (F0475U7)

3215011tr

11/2021

İÇİNDEKİLER

1 GÖSTERİM ARAÇLARI 6

1.1 Kullanılan semboller 6
1.2 Kullanılan yazı biçimlendirmeleri 6

2 GÜVENLİK UYARILARI 7

2.1 Kullanım tanımlaması - Amacına uygun kullanım 7
2.2 Hatalı kullanım 7
2.3 Güvenlik uyarıları 7
2.4 Tehlike dereceleri ve semboller 7
2.5 Değişiklik yapmaya karşı uyarı 8
2.6 Güvenli işletme 8
2.7 Koruyucu elbise 9
2.8 Araçta çalışma ve işlem kuralları 9
2.9 Çevre 9
2.10 Kullanım Kılavuzu 9

3 ÖNEMLİ UYARILAR 11

3.1 Üretici garantisi, teminat 11
3.2 İşletme maddeleri, yardımcı maddeler 11
3.3 Yedek parçalar, aksesuar 11
3.4 Servis 11
3.5 Resimler 11
3.6 Müşteri servisi 12

4 ARAÇ GÖRÜNÜMÜ 13

4.1 Araç görünümü, ön sol (sembolik gösterim) 13
4.2 Araç görünümü, arka sağ (sembolik gösterim) 14

5 SERİ NUMARALARI 15

5.1 Araç tanım numarası 15
5.2 Tip plakası 15
5.3 Anahtar numarası (Tüm EU modelleri) 15
5.4 Motor numarası 15
5.5 Çatal ürün numarası 16
5.6 Süspansiyon kolu ürün sipariş numarası 16

6 KUMANDA ELEMANLARI 17

6.1 Debriyaj kolu 17
6.2 El freni kolu 17
6.3 Gaz kolu 17
6.4 Durdurma tuşu (Tüm EU modelleri) 17
6.5 Durdurma tuşu (EC 300 US) 18
6.6 Korna düğmesi (Tüm EU modelleri) 18
6.7 Far açma-kapama düğmesi (Tüm EU modelleri) 18
6.8 Far açma-kapama düğmesi (EC 300 US) 18
6.9 Sinyal anahtarı (Tüm EU modelleri) 19
6.10 Acil Kapatma anahtarı (Tüm EU modelleri) 19
6.11 Start düğmesi 19
6.12 Kontrol lambalarına genel bakış (Tüm EU modelleri) 19
6.13 Kontrol lambalarına genel bakış (EC 300 US) 20
6.14 Yakıt deposu kapağının açılması 20
6.15 Yakıt deposu kapağının kapatılması 21
6.16 2 zamanlı yağ tankı kapağının açılması 21
6.17 2 zamanlı yağ tankı kapağının kapatılması 21
6.18 Soğuk çalıştırma düğmesi 22
6.19 Rölanti devir sayısını ayarlama vidası 22
6.20 Vites değiştirme pedalı 23
6.21 Ayak fren pedalı 23
6.22 Yan ayaklık 23
6.23 Gidon kilidi (Tüm EU modelleri) 24
6.24 Direksiyonun bloke edilmesi (Tüm EU modelleri) 24
6.25 Direksiyon kilidinin açılması (Tüm EU modelleri) 24

7 KOMBİ AYGITI 25

7.1 Gösterge paneline genel bakış 25
7.2 Etkinleştirme 25
7.3 Kombi aygıtındaki mesajlar 25
7.4 Kombi aygıtının ayarlanması 25
7.5 Kilometre veya mil ayarlaması 26
7.6 Saatin ayarlanması 27
7.7 Servis göstergesini ayarlama 27
7.8 Hız, saat ve DST mesafe 1 28
7.9 Hız, saat ve DST2 mesafe 2 28
7.10 AVG Ortalama hız, ART işletim saati ve ODO kat edilen toplam mesafe 29

8 ÇALIŞTIRMA 30

8.1 İlk çalıştırmaya ilişkin uyarılar 30
8.2 Motor alıştırma 31
8.3 Düşük dış hava sıcaklıklarında lityum iyon akülerin çalıştırma gücü 32
8.4 Aracın zor ve ağır kullanım şartları için hazır hale getirilmesi 32
8.5 Aracın kuru kumda sürüşler için hazırlanması 33
8.6 Aracın ıslak kumda sürüşler için hazırlanması 34
8.7 Aracın ıslak ve çamurlu yollarda sürüş için hazırlanması 35
8.8 Aracın yüksek sıcaklıklar veya yavaş sürüş için hazırlanması 35

8.9 Aracın düşük sıcaklıklar veya kar için hazırlanması 36

9 SÜRME TALİMATI 37

9.1 Her çalıştırma işleminden önceki kontrol ve bakım işlemleri 37
9.2 Aracın çalıştırılması 38
9.3 İlk hareket 38
9.4 Vites değiştirme, sürüş 39
9.5 Frenleme 39
9.6 Durma, park etme 40
9.7 Nakliye 41
9.8 Yakıt ikmali yapmak 41
9.9 2 zamanlı yağ ikmali 42

10 SERVİS PLANI 43

10.1 Ek bilgiler 43
10.2 Zorunlu işlemler 43
10.3 Tavsiye edilen işlemler 44

11 ŞASİNİN AYARLANMASI 46

11.1 Şasi temel ayarının sürücü ağırlığına göre kontrol edilmesi 46
11.2 Süspansiyon kolu için baskı kademesi sönümlemesi 46
11.3 Süspansiyon kolunun Lowspeed baskı kademesi sönümlemesinin ayarlanması 46
11.4 Süspansiyon kolunun Highspeed baskı kademesi sönümlemesinin ayarlanması 47
11.5 Süspansiyon kolunun çekme kademesi sönümlemesinin ayarlanması 48
11.6 Arka teker ölçüsünün yüksüz konumda saptanması 48
11.7 Süspansiyon kolunun statik bel vermesinin kontrol edilmesi 49
11.8 Süspansiyon kolunun sürüş sırasındaki bel vermesinin kontrol edilmesi 49
11.9 Süspansiyon kolunun yay ön geriliminin ayarlanması 🔧 50
11.10 Sürüş sırasında bel vermenin ayarlanması 🔧 51
11.11 Çatalın temel ayarının kontrol edilmesi 51
11.12 Çatalın baskı kademesi sönümlemesinin ayarlanması 52
11.13 Çatalın çekme kademesi sönümlemesinin ayarlanması 52
11.14 Gidon konumu 53
11.15 Gidon konumunun ayarlanması 🔧 53

12 ŞASİ SERVİS ÇALIŞMALARI 55

12.1 Motosikletin kaldırma sehpasıyla kaldırılması 55
12.2 Motosikletin kaldırma sehpasından alınması 55
12.3 Çatal kollarının havalandırılması 55
12.4 Çatal süspansiyon kollarının toz koruyucu manşetlerinin temizlenmesi 56
12.5 Çatal korumasının sökülmesi 56
12.6 Çatal korumasının monte edilmesi 57
12.7 Çatal süspansiyon kollarının sökülmesi 🔧 57
12.8 Çatal süspansiyon kollarının monte edilmesi 🔧 57
12.9 Alt çatal köprüsünün sökülmesi 🔧 58
12.10 Alt çatal köprüsünün monte edilmesi 🔧 59
12.11 Kumanda kafası yatağı boşluğunun kontrol edilmesi 61
12.12 Kumanda kafası yatağı boşluğunun ayarlanması 🔧 62
12.13 Kumanda kafası yatağının yağlanması 🔧 63
12.14 Ön çamurluğun sökülmesi 63
12.15 Ön çamurluğun monte edilmesi 64
12.16 Süspansiyon kolunun sökülmesi 🔧 64
12.17 Süspansiyon kolunun monte edilmesi 🔧 66
12.18 Sürücü koltuğunun çıkarılması 68
12.19 Sürücü koltuğunun monte edilmesi 68
12.20 Hava filtresi kutusu kapağının sökülmesi 69
12.21 Hava filtresi kutusu kapağının monte edilmesi 69
12.22 Hava filtresinin sökülmesi 🔧 70
12.23 Hava filtresinin monte edilmesi 🔧 70
12.24 Hava filtresi ve hava filtresi kutusunun temizlenmesi 🔧 71
12.25 Hava filtresi kutusu kapağının emniyete alınmaya hazırlanması 🔧 71
12.26 Nihai sönümleyicinin sökülmesi 72
12.27 Nihai sönümleyicinin monte edilmesi 72
12.28 Nihai sönümleyicinin cam elyafı iplik dolgusunun değiştirilmesi 🔧 72
12.29 Yakıt deposunun sökülmesi 🔧 73
12.30 Yakıt deposunun monte edilmesi 🔧 75
12.31 Zincir kirlenme durumunun kontrol edilmesi 77
12.32 Zincirin temizlenmesi 77
12.33 Zincir gerilimi kontrol edilmesi 78
12.34 Zincir geriliminin ayarlanması 78

İÇİNDEKİLER

12.35 Zincirin, zincir dişlisinin, zincir pinyon dişlisinin ve zincir kılavuzunun kontrol edilmesi 79
12.36 Çerçevenin kontrol edilmesi 🔧..... 82
12.37 Salıncağın kontrol edilmesi 🔧..... 82
12.38 Bowden gaz kablosunun döşenme şeklinin kontrol edilmesi 82
12.39 Tutamak lastiğinin kontrol edilmesi..... 83
12.40 Vites değiştirme pedalının temel konumunun ayarlanması 83
12.41 Hidrolik debriyajın sıvı seviyesinin kontrol edilmesi/düzeltilmesi 84
12.42 Hidrolik debriyajın sıvısının değiştirilmesi 🔧..... 85

13 FREN TERTİBATI 87

13.1 Boşluk mesafesinin, el fren kolunda kontrol edilmesi 87
13.2 El freni kolunun temel ayarının yapılması (EC 300 US) 87
13.3 Fren disklerinin kontrol edilmesi 87
13.4 Ön tekerlek freninin sıvı seviyesinin kontrol edilmesi 88
13.5 Ön tekerlek fren sıvısının ilave edilmesi 🔧..... 89
13.6 Ön tekerlek freninin fren balatalarının kontrol edilmesi 90
13.7 Ön tekerlek freninin fren balatalarının değiştirilmesi 🔧 90
13.8 Boşluk mesafesinin ayak fren pedalında kontrol edilmesi 93
13.9 Ayak fren pedalının temel ayarının ayarlanması 🔧 93
13.10 Arka tekerlek freninin fren sıvı seviyesinin kontrol edilmesi 94
13.11 Arka tekerlek freni sıvısı ilave edilmesi 🔧..... 95
13.12 Arka tekerlek freninin fren balatalarının kontrol edilmesi 96
13.13 Arka tekerlek freninin fren balatalarının değiştirilmesi 🔧 96

14 TEKERLEKLER, LASTİKLER 99

14.1 Ön tekerlek sökülmesi 🔧..... 99
14.2 Ön tekerleğin monte edilmesi 🔧 100
14.3 Arka tekerleğin sökülmesi 🔧..... 100
14.4 Arka tekerleğin monte edilmesi 🔧..... 101
14.5 Lastiklerin durumunun kontrol edilmesi..... 103
14.6 Lastik basıncının kontrol edilmesi..... 103
14.7 Jant teli geriliminin kontrol edilmesi..... 104

15 ELEKTRİK DÜZENİ..... 105

15.1 12 V akünün sökülmesi 🔧..... 105
15.2 12 V akünün monte edilmesi 🔧..... 106
15.3 12 V akünün şarj edilmesi 🔧..... 108
15.4 Ana sigortanın değiştirilmesi..... 109
15.5 Münferit elektrik tüketicileri sigortalarının değiştirilmesi 111
15.6 Far ile birlikte far maskesinin sökülmesi..... 112
15.7 Far ile birlikte far maskesinin monte edilmesi..... 112
15.8 Far lambasının değiştirilmesi 113
15.9 Sinyal lambasının değiştirilmesi (Tüm EU modelleri)..... 114
15.10 Far ayarının kontrol edilmesi 115
15.11 Farın aydınlatma mesafesini ayarlama 115
15.12 Kombi aygıtı pilinin değiştirilmesi..... 116
15.13 Diyagnoz fişi..... 117

16 SOĞUTMA SİSTEMİ..... 118

16.1 Soğutma sistemi 118
16.2 Antifriz ve soğutma sıvı seviyesinin kontrol edilmesi..... 118
16.3 Soğutma sıvı seviyesi kontrol edilmesi..... 119
16.4 Soğutma sıvısının boşaltılması 🔧..... 120
16.5 Soğutma sıvısının doldurulması 🔧..... 120
16.6 Soğutma sıvısının değiştirilmesi 🔧 ... 122

17 MOTORUN AYARLANMASI 124

17.1 Bowden gaz kablosu boşluğunun kontrol edilmesi..... 124
17.2 Bowden gaz kablosu boşluğunun ayarlanması 🔧 124
17.3 Gaz alma karakteristiğinin ayarlanması 🔧 125
17.4 Rölanti devir sayısının ayarlanması 🔧 127
17.5 Çevre basıncının programlanması..... 127
17.6 Ateşleme eğrisi fiş bağlantısı 128
17.7 Ateşleme eğrisinin değiştirilmesi..... 128
17.8 Vites değiştirme pedalının temel konumunun kontrol edilmesi..... 129
17.9 Vites değiştirme pedalının temel ayarının yapılması 🔧..... 129

18 MOTORDA SERVİS İŞLEMLERİ..... 131

18.1 Yakıt süzgecinin değiştirilmesi 🔧..... 131
18.2 2 zamanlı yağ seviyesinin kontrol edilmesi..... 132
18.3 Yağ pompasının etkinleştirilmesi 🔧..... 133
18.4 Yağ tankındaki yağ süzgecinin temizlenmesi 🔧..... 134
18.5 Şanzıman yağ seviyesinin kontrol edilmesi..... 137

18.6 Şanzıman yağının değiştirilmesi 🔧 ... 137
18.7 Şanzıman yağı ilave edilmesi 🔧 138

19 TEMİZLİK, BAKIM 140

19.1 Motosikletin temizlenmesi 140
19.2 Kışın işletme için kontrol ve bakım işlemleri 141

20 MUHAFAZA ETME 142

20.1 Muhafaza etme 142
20.2 Araç garajda tutulduktan sonra çalıştırma 143

21 HATA ARAMA 144

22 YANIP SÖNME KODU 147

23 TEKNİK ÖZELLİKLER 149

23.1 Motor 149
23.1.1 EC 250 EU 149
23.1.2 Tüm 300 modelleri 149
23.2 Motor için sıkma torkları 150
23.3 Dolum miktarları 152
23.3.1 Şanzıman yağı 152
23.3.2 Soğutma sıvısı 152
23.3.3 Yakıt 152
23.4 Şasi 152
23.5 Elektrik düzeni 153
23.6 Dış lastikler 153
23.7 Çatal 154
23.8 Süspansiyon kolu 154
23.9 Şasi için sıkma torkları 155

24 İŞLETME MADDELERİ 158

25 YARDIMCI MADDELER 160

26 STANDARTLAR 162

27 MESLEKİ TERİMLER DİZİNİ 163

28 KISALTMALAR DİZİNİ 164

29 SEMBOLLER DİZİNİ 165

29.1 Kırmızı semboller 165
29.2 Sarı ve turuncu semboller 165
29.3 Yeşil ve mavi semboller 165

İÇİNDEKİLER DİZİNİ 166

1 GÖSTERİM ARAÇLARI

1.1 Kullanılan semboller

Aşağıda, belirli sembollerin kullanımı açıklanmaktadır.

✓	Beklenen bir tepkiyi belirtir (örn. bir işlem adımına veya bir işleve ilişkin).
✗	Beklenmeyen bir tepkiyi belirtir (örn. bir işlem adımına veya bir işleve ilişkin).
	Uzmanlık bilgisi ve teknik anlayış gerektiren işlemleri belirtir. Kendi güvenliğiniz açısından, bu işlemleri, bir GASGAS Motorcycles Yetkili Servisi tamirhanesinde yaptırın. Yetkili Servis-'te motosikletiniz, özel eğitim ve kurs görmüş kalifiye elemanlar tarafından gerekli özel aletlerle en iyi şekilde işleme tabi tutulur.
	Bir sayfayı işaret eder (verilen sayfada daha fazla bilgi yazılır).
i	Daha detaylı bilgi veya ipucu içeren bir bilgiyi belirtir.
»	Bir kontrol adımından kaynaklanan sonucu belirtir.
V	Bir gerilim ölçümünü belirtir.
A	Bir akım ölçümünü belirtir.
◀	Olası ilave çalışmalar dahil bir faaliyetin sonunu belirtir.

1.2 Kullanılan yazı biçimlendirmeleri

Aşağıda, kullanılan yazı biçimlendirmeleri açıklanmaktadır.

Özel isim	Bir özel ismi belirtir.
İsim®	Tescilli bir ismi belirtir.
Marka™	Malların serbest dolaşımındaki bir markayı belirtir.
Altı çizilen kavramlar	Aracın teknik özelliklerine işaret ederler veya teknik ve mesleki terimler dizininde bulunan teknik terimleri belirtirler.

2.1 Kullanım tanımlaması - Amacına uygun kullanım

Bu araç, normal yarış kullanımında alışılmış zorlanmalara ve yüklenmelere dayanabilecek şekilde tasarlanmıştır. Bu araç, en ileri düzeydeki uluslararası motor sporu derneklerinin güncel olarak geçerli kurallarına ve kategorilerine uygundur.

Bilgi

Bu araca, sadece onaylanmış (gücü kısılı) versiyonda, kamuya açık karayolları trafiğinde kullanılmak üzere müsaade verilmiştir.
Gücü kısılmamış durumda araç, sadece genel trafiğe kapatılmış yol ve pistlerde ve kamu trafiğinin dışında sürülmelidir.
Araç, arazi sporu kapsamındaki dayanıklılık yarışmaları için tasarlanmıştır ve ağırlıklı olarak motokros alanında kullanılmak üzere öngörülmemiştir.

2.2 Hatalı kullanım

Aracı sadece amacına uygun olarak kullanın.
Amacına uygun olarak kullanmadığınızda kişiler, malzemeler ve çevre için tehlikeler oluşabilir.
Amacına uygun kullanım ve kullanım tanımlaması dışındaki her türlü kullanım, hatalı kullanım durumu oluşturmaktadır.
İlgili kullanım alanı için öngörülen özelliklere sahip olmayan işletme maddelerinin ve yardımcı maddelerin kullanılması da hatalı kullanım kapsamına girmektedir.

2.3 Güvenlik uyarıları

Belirtilen ürünü güvenli şekilde kullanabilmek için bazı güvenlik uyarılarına uyulmalıdır. Bu sebepten dolayı bu kılavuzu ve teslimat kapsamında yer alan diğer kılavuzları dikkatle okuyunuz. Güvenlik uyarıları, metin içinde optik açıdan öne çıkarılmıştır ve önemli noktalarda ilgili kısımlarla bağlantılıdır.

Bilgi

Belirtilen ürünün iyi görünen noktalarında çeşitli uyarı ve ikaz etiketleri bulunmaktadır. Uyarı veya ikaz etiketlerini sökmeyiniz. Bu etiketler mevcut olmazsa, siz veya diğer kişiler, tehlikeleri fark etmeyebilirsiniz ve yaralanabilirsiniz.

2.4 Tehlike dereceleri ve semboller

Tehlike

İlgili tedbirler alınmadığında, doğrudan ve kesin olarak ölüme veya kalıcı ağır yaralanmalara yol açabilecek bir tehlikeye yönelik uyarı.

İkaz

İlgili tedbirler alınmadığında, büyük ihtimalle ölüme veya kalıcı ağır yaralanmalara yol açabilecek bir tehlikeye yönelik uyarı.

Dikkat

İlgili tedbirler alınmadığında, büyük ihtimalle hafif yaralanmalara yol açabilecek bir tehlikeye yönelik uyarı.

Uyarı

İlgili tedbirler alınmadığında, önemli makine veya malzeme hasarlarına yol açabilecek bir tehlikeye yönelik uyarı.

Uyarı

İlgili tedbirler alınmadığında, çevreye zarar vermeye yol açabilecek bir tehlikeye yönelik uyarı.

2.5 Değişiklik yapmaya karşı uyarı

Gürültü bastırma düzeninin parçalarında değişiklik yapmak yasaktır. Aşağıdaki önlemler veya ilgili durumların oluşturulması yasaktır:

1 Yeni bir aracın, gürültü bastırmaya yarayan her türlü tertibatının veya parçasının, nihai müşteriye satışından veya teslimatından önce veya aracın servis, onarım veya değiştirme dışındaki amaçlar için kullanılması sırasında çıkarılması veya devre dışı bırakılması ve de
2 böyle bir tertibatın veya parçanın sökülmesinden veya devre dışı bırakılmasından sonra, aracın kullanılması.

Yasaya aykırı değişiklik yapmaya ilişkin örnekler:

1 Nihai sönümleyicinin, rüzgâr saptırıcıların, dirseklerin veya egzoz gazı ileten parçaların sökülmesi veya bunların matkapla delinmesi.
2 Emiş sistemine ait parçaların sökülmesi veya matkapla delinmesi.
3 Usulüne uygun olmayan bakım durumunda kullanılması.
4 Aracın, hareketli parçalarının veya egzoz sisteminin veya emiş sisteminin parçalarının, üretici firma tarafından onaylanmamış parçalar ile değiştirilmesi.

2.6 Güvenli işletme

Tehlike

Kaza tehlikesi Trafiğe çıkmaya uygun olmayan sürücüler kendilerini ve başkalarını tehlikeye atabilir.

– Alkol, uyuşturucu veya ilaç alımı nedeniyle trafiğe çıkamayacak durumdaysanız araç kullanmayın.
– Fiziksel veya psikolojik olarak uygun durumda değilseniz araç kullanmayın.

Tehlike

Zehirlenme tehlikesi Egzoz gazları zehirlidir ve bayılmalara ve ölüme yol açabilirler.

– Motoru çalıştırırken daima yeterli havalandırma mevcut olmasını sağlayın.
– Motoru kapalı bir mekânda çalıştıracaksanız veya bir süre çalışır halde bırakacaksınız, uygun bir emme tertibatı kullanın.

İkaz

Yanma tehlikesi Bazı araç parçaları işletme sırasında çok aşırı ısınırlar.

– Egzoz tertibatı, radyatör, motor, amortisör ve fren tertibatı gibi parçalara soğumadan önce dokunmayın.
– Çalışmaya başlamadan önce araç parçalarının soğumasını bekleyin.

Aracı, sadece teknik açıdan kusursuz bir durumda, amacına uygun şekilde ve çevreyi koruma ve güvenlik bilinci ile kullanınız.
Araç sadece, konu hakkında yeterli oranda bilgilendirilmiş kişiler tarafından kullanılmalıdır. Karayolları trafiğinde, ilgili bir sürücü belgesine ihtiyaç vardır.
Emniyeti olumsuz etkileyen arızaların, derhal bir GASGAS Motorcycles Yetkili Servisi'nde giderilmesini sağlayınız.
Araç üzerinde bulunan uyarı/ikaz etiketlerini dikkate alın.

2.7 Koruyucu elbise

İkaz

Yaralanma tehlikesi Koruyucu elbisenin mevcut olmaması veya eksik olması, yüksek bir güvenlik riski teşkil eder.

- Her yolculukta kask, çizme, eldiven, koruyucuları ile birlikte pantolon ve ceket gibi koruyucu elbiseler kullanın.
- Her zaman, eksiksiz bir durumda ve yasal düzenlemelere uygun olan koruyucu elbise kullanın.

Kendi emniyetiniz açısından GASGAS Motorcycles, aracı sadece uygun bir koruyucu elbise ile kullanmanızı tavsiye etmektedir.

2.8 Araçta çalışma ve işlem kuralları

Aksi belirtilmedikçe, her çalışma sırasında kontak kapalı olmalıdır (kontak kilidi olan modeller, kablosuz anahtar olan modeller) veya motor durmalıdır (kontak kilidi veya kablosuz anahtar olmayan modeller).
Bazı çalışmalar için özel alet takımları gereklidir. Bu aletler, taşıtın ayrılmaz bir parçası değildir; fakat parantez içinde verilen numara ile sipariş edilebilirler. Örnek: Rulman sökücü (15112017000)
Aksi belirtilmedikçe, tüm işler ve açıklamalar için normal koşullar geçerlidir.

Çevre sıcaklığı	20 °C
Çevre hava basıncı	1.013 mbar
Bağıl hava nemi	% 60 ± 5

Tekrar kullanılamayacak olan parçaları (örn. kendinden emniyetli cıvatalar ve somunlar, gerdirme vidaları, contalar, conta halkaları, O-halkaları, çatal pimler, emniyet pulları) montaj sırasında yenileri ile değiştirin.
Bazı vidalama işlemleri için bir vida emniyeti (örn. **Loctite®**) gereklidir. Kullanım sırasında üretici firmanın özel uyarılarını dikkate alın.
Yeni bir parçaya vidalama emniyeti (örn. **Precote®**) uygulanmışsa, ilaveten vidalama emniyeti maddesi uygulamayın.
Parçalarına ayırma işleminden sonra tekrar kullanılması öngörülen parçalar temizlenmeli ve hasar ve aşınma yönünden kontrol edilmelidir. Hasar görmüş ya da aşınmış parçaları değiştirin.
Bir onarım veya servis işleminin tamamlanmasından sonra, taşıtın işletme güvenliği güvenceye alınmalıdır.

2.9 Çevre

Motosikletinizi sorumluluk bilinci ile kullanmanız, sorunların ve çatışkıların oluşmasını önler. Motosiklet kullanmanızın geleceğini güvenceye almak için, motosikleti, yasallık çerçevesinde kullanacağınız yönünde kendinize teminat verin, çevre bilinci ile hareket edin ve başkalarının haklarına saygı duyun.
Eskimiş yağları, başka işletme maddelerini ve yardımcı maddeleri ve eski parçaları bertaraf ettiğinizde, ülkenizdeki ilgili yasaları ve yönetmelikleri dikkate alınız.
Motosikletler, eski araçların bertaraf edilmesine ilişkin AB yönetmeliğine tabi olmadıkları için, bir eski motosikletin bertaraf edilmesine ilişkin yasal düzenleme mevcut değildir. Yetkili GASGAS Motorcycles bayiniz size memnuniyetle yardımcı olacaktır.

2.10 Kullanım Kılavuzu

Aracı ilk defa sürmeye başlamadan önce, bu kullanım kılavuzunu mutlaka dikkatle ve tamamen okuyunuz. Kullanım Kılavuzu, sizin için taşıtın kullanımını, servisi işlerini ve taşıtta işlem yapmayı kolaylaştıracak birçok bilgi ve püf noktasını içerir. Sadece bu şekilde, aracı en uygun şekilde kendinize göre nasıl ayarlayabileceğinizi ve yaralanmalardan nasıl korunacağınızı öğrenirsiniz.

İpucu

İhtiyaç duyduğunuz zaman okuyabilmeniz için bu kullanım kılavuzunu cihazınıza kaydediniz.

2 GÜVENLİK UYARILARI

Taşıt hakkında daha fazla bilgi edinmek isterseniz veya okuma sırasında anlaşılmayan noktalar söz konusu olduğunda, yetkili bir GASGAS Motorcycles bayisine başvurunuz.
Kullanım kılavuzu aracın önemli bir bileşenidir. Aracın satılması halinde kullanım kılavuzu, aracın yeni sahibi tarafından tekrar indirilmelidir.

Kullanım kılavuzu ayrıca yetkili GASGAS Motorcycles bayinizde ve GASGAS Motorcycles web sitesinde indirilmek üzere hazır bulundurulur. Yetkili GASGAS Motorcycles bayinizden basılı bir nüshasını da sipariş edebilirsiniz.
Uluslararası GASGAS Motorcycles web sitesi: http://www.gasgas.com

3.1 Üretici garantisi, teminat

Servis planında öngörülmüş olan iş ve işlemler, sadece bir GASGAS Motorcycles Yetkili Servis tamirhanesinde yapılmalı ve **GASGAS Motorcycles Dealer.net**'te tasdik edilmelidir, aksi takdirde garanti hakkı kaybolur. Araçta yapılan manipülasyonlar ve/veya konstrüktif değişiklikler sonucu meydana gelen hasarlarda ve müteakip hasarlarda, üretici garantisinden yararlanılamaz.

3.2 İşletme maddeleri, yardımcı maddeler

Uyarı

Çevrenin tehlikeye atılması Yakıtın usulüne uygun şekilde kullanılmaması, çevreyi tehlikeye atar.

– Yakıtın, yeraltı sularına, toprağa veya kanalizasyona ulaşmasını önleyin.

İşletme maddeleri ve yardımcı maddeler, kullanım kılavuzuna ve spesifikasyona uygun kullanılmalıdır.

3.3 Yedek parçalar, aksesuar

Kendi emniyetiniz açısından sadece, GASGAS Motorcycles tarafından onaylanmış ve/veya tavsiye edilmiş yedek parçalar ve aksesuar ürünleri kullanınız ve bu parçaları bir GASGAS Motorcycles Yetkili Servisi'nde monte ettiriniz. GASGAS Motorcycles, başka ürünler ve bunlardan kaynaklanan hasarlar için sorumluluk üstlenmez.
Bazı yedek parçalar ve aksesuar ürünleri, ilgili açıklamalarda parantez içinde verilmiştir. Yetkili GASGAS Motorcycles bayiniz size memnuniyetle danışma hizmeti verecektir.

Aracınız için güncel **GASGAS Technical Accessories** GASGAS Motorcycles web sitesinde bulursunuz.
Uluslararası GASGAS Motorcycles web sitesi: http://www.gasgas.com

3.4 Servis

Hatasız bir işletmenin ve zamanından önce aşınmayı önlemenin ön şartı, kullanım kılavuzunda sözü edilen, motora ve şasiye ilişkin servis, bakım ve ayar işlemlerinin uygun şekilde yapılmasıdır. Yanlış yapılan bir şasi ayarı, şasi aksamında hasarlara ve kırılmalara yol açabilir.
Aracın, örn. kum, ıslak, tozlu veya çamurlu yollar/arazi gibi daha ağır şartlarda kullanılması, güç aktarma düzeni, fren düzenekleri, hava filtresi veya amortisör elemanları gibi aksamlarda bariz oranda artan aşınmaya yol açabilir. Bu sebepten dolayı, henüz bir sonraki servis aralığına ulaşılmadan parçaların kontrol edilmesi veya değiştirilmesi gerekli olabilir.
Aracın, öngörülmüş olan rodaj sürelerini ve servis aralıklarını mutlaka dikkate alınız. Bu sürelere kesin olarak uymanız, motosikletinizin kullanım ömrünün uzatılmasına önemli ölçüde katkı sağlar.
Çalışma performansı ve zaman aralıklarında, önce gelen aralık belirleyicidir.

3.5 Resimler

Kılavuzda verilen resimlerin bir kısmı, özel donanımları içermektedir.
Daha iyi bir gösterim ve açıklama için, bazı parçalar sökülmüş veya resimde görülmüyor olabilir. İlgili açıklama için her zaman bir sökme işlemine gerek yoktur. Metinlerde verilen bilgileri dikkate alınız.

3.6 Müşteri servisi

Aracınız ve GASGAS Motorcycles ile ilgili sormak istediğiniz bir şey olduğunda, Yetkili GASGAS Motorcycles bayiniz size memnuniyetle yardımcı olacaktır.

Yetkili GASGAS Motorcycles bayilerinin listesini, GASGAS Motorcycles web sitesinde bulabilirsiniz.
Uluslararası GASGAS Motorcycles web sitesi: http://www.gasgas.com

4.1 Araç görünümü, ön sol (sembolik gösterim)

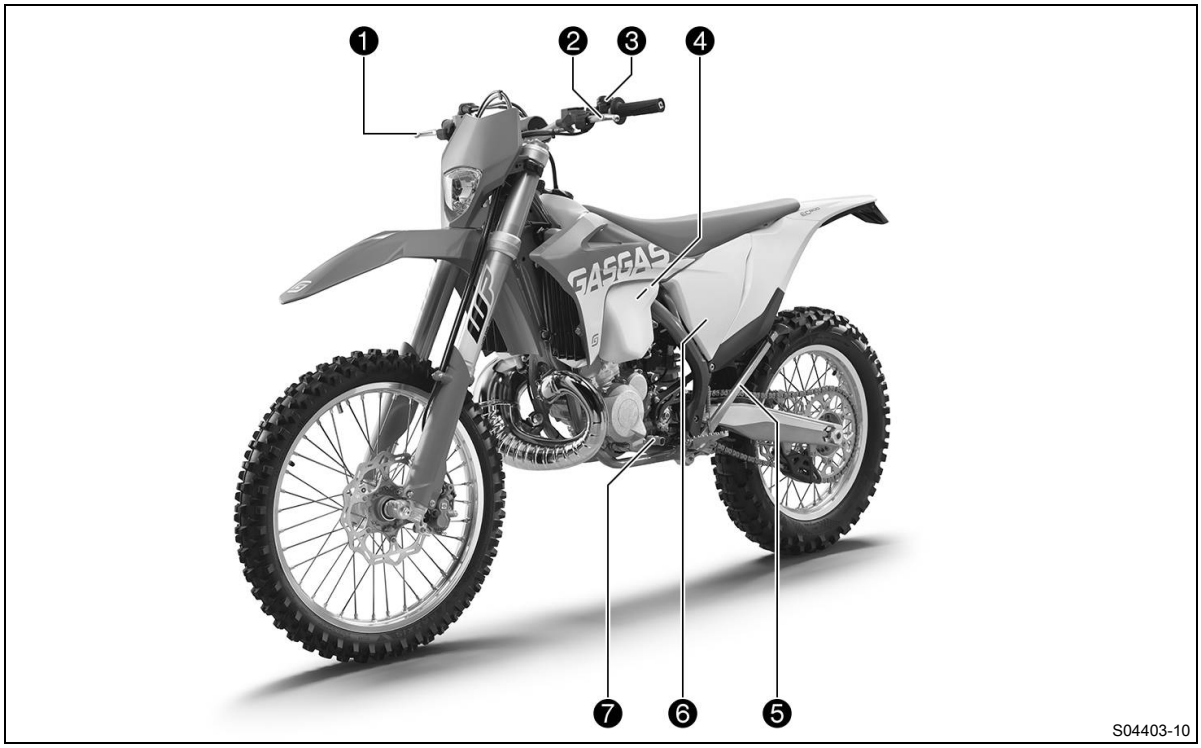

1. El freni kolu (S. 17)
2. Debriyaj kolu (S. 17)
3. Far açma-kapama düğmesi (S. 18) **(Tüm EU modelleri)**
3. Durdurma tuşu (S. 17) **(Tüm EU modelleri)**
3. Sinyal anahtarı (S. 19) **(Tüm EU modelleri)**
3. Korna düğmesi (S. 18) **(Tüm EU modelleri)**
4. Ateşleme eğrisi fiş bağlantısı (S. 128)
5. Yan ayaklık (S. 23)
6. Hava filtresi kutusu kapağı
7. Vites değiştirme pedalı (S. 23)

4.2 Araç görünümü, arka sağ (sembolik gösterim)

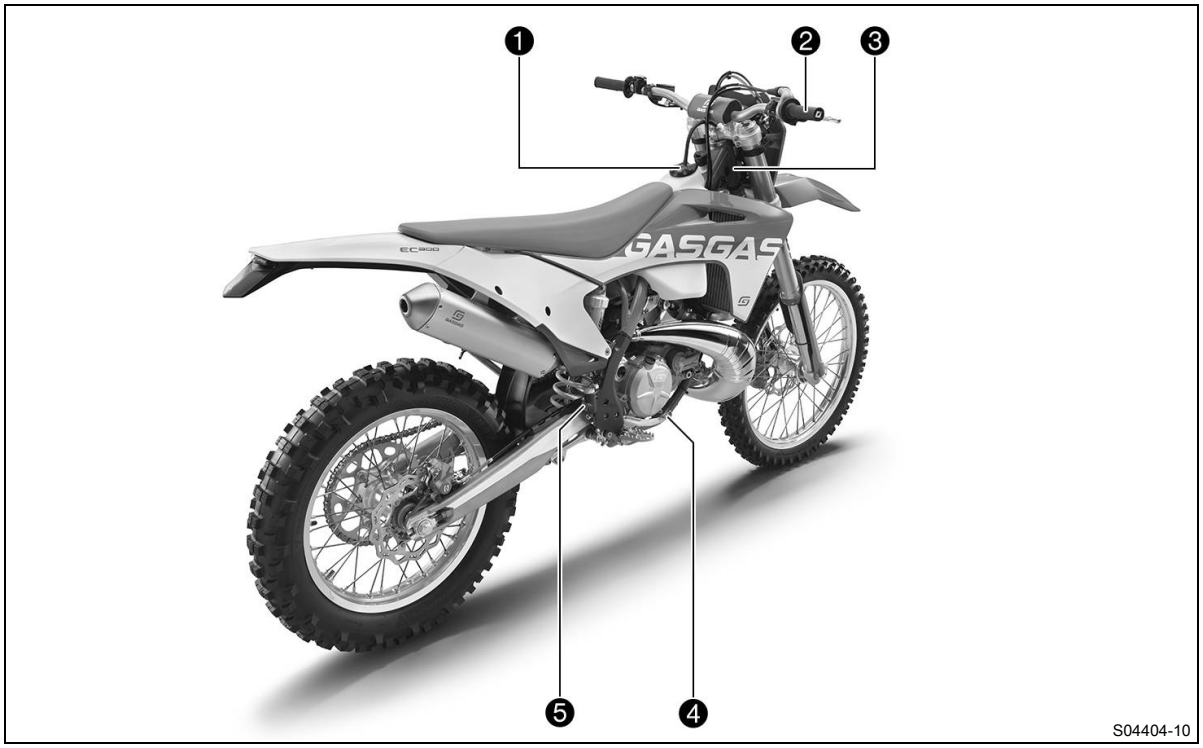

1. Yakıt deposu kapağı
2. Gaz kolu (S. 17)
3. Araç tanım numarası (S. 15)
4. Ayak fren pedalı (S. 23)
5. Fren sıvısı gözetleme camı, arka

5.1 Araç tanım numarası

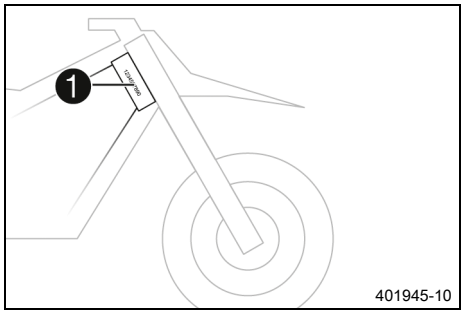

Araç tanım numarası ❶ kumanda kafasının sağ tarafına kabartma ile yazılmıştır.

5.2 Tip plakası

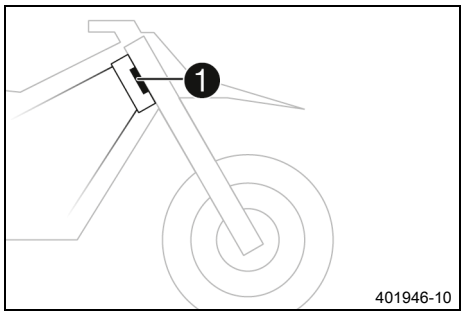

Tip plakası ❶, kumanda kafası üzerinde ön tarafta bulunur.

5.3 Anahtar numarası (Tüm EU modelleri)

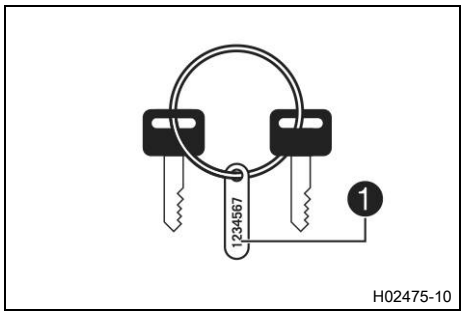

Direksiyon kilidi için öngörülmüş anahtar numarası ❶, anahtar bağlayıcı üzerine kabartma şeklinde yazılmıştır.

5.4 Motor numarası

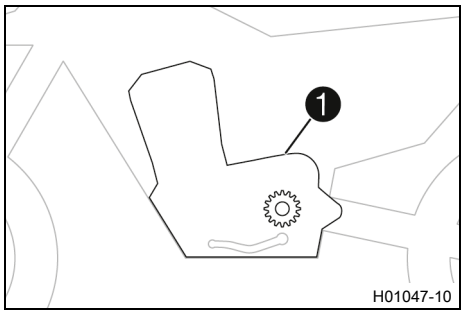

Motor numarası ❶, motorun sol tarafında, zincir pinyon dişlisinin üst kısmına kabartma ile yazılmıştır.

5.5 Çatal ürün numarası

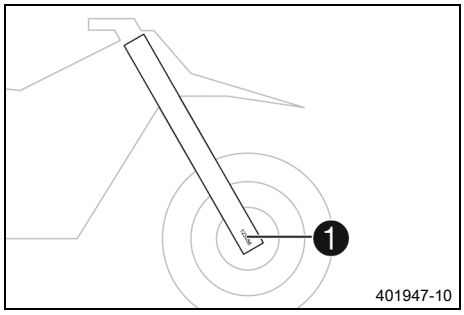

Çatal ürün numarası ❶, çatal çıkıntısının iç tarafında kabartma ile yazılmıştır.

5.6 Süspansiyon kolu ürün sipariş numarası

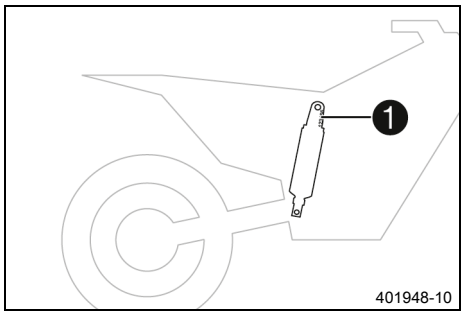

Süspansiyon kolu ürün numarası ❶, süspansiyon kolunun üst kısmında, ayar halkasının üzerinde, motor tarafına doğru kabartma şeklinde yazılıdır.

6.1 Debriyaj kolu

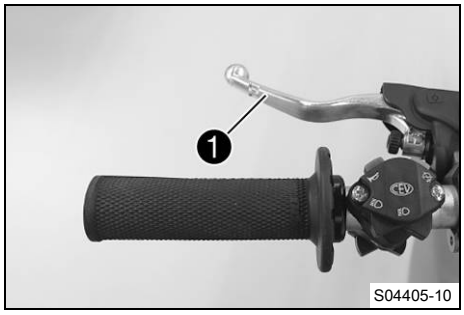

Debriyaj kolu ❶, gidonun sol tarafında bulunur.
Debriyaj, hidrolik olarak etkinleştirilir ve otomatik olarak ayarlanır.

6.2 El freni kolu

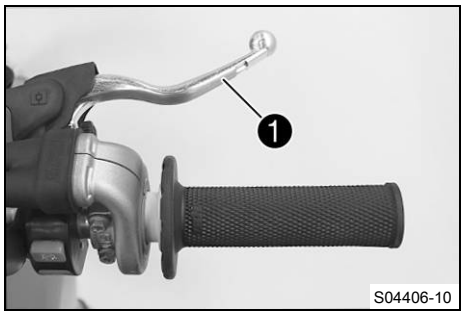

El freni kolu ❶, gidonun sağ tarafında bulunur.
El freni kolu ile ön tekerlek freni etkinleştirilir.

6.3 Gaz kolu

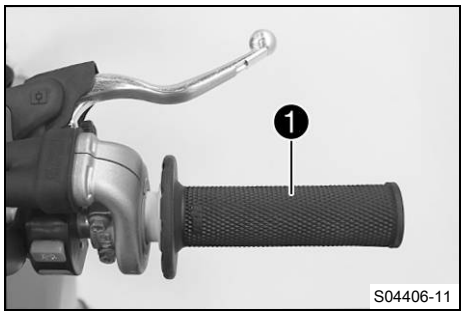

Gaz kolu ❶, gidonun sağ tarafında bulunur.

6.4 Durdurma tuşu (Tüm EU modelleri)

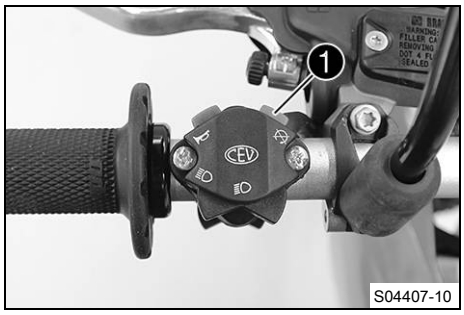

Durdurma tuşu ❶, gidonun sol tarafında bulunur.

Olası durumlar

- Durdurma tuşu ⊠ temel konumda – Bu konumda ateşleme devresi kapalıdır, motor çalıştırılabilir.
- Durdurma tuşu ⊠ basılı – Bu konumda, ateşleme devresi yarıda kesilir, çalışan motor durur ve motor çalıştırılamaz.

6.5 Durdurma tuşu (EC 300 US)

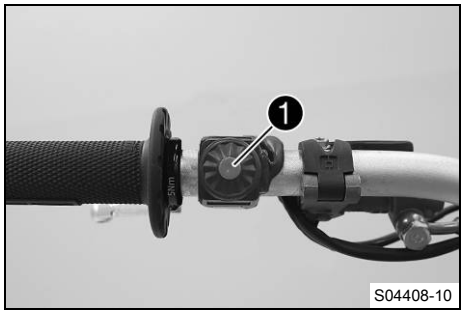

Durdurma tuşu ❶, gidonun sol tarafında bulunur.

Olası durumlar

- Durdurma tuşu ⊠ temel konumda – Bu konumda ateşleme devresi kapalıdır, motor çalıştırılabilir.
- Durdurma tuşu ⊠ basılı – Bu konumda, ateşleme devresi yarıda kesilir, çalışan motor durur ve motor çalıştırılamaz.

6.6 Korna düğmesi (Tüm EU modelleri)

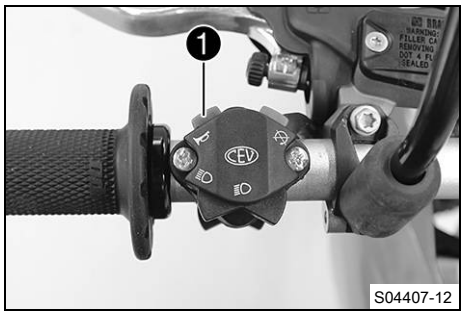

Korna düğmesi ❶, gidonun sol tarafında bulunur.

Olası durumlar

- Korna düğmesi temel konumda
- Korna düğmesi basılı – Bu konumda korna etkinleşir.

6.7 Far açma-kapama düğmesi (Tüm EU modelleri)

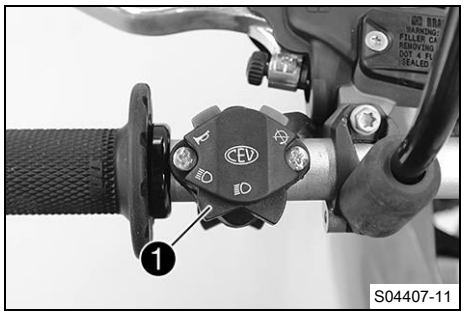

Far açma-kapama düğmesi ❶, gidonun sol tarafında bulunur.

Olası durumlar

	Kısa huzmeli far açık – Far açma-kapama düğmesi orta konumda. Bu konumda, kısa huzmeli far ve arka ışık açılmıştır.
	Uzun far açık – Far açma-kapama düğmesi, sola çevrilmiştir. Bu konumda, uzun huzmeli far ve arka ışık açılmıştır.

6.8 Far açma-kapama düğmesi (EC 300 US)

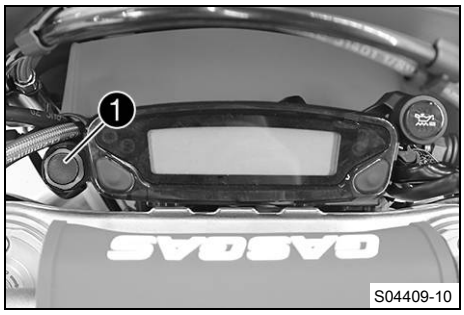

Far açma-kapama düğmesi ❶, sol tarafta, Kombi aygıtının yanında bulunur.

Olası durumlar

- Far kapalı – Far açma-kapama düğmesi sonuna kadar içe bastırılmış. Bu konumda far kapalıdır.
- Far açık – Far açma-kapama düğmesi sonuna kadar çekilmiş. Bu konumda, kısa huzmeli far ve arka ışık açılmıştır.

6.9 Sinyal anahtarı (Tüm EU modelleri)

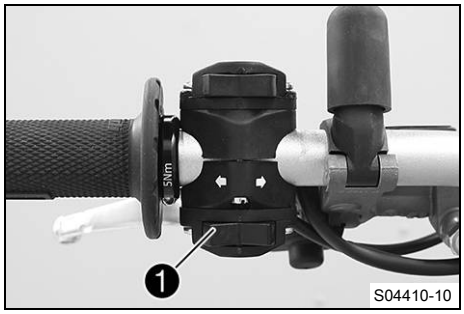

Sinyal anahtarı ❶, gidonun sol tarafında bulunur.

Olası durumlar

	Sinyal lambası kapalı – Sinyal anahtarı orta konumda.
	Sol sinyal lambası açık – Sinyal anahtarı sola doğru çevrilmiş.
	Sağ sinyal lambası açık – Sinyal anahtarı sağa doğru çevrilmiş.

6.10 Acil Kapatma anahtarı (Tüm EU modelleri)

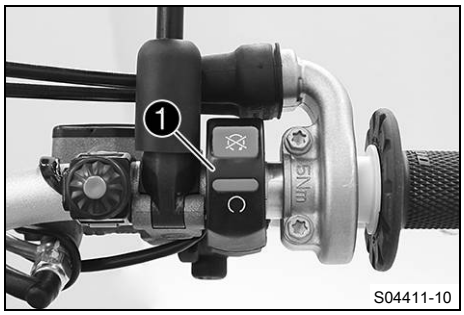

Acil Kapatma anahtarı ❶, gidonun sağ tarafında bulunur.

Olası durumlar

	Kontak kapalı – Bu konumda, ateşleme devresi yarıda kesilir, çalışan motor durur ve motor çalıştırılamaz.
	Kontak açık – Bu konumda ateşleme devresi kapalıdır, motor çalıştırılabilir.

6.11 Start düğmesi

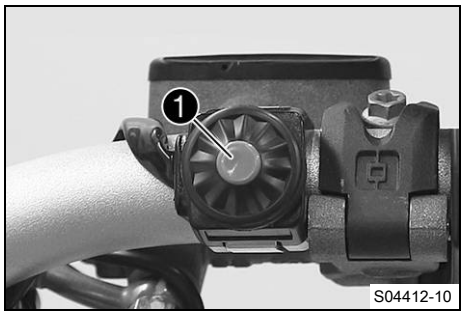

Start düğmesi ❶, gidonun sağ tarafında bulunur.

Olası durumlar

- Start düğmesi temel konumda
- Start düğmesi basılı – Bu konumda marş motoru etkinleşir.

6.12 Kontrol lambalarına genel bakış (Tüm EU modelleri)



Olası durumlar

	Uzun far kontrol lambası mavi yanıyor – Uzun far açıktır.
	Hatalı işlev kontrol lambası sarı renkte yanıyor/yanıp sönüyor – OBD ("On-Board Diagnose"), araç elektronik sisteminde bir hata tespit etti. Trafik kurallarına uygun bir şekilde durun ve yetkili bir GASGAS Motorcycles Servisi ile irtibata geçin.
	Yakıt seviyesi ikaz lambası sarı renkte yanıyor – Yakıt seviyesi, yedek yakıt çizgisine ulaştı.
	Sinyal kontrol lambası yeşil yanıp sönüyor – Sinyal lambası devrede.

	Yağ seviyesi ikaz lambası kırmızı yanıyor – Yağ seviyesi, **MIN** işaret çizgisine ulaştı. Motosikleti, en fazla, geriye kalan yakıtı tamamen yakacak şekilde sürün ve ilk fırsatta 2 zamanlı yağ ikmali yapın.

6.13 Kontrol lambalarına genel bakış (EC 300 US)



Olası durumlar

	Uzun far kontrol lambası – İşlevsiz
	Hatalı işlev kontrol lambası sarı renkte yanıyor/yanıp sönüyor – OBD ("On-Board Diagnose"), araç elektronik sisteminde bir hata tespit etti. Trafik kurallarına uygun bir şekilde durun ve yetkili bir GASGAS Motorcycles Servisi ile irtibata geçin.
	Yakıt seviyesi ikaz lambası sarı renkte yanıyor – Yakıt seviyesi, yedek yakıt çizgisine ulaştı.
	Yağ seviyesi ikaz lambası kırmızı yanıyor – Yağ seviyesi, **MIN** işaret çizgisine ulaştı. Motosikleti, en fazla, geriye kalan yakıtı tamamen yakacak şekilde sürün ve ilk fırsatta 2 zamanlı yağ ikmali yapın.

6.14 Yakıt deposu kapağının açılması

Tehlike

Yangın tehlikesi Yakıt, kolayca tutuşabilir.

Yakıt deposundaki yakıt, ısınınca genleşir ve aşırı dolu olduğunda dışarı akabilir.

- Araca, açık alevlerin ya da yanan sigaranın yakınında yakıt ilave etmeyin.
- Yakıt doldururken motoru stop ettirin.
- Yakıt dökülmemesine dikkat edin, özellikle de aracın kızgın parçaları üzerine.
- Yine de dökülen yakıtı silerek temizleyin.
- Yakıt dolumuna ilişkin bilgileri dikkate alın.

İkaz

Zehirlenme tehlikesi Yakıt, zehirlidir ve sağlığa zararlıdır.

- Yakıtın cilde, gözlere veya giysilere temas etmesini önleyin.
- Yakıt yutmanız halinde derhal bir hekime başvurun.
- Yakıt buharlarını solumayın.
- Cildinize temas etmesi halinde temas eden yeri derhal bol su ile durulayın.
- Yakıtın gözlerinize temas etmesi halinde gözlerinizi bol su ile durulayın ve derhal bir hekime başvurun.
- Yakıtın giysinize temas etmesi halinde giysilerinizi değiştirin.
- Yakıtı, usulüne uygun şekilde ve uygun bir bidon içinde ve çocukların ulaşamayacağı yerlerde muhafaza edin.

Uyarı

Çevrenin tehlikeye atılması Yakıtın usulüne uygun şekilde kullanılmaması, çevreyi tehlikeye atar.

- Yakıtın, yeraltı sularına, toprağa veya kanalizasyona ulaşmasını önleyin.

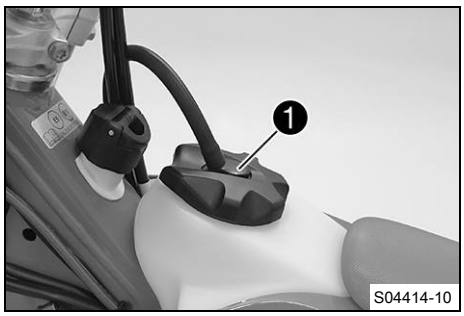

– Kilit açma düğmesine ❶ basın; yakıt deposu kapağını saatin tersi yönde çevirin ve yukarıya doğru çıkararak alın.

6.15 Yakıt deposu kapağının kapatılması

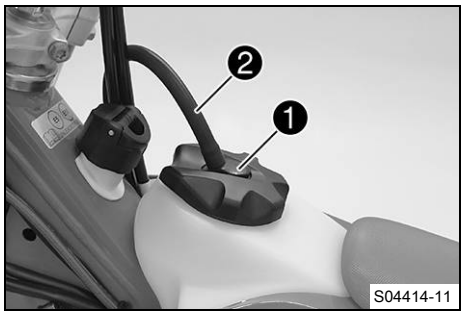

– Yakıt deposu kapağını yerine takın ve kilit açma düğmesi ❶ yerine oturana kadar, saat yönünde çevirin.

Bilgi

Yakıt deposu havalandırma düzeninin hortumunu ❷ bükümsüz şekilde döşeyin.

6.16 2 zamanlı yağ tankı kapağının açılması



– Kulağı ❶ yukarıya katlayın.
– 2 zamanlı yağ tankı kapağını, saatin tersi yönde çevirin ve yukarıya doğru çıkararak alın.

6.17 2 zamanlı yağ tankı kapağının kapatılması

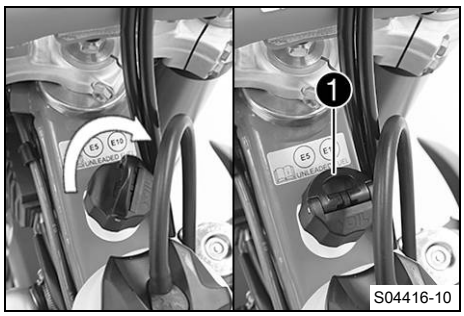

– 2 zamanlı yağ tankı kapağını yerine yerleştirin ve saat yönünde döndürün.
– Kulağı ❶ aşağıya katlayın.
  ✓ 2 zamanlı yağ tankı kapağı yerine oturur.

6.18 Soğuk çalıştırma düğmesi

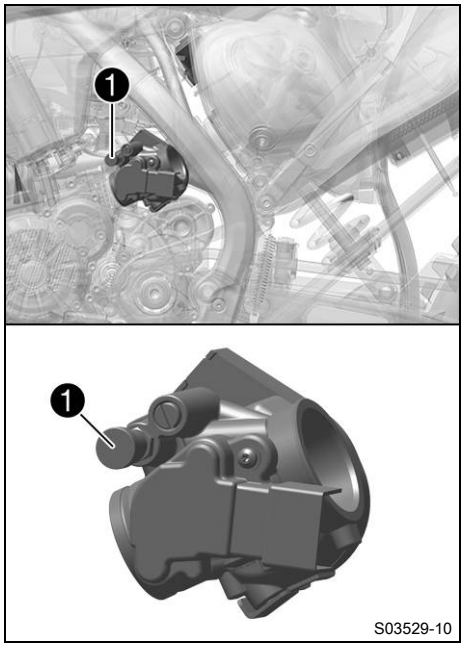

Soğuk çalıştırma düğmesi ❶, gaz kelebeği gövdesinin yan kısmına takılıdır.
Motor soğukken ve düşük çevre sıcaklıklarında, elektronik yakıt enjeksiyonu düzeni enjeksiyon süresini uzatır. Fazla yakıt miktarını yakmak için, soğuk çalıştırma düğmesi çekilerek, motora ilaveten oksijen beslenir.

Bilgi
Motor işletme sıcaklığında iken, soğuk çalıştırma düğmesi devre dışı bırakılmış olmalıdır.

Olası durumlar
- Soğuk çalıştırma düğmesi etkin – Soğuk çalıştırma düğmesi, durdurucuya kadar dışa çekilmiş ve ¼ tur çevrilmiş olmalıdır.
- Soğuk çalıştırma düğmesi devre dışı – Soğuk çalıştırma düğmesi, ¼ tur daha çevrildikten sonra, temel konuma geri gelir.

6.19 Rölanti devir sayısını ayarlama vidası

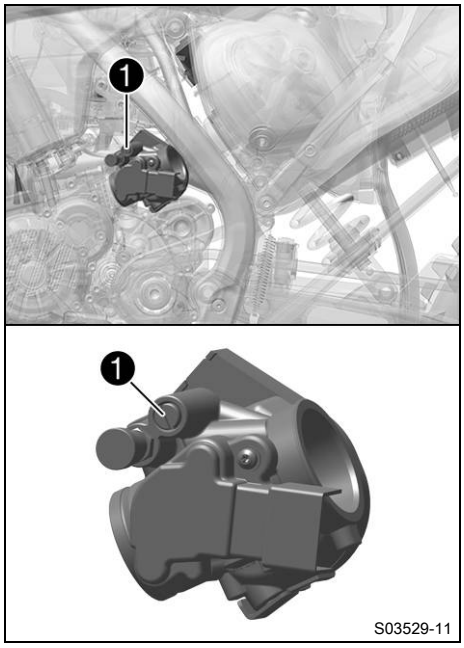

Gaz kelebeği gövdesinin rölanti ayarı, çalıştırma davranışını, istikrarlı bir rölanti devir sayısını ve gaz verme sırasındaki tepki verme şeklini güçlü şekilde etkiler.
Bu demektir ki, rölanti devir sayısı ayarı doğru yapılmış bir motor, rölanti devir sayısı ayarı yanlış yapılmış bir motora göre daha kolay çalıştırılabilir.
Rölanti devir sayısı, rölanti devir sayısı ayar vidası ❶ ile ayarlanır.

Bilgi
Rölanti devir sayısı yüksek ise, motor dönüşü yavaşça azalıyorsa, motor freni düşük ve gaz alma agresif ise ayar vidası saat yönünde döndürülmelidir.
Rölanti devir sayısı düşük ise, motor dönüşü hızlı azalıyorsa, motor freni yüksek ve gaz alma düzgün değilse ayar vidası saat yönünün tersine döndürülmelidir.

6.20 Vites değiştirme pedalı

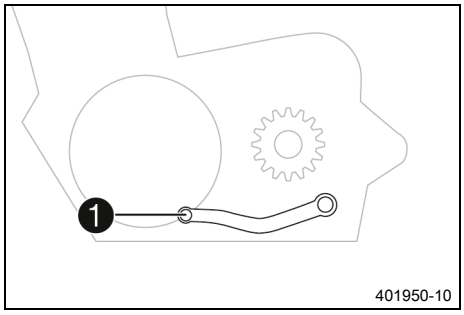

Vites değiştirme pedalı ❶, motorun sol tarafına monte edilmiştir.

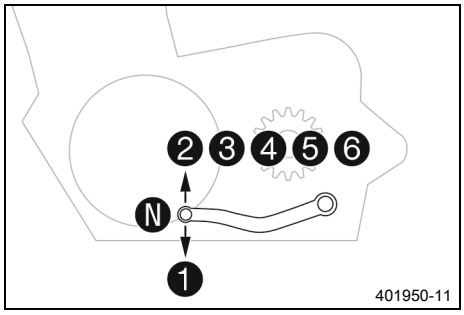

Viteslerin konumu, resimde görülebilir.
Nötr veya rölanti konumu, 1. ile 2. vites arasında bulunur.

6.21 Ayak fren pedalı

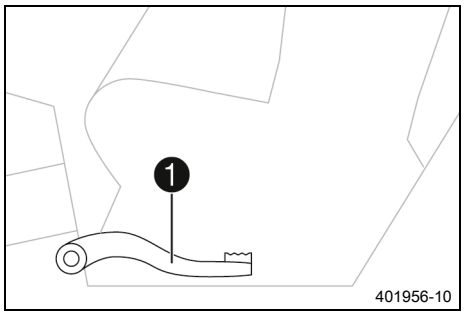

Ayak fren pedalı ❶, sağ ayak dayama yerinin önünde bulunur.
Ayak fren pedalı ile arka tekerlek freni etkinleştirilir.

6.22 Yan ayaklık

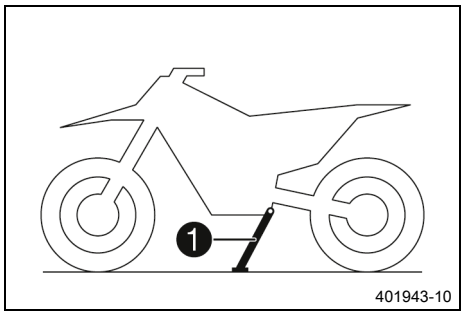

Yan ayaklık ❶, aracın sol tarafında bulunur.

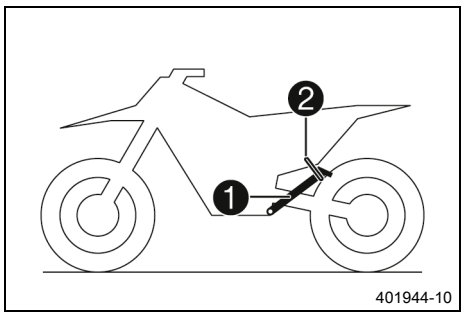

Yan ayaklık, motosikletin park edilmesine yarar.

Bilgi
Sürüş sırasında, yan ayaklık ❶ yukarı katlanmış ve tutucu lastikle ❷ emniyete alınmış olmalıdır.

6.23 Gidon kilidi (Tüm EU modelleri)

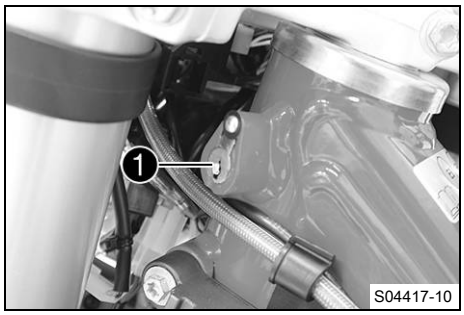

Direksiyon kilidi ❶, kumanda kafasının sol tarafında bulunur. Direksiyon kilidi sayesinde, gidon kilitlenebilir. Bu durumda, gidonu hareket ettirmek ve aracı sürmek mümkün değildir.

6.24 Direksiyonun bloke edilmesi (Tüm EU modelleri)

Uyarı
Hasar görme tehlikesi Park edilmiş araç, kayabilir veya devrilebilir.
– Aracı sabit ve düz bir zemine park edin.

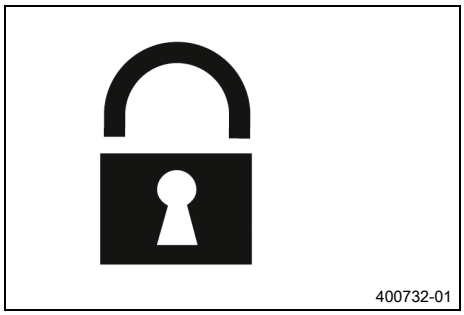

– Aracı park edin.
– Gidonu tamamen sağa çevirin.
– Direksiyon kilidi anahtarını direksiyon kilidine takın, sola döndürün, içeri doğru bastırın ve sağa döndürün. Direksiyon kilidi anahtarını dışarı çekin.
✓ Direksiyon artık çevrilemez.

Bilgi
Direksiyon kilidi anahtarını hiçbir zaman direksiyon kilidi içinde takılı bırakmayın.

6.25 Direksiyon kilidinin açılması (Tüm EU modelleri)

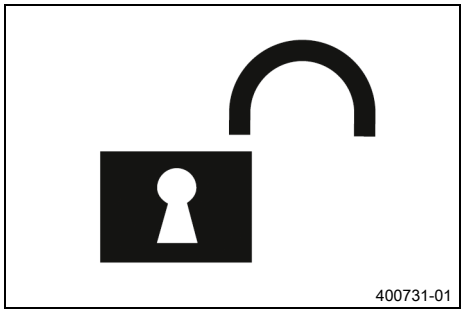

– Direksiyon kilidi anahtarını direksiyon kilidine takın, sola döndürün, dışa doğru çekin ve sağa döndürün. Direksiyon kilidi anahtarını dışarı çekin.
✓ Direksiyon yeniden çevrilebilir.

Bilgi
Direksiyon kilidi anahtarını hiçbir zaman direksiyon kilidi içinde takılı bırakmayın.

7.1 Gösterge paneline genel bakış

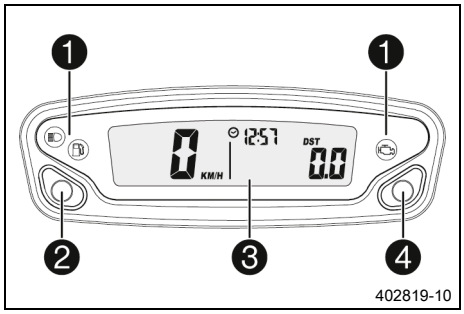

1. Kontrol lambalarına genel bakış
2. Sol düğme
3. Ekran
4. Sağ düğme

7.2 Etkinleştirme

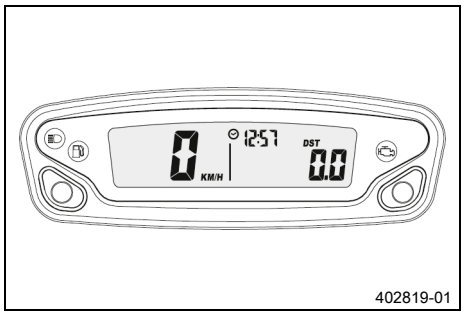

Kombi aygıtının etkinleştirilmesi
Kombi aygıtı, tuşlardan birine basıldığında veya tekerlek devir sayısı sensöründen bir sinyal geldiğinde, etkinleşir.

7.3 Kombi aygıtındaki mesajlar

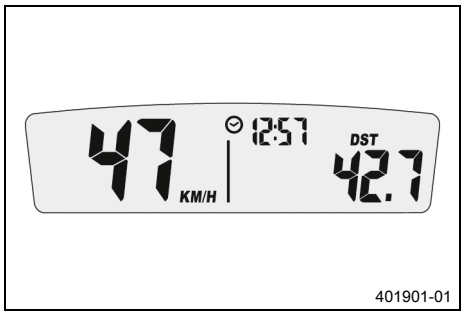

Olası durumlar

LO	Kombi aygıtının akü gerilimi – Kombi aygıtının akü gerilimi çok düşük. Kombi aygıtı pilini değiştirin.
	Servis – Servis bakımı zamanı gelmiştir. GASGAS Motorcycles Yetkili Servisi'ne başvurun.

7.4 Kombi aygıtının ayarlanması

Şart
Motosiklet duruyor.

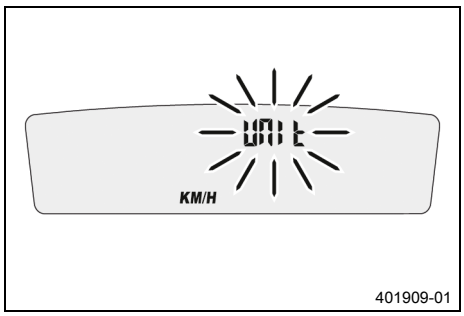

– Her iki düğmeyi 3-5 saniye basılı tutun.
  ✓ Kurulum menüsü gösterilir. **UNIT** görüntüsü yanıp söner.
– Hız için **UNIT** birimi kilometre **KM/H** veya mil **M/H** olarak seçmek için düğmelerden birine basın.

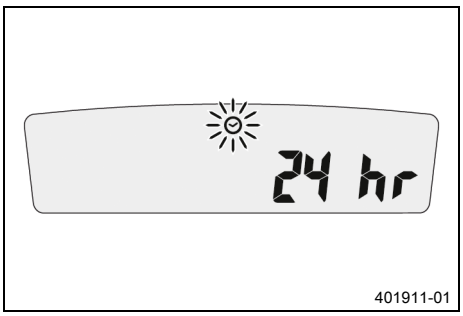

401911-01

– 5 saniye bekleyin.
  ✓ Kombi aygıtı sonraki menü noktasına geçer. Sembol yanıp söner.
– Saatin 24h veya 12h görüntüsünü seçmek için düğmelerden birine basın.

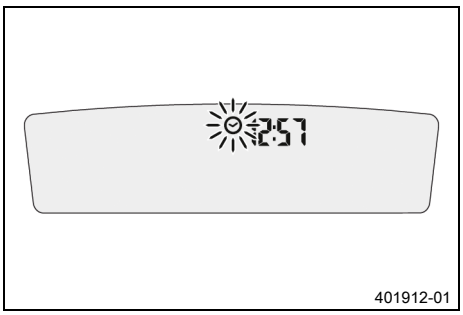

401912-01

– 5 saniye bekleyin.
  ✓ Kombi aygıtı sonraki menü noktasına geçer. Sembol yanıp söner.

Saati geri alma
– Sol düğmeye basın.
  ✓ Değer azalır.

Saati ileri alma
– Sağ düğmeye basın.
  ✓ Değer artar.

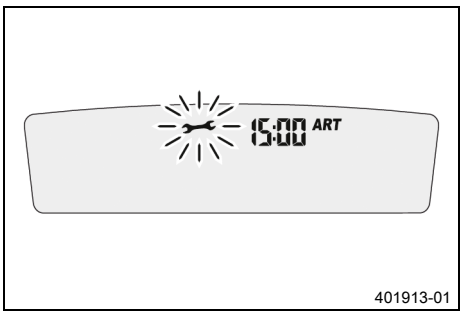

401913-01

– 5 saniye bekleyin.
  ✓ Kombi aygıtı sonraki menü noktasına geçer. Sembol yanıp söner.
– Servisi ayarlayın.

Servis aralığını kısaltma
– Sol düğmeye basın.
  ✓ Değer azalır.

Servis aralığını uzatma
– Sağ düğmeye basın.
  ✓ Değer artar.

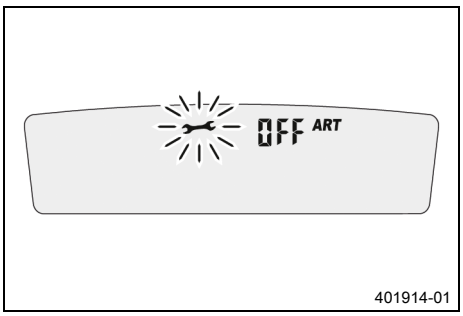

401914-01

Servis aralığı göstergesini kapatma
– Sol düğmeyi basılı tutun.
  ✓ Ekranda **off** görünür.

7.5 Kilometre veya mil ayarlaması

Bilgi
Birim değiştirildiğinde, **ODO** değeri korunur ve ilgili şekilde hesaplanarak çevrilir.

Şart
Motosiklet duruyor.

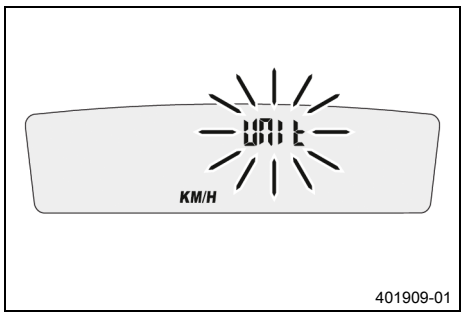

401909-01

– Her iki düğmeyi 3-5 saniye basılı tutun.
  ✔ Kurulum menüsü gösterilir. **UNIT** görüntüsü yanıp söner.
– Hız için **UNIT** birimi kilometre **KM/H** veya mil **M/H** olarak seçmek için düğmelerden birine basın.

7.6 Saatin ayarlanması

Şart
Motosiklet duruyor.

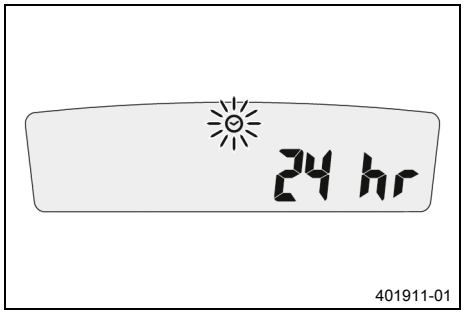

401911-01

– Her iki düğmeyi 3-5 saniye basılı tutun.
  ✔ Kurulum menüsü gösterilir. **UNIT** görüntüsü yanıp söner.
– Saat ⏲ menüsü yanıp sönene kadar bekleyin.
– Saatin 24h veya 12h görüntüsünü seçmek için düğmelerden birine basın.

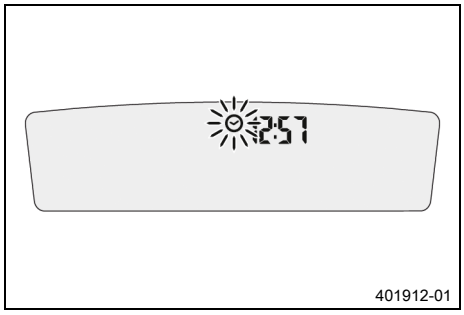

401912-01

– 5 saniye bekleyin.
  ✔ Kombi aygıtı sonraki menü noktasına geçer. Sembol ⏲ yanıp söner.

Saati geri alma
– Sol düğmeye basın.
  ✔ Değer azalır.

Saati ileri alma
– Sağ düğmeye basın.
  ✔ Değer artar.

7.7 Servis göstergesini ayarlama

Şart
Motosiklet duruyor.

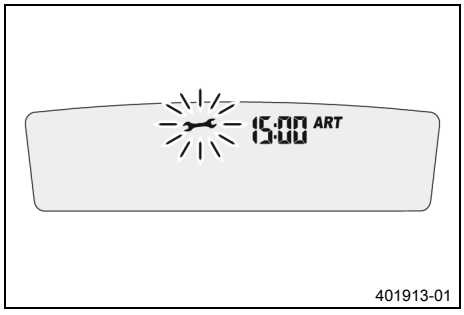

401913-01

– Her iki düğmeyi 3-5 saniye basılı tutun.
  ✔ Kurulum menüsü gösterilir. **UNIT** görüntüsü yanıp söner.
– Servis göstergesi 🔧 menüsü yanıp sönene kadar bekleyin.
– Servisi ayarlayın.

Servis aralığını kısaltma
– Sol düğmeye basın.
  ✔ Değer azalır.

Servis aralığını uzatma
– Sağ düğmeye basın.
  ✔ Değer artar.

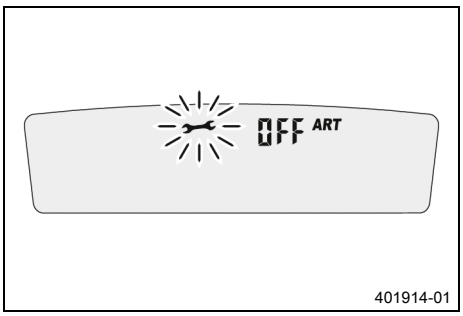

401914-01

Servis aralığı göstergesini kapatma

– Sol düğmeyi basılı tutun.

✓ Ekranda **off** görünür.

7.8 Hız, saat ve DST mesafe 1

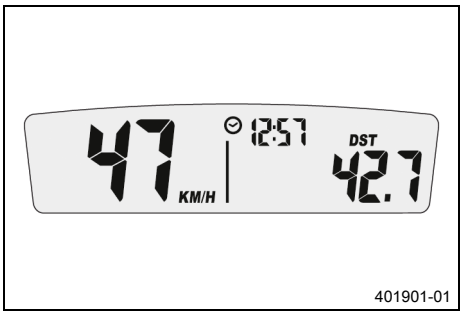

401901-01

– Kombi aygıtında **DST** gösterilene kadar düğmelerden birine basın.

KM/H veya **M/H**, hızı gösterir.
⏲, saati gösterir.
DST son sıfırlamadan sonra kat edilen mesafeyi gösterir, örn. yakıt ikmali için bir durmadan diğerine kadar.

Bilgi
39999,9 değeri aşıldığında, **DST** otomatik olarak 0,0 değerine geri alınır.

Sol düğmeye kısaca basın.	Bir sonraki gösterge modu
Sol düğmeye 3 - 5 saniye basın.	**DST**, düğmelere basılarak, 0,0 ve 39999,9 arasında bir değere ön ayarlanabilir.
Sağ düğmeye kısaca basın.	Bir sonraki gösterge modu
Sağ düğmeye 3 - 5 saniye basın.	**DST**, 0,0 değerine geri alınır.

7.9 Hız, saat ve DST2 mesafe 2

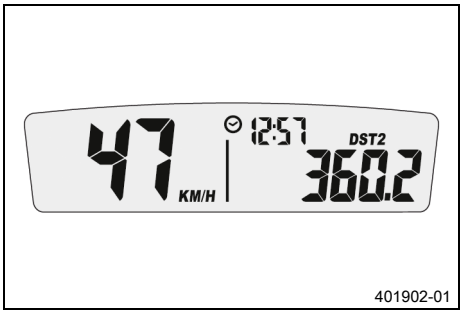

401902-01

– Kombi aygıtında **DST2** gösterilene kadar düğmelerden birine basın.

KM/H veya **M/H**, hızı gösterir.
⏲, saati gösterir.
DST2 son sıfırlamadan sonra katedilen mesafe 2'yi gösterir, örn. yakıt ikmali için bir durmadan diğerine kadar.

Bilgi
39999,9 değeri aşıldığında, **DST2** otomatik olarak 0,0 değerine geri alınır.

Sol düğmeye kısaca basın.	Bir sonraki gösterge modu
Sol düğmeye 3 - 5 saniye basın.	**DST2**, düğmelere basılarak, 0,0 ve 39999,9 arasında bir değere ön ayarlanabilir.

Sağ düğmeye kısaca basın.	Bir sonraki gösterge modu
Sağ düğmeye 3 - 5 saniye basın.	**DST2**, 0,0 değerine geri alınır.

7.10 AVG Ortalama hız, ART işletim saati ve ODO kat edilen toplam mesafe

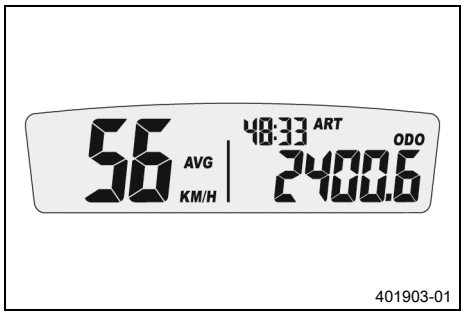

401903-01

– Kombi aygıtında **AVG**, **ART** ve **ODO** gösterilene kadar tuşlardan birine basın.

AVG, en son resetlemeden itibaren ortalama hızı gösterir.
ART, işletim saatini gösterir.
ODO, kat edilen toplam mesafeyi gösterir.

Sol düğmeye kısaca basın.	Bir sonraki gösterge modu
Sol düğmeye 3 - 5 saniye basın.	İKİ AĞIZLI ANAHTAR SEMBOLÜ, bir sonraki servise kadar kalan işletim saatini gösterir.
Sağ düğmeye kısaca basın.	Bir sonraki gösterge modu
Sağ düğmeye 3 - 5 saniye basın.	**AVG**, 0,0 değerine geri alınır.

8.1 İlk çalıştırmaya ilişkin uyarılar

Tehlike

Kaza tehlikesi Trafiğe çıkmaya uygun olmayan sürücüler kendilerini ve başkalarını tehlikeye atabilir.

– Alkol, uyuşturucu veya ilaç alımı nedeniyle trafiğe çıkamayacak durumdaysanız araç kullanmayın.
– Fiziksel veya psikolojik olarak uygun durumda değilseniz araç kullanmayın.

İkaz

Yaralanma tehlikesi Koruyucu elbisenin mevcut olmaması veya eksik olması, yüksek bir güvenlik riski teşkil eder.

– Her yolculukta kask, çizme, eldiven, koruyucuları ile birlikte pantolon ve ceket gibi koruyucu elbiseler kullanın.
– Her zaman, eksiksiz bir durumda ve yasal düzenlemelere uygun olan koruyucu elbise kullanın.

İkaz

Düşme tehlikesi Ön ve arka tekerlekte lastik profillerinin farklı olması halinde aracın seyir tarzı olumsuz etkilenir.

Lastik profillerinin farklı olması halinde araç kontrolü oldukça zorlaşabilir.

– Ön ve arka tekerleğe sadece aynı profile sahip lastikler takılmasını sağlayın.

İkaz

Kaza tehlikesi Uyarlanmayan sürüş şekli, seyir tarzını olumsuz etkiler.

– Sürüş hızınızı, aracı sürdüğünüz yolun şartlarına ve sürüş yeteneğinize göre ayarlayınız.

İkaz

Kaza tehlikesi Aracınız, bir yolcu taşımak için tasarlanmamıştır.

– Aracınıza yolcu bindirmeyin.

İkaz

Kaza tehlikesi Aşırı ısınma olduğunda fren tertibatı devre dışı kalır.

Ayak fren pedalı serbest bırakılmazsa, fren balataları aralıksız olarak sürtünmeye maruz kalırlar.

– Fren yapmak istemiyorsanız ayağınızı ayak fren pedalından çekin.

İkaz

Kaza tehlikesi Toplam ağırlık ve aks yükleri, seyir tarzını olumsuz etkiler.

– İzin verilen azami toplam ağırlığı ve aks yüklerini aşmayın.

İkaz

Çalınma tehlikesi Yetkisi dahilinde olmayan işler yapan kişiler hem kendileri hem de diğer kişiler için tehlike yaratır.

– Motor çalışırken aracı gözetimsiz bırakmayın.
– Aracı, yetkisiz kişilerin kullanımına karşı emniyete alın.

Bilgi

Motosikletinizi sürerken, başka insanların aşırı gürültüden rahatsız olacağını unutmayınız.

– Ön satış kontrolünün bir GASGAS Motorcycles Yetkili Servisi'nde yapılmış olduğundan emin olun.
  ✓ Araç size devredildiğinde, teslim belgesi size verilir.
– Aracınızı ilk defa sürmeye başlamadan önce, kullanım kılavuzunu dikkatle tamamen okuyunuz.
– Kumanda elemanlarının işlevini öğreniniz.

– Vites değiştirme pedalının temel konumunu ayarlayın. (S. 83)

(Tüm EU modelleri)

– El fren kolunun boşluk mesafesini ayarlayın.

(EC 300 US)

– El freni kolunun temel ayarını yapın. (S. 87)

– Ayak fren pedalının temel ayarını ayarlayın. (S. 93)

– Vites değiştirme pedalının temel ayarını yapın. (S. 129)

– İddialı bir sürüşe başlamadan önce uygun bir alanda motosiklete alışmaya çalışın.

Bilgi
Aracınızı arazide kullanırken, ikinci bir araç üzerindeki bir başka kişinin size eşlik etmesini tavsiye ederiz, çünkü bu sayede, bir acil durumda karşılıklı olarak birbirinize yardım edebilirsiniz.

– Bir defa da motosikleti mümkün olduğunca yavaş ve koltuğa oturmaksızın sürün ki, aracın davranışına daha fazla alışabilesiniz.

– Yeteneklerinizi ve tecrübelerinizi aşan arazi sürüşleri gerçekleştirmeyin.

– Sürüş sırasında gidonu her iki elinizle tutunuz ve ayaklarınız da ayak dayama yerleri üzerinde olsun.

– Aracınıza bagaj aldığınızda, bu yükün emniyetli bir şekilde, mümkün olduğunca aracın orta kısmında tespit edilmesine ve ön ve arka tekerleğe eşit bir ağırlık dağılımı sağlanmasına dikkat edilmelidir.

Bilgi
Motosikletler, ağırlık dağılımının değişmesine karşı hassas tepki verirler.

– İzin verilen maksimum ağırlığa ve maksimum dingil yüklerine uyulmalıdır.

Öngörülen değer

İzin verilen maksimum toplam ağırlık	335 kg
İzin verilen maksimum dingil yükü, ön	145 kg
İzin verilen maksimum dingil yükü, arka	190 kg

– Jant teli gerilimini kontrol edin. (S. 104)

Bilgi
Jant teli gerilimi, yarım saatlik işletimden sonra kontrol edilmelidir.

– Motoru alıştırın. (S. 31)

8.2 Motor alıştırma

– Motoru alıştırma safhasında, verilen motor performansını aşmayın.

Öngörülen değer

Maksimum motor gücü	
İlk 3 işletim saati sırasında	% < 70
İlk 5 işletim saati sırasında	% < 100

– Tam gaz sürüşlerden kaçının!

– Düzenli olarak rölanti devir sayısını kontrol edin.

Öngörülen değer

Rölanti devir sayısı	1.400 … 1.500 Dev/dk

Bilgi
Alışma süresi sırasında rölanti devir sayısı değişebilir.

» Rölanti devir sayısı değişirse:
– Rölanti devir sayısını ayarlayın. 🔧 (📖 S. 127)

8.3 Düşük dış hava sıcaklıklarında lityum iyon akülerin çalıştırma gücü

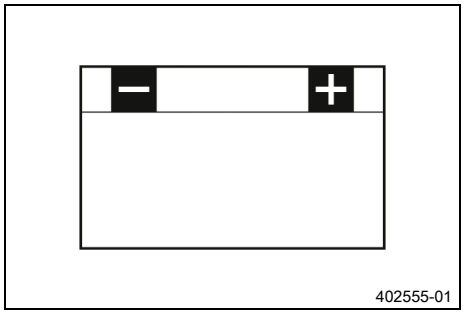

Lityum iyon aküler, kurşunlu akülerden çok daha hafiftir, kendi kendine deşarj oranı daha düşüktür ve 15 °C (60 °F) üzerindeki sıcaklıklarda çalıştırma gücü daha fazladır. Fakat lityum iyon akülerin çalıştırma gücü, düşük dış hava sıcaklıklarında kurşunlu akülere göre daha çok azalır.
Birkaç kez çalıştırma denemesi yapmak gerekebilir. Bunun için 5 saniye boyunca start düğmesine basın ve arada 30 saniye bekleyin. Bu süre, oluşan ısının lityum iyon aküde dağılabilmesi ve 12 V akünün hasar görmemesi için gereklidir.
Şarjı dolu olan lityum iyon akü, 15 °C (60 °F) altındaki sıcaklıklarda marş motorunu çalıştıramazsa veya zor çalıştırırsa arızalı değildir, çalıştırma gücünü (çıkış akımı) arttırabilmesi için içten ısıtılması gerekir.
Isınmasıyla birlikte çalıştırma gücü artar.

8.4 Aracın zor ve ağır kullanım şartları için hazır hale getirilmesi

Bilgi
Aracın, örn. kum, ıslak veya çamurlu yollar/arazi gibi daha ağır şartlarda kullanılması, güç aktarma düzeni, fren düzenekleri veya amortisör elemanları gibi aksamlarda bariz oranda artan aşınmaya yol açabilir. Bu sebepten dolayı, henüz bir sonraki servis aralığına ulaşılmadan parçaların kontrol edilmesi veya değiştirilmesi gerekli olabilir.

– Hava filtresi kutusunu contalayın. 🔧
– Hava filtresini ve hava filtresi kutusunu temizleyin. 🔧 (📖 S. 71)

Bilgi
Hava filtresini, yakl. her 30 dakikada bir kontrol edin.

– Elektrik fişlerini, nem, paslanma ve sıkılık bakımından kontrol edin.
» Nem, paslanma veya hasar mevcut ise:
– Fişi temizleyin ve kurutun; gerekirse değiştirin.

Zor kullanım şartları şunlardır:
– Kuru kumda sürüşler. (📖 S. 33)
– Islak kumda sürüşler. (📖 S. 34)
– Islak ve çamurlu yollarda sürüşler. (📖 S. 35)
– Yüksek sıcaklıklarda sürüşler veya yavaş sürüş. (📖 S. 35)
– Düşük sıcaklıklarda veya karlı havada sürüş. (📖 S. 36)

8.5 Aracın kuru kumda sürüşler için hazırlanması



M01129-01

– Radyatör kapağını kontrol edin.

Radyatör kapağındaki değer	1,8 bar

» Gösterilen değer, istenen değere uymazsa:

İkaz

Haşlanma tehlikesi Soğutma sıvısı, motosikletin işletilmesi sırasında çok ısınır ve basınç altındadır.

– Motor veya soğutma sistemi çalışma sıcaklığındayken radyatörü, radyatör hortumlarını ve soğutma sisteminin diğer parçalarını açmayın.
– Radyatörü, radyatör hortumlarını veya soğutma sisteminin diğer parçalarını açmadan önce soğutma sisteminin ve motorun soğumasını bekleyin.
– Haşlanma durumunda, ilgili yeri derhal ılık su altına tutun.

– Radyatör kapağını değiştirin.



M01104-01

– Hava filtresi toz korumasını monte edin.

Hava filtresi toz koruması (79006920000)

Bilgi

GASGAS Technical Accessories montaj kılavuzunu dikkate alın.



M01105-01

– Hava filtresi kum korumasını monte edin.

Hava filtresi kum koruması (79006922000)

Bilgi

GASGAS Technical Accessories montaj kılavuzunu dikkate alın.


600868-01

– Zinciri temizleyin.

Zincir temizleme maddesi (📖 S. 161)

– Çelik zincir dişlisini monte edin.
– Zinciri yağlayın.

Üniversal yağ spreyi (📖 S. 160)

– Radyatör kanatçıklarını temizleyin.
– Eğilmiş radyatör kanatçıklarını dikkatlice doğrultun.

Şart

Düzenli olarak kumda kullanım

– Pistonları her 10 işletim saatinden sonra değiştirin.

8.6 Aracın ıslak kumda sürüşler için hazırlanması



M01129-01

– Radyatör kapağını kontrol edin.

Radyatör kapağındaki değer	1,8 bar

» Gösterilen değer, istenen değere uymazsa:

İkaz

Haşlanma tehlikesi Soğutma sıvısı, motosikletin işletilmesi sırasında çok ısınır ve basınç altındadır.

– Motor veya soğutma sistemi çalışma sıcaklığındayken radyatörü, radyatör hortumlarını ve soğutma sisteminin diğer parçalarını açmayın.
– Radyatörü, radyatör hortumlarını veya soğutma sisteminin diğer parçalarını açmadan önce soğutma sisteminin ve motorun soğumasını bekleyin.
– Haşlanma durumunda, ilgili yeri derhal ılık su altına tutun.

– Radyatör kapağını değiştirin.



M01106-01

– Hava filtresi su korumasını monte edin.

Hava filtresi su koruması (79006921000)

Bilgi

GASGAS Technical Accessories montaj kılavuzunu dikkate alın.


600868-01

– Zinciri temizleyin.

Zincir temizleme maddesi (📖 S. 161)

– Çelik zincir dişlisini monte edin.
– Zinciri yağlayın.

Üniversal yağ spreyi (📖 S. 160)

– Radyatör kanatçıklarını temizleyin.
– Eğilmiş radyatör kanatçıklarını dikkatlice doğrultun.

Şart

Düzenli olarak kumda kullanım

– Pistonları her 10 işletim saatinden sonra değiştirin.

8.7 Aracın ıslak ve çamurlu yollarda sürüş için hazırlanması



M01106-01

– Hava filtresi su korumasını monte edin.

Hava filtresi su koruması (79006921000)

Bilgi
GASGAS Technical Accessories montaj kılavuzunu dikkate alın.


600868-01

– Çelik zincir dişlisini monte edin.
– Motosikleti temizleyin. (📖 S. 140)
– Eğilmiş radyatör kanatçıklarını dikkatlice doğrultun.

8.8 Aracın yüksek sıcaklıklar veya yavaş sürüş için hazırlanması



M01129-01

– Radyatör kapağını kontrol edin.

Radyatör kapağındaki değer	1,8 bar

» Gösterilen değer, istenen değere uymazsa:

İkaz
Haşlanma tehlikesi Soğutma sıvısı, motosikletin işletilmesi sırasında çok ısınır ve basınç altındadır.
– Motor veya soğutma sistemi çalışma sıcaklığındayken radyatörü, radyatör hortumlarını ve soğutma sisteminin diğer parçalarını açmayın.
– Radyatörü, radyatör hortumlarını veya soğutma sisteminin diğer parçalarını açmadan önce soğutma sisteminin ve motorun soğumasını bekleyin.
– Haşlanma durumunda, ilgili yeri derhal ılık su altına tutun.

– Radyatör kapağını değiştirin.


600868-01

– Sekonder dişli tahvil oranını mesafeye göre ayarlayın.

Bilgi
Debriyaj, uzun süreli bir sekonder dişli transmisyonu nedeniyle sıkça etkinleştirilmek zorunda ise, şanzıman yağı hızlı şekilde ısınır.

– Zinciri temizleyin.

Zincir temizleme maddesi (📖 S. 161)

– Radyatör kanatçıklarını temizleyin.
– Eğilmiş radyatör kanatçıklarını dikkatlice doğrultun.
– Soğutma sıvı seviyesini kontrol edin. (📖 S. 119)

8.9 Aracın düşük sıcaklıklar veya kar için hazırlanması



M01106-01

– Hava filtresi su korumasını monte edin.

Hava filtresi su koruması (79006921000)

Bilgi
GASGAS Technical Accessories montaj kılavuzunu dikkate alın.

9.1 Her çalıştırma işleminden önceki kontrol ve bakım işlemleri

Bilgi
Aracı sürmeye başlamadan önce, her defasında aracın teknik durumunu ve işletim güvenliğini kontrol edin.
Araç, sürüş sırasında teknik açıdan eksiksiz bir durumda olmalıdır.

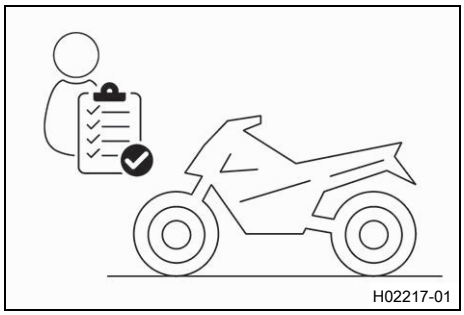
H02217-01

- Şanzıman yağ seviyesini kontrol edin. (S. 137)
- Elektrik tertibatını kontrol edin.
- Ön tekerlek freninin sıvı seviyesini kontrol edin. (S. 88)
- Arka tekerlek freninin fren sıvı seviyesini kontrol edin. (S. 94)
- Ön tekerlek freninin fren balatalarını kontrol edin. (S. 90)
- Arka tekerlek freninin fren balatalarını kontrol edin. (S. 96)
- Fren tertibatının işlevini kontrol edin.
- Soğutma sıvı seviyesini kontrol edin. (S. 119)
- Zincir kirlenme durumunu kontrol edin. (S. 77)
- Zinciri, zincir dişlisini, zincir pinyon dişlisini ve zincir kılavuzunu kontrol edin. (S. 79)
- Zincir gerilimini kontrol edin. (S. 78)
- Lastiklerin durumunu kontrol edin. (S. 103)
- Lastik basıncını kontrol edin. (S. 103)
- Jant teli gerilimini kontrol edin. (S. 104)

Bilgi
İspit gerginliği düzenli aralıklarla kontrol edilmelidir, çünkü ispit gerginliği yanlış olduğunda seyir güvenliği olumsuz etkilenir.

- Çatal süspansiyon kollarının toz koruyucu manşetlerini temizleyin. (S. 56)
- Çatal kollarını havalandırın. (S. 55)
- Hava filtresini kontrol edin.
- Tüm kumanda elemanlarının ayarlarını ve kolayca işlev görüp görmediklerini kontrol edin.
- Tüm vidaları, somunları ve hortum kelepçelerini düzenli olarak sıkılık bakımından kontrol edin.
- Yakıt rezervini kontrol edin.
- 2 zamanlı yağ seviyesini kontrol edin. (S. 132)

9.2 Aracın çalıştırılması

Tehlike

Zehirlenme tehlikesi Egzoz gazları zehirlidir ve bayılmalara ve ölüme yol açabilirler.

– Motoru çalıştırırken daima yeterli havalandırma mevcut olmasını sağlayın.
– Motoru kapalı bir mekânda çalıştıracaksanız veya bir süre çalışır halde bırakacaksınız, uygun bir emme tertibatı kullanın.

Uyarı

Motor hasarı Motorun, soğukken yüksek devir sayısında çalışması, motorun dayanıklılığını olumsuz etkiler.

– Motoru daima düşük devirle ısıtın.

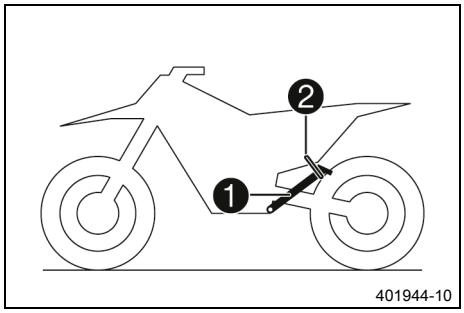

– Motosikleti yan ayaklıktan ❶ alın ve yan ayaklığı, tutucu lastik ❷ ile emniyete alın.
– Şanzımanı rölanti konumuna alın.

Şart

Çevre sıcaklığı: < 10 °C

– Soğuk çalıştırma düğmesini, durdurucuya kadar dışa çekin ve ¼ tur çevirin.

Bilgi

Motor işletme sıcaklığında iken, soğuk çalıştırma düğmesi devre dışı bırakılmış olmalıdır.

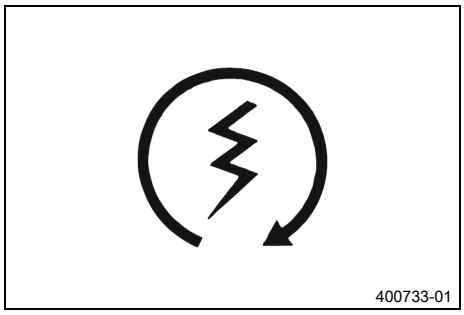

– Start düğmesine basın.

Bilgi

Gaz vermeyin.
Start tuşuna maksimum 5 saniye boyunca basın. Bir sonraki çalıştırma denemesine kadar 30 saniye bekleyin.
15 °C (60 °F) altındaki dış hava sıcaklıklarında lityum iyon aküyü ısıtmak ve böylece çalıştırma gücünü arttırmak için birkaç çalıştırma denemesi gerekli olabilir.
Çalıştırma işlemi sırasında hatalı işlev kontrol lambası yanar.

9.3 İlk hareket

Bilgi

Aracı sürmeye başlamadan önce, farı açın. Bu sayede, trafikteki diğer araç sürücüleri tarafından daha erken fark edilirsiniz.
Sürüş sırasında, yan ayaklık yukarı katlanmış ve tutucu lastikle emniyete alınmış olmalıdır.

– Debriyaj kolunu çekin, motoru 1. vitese alın, debriyaj kolunu yavaşça bırakın ve aynı zamanda dikkatlice gaz verin.

9.4 Vites değiştirme, sürüş

İkaz

Kaza tehlikesi Yüksek devirlerdeyken vites küçültülürse arka tekerlek bloke olur ve motor aşırı yüksek devirde çalışır.

– Yüksek motor devir sayısında, daha düşük bir vitese geçmeyin.

İkaz

Motor hasarı Yağ tankında 2 zamanlı yağ bulunmazsa, motor yağlanmaz.

Yağ seviyesi ikaz lambası yanarsa, 2 zamanlı yağ, tankta geriye kalan yakıt miktarı için yeterlidir.

– Yağ seviyesi ikaz lambası yandıktan sonra, en fazla tankta geriye kalan yakıt miktarını yakacak kadar aracı sürün.
– Yakıt doldurmadan önce, ilk fırsatta, 2 zamanlı yağ ilave edin.
– 2 zamanlı yağ hortumu çıkarıldı veya 2 zamanlı yağ tankı yanlışlıkla komple boşaldı ise, yağ pompasını etkinleştirin.

Bilgi

Sürüş sırasında, alışılmışın dışında sesler duyulursa, derhal durun, motoru stop ettirin ve Yetkili GAS-GAS Motorcycles Servisi ile irtibata geçin.
1. vites, ilk hareket ve yokuş yukarı sürüş için öngörülmüştür.

– Eğer ortam şartları (yolun eğimi, sürüş durumu vs.) elverişli ise, vites büyütebilirsiniz. Bunun için gaz kesin, aynı anda debriyaj kolunu çekin, motoru bir sonraki vitese alın, debriyaj kolunu serbest bırakın ve gaz verin.
– Soğuk çalıştırma işlevi etkinleştirildi ise, bu işlev, motorun ısınmasından sonra devre dışı bırakılmalıdır.
– Gaz kolunun tam olarak çevrilerek çekilmesi sonucu azami hıza erişilmesinden sonra, gaz kolunu ¾ gaz konumuna geri çevirin. Bu durumda hız neredeyse hiç azalmaz ve yakıt sarfiyatı önemli oranda azalır.
– Her zaman, motorun o an işleyebileceği kadar gaz verin - gaz kolunun aniden yüksek oranda çekilmesi, sarfiyatı arttırır.
– Vites küçültmek için, motosikleti frenleyin ve aynı zamanda gaz kesin.
– Debriyaj kolunu çekin ve motoru daha küçük bir vitese alın, debriyaj kolunu yavaşça serbest bırakın ve gaz verin ya da bir daha vites değiştirin.
– Rölanti devrinde veya durma sırasında uzun süre çalıştırma bekleniyorsa, motoru stop ettirin.

  Öngörülen değer

≥ 2 min

– Debriyajın sıkça ve uzun süreli olarak sürtünmesini önleyiniz. Bu şekilde şanzıman yağı, motor ve soğutma sistemi çok ısınır.
– Yüksek devir sayısı ve sürtünen debriyaj yerine daha düşük devir sayısında aracı sürünüz.

9.5 Frenleme

İkaz

Kaza tehlikesi Çok sert fren yapıldığında tekerlekler bloke olur.

– Fren şeklini, sürüş durumuna ve yol şartlarına göre ayarlayın.

İkaz

Kaza tehlikesi Ön ya da arka tekerlek freninin belirsiz baskı noktası sonucu fren etkisi azalır.

– Fren tertibatını kontrol edin ve sorunu gidermeden sürüşe devam etmeyin. (GASGAS Motorcycles Yetkili Servisi size memnuniyetle yardımcı olur.)

İkaz

Kaza tehlikesi Islaklık ve kir, fren tertibatını olumsuz etkiler.

– Fren balatalarını ve fren disklerini kurutmak ve kirden arındırmak için birkaç kere dikkatlice fren yapın.

– Kumlu, yağmurdan ıslanmış veya kaygan alt zeminler üzerinde, öncelikli olarak arka tekerlek freni kullanılmalıdır.
– Frenleme işlemi, her zaman, virajın başlamasından önce tamamlanmış olmalıdır. Bu sırada, hıza uygun olarak, vites küçültünüz.

9.6 Durma, park etme

İkaz

Çalınma tehlikesi Yetkisi dahilinde olmayan işler yapan kişiler hem kendileri hem de diğer kişiler için tehlike yaratır.

– Motor çalışırken aracı gözetimsiz bırakmayın.
– Aracı, yetkisiz kişilerin kullanımına karşı emniyete alın.

İkaz

Yanma tehlikesi Bazı araç parçaları işletme sırasında çok aşırı ısınırlar.

– Egzoz tertibatı, radyatör, motor, amortisör ve fren tertibatı gibi parçalara soğumadan önce dokunmayın.
– Çalışmaya başlamadan önce araç parçalarının soğumasını bekleyin.

Uyarı

Malzeme hasarı Park sırasında yanlış davranılması halinde araç hasar görebilir.

Araç kendiliğinden kaymaya başlarsa veya devrilirse ciddi hasarlar oluşabilir.
Aracı park etme parçaları yalnızca ilgili araç ağırlığı için tasarlanmıştır.

– Aracı sabit ve düz bir zemine park edin.
– Araç bir ayaklığa park edildiğinde, kimsenin aracın üstüne çıkmadığından emin olun.

Uyarı

Yangın tehlikesi Sıcak araç parçaları, yangın ve patlama tehlikesi yaratabilir.

– Aracı kolayca yanabilecek veya patlayabilecek malzemelerin yakınına koymayın.
– Aracın üstünü örtmeden önce soğumasını bekleyin.

– Motosikleti frenleyin.
– Şanzımanı rölanti konumuna alın.

(Tüm EU modelleri)

– Durdurma tuşuna ⊠, motorun rölanti devir sayısında, motor durana kadar basın.

(EC 300 US)

– Durdurma tuşuna ⊠, motorun rölanti devir sayısında, motor durana kadar basın.

– Motosikleti, sağlam ve kaygan olmayan alt zeminler üzerinde park edin.

9.7 Nakliye

Uyarı

Hasar görme tehlikesi Park edilmiş araç, kayabilir veya devrilebilir.

– Aracı sabit ve düz bir zemine park edin.

Uyarı

Yangın tehlikesi Sıcak araç parçaları, yangın ve patlama tehlikesi yaratabilir.

– Aracı kolayca yanabilecek veya patlayabilecek malzemelerin yakınına koymayın.
– Aracın üstünü örtmeden önce soğumasını bekleyin.

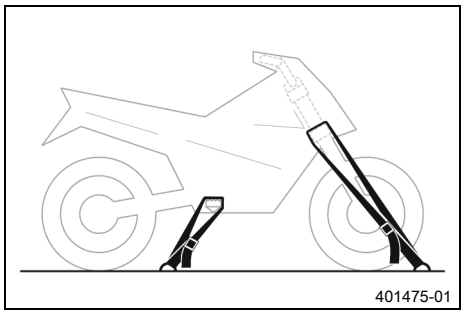

– Motoru stop ettirin.
– Motosikleti, germe kayışları veya diğer uygun tespitleme tertibatları sayesinde, devrilmeye ve kaymaya karşı emniyete alın.

9.8 Yakıt ikmali yapmak

Tehlike

Yangın tehlikesi Yakıt, kolayca tutuşabilir.

Yakıt deposundaki yakıt, ısınınca genleşir ve aşırı dolu olduğunda dışarı akabilir.

– Araca, açık alevlerin ya da yanan sigaranın yakınında yakıt ilave etmeyin.
– Yakıt doldururken motoru stop ettirin.
– Yakıt dökülmemesine dikkat edin, özellikle de aracın kızgın parçaları üzerine.
– Yine de dökülen yakıtı silerek temizleyin.
– Yakıt dolumuna ilişkin bilgileri dikkate alın.

İkaz

Zehirlenme tehlikesi Yakıt, zehirlidir ve sağlığa zararlıdır.

– Yakıtın cilde, gözlere veya giysilere temas etmesini önleyin.
– Yakıt yutmanız halinde derhal bir hekime başvurun.
– Yakıt buharlarını solumayın.
– Cildinize temas etmesi halinde temas eden yeri derhal bol su ile durulayın.
– Yakıtın gözlerinize temas etmesi halinde gözlerinizi bol su ile durulayın ve derhal bir hekime başvurun.
– Yakıtın giysinize temas etmesi halinde giysilerinizi değiştirin.

Uyarı

Malzeme hasarı Yakıt kalitesi kötü olduğunda yakıt filtresi erken tıkanır.

Bazı ülkelerde ve bölgelerde mevcut yakıt kalitesi ve temizliği yeterli olmayabilir. Yakıt sisteminde sorunlar meydana gelir.

– Sadece ilgili norma uygun temiz yakıt alın. (GASGAS Motorcycles Yetkili Servisi size memnuniyetle yardımcı olur.)

Uyarı

Çevrenin tehlikeye atılması Yakıtın usulüne uygun şekilde kullanılmaması, çevreyi tehlikeye atar.

– Yakıtın, yeraltı sularına, toprağa veya kanalizasyona ulaşmasını önleyin.

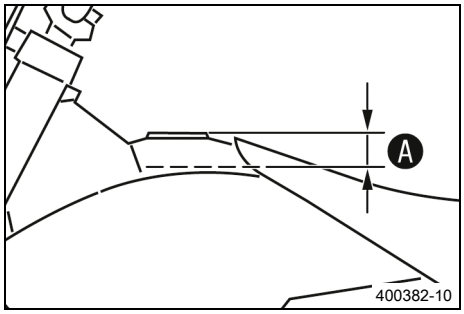

– Yakıt deposu kapağını açın. (S. 20)

– Yakıt deposuna, maksimum olarak, Ⓐ ölçüsüne kadar yakıt doldurun.

Öngörülen değer

Ölçü işareti Ⓐ	35 mm

Toplam yakıt deposu hacmi, yakl.	8,5 l	Süper yakıt, kurşunsuz (ROZ 95) (S. 159)

Bilgi

Önceden karışımlı yakıt doldurmayın.

– Yakıt deposu kapağını kapatın. (S. 21)

9.9 2 zamanlı yağ ikmali

İkaz

Motor hasarı Yağ tankında 2 zamanlı yağ bulunmazsa, motor yağlanmaz.

Yağ seviyesi ikaz lambası yanarsa, 2 zamanlı yağ, tankta geriye kalan yakıt miktarı için yeterlidir.

– Yağ seviyesi ikaz lambası yandıktan sonra, en fazla tankta geriye kalan yakıt miktarını yakacak kadar aracı sürün.
– Yakıt doldurmadan önce, ilk fırsatta, 2 zamanlı yağ ilave edin.
– 2 zamanlı yağ hortumu çıkarıldı veya 2 zamanlı yağ tankı yanlışlıkla komple boşaldı ise, yağ pompasını etkinleştirin.

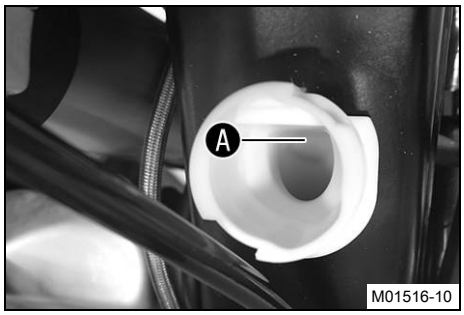

– 2 zamanlı yağ tankı kapağını açın. (S. 21)

– 2 zamanlı yağ tankını, doldurma ağzının alt kenarına Ⓐ kadar doldurun.

Öngörülen değer

Sadece ayrı yağlama için uygun olan 2 zamanlı yağ kullanın.

2 zamanlı yağ tankı içeriği yakl.	0,6 l	Motor yağı 2 zamanlı (S. 158)

– 2 zamanlı yağ tankı kapağını kapatın. (S. 21)

10.1 Ek bilgiler

Zorunlu iş ve işlemlerden ya da tavsiye edilen işlemlerden kaynaklanan tüm diğer detaylı işlemler için ayrıca görevlendirme yapılmalı ve bunlar ayrı olarak faturalandırılmalıdır.
Yerel kullanım koşullarına bağlı olarak ülkenizde farklı servis aralıkları geçerli olabilir.
Teknik gelişmeler çerçevesinde münferit servis aralıkları ve kapsamlar değişebilir. Son geçerli servis planı daima GASGAS Motorcycles Dealer.net adresinde mevcuttur. Yetkili GASGAS Motorcycles bayiniz size memnuniyetle danışma hizmeti verecektir.

10.2 Zorunlu işlemler

	Spor kullanım tarzında, her 10 işletim saatinde bir		Her 40 işletim saatinde bir		
			Her 20 işletim saatinde bir		
			5 işletim saatinden sonra		
			1 işletim saatinden sonra		
Hata kayıt belleğini GASGAS Motorcycles diyagnoz aracı ile okuyun. 🔧	○	○	●	●	●
Elektrik tertibatının işlevini kontrol edin.	○		●	●	●
12 V aküyü kontrol edin ve şarj edin. 🔧			●	●	●
Ön tekerlek freninin fren balatalarını kontrol edin. (📖 S. 90)			●	●	●
Arka tekerlek freninin fren balatalarını kontrol edin. (📖 S. 96)			●	●	●
Fren disklerini kontrol edin. (📖 S. 87)			●	●	●
Fren boru hatlarında hasar ve sızma olup olmadığını kontrol edin.			●	●	●
Arka tekerlek freninin fren sıvı seviyesini kontrol edin. (📖 S. 94)			●	●	●
Boşluk mesafesini ayak fren pedalında kontrol edin. (📖 S. 93)			●	●	●
Çerçeveyi kontrol edin. 🔧 (📖 S. 82)			●	●	●
Salıncağı kontrol edin. 🔧 (📖 S. 82)			●	●	●
Salıncak yatağını boşluk bakımından kontrol edin. 🔧			●	●	
Süspansiyon kolu döner yatağını boşluk bakımından kontrol edin.			●	●	
Süspansiyon kolu bağlantısını kontrol edin. 🔧			●	●	
Lastiklerin durumunu kontrol edin. (📖 S. 103)	○		●	●	●
Lastik basıncını kontrol edin. (📖 S. 103)	○		●	●	●
Tekerlek yatağındaki boşluk oranını kontrol edin. 🔧			●	●	●
Tekerlek göbeklerini kontrol edin. 🔧			●	●	●
Jant deformasyonunu kontrol edin. 🔧	○		●	●	
Jant teli gerilimini kontrol edin. (📖 S. 104)	○		●	●	●
Zinciri, zincir dişlisini, zincir pinyon dişlisini ve zincir kılavuzunu kontrol edin. (📖 S. 79)			●	●	●
Zincir gerilimini kontrol edin. (📖 S. 78)	○		●	●	●
Hareketli tüm parçaları (örn. yan ayaklıklar, kumanda kolu, zincir, ...) yağlayın ve kolay işlev görüp görmediklerini kontrol edin. 🔧			●	●	●
Hidrolik debriyajın sıvı seviyesini kontrol edin/düzeltin. (📖 S. 84)			●	●	●
Ön tekerlek freninin sıvı seviyesini kontrol edin. (📖 S. 88)			●	●	●
Boşluk mesafesini, el freni kolunda kontrol edin. (📖 S. 87)			●	●	●
Kumanda kafası yatağı boşluğunu kontrol edin. (📖 S. 61)	○		●	●	
Bujiyi ve buji tapalarını değiştirin. 🔧				●	
Diyafram gövdesini, diyaframı ve emiş flanşını kontrol edin. 🔧			●	●	
Şanzıman yağını değiştirin. 🔧 (📖 S. 137)		○		●	

	Spor kullanım tarzında, her 10 işletim saatinde bir	Her 40 işletim saatinde bir	Her 20 işletim saatinde bir	5 işletim saatinden sonra	1 işletim saatinden sonra
Tüm hortumları (örn. yakıt, soğutma, havalandırma ve drenaj hortumlarını, ...) ve manşetleri, yarıklar ve çatlaklar, sızdırmazlık ve doğru yerleştirme bakımından kontrol edin. 🔧			●	●	○
Antifriz ve soğutma sıvı seviyesini kontrol edin. (📖 S. 118)			●	●	○
Kabloları hasar ve bükülmesiz döşeme bakımından kontrol edin. 🔧			●	●	
Bowden hareket iletme tellerini, hasar, bükülmesiz döşenme ve ayar bakımından kontrol edin.			●	●	○
Hava filtresini ve hava filtresi kutusunu temizleyin. 🔧 (📖 S. 71)			●	●	
Nihai sönümleyicinin cam elyafı iplik dolgusunu değiştirin. 🔧 (📖 S. 72)			●	●	
Çatal servis işlemlerini gerçekleştirin. 🔧				●	
Süspansiyon kolu servis işlemlerini gerçekleştirin. 🔧				●	
Kolay erişilir, güvenlik açısından önemli vidaları ve somunları sıkılık bakımından kontrol edin. 🔧			●	●	○
Yakıt süzgecini değiştirin. 🔧 (📖 S. 131)			●	●	○
Yakıt basıncını kontrol edin. 🔧			●	●	
Far ayarını kontrol edin. (📖 S. 115)			●	●	○
Rölanti devir sayısını kontrol edin. 🔧			●	●	
Son kontrol: Aracı işletim güvenliği açısından kontrol edin ve bir deneme sürüşü gerçekleştirin. 🔧		○	●	●	○
Deneme sürüşünden sonra, hata kayıt belleğini GASGAS Motorcycles diyagnoz aracı ile okuyun. 🔧		○	●	●	○
GASGAS Motorcycles Dealer.net içinde servis kaydını gerçekleştirin. 🔧		○	●	●	○

○ bir defalık aralık

● periyodik aralık

10.3 Tavsiye edilen işlemler

	Spor kullanım tarzında, her 40 işletim saatinde bir	Spor kullanım tarzında, her 10 işletim saatinde bir	Her 48 ayda bir	Her 12 ayda bir	Her 80 işletim saatinde bir	Her 40 işletim saatinde bir	20 işletim saatinden sonra	10 işletim saatinden sonra
Ön tekerlek fren sıvısını değiştirin. 🔧					●	●		
Arka tekerlek fren sıvısını değiştirin. 🔧					●	●		
Hidrolik debriyajın sıvısını değiştirin. 🔧 (📖 S. 85)					●	●		
Kumanda kafası yatağını yağlayın. 🔧 (📖 S. 63)					●	●		
Basınç sensörünün hortumunu temizleyin. 🔧			●	●	●			●
Çatal servis işlemlerini gerçekleştirin. 🔧		○						
Süspansiyon kolu servis işlemlerini gerçekleştirin. 🔧			○					

	Spor kullanım tarzında, her 40 işletim saatinde bir	Spor kullanım tarzında, her 10 işletim saatinde bir	Her 48 ayda bir	Her 12 ayda bir	Her 80 işletim saatinde bir	Her 40 işletim saatinde bir	20 işletim saatinden sonra	10 işletim saatinden sonra
Elektrikli marş düzenini kontrol edin. 🔧				●				●
Yakıt filtresini değiştirin. 🔧				●				●
Pistonları değiştirin ve silindirleri kontrol edin. 🔧				●				●
Yağ pompasını değiştirin, yağ süzgecini temizleyin. 🔧				●				
Yağ tankındaki yağ süzgecini temizleyin. 🔧 (📖 S. 134)						●		
Basınç sensörünün koruyucu kapağını temizleyin. 🔧				●		●	●	●
Soğutma sıvısını değiştirin. 🔧 (📖 S. 122)					●			
Küçük motor servisi gerçekleştirin. (Egzoz kontrol düzenini, işlev ve kolay geçme bakımından kontrol edin. Debriyajı kontrol edin.) 🔧				●		●	●	●
Motorun sökülmesi ve takılması dahil büyük motor servisi gerçekleştirin. (Biyel başını, biyel başı yatağını ve krank kol muylusunu değiştirin. Basınç sensörünün hortum bağlantılarını temizleyin. Şanzımanı ve vites değiştirme düzenini kontrol edin. Tüm motor yataklarını değiştirin.) 🔧				●				●

○ bir defalık aralık

● periyodik aralık

11 ŞASİNİN AYARLANMASI

11.1 Şasi temel ayarının sürücü ağırlığına göre kontrol edilmesi

Bilgi
Şasi temel ayarını yaparken, önce süspansiyon kolunu ve ardından çatalları ayarlayın.

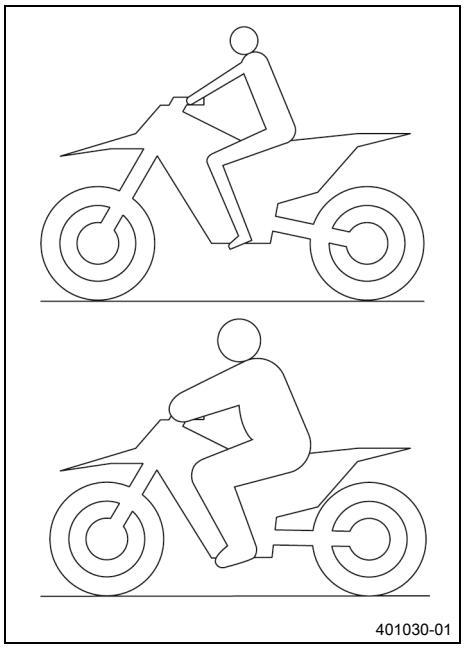

- Motosiklet için optimum seyir özellikleri elde etmek ve çatalda, süspansiyon kolunda, salıncakta ve çerçevede hasar oluşmasını önlemek için, süspansiyon komponentlerinin temel ayarı, sürücünün ağırlığına uygun olmalıdır.
- GASGAS Offroad (arazi) motosikletleri, teslimat durumunda standart bir sürücü ağırlığına (komple koruyucu elbise ile birlikte) ayarlanmıştır.

  Öngörülen değer

Standart sürücü ağırlığı	75 … 85 kg

- Sürücü ağırlığı, bu aralığın dışında olursa, süspansiyon komponentlerinin temel ayarı, gerektiği şekilde uyarlanmalıdır.
- Düşük ağırlık sapmaları, yay ön geriliminin değiştirilmesi sonucu dengelenebilir, fakat daha büyük sapmalarda ilgili yaylar monte edilmelidir.

11.2 Süspansiyon kolu için baskı kademesi sönümlemesi

Süspansiyon kolunun baskı kademesi sönümlemesi, "Highspeed" (yüksek hız) ve "Lowspeed" (düşük hız) olmak üzere, iki bölüme ayrılmıştır.
Highspeed ve Lowspeed, arka tekerleğin yaylar üzerine bastırılma hızı ile ilgilidir, aracın seyir hızı ile değil.
High Speed baskı kademesi ayarı, örn. bir sıçramadan sonra yere inme sırasında etkisini gösterir ve bu sırada arka tekerin yayı hızlı şekilde sıkıştırılır.
Lowspeed baskı kademesi ayarı, örn. uzun bir dalgalı zemin üzerinde sürüş sırasında etkisini gösterir ve bu sırada arka tekerin yayı yavaş şekilde sıkıştırılır.
Bu iki alan ayrı olarak ayarlanabilir, Highspeed ile Lowspeed arasındaki geçiş kesin sınırlarla ayrılmamıştır.
Buna göre, baskı kademesinin Highspeed alanındaki değişiklikler, Lowspeed alanında da etkisini gösterir ve bunun tersi de geçerlidir.

11.3 Süspansiyon kolunun Lowspeed baskı kademesi sönümlemesinin ayarlanması

Dikkat
Yaralanma tehlikesi Süspansiyon kolu uygun olmayan şekilde dağıtıldığı zaman süspansiyon kolunun parçaları etrafa savrulur.

Süspansiyon kolu, yüksek oranda sıkıştırılmış azot ile doludur.

- Metinlerde verilen açıklamaları dikkate alınız. (GASGAS Motorcycles Yetkili Servisi size memnuniyetle yardımcı olur.)

Bilgi
Lowspeed baskı kademesi ayarı, etkisini süspansiyon kolu yayının yavaş ile normal arasında sıkıştırılması sırasında gösterir.

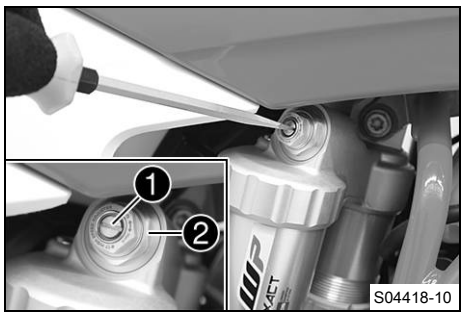

– Ayar vidasını ❶, duyulan son tık sesine kadar, bir tornavida ile saat yönünde çevirin.

Bilgi
Vida bağlantısını ❷ çözmeyin!

– Süspansiyon kolu tipine uygun düşen tık adedi oranında saatin tersi yönde çevirin.

Öngörülen değer

Lowspeed baskı kademesi sönümlemesi	
Komfort (konfor)	17 Tıklama
Standart	15 Tıklama
Sport (spor)	13 Tıklama

Bilgi
Saat yönünde çevirme, sönümlemeyi arttırır; saatin tersi yönde çevirme, sönümlemeyi azaltır.

11.4 Süspansiyon kolunun Highspeed baskı kademesi sönümlemesinin ayarlanması

Dikkat
Yaralanma tehlikesi Süspansiyon kolu uygun olmayan şekilde dağıtıldığı zaman süspansiyon kolunun parçaları etrafa savrulur.

Süspansiyon kolu, yüksek oranda sıkıştırılmış azot ile doludur.

– Metinlerde verilen açıklamaları dikkate alınız. (GASGAS Motorcycles Yetkili Servisi size memnuniyetle yardımcı olur.)

Bilgi
Highspeed baskı kademesi ayarı, etkisini süspansiyon kolu yayının hızlıca sıkıştırılması sırasında gösterir.

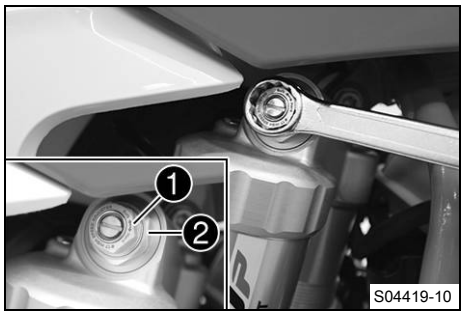

– Ayar vidasını ❶, bir çatal anahtarı ile, dayamaya kadar saat yönünde çevirin.

Bilgi
Vida bağlantısını ❷ çözmeyin!

– Süspansiyon kolu tipine uygun düşen tur adedi oranında saatin tersi yönde çevirin.

Öngörülen değer

Highspeed baskı kademesi sönümlemesi	
Komfort (konfor)	2,5 tur
Standart	2 tur
Sport (spor)	1,5 tur

Bilgi
Saat yönünde çevirme, sönümlemeyi arttırır; saatin tersi yönde çevirme, sönümlemeyi azaltır.

11.5 Süspansiyon kolunun çekme kademesi sönümlemesinin ayarlanması

Dikkat

Yaralanma tehlikesi Süspansiyon kolu uygun olmayan şekilde dağıtıldığı zaman süspansiyon kolunun parçaları etrafa savrulur.

Süspansiyon kolu, yüksek oranda sıkıştırılmış azot ile doludur.

– Metinlerde verilen açıklamaları dikkate alınız. (GASGAS Motorcycles Yetkili Servisi size memnuniyetle yardımcı olur.)

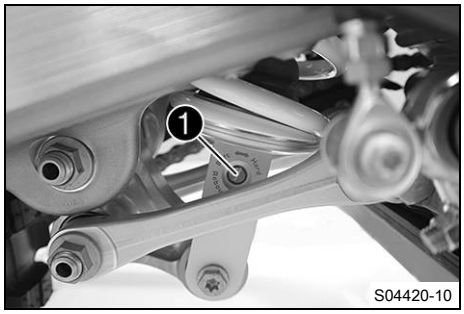

– Ayar vidasını ❶, duyulan son tık sesine kadar saat yönünde çevirin.
– Süspansiyon kolu tipine uygun düşen tık adedi oranında saatin tersi yönde çevirin.

Öngörülen değer

Çekme kademesi sönümlemesi	
Komfort (konfor)	17 Tıklama
Standart	15 Tıklama
Sport (spor)	13 Tıklama

Bilgi

Saat yönünde çevirme, sönümlemeyi arttırır; saatin tersi yönde çevirme, yayın geri teptiği sırada sönümlemeyi azaltır.

11.6 Arka teker ölçüsünün yüksüz konumda saptanması

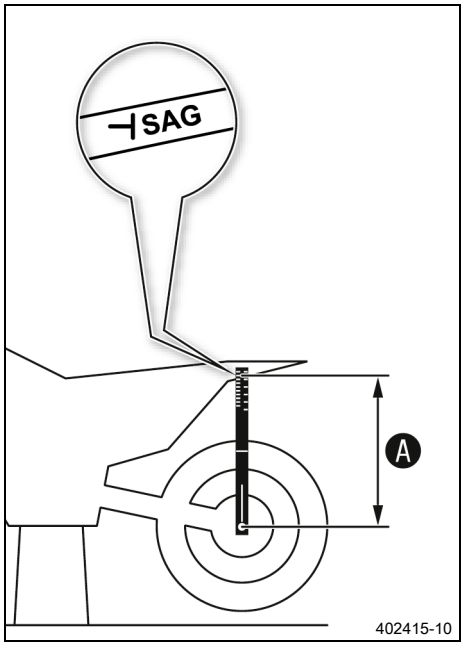

Ön çalışma

– Motosikleti kaldırma sehpasıyla kaldırın. (📖 S. 55)

Ana çalışma

– Bel verme sentilini arka aksa konumlandırın ve arka çamurlukta **SAG** işaretine olan mesafeyi ölçün.

Bel verme sentili (00029090100)
Bel verme sentili pimi (00029990010)

– Bu değeri, ölçü Ⓐ olarak not edin.

Ek çalışma

– Motosikleti kaldırma sehpasından alın. (📖 S. 55)

11.7 Süspansiyon kolunun statik bel vermesinin kontrol edilmesi

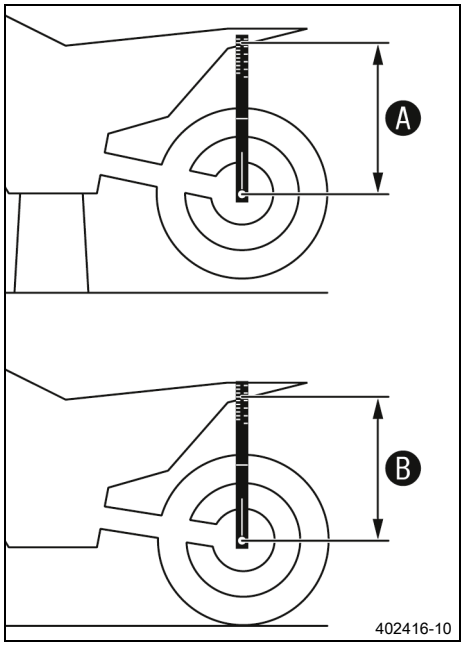

– Arka teker ölçüsünü Ⓐ yüksüz konumda saptayın. (📖 S. 48)
– Motosikleti, diğer bir kişinin yardımıyla dik tutun.
– Yeniden bel verme sentilini kullanarak arka tekerlek aksı ile arka çamurlukta **SAG** işareti arasındaki mesafeyi ölçün.
– Bu değeri, ölçü Ⓑ olarak not edin.

Bilgi
Statik bel verme Ⓐ ile Ⓑ ölçüleri arasındaki farktır.

– Statik bel vermeyi kontrol edin.

Statik bel verme	37 mm

» Statik bel verme, verilen ölçüden daha büyük veya daha küçük ise:
– Süspansiyon kolunun yay ön gerilimini ayarlayın. 🔧 (📖 S. 50)

11.8 Süspansiyon kolunun sürüş sırasındaki bel vermesinin kontrol edilmesi

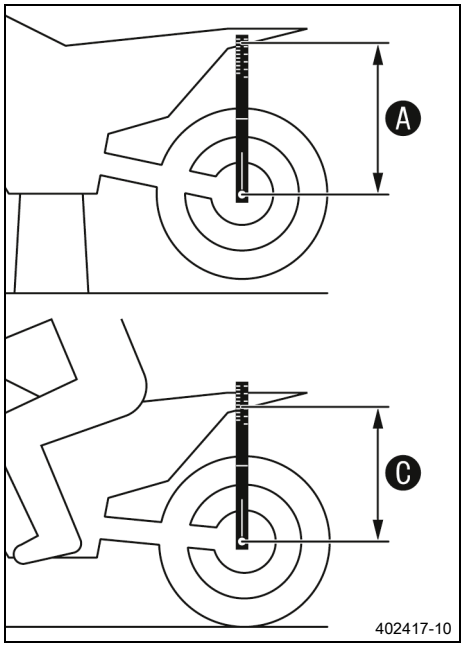

– Arka teker ölçüsünü Ⓐ yüksüz konumda saptayın. (📖 S. 48)
– Sürücü, motosikleti sabit konumda tutan ikinci bir kişinin yardımıyla, komple koruyucu elbisesi ile normal oturma konumunda (ayaklar ayak dayama yerleri üzerinde) motosiklete oturur ve birkaç defa bir yukarıya bir aşağıya doğru sallanır.
✓ Arka tekerlek askısı, kararlı hale gelir.
– İkinci bir kişi şimdi bel verme sentilini kullanarak arka tekerlek aksı ile arka çamurlukta **SAG** işareti arasındaki mesafeyi ölçmelidir.
– Bu değeri, ölçü Ⓒ olarak not edin.

Bilgi
Sürüş sırasında bel verme, Ⓐ ile Ⓒ ölçüleri arasındaki farktır.

– Sürüş sırasındaki bel vermeyi kontrol edin.

Sürüş sırasında bel verme	110 mm

» Sürüş sırasındaki bel verme, verilen ölçüden sapma gösteriyorsa:
– Sürüş sırasında bel vermeyi ayarlayın. 🔧 (📖 S. 51)

11.9 Süspansiyon kolunun yay ön geriliminin ayarlanması

Dikkat

Yaralanma tehlikesi Süspansiyon kolu uygun olmayan şekilde dağıtıldığı zaman süspansiyon kolunun parçaları etrafa savrulur.

Süspansiyon kolu, yüksek oranda sıkıştırılmış azot ile doludur.

– Metinlerde verilen açıklamaları dikkate alınız. (GASGAS Motorcycles Yetkili Servisi size memnuniyetle yardımcı olur.)

Bilgi

Yay ön gerilimini değiştirmeden önce, o anki ayarı not edin - örn. yay uzunluğunu ölçün.

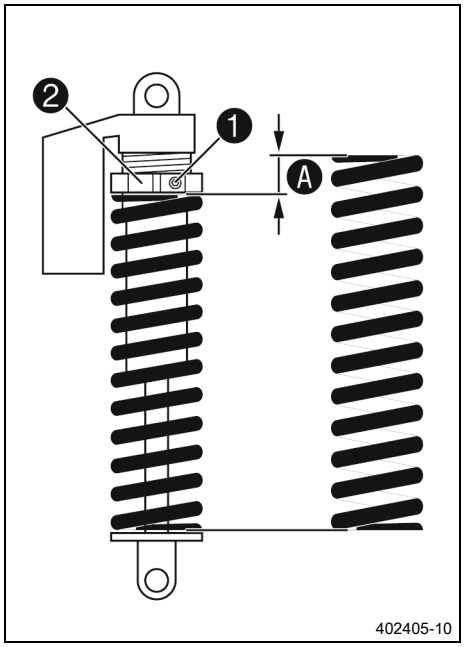

Ön çalışma

– Motosikleti kaldırma sehpasıyla kaldırın. (📖 S. 55)
– Süspansiyon kolunu sökün. (📖 S. 64)
– Süspansiyon kolunu, sökülmüş durumda iyice temizleyin.

Ana çalışma

– Vidayı ❶ çözün.
– Ayar halkasını ❷, yay tamamen gevşeyene kadar, çevirin.

Çengel anahtar (90129051000)

Bilgi

Yay tam gevşetilemiyorsa, yay uzunluğunun kesin ölçümü için yay sökülmelidir.

– Toplam yay uzunluğunu, gevşemiş durumda ölçün.
– Ayar halkasını ❷ çevirerek, yayı, öngörülen ölçüye Ⓐ kadar gerin.

Öngörülen değer

Yay ön gerilimi	10 mm

Bilgi

Statik bel vermeye ya da sürüş sırasında bel vermeye bağlı olarak, daha yüksek veya daha düşük bir yay ön gerilimi gerekli olabilir.

– Vidayı ❶ sıkın.

Öngörülen değer

Süspansiyon kolu ayar halkası vidası	M5	5 Nm

Ek çalışma

– Süspansiyon kolunu monte edin. (📖 S. 66)
– Motosikleti kaldırma sehpasından alın. (📖 S. 55)

11.10 Sürüş sırasında bel vermenin ayarlanması

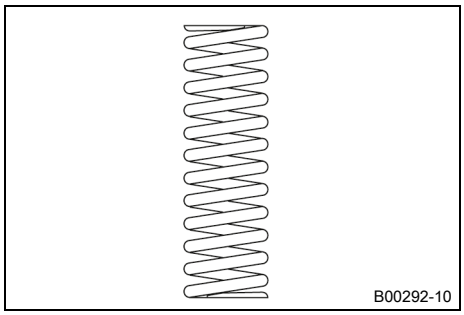

Ön çalışma

– Motosikleti kaldırma sehpasıyla kaldırın. (📖 S. 55)
– Süspansiyon kolunu sökün. (📖 S. 64)
– Süspansiyon kolunu, sökülmüş durumda iyice temizleyin.

Ana çalışma

– Bir yay seçin ve monte edin.

Öngörülen değer

Yaylanma katsayısı	
Sürücü ağırlığı: 65 … 75 kg	39 N/mm
Sürücü ağırlığı: 75 … 85 kg	42 N/mm
Sürücü ağırlığı: 85 … 95 kg	45 N/mm

Bilgi
Yaylanma katsayısı, yayın dış tarafında bulunur.

Ek çalışma

– Süspansiyon kolunu monte edin. (📖 S. 66)
– Motosikleti kaldırma sehpasından alın. (📖 S. 55)
– Süspansiyon kolunun statik bel vermesini kontrol edin. (📖 S. 49)
– Süspansiyon kolunun sürüş sırasındaki bel vermesini kontrol edin. (📖 S. 49)
– Süspansiyon kolunun çekme kademesi sönümlemesini ayarlayın. (📖 S. 48)

11.11 Çatalın temel ayarının kontrol edilmesi

Bilgi
Çatalda, farklı sebeplerden dolayı kesin bir sürüş sırasında bel vermesi önceden belirlenebilir.

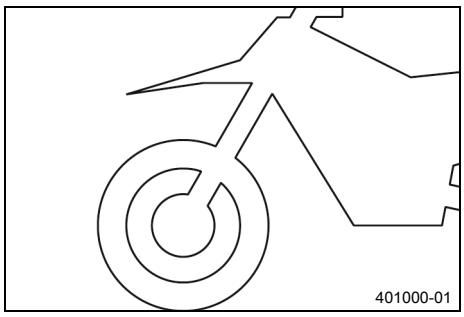

– Sürücü ağırlığındaki küçük sapmalar, süspansiyon kolunda olduğu gibi, yay ön gerilimi sayesinde dengelenebilir.
– Çatal sık şekilde sonuna kadar içe bastırılırsa (yaylar üzerine bastırılma sırasında sert şekilde dayamaya temas), daha sert yaylar monte edilmelidir ki, çatalda ve çerçevede hasar meydana gelmesi önlensin.
– Çatal, uzun süre kullanıldıktan sonra alışılmadık kadar sert ise çatal süspansiyon kollarının havası alınmalıdır.

11.12 Çatalın baskı kademesi sönümlemesinin ayarlanması

Bilgi
Hidrolik baskı kademesi sönümlemesi, çatalın yaylar üzerine bastırılması sırasındaki davranışı belirler.

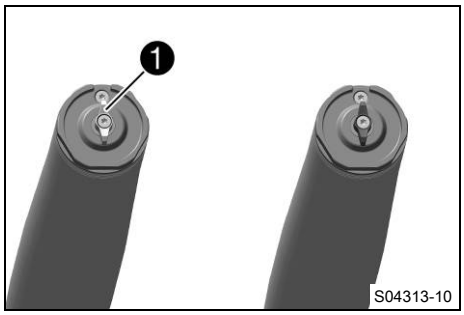

– Beyaz ayar elemanını ❶ saat yönünde dayamaya kadar çevirin.

Bilgi
Ayar elemanı ❶, sol çatal kolunun üst ucunda bulunur.
Baskı kademesi sönümlemesi, sol çatal kolunda **COMP** (beyaz ayar elemanı) bulunur. Çekme kademesi sönümlemesi, sağ çatal kolunda **REB** (kırmızı ayar elemanı) bulunur.

– Çatal tipine uygun sayıda tıklama sesi kadar saatin tersi yönde çevirin.

Öngörülen değer

Basınç kademesi sönümlemesi	
Komfort (konfor)	18 Tıklama
Standart	15 Tıklama
Sport (spor)	12 Tıklama

Bilgi
Saat yönünde çevirme, sönümlemeyi arttırır; saatin tersi yönde çevirme, yayların zorlanması sırasında sönümlemeyi azaltır.

11.13 Çatalın çekme kademesi sönümlemesinin ayarlanması

Bilgi
Hidrolik çekme kademesi sönümlemesi, çatalın yay üzerinde geri tepmesi sırasındaki davranışı belirler.

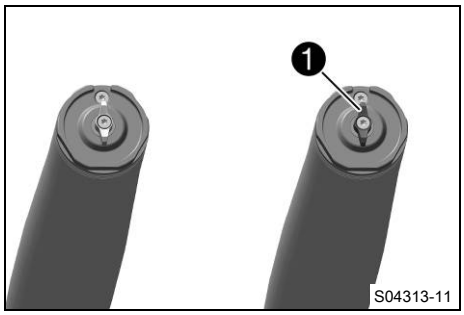

– Kırmızı ayar elemanını ❶, saat yönünde dayamaya kadar çevirin.

Bilgi
Ayar elemanı ❶, sağ çatal kolunun üst ucunda bulunur.
Çekme kademesi sönümlemesi, sağ çatal kolunda **REB** (kırmızı ayar elemanı) bulunur. Baskı kademesi sönümlemesi, sol çatal kolunda **COMP** (beyaz ayar elemanı) bulunur.

– Çatal tipine uygun sayıda tıklama sesi kadar saatin tersi yönde çevirin.

Öngörülen değer

Çekme kademesi sönümlemesi	
Komfort (konfor)	18 Tıklama
Standart	15 Tıklama
Sport (spor)	12 Tıklama

Bilgi
Saat yönünde çevirme, sönümlemeyi arttırır; saatin tersi yönde çevirme, yayın geri teptiği sırada sönümlemeyi azaltır.

11.14 Gidon konumu

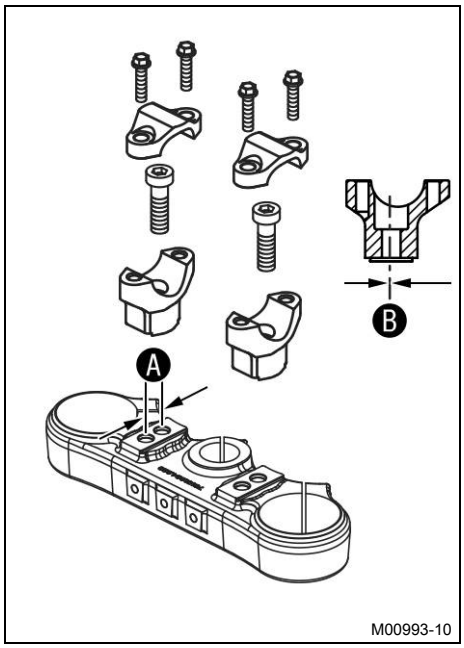

Üst çatal köprüsünde, aralarındaki mesafe Ⓐ olan 2 adet delik bulunur.

Delik mesafesi A	15 mm

Gidon yuvasındaki delikler, orta kısma Ⓑ mesafesinde yerleştirilmiştir.

Delik mesafesi B	3,5 mm

Gidon, 4 farklı konumda monte edilebilir. Bu sayede gidon, sürücü için en rahat olan konuma getirilebilir.

11.15 Gidon konumunun ayarlanması

İkaz
Kaza tehlikesi Onarılmış bir gidon, güvenlik tehlikesi teşkil etmektedir.
Gidon büküldüğü veya düzeltildiği zaman malzeme yorgunlaşır. Neticede gidon kırılabilir.
– Gidon hasar gördüğünde veya büküldüğünde gidonu değiştirin.

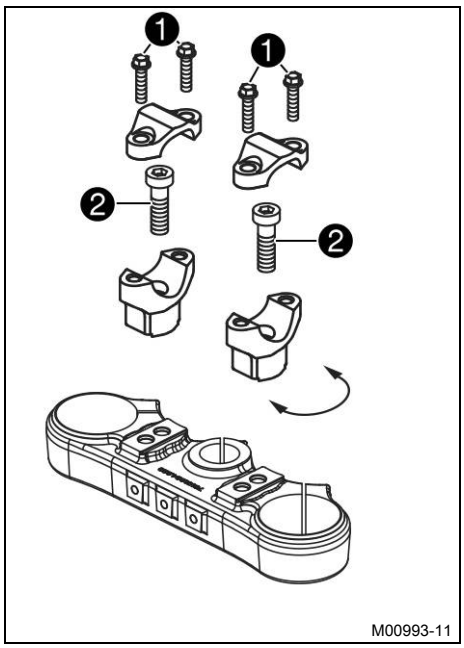

– Vidaları ❶ çıkarın. Gidon sıkıştırma köprülerini çıkararak alın. Gidonu çıkarın ve kenara bırakın.

Bilgi
Parçaları, üzerini örterek hasar görmeye karşı koruyun. Kabloların ve boru hatlarının bükülmesini önleyin.

– Vidaları ❷ çıkarın. Gidon yuvalarını çıkarın.
– Gidon yuvalarını istenilen konuma getirin. Vidaları ❷ monte edin ve sıkın.

Öngörülen değer

Gidon yuvası vidası	M10	40 Nm **Loctite®243™**

Bilgi
Gidon yuvalarını, sol ve sağ tarafta eşit şekilde konumlandırın.

– Gidonu konumlandırın.

Bilgi
Kabloların ve esnek boruların doğru yerleştirilmesine dikkat edin.

– Gidon sıkıştırma köprülerini konumlandırın. Vidaları ❶ monte edin ve eşit şekilde sıkın.

Öngörülen değer

Gidon sıkıştırma köprüsü vidası	M8	20 Nm

Bilgi
Parçalar arasındaki ara paylarının eşit olmasına dikkat edin.

12.1 Motosikletin kaldırma sehpasıyla kaldırılması

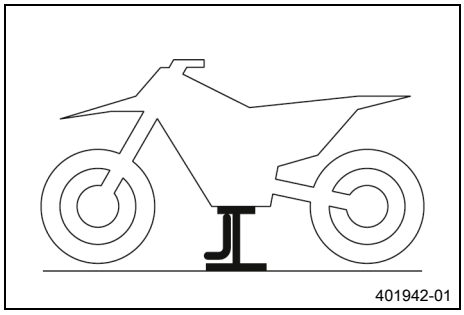

Uyarı

Hasar görme tehlikesi Park edilmiş araç, kayabilir veya devrilebilir.

– Aracı sabit ve düz bir zemine park edin.

– Motosikleti, çerçeveden ve motorun alt kısmından kaldırın.

Kaldırma sehpası (A54029955100)

✓ Her iki tekerlek de zemine temas etmiyor.

– Motosikleti devrilmeye karşı emniyete alın.

12.2 Motosikletin kaldırma sehpasından alınması

Uyarı

Hasar görme tehlikesi Park edilmiş araç, kayabilir veya devrilebilir.

– Aracı sabit ve düz bir zemine park edin.

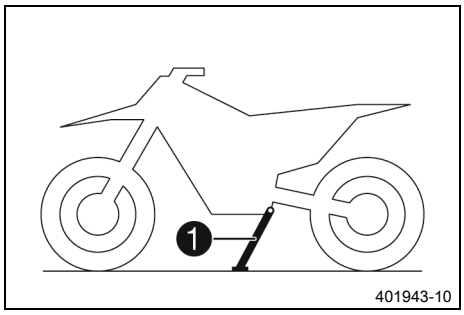

– Motosikleti kaldırma sehpasından alın.
– Kaldırma sehpasını uzaklaştırın.
– Motosikletin park edilmesi için, yan ayaklığı ❶, ayağınızla zemine kadar açın ve motosiklet ağırlığının ayaklık üzerine gelmesini sağlayın.

Bilgi

Sürüş sırasında, yan sehpa yukarı katlanmış ve tutucu lastikle emniyete alınmış olmalıdır.

12.3 Çatal kollarının havalandırılması

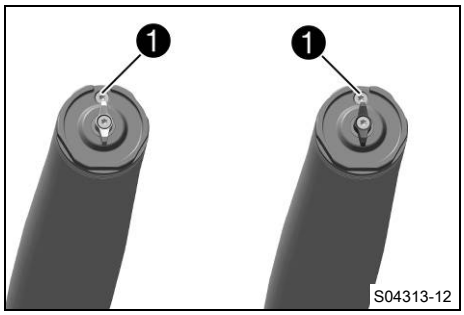

Ön çalışma

– Motosikleti kaldırma sehpasıyla kaldırın. (📖 S. 55)

Ana çalışma

– Havalandırma vidasını ❶ çözün.

✓ Olası şekilde mevcut olan aşırı basınç, çatalın iç kısmından dışa çıkar.

– Havalandırma vidalarını sıkın.

Ek çalışma

– Motosikleti kaldırma sehpasından alın. (📖 S. 55)

12.4 Çatal süspansiyon kollarının toz koruyucu manşetlerinin temizlenmesi



Ön çalışma

– Motosikleti kaldırma sehpasıyla kaldırın. (📖 S. 55)
– Çatal korumasını sökün. (📖 S. 56)

Ana çalışma

– Her iki çatal süspansiyon kolundaki toz koruyucu manşetleri ❶ aşağıya itin.

Bilgi

Toz koruyucu manşetlerin, tozu ve kaba kirleri, çatal iç borularından sıyırması öngörülmüştür. Zamanla kir, toz koruyucu manşetlerin arka kısmına ulaşabilir. Bu kir uzaklaştırılmazsa, arka kısımda bulunan yağ sızdırmazlık halkalarından yağ sızabilir.

İkaz

Kaza tehlikesi Fren diskleri üzerindeki yağ veya gres, fren etkisini azaltır.

– Fren disklerinin daima yağsız ve gressiz olmasını sağlayın.
– Gerektiğinde fren disklerini fren temizleyici ile temizleyin.

– Her iki çatal süspansiyon kolundaki toz koruyucu manşetleri ve çatal içi borularını temizleyin ve yağlayın.

Üniversal yağ spreyi (📖 S. 160)

– Toz koruyucu manşetleri montaj konumuna geri itin.
– Fazla yağı uzaklaştırın.

Ek çalışma

– Çatal korumasını monte edin. (📖 S. 57)
– Motosikleti kaldırma sehpasından alın. (📖 S. 55)

12.5 Çatal korumasının sökülmesi

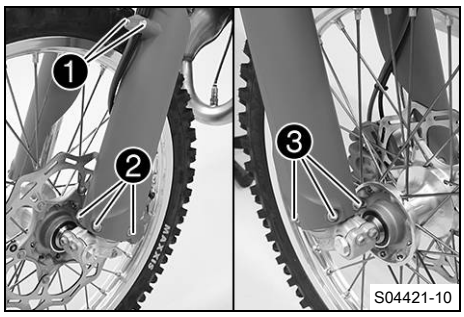

– Vidaları ❶ çıkarın ve kelepçeyi çıkararak alın.
– Vidaları ❷ çıkarıp alın ve sol çatal korumasını çıkarın.
– Vidaları ❸ çıkarıp alın ve sağ çatal korumasını çıkarın.

12.6 Çatal korumasının monte edilmesi

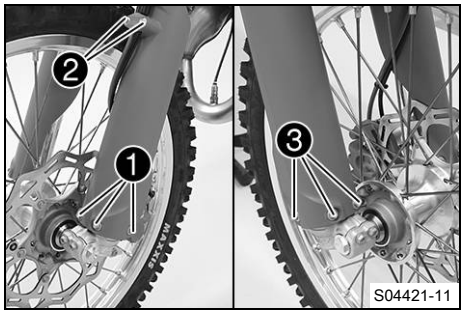

– Çatal korumasını, sol çatal kolunda konumlandırın. Vidaları ❶ monte edin ve sıkın.

Öngörülen değer

Kalan şasi vidaları	M6	10 Nm

– Fren borusunu, kablo demetini ve kelepçeyi konumlandırın. Vidaları ❷ monte edin ve sıkın.
– Çatal korumasını, sağ çatal kolunda konumlandırın. Vidaları ❸ monte edin ve sıkın.

Öngörülen değer

Kalan şasi vidaları	M6	10 Nm

12.7 Çatal süspansiyon kollarının sökülmesi

Ön çalışma

– Motosikleti kaldırma sehpasıyla kaldırın. (📖 S. 55)
– Ön tekerleği sökün. (📖 S. 99)
– Far ile birlikte far maskesini sökün. (📖 S. 112)

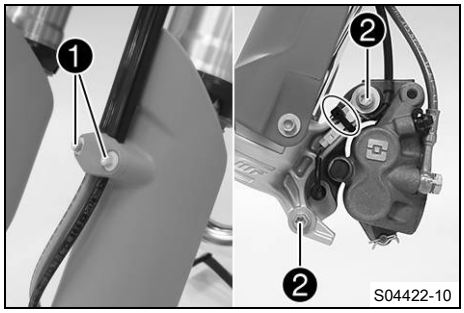

Ana çalışma

– Vidaları ❶ çıkarın ve kelepçeyi çıkararak alın.
– Kablo bağını sökün.
– Vidaları ❷ çıkarın ve fren kaliperini çıkarın.
– Fren kaliperini, fren hattı ile birlikte gerilimsiz şekilde yan tarafa asın.

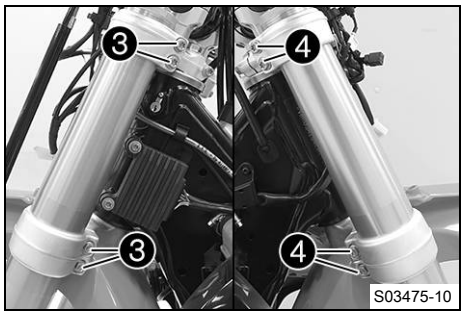

– Vidaları ❸ çözün. Sol çatal kolunu çıkarın.
– Vidaları ❹ çözün. Sağ çatal kolunu çıkarın.

12.8 Çatal süspansiyon kollarının monte edilmesi

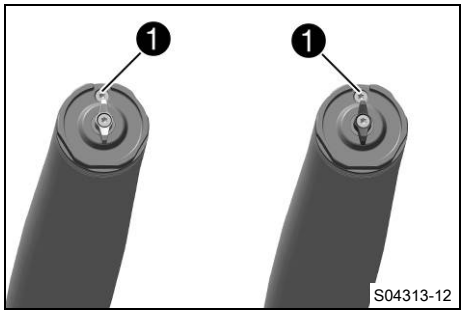

Ana çalışma

– Çatal süspansiyon kollarını konumlandırın.
  ✔ Havalandırma vidaları ❶, öne doğru konumlandırılmıştır.

Bilgi
Çekme kademesi sönümlemesi, sağ çatal kolunda **REB** (kırmızı ayar elemanı) bulunur. Baskı kademesi sönümlemesi, sol çatal kolunda **COMP** (beyaz ayar elemanı) bulunur.
Çatal süspansiyon kollarının üst ucunda, yan tarafta freze ile oluklar açılmıştır. Freze ile açılmış ikinci oluk (üstten), üst çatal köprüsünün üst kenarı ile sona ermelidir.

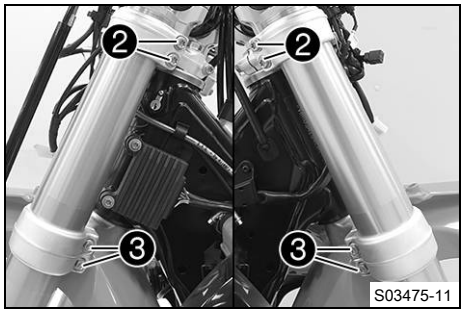

– Vidaları ❷ sıkın.
Öngörülen değer

Üst çatal köprüsü vidası	M8	20 Nm

– Vidaları ❸ sıkın.
Öngörülen değer

Alt çatal köprüsü vidası	M8	15 Nm

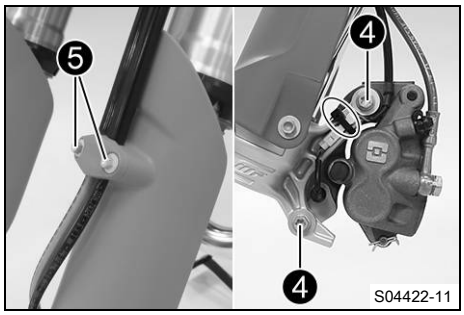

– Fren kaliperini konumlandırın, vidaları ❹ monte edin ve sıkın.
Öngörülen değer

Ön fren kaliperi vidası	M8	25 Nm **Loctite®243™**

– Kablo bağını monte edin.
– Fren borusunu, kablo demetini ve kelepçeyi konumlandırın. Vidaları ❺ monte edin ve sıkın.

Ek çalışma
– Ön tekerleği monte edin. (🔧 (📖 S. 100))
– Far ile birlikte far maskesini monte edin. (📖 S. 112)
– Far ayarını kontrol edin. (📖 S. 115)

12.9 Alt çatal köprüsünün sökülmesi 🔧

Ön çalışma
– Motosikleti kaldırma sehpasıyla kaldırın. (📖 S. 55)
– Ön tekerleği sökün. 🔧 (📖 S. 99)
– Far ile birlikte far maskesini sökün. (📖 S. 112)
– Çatal süspansiyon kollarını sökün. 🔧 (📖 S. 57)
– Ön çamurluğu sökün. (📖 S. 63)
– Gidon tamponunu çıkarın.

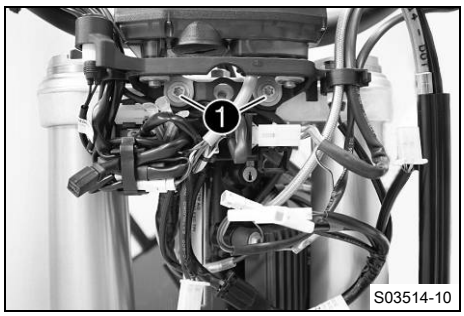

Ana çalışma

– Vidaları ❶ çıkarın ve kombi aygıtı braketini yana asın.

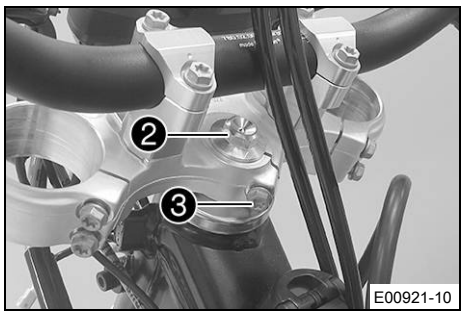

– Vidayı ❷ çıkarın.
– Vidayı ❸ çözün. Üst çatal köprüsünü, gidon ile birlikte dışarı alın ve yan tarafa asın.

Bilgi
Parçaları, üzerini örterek hasar görmeye karşı koruyun. Kabloların ve boru hatlarının bükülmesini önleyin.

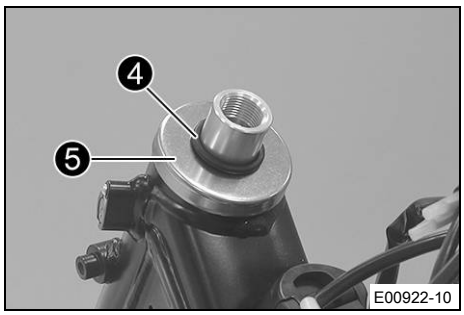

– O-halkasını ❹ çıkarın. Koruma halkasını ❺ çıkarın.
– Alt çatal köprüsünü, çatal borusu ile birlikte çıkarın.
– Üst kumanda kafası yatağını çıkarın.

12.10 Alt çatal köprüsünün monte edilmesi

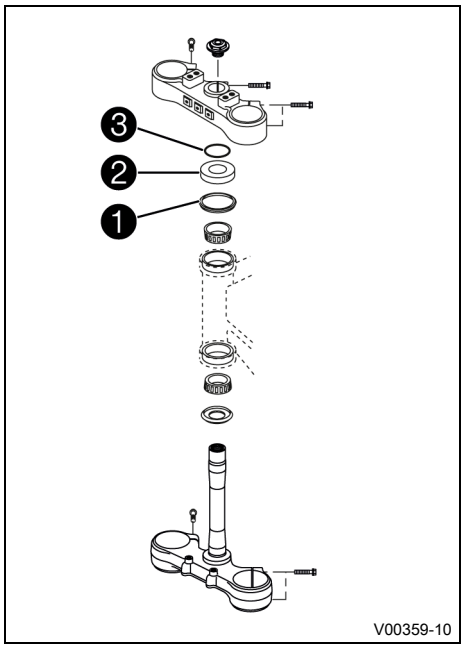

Ana çalışma

– Yatakları ve conta elemanlarını temizleyin, hasar bakımından kontrol edin ve yağlayın.

Yüksek oranda viskoz gres yağı (S. 161)

– Alt çatal köprüsünü, çatal borusu ile birlikte yerleştirin. Üst kumanda kafası yatağını monte edin.
– Üst tarafta kumanda kafası contasının ❶ doğru şekilde konumlandırılıp konumlandırılmadığını kontrol edin.
– Koruyucu halkayı ❷ ve O-halkasını ❸ monte edin.

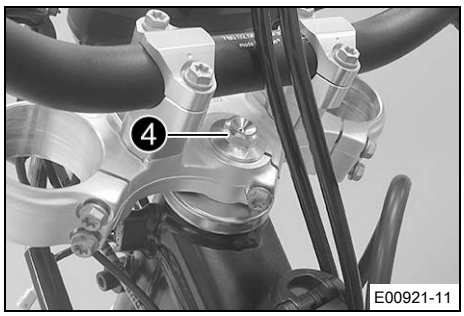

– Üst çatal köprüsünü, gidon ile birlikte konumlandırın.
– Debriyaj hattını ve kablo demetini konumlandırın.
– Vidayı ❹ monte edin, fakat henüz sıkmayın.

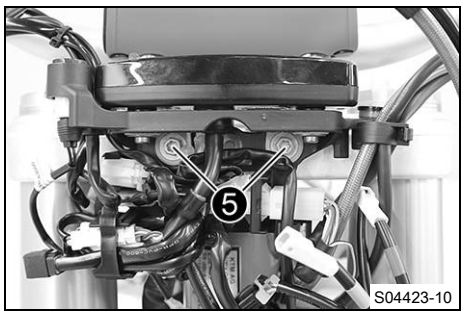

– Kombi aygıtı braketini konumlandırın, vidaları ❺ monte edin ve sıkın.

Öngörülen değer

Kalan şasi vidaları	M6	10 Nm

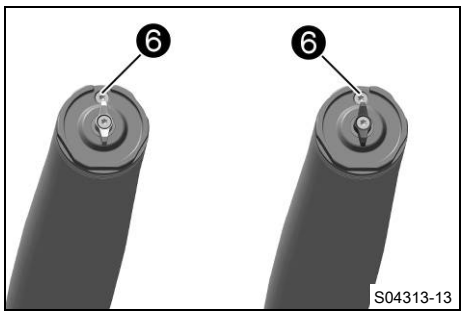

– Çatal süspansiyon kollarını konumlandırın.

✔ Havalandırma vidaları ❻, öne doğru konumlandırılmıştır.

Bilgi

Çekme kademesi sönümlemesi, sağ çatal kolunda **REB** (kırmızı ayar elemanı) bulunur. Baskı kademesi sönümlemesi, sol çatal kolunda **COMP** (beyaz ayar elemanı) bulunur.
Çatal süspansiyon kollarının üst ucunda, yan tarafta freze ile oluklar açılmıştır. Freze ile açılmış ikinci oluk (üstten), üst çatal köprüsünün üst kenarı ile sona ermelidir.

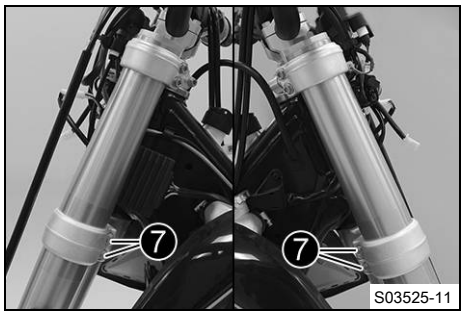

– Vidaları ❼ sıkın.

Öngörülen değer

Alt çatal köprüsü vidası	M8	15 Nm



– Vidayı ❹ sıkın.

Öngörülen değer

Üst kontrol kafası vidası	M20x1,5	12 Nm

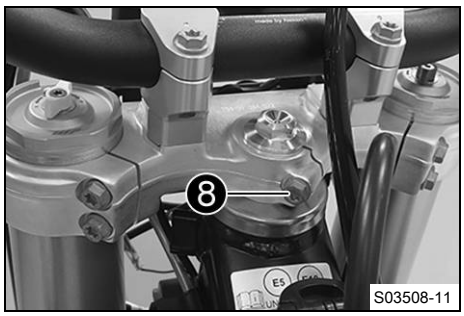

– Vidayı ❽ sıkın.

Öngörülen değer

Üst çatal borusu vidası	M8	20 Nm

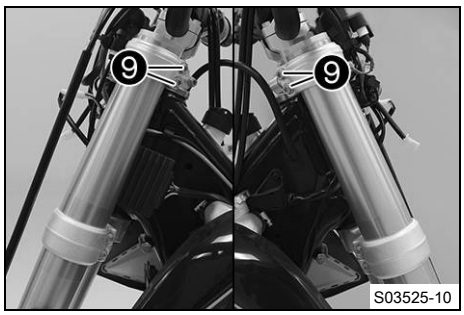

– Vidaları ❾ sıkın.

Öngörülen değer

Üst çatal köprüsü vidası	M8	20 Nm

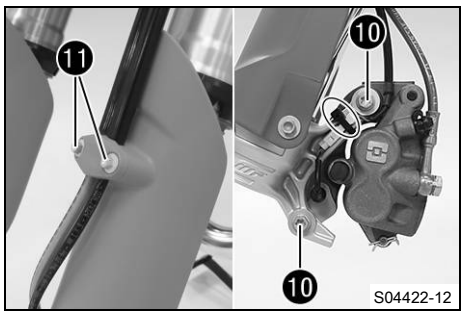

– Fren kaliperini konumlandırın, vidaları ❿ monte edin ve sıkın.

Öngörülen değer

Ön fren kaliperi vidası	M8	25 Nm Loctite®243™

– Kablo bağını monte edin.
– Fren borusunu, kablo demetini ve kelepçeyi konumlandırın. Vidaları ⓫ monte edin ve sıkın.

Ek çalışma

– Gidon tamponunu monte edin.
– Ön çamurluğu monte edin. (📖 S. 64)
– Ön tekerleği monte edin. 🔧 (📖 S. 100)
– Far ile birlikte far maskesini monte edin. (📖 S. 112)
– Kablo demetini, bowden kablolarını, fren ve debriyaj hatlarını, kolay hareket ettirilme ve yerleştirme bakımından kontrol edin.
– Kumanda kafası yatağı boşluğunu kontrol edin. (📖 S. 61)
– Motosikleti kaldırma sehpasından alın. (📖 S. 55)
– Far ayarını kontrol edin. (📖 S. 115)

◀

12.11 Kumanda kafası yatağı boşluğunun kontrol edilmesi

İkaz

Kaza tehlikesi Kumanda kafası yatağı boşluğunun yanlış olması halinde, seyir tarzı olumsuz etkilenir ve parçalar hasar görür.

– Hatalı kumanda kafası yatağı boşluğunu gecikmeden düzeltin. (GASGAS Motorcycles Yetkili Servisi size memnuniyetle yardımcı olur.)

Bilgi
Araç, uzun süre kumanda kafası yatağında boşluk ile sürülürse, yataklar ve bunu takiben çerçevedeki yatak yuvaları hasar görür.

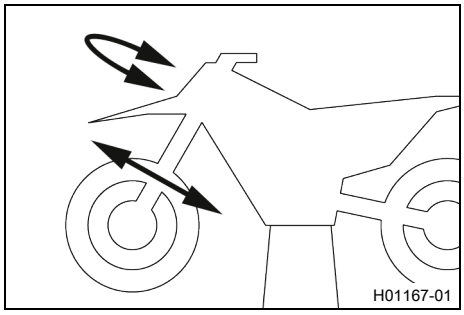

Ön çalışma
– Motosikleti kaldırma sehpasıyla kaldırın. (📖 S. 55)

Ana çalışma
– Gidonu ileriye bakacak şekilde düz konuma getirin. Çatal süspansiyon kollarını, hareket yönünde ileri geri hareket ettirin.

Kumanda kafası yatağında boşluk hissedilmemelidir.

» Hissedilebilir bir boşluk varsa:
– Kumanda kafası yatağı boşluğunu ayarlayın. 🔧 (📖 S. 62)

– Gidonu, tüm direksiyon aralığı boyunca ileri ve geri hareket ettirin.

Gidon, tüm direksiyon aralığı boyunca kolaylıkla hareket ettirilebilir olmalıdır. Farkedilir takılma noktaları mevcut olmamalıdır.

» Takılma noktaları mevcut olduğunda:
– Kumanda kafası yatağı boşluğunu ayarlayın. 🔧 (📖 S. 62)
– Kumanda kafası yatağını kontrol edin; gerekirse değiştirin.

– Direksiyon tahdidi vidalarını doğru ayar ve sabitlenme bakımından kontrol edin.

Ek çalışma
– Motosikleti kaldırma sehpasından alın. (📖 S. 55)

12.12 Kumanda kafası yatağı boşluğunun ayarlanması 🔧

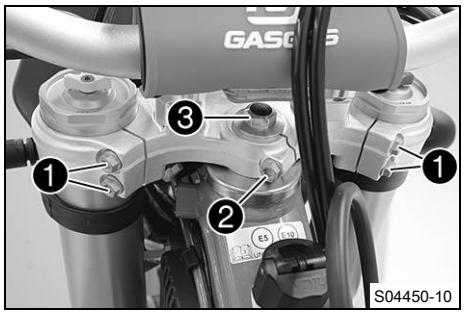

Ön çalışma
– Motosikleti kaldırma sehpasıyla kaldırın. (📖 S. 55)

Ana çalışma
– ❶ ve ❷ vidalarını çözün.
– Vidayı ❸ çözün ve tekrar sıkın.
Öngörülen değer

Üst kontrol kafası vidası	M20x1,5	12 Nm

– Bir plastik çekiç ile hafifçe üst çatal köprüsüne, gerilmeleri önlemek amacıyla vurun.
– Vidaları ❶ sıkın.
Öngörülen değer

Üst çatal köprüsü vidası	M8	20 Nm

– Vidayı ❷ sıkın.

Öngörülen değer

Üst çatal borusu vidası	M8	20 Nm

Ek çalışma

– Kumanda kafası yatağı boşluğunu kontrol edin. (📖 S. 61)
– Motosikleti kaldırma sehpasından alın. (📖 S. 55)

12.13 Kumanda kafası yatağının yağlanması

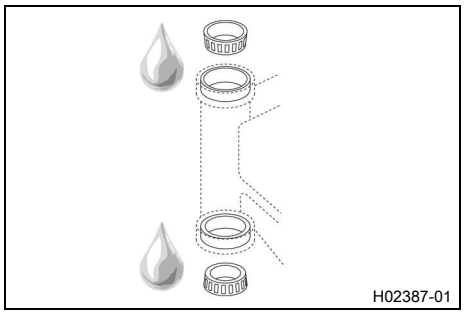
H02387-01

– Alt çatal köprüsünü sökün. (📖 S. 58)
– Alt çatal köprüsünü monte edin. (📖 S. 59)

Bilgi
Kumanda kafası yatağı, alt çatal köprüsünün sökülmesi ve takılması kapsamında temizlenir ve yağlanır.

12.14 Ön çamurluğun sökülmesi

Ön çalışma

– Far ile birlikte far maskesini sökün. (📖 S. 112)

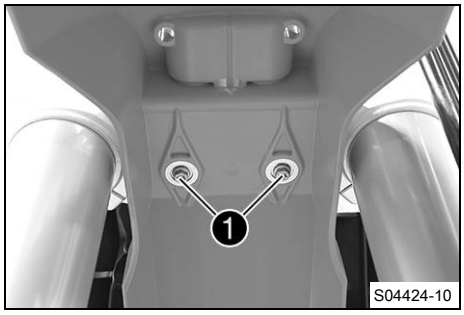

Ana çalışma

– Vidaları ❶ çıkarın.

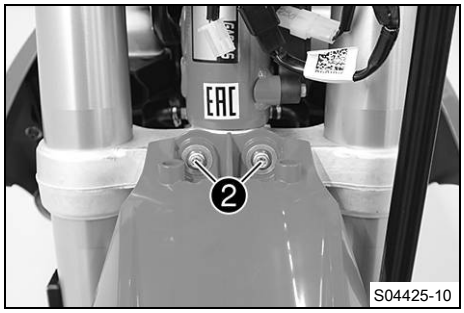

– Vidaları ❷ çıkarın. Ön çamurluğu çıkarın.

12.15 Ön çamurluğun monte edilmesi

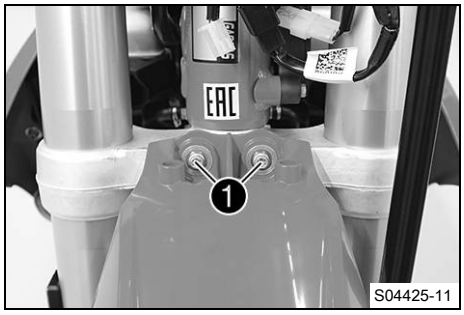

Ana çalışma

– Ön çamurluğu konumlandırın. Vidaları ❶ monte edin ve sıkın.

Öngörülen değer

Kalan şasi vidaları	M6	10 Nm

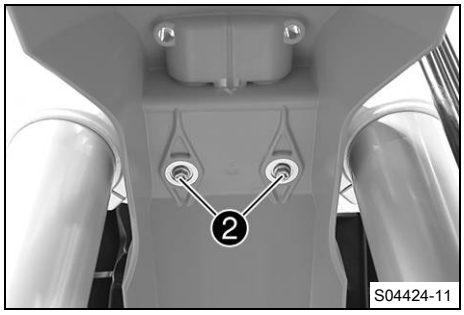

– Vidaları ❷ monte edin ve sıkın.

Öngörülen değer

Kalan şasi vidaları	M6	10 Nm

Ek çalışma

– Far ile birlikte far maskesini monte edin. (📖 S. 112)
– Far ayarını kontrol edin. (📖 S. 115)

12.16 Süspansiyon kolunun sökülmesi

Ön çalışma

– Motosikleti kaldırma sehpasıyla kaldırın. (📖 S. 55)

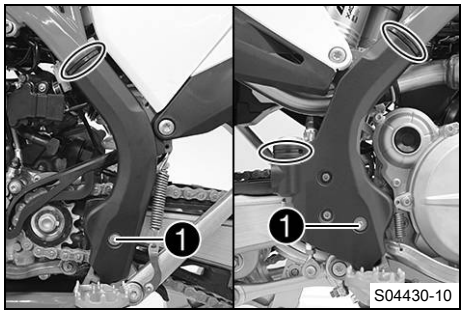

Ana çalışma

– Kablo bağını çıkarın.
– Vidaları ❶ çıkarın ve koruyucu barı çıkarın.

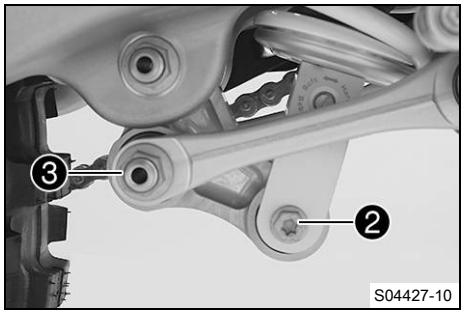

– Vidayı ❷ çıkarın.
– Vida bağlantısını ❸ çıkarın.

Bilgi
Vidaların daha kolay çıkartılabilmesi için salıncağı hafifçe kaldırın.

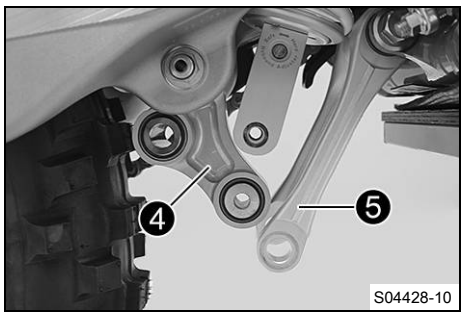

- Dirsekli manivelayı ❹ arkaya doğru bastırın.
- Bağlantı kolunu ❺ aşağı doğru bastırın.

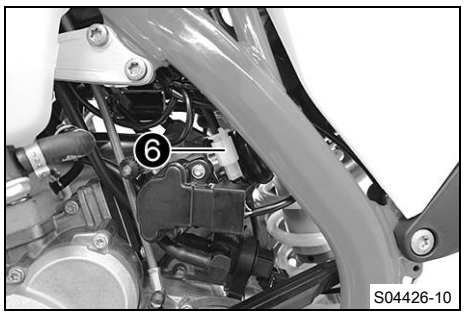

(Tüm EU modelleri)

- Fren lambası şalteri soket bağlantısını ❻ ayırın.

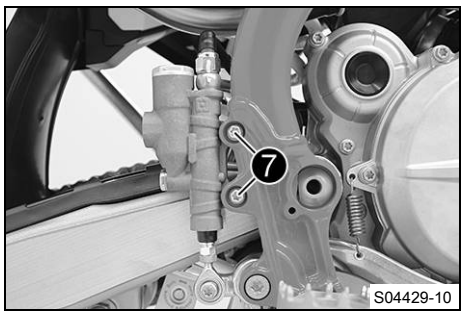

- Vidaları ❼ çıkarın.
- Ayak fren silindirini itme çubuğundan çekin.



- Zincirin bağlantı elemanını çıkarın.

Bilgi
Parçaları, üzerini örterek hasar görmeye karşı koruyun.

- Zinciri çıkarın.

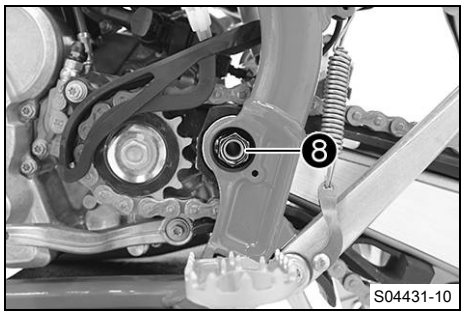

- Somunu ❽ çıkarın ve salıncak pimini dışarı çekin.
- Salıncağı arkaya doğru itin ve devrilmeye karşı emniyete alın.

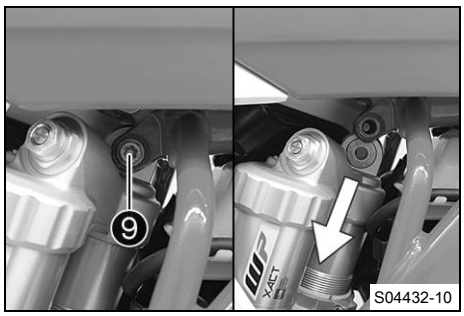

– Süspansiyon kolunu tutun ve vidayı ❾ çıkarın.
– Süspansiyon kolunu dikkatlice aşağı doğru çıkarın.

12.17 Süspansiyon kolunun monte edilmesi

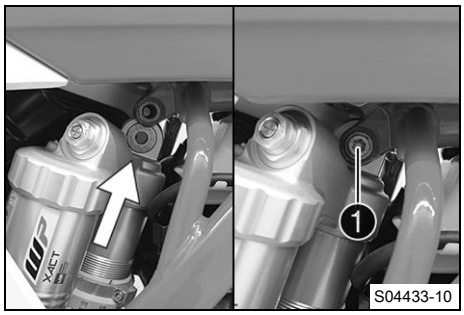

Ana çalışma

– Süspansiyon kolunu dikkatlice alttan araçta konumlandırın.
– Vidayı ❶ monte edin ve sıkın.

Öngörülen değer

Üst süspansiyon kolu vidası	M10	60 Nm **Loctite®2701™**

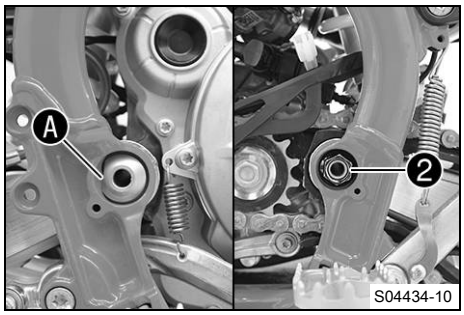

– Salıncağı konumlandırın ve salıncak pimini monte edin.

Bilgi
Yassı yere Ⓐ dikkat edin.

– Somunu ❷ monte edin ve sıkın.

Öngörülen değer

Salıncak piminin somunu	M16x1,5	100 Nm

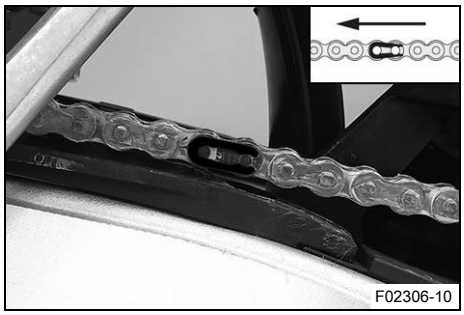

– Zinciri monte edin.
– Zinciri bağlantı elemanı ile birbirine bağlayın.

Öngörülen değer

Zincir baklası kilidinin kapalı tarafı, hareket yönünü göstermelidir.

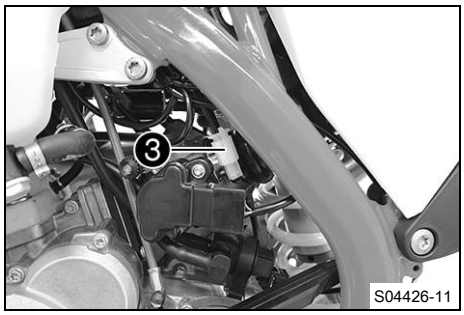

(Tüm EU modelleri)

– Fren lambası şalteri soket bağlantısını ❸ birbirine takın.

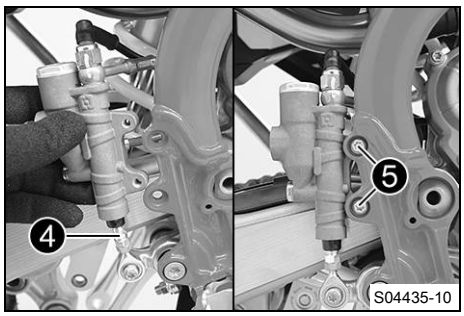

– Ayak fren silindirini konumlandırın.
  ✓ İtme çubuğu ❹ ayak freni silindirini kavrar.
  ✓ Toz koruyucu manşet, doğru konumlandırılmıştır.
– Vidaları ❺ monte edin ve sıkın.
  Öngörülen değer

Kalan şasi vidaları	M6	10 Nm

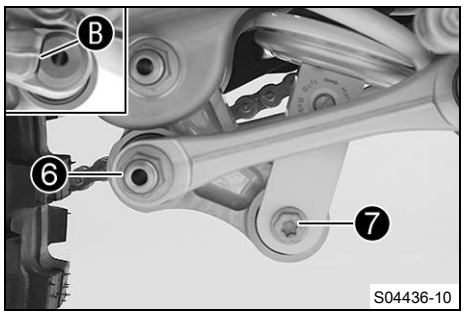

– Dirsekli manivelayı ve bağlantı kolunu konumlandırın.
– Vida bağlantısını ❻ monte edin ve sıkın.
  Öngörülen değer

Dirsekli manivela bağlantı kolu somunu	M14x1,5	60 Nm

Bilgi
Yassı yere Ⓑ dikkat edin.

– Vidayı ❼ monte edin ve sıkın.
  Öngörülen değer

Alt süspansiyon kolu vidası	M10	60 Nm **Loctite®2701™**

Bilgi
Vidanın daha kolay monte edilebilmesi için salıncağı hafifçe kaldırın.

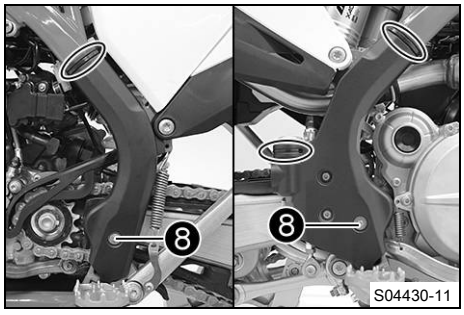

– Koruyucu barı konumlandırın.
– Vidaları ❽, pullar ile birlikte monte edin ve sıkın.
  Öngörülen değer

Koruyucu barın vidası	M5	3 Nm

– Yeni kablo bağı monte edin.

Ek çalışma
– Motosikleti kaldırma sehpasından alın. (📖 S. 55)

12.18 Sürücü koltuğunun çıkarılması

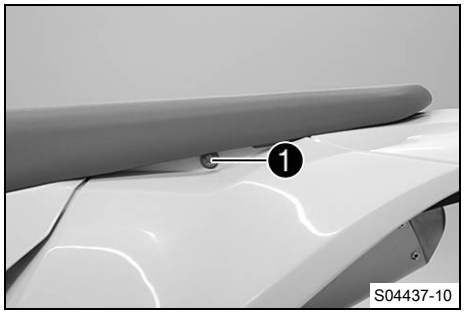

– Sol taraftaki vidayı ❶ çıkarın.

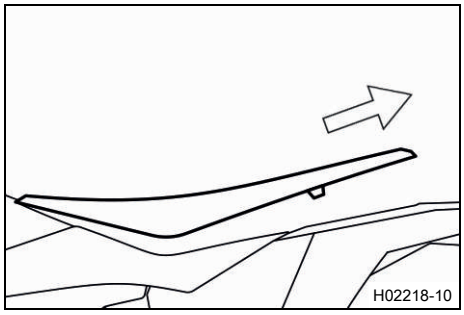

– Koltuğu arka kısımdan kaldırın, arkaya doğru çekin ve yukarıya doğru çıkarıp alın.

12.19 Sürücü koltuğunun monte edilmesi

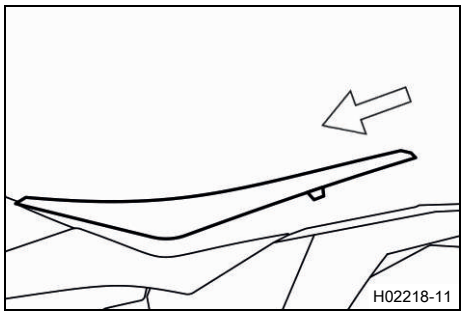

– Koltuğu önde yakıt deposunun her iki flanş burcuna asın, arka kısımda alçaltın ve öne doğru itin.
– Sürücü koltuğunun doğru şekilde yerine oturmasını güvenceye alın.

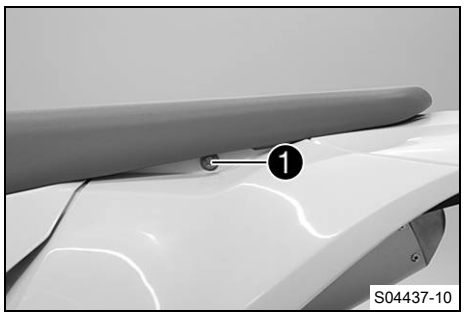

– Vidayı ❶ sol tarafa monte edin ve sıkın.
Öngörülen değer

Kalan şasi vidaları	M6	10 Nm

12.20 Hava filtresi kutusu kapağının sökülmesi

Ön çalışma

– Sürücü koltuğunu çıkarın. (📖 S. 68)

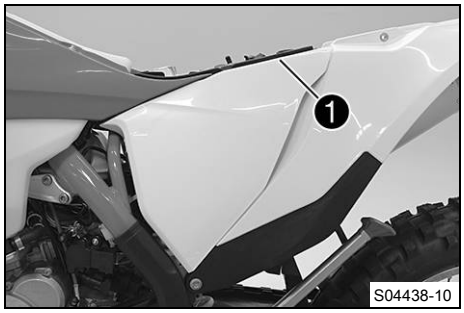

Şart

Hava filtresi kutusu kapağı emniyete alınmıştır.

– Vidayı ❶ çıkarın.

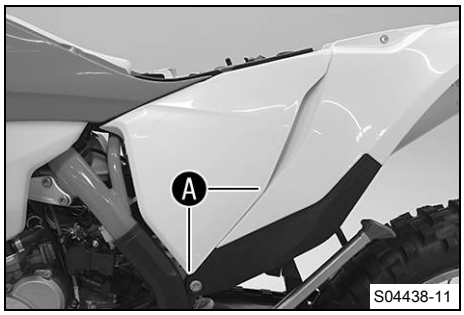

– Hava filtresi kutusu kapağını, Ⓐ bölgesinde yanal olarak çekin ve öne doğru çıkarın.

12.21 Hava filtresi kutusu kapağının monte edilmesi

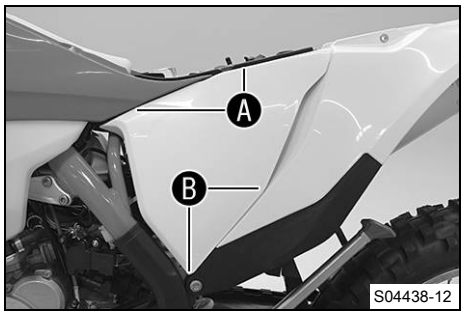

Ana çalışma

– Hava filtresi kutusu kapağını, Ⓐ bölgesinde yerine asın ve Ⓑ bölgesinde yerine oturtun.

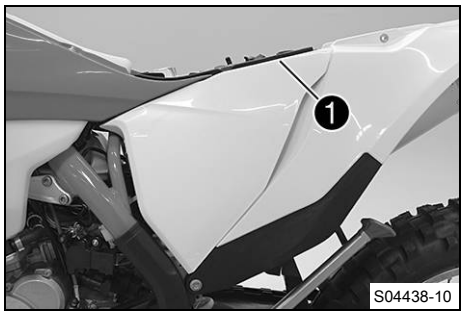

Şart

Hava filtresi kutusu kapağı emniyete alınmıştır.

– Vidayı ❶ monte edin ve sıkın.

Öngörülen değer

Hava filtresi kutusu kapağı vidası	**EJOT PT®** K60x20-Z	3 Nm

Ek çalışma

– Sürücü koltuğunu monte edin. (📖 S. 68)

12.22 Hava filtresinin sökülmesi

Uyarı

Motor hasarı Filtrelenmeyen emme havası, motorun dayanıklılığını olumsuz etkiler.

Hava filtresi olmadığında motora kir ve toz girer.

– Aracı sadece hava filtresi varken çalıştırın.

Uyarı

Çevrenin tehlikeye atılması Sorunlu maddeler, çevreye zarar verirler.

– Yağları, gres yağlarını, filtreleri, yakıtları, temizlik maddelerini, fren sıvısını vs. usulüne uygun şekilde ve geçerli yönetmeliklere göre bertaraf edin.

Ön çalışma

– Sürücü koltuğunu çıkarın. (S. 68)
– Hava filtresi kutusu kapağını sökün. (S. 69)



Ana çalışma

– Tutucu tırnağı ❶ yerinden çıkarın. Hava filtresini, hava filtresi tutucusu ile birlikte çıkarın.
– Hava filtresini, hava filtresi tutucusundan çıkarın.

12.23 Hava filtresinin monte edilmesi

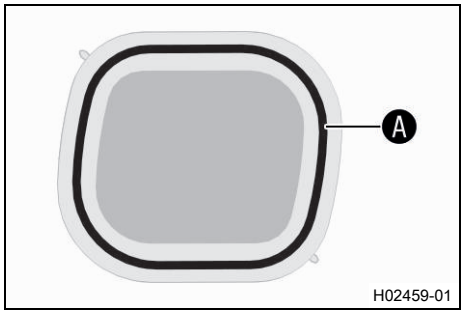

Ana çalışma

– Temiz hava filtresini, hava filtresi tutucusuna monte edin.
– Hava filtresini, Ⓐ bölgesinde yağlayın.

Uzun süre etkili gres yağı (S. 160)

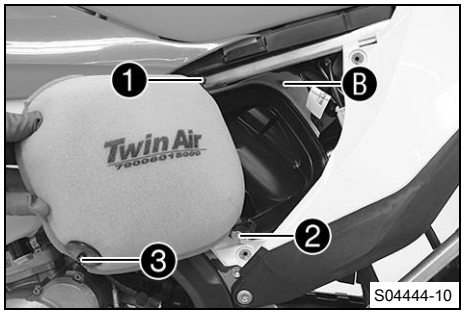

– Hava filtresini yerleştirin ve tutma muylusunu ❶ burç Ⓑ içinde konumlandırın.
  ✓ Hava filtresi doğru konumlandırılmıştır.
– Tutucu tırnağı ❷ yerine takın.
  ✓ Tutma muylusu ❸, tutucu tırnak ❷ ile sabitlenir.

Bilgi

Hava filtresi doğru şekilde monte edilmedi ise, motorun içine toz ve kir girebilir ve hasarlara yol açabilir.

Ek çalışma

– Hava filtresi kutusu kapağını monte edin. (S. 69)
– Sürücü koltuğunu monte edin. (S. 68)

12.24 Hava filtresi ve hava filtresi kutusunun temizlenmesi

Uyarı

Çevrenin tehlikeye atılması Sorunlu maddeler, çevreye zarar verirler.

– Yağları, gres yağlarını, filtreleri, yakıtları, temizlik maddelerini, fren sıvısını vs. usulüne uygun şekilde ve geçerli yönetmeliklere göre bertaraf edin.

Bilgi

Hava filtresini, yakıt veya gaz yağı ile temizlemeyin, çünkü bu maddeler, plastik köpüğe zarar verirler.



Ön çalışma

– Sürücü koltuğunu çıkarın. (📖 S. 68)
– Hava filtresi kutusu kapağını sökün. (📖 S. 69)
– Hava filtresini sökün. (📖 S. 70)

Ana çalışma

– Hava filtresini, özel temizleme sıvısı içinde iyice yıkayın ve iyice kurumasını bekleyin.

Hava filtresi temizleme maddesi (📖 S. 160)

Bilgi

Hava filtresine baskı uygulayarak, fakat sıkmaksızın sıvıdan arındırın.

– Kuru hava filtresini, yüksek kaliteli bir hava filtresi yağı ile yağlayın.

Plastik köpükten hava filtresi için yağ (📖 S. 160)

– Hava filtresi kutusunu temizleyin.
– Emme manifoldunu temizleyin, hasar ve sıkılık bakımından kontrol edin.

Ek çalışma

– Hava filtresini monte edin. (📖 S. 70)
– Hava filtresi kutusu kapağını monte edin. (📖 S. 69)
– Sürücü koltuğunu monte edin. (📖 S. 68)

12.25 Hava filtresi kutusu kapağının emniyete alınmaya hazırlanması

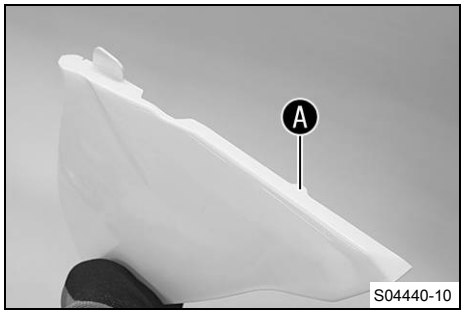

Ön çalışma

– Sürücü koltuğunu çıkarın. (📖 S. 68)
– Hava filtresi kutusu kapağını sökün. (📖 S. 69)

Ana çalışma

– Ⓐ işaretinin olduğu yere bir delik açın.

Öngörülen değer

Çap	6 mm

Ek çalışma
- Hava filtresi kutusu kapağını monte edin. (📖 S. 69)
- Sürücü koltuğunu monte edin. (📖 S. 68)

12.26 Nihai sönümleyicinin sökülmesi

İkaz
Yanma tehlikesi Egzoz tertibatı, işletme sırasında çok aşırı ısınır.
- Çalışmaya başlamadan önce egzoz tertibatının soğumasını bekleyin.

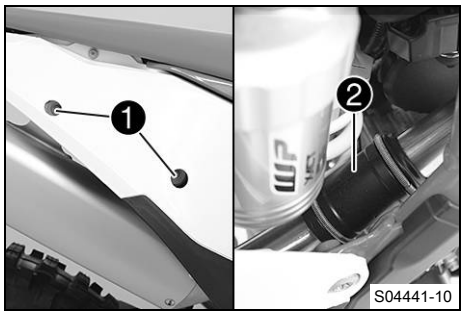

- Vidaları ❶ çıkarın.
- Nihai sönümleyiciyi egzoz rakoru ❷ ve yaylı segmanlar ile dirsekten çekerek alın.

12.27 Nihai sönümleyicinin monte edilmesi

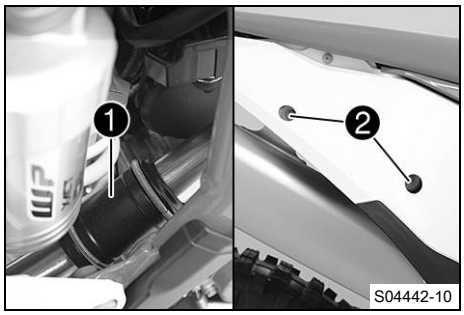

- Nihai sönümleyiciyi, egzoz rakoru ❶ ve yaylı segmanlar ile birlikte monte edin.
- Vidaları ❷ monte edin ve sıkın.

  Öngörülen değer

Kalan şasi vidaları	M6	10 Nm

12.28 Nihai sönümleyicinin cam elyafı iplik dolgusunun değiştirilmesi

İkaz
Yanma tehlikesi Egzoz tertibatı, işletme sırasında çok aşırı ısınır.
- Çalışmaya başlamadan önce egzoz tertibatının soğumasını bekleyin.

Bilgi
Cam elyafı dolgunun lifleri zamanla uçucu hale gelerek dışarıya çıkar, sönümleyici "yanarak" tükenir. Artan gürültü seviyesinin yanı sıra, bu şekilde aracın performans karakteristiği de değişir.

Ön çalışma
- Nihai sönümleyici sökün. (📖 S. 72)

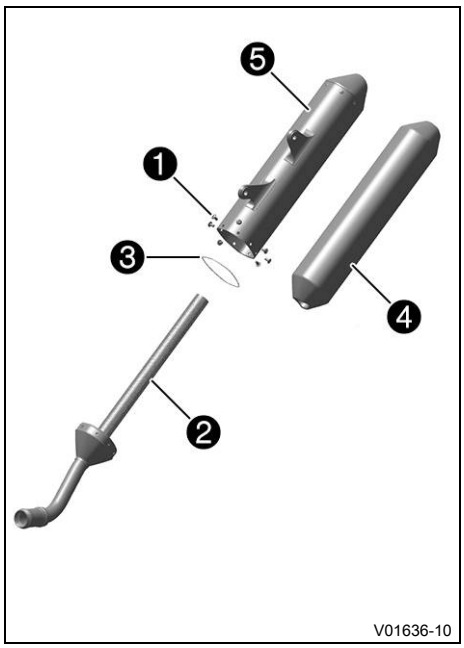

Ana çalışma

- Vidaları ❶ çıkarın. İç boruyu ❷ O-halkası ❸ ile dışarı çekin.
- Cam elyafı iplik dolgusunu ❹ iç borudan çekerek çıkarın.
- Tekrar monte edilecek olan parçaları temizleyin ve hasar bakımından kontrol edin.
- Yeni cam elyafı iplik dolgusunu ❹ iç boru üzerine monte edin.
- Dış boruyu ❺ yeni cam elyafı iplik dolgulu iç borunun ve O-halkasının üzerine itin.
- Tüm vidaları ❶ monte edin ve sıkın.

  Öngörülen değer

Nihai sönümleyicideki vidalar	M5	7 Nm

Ek çalışma

- Nihai sönümleyiciyi monte edin. (📖 S. 72)

12.29 Yakıt deposunun sökülmesi

Tehlike

Yangın tehlikesi Yakıt, kolayca tutuşabilir.

Yakıt deposundaki yakıt, ısınınca genleşir ve aşırı dolu olduğunda dışarı akabilir.

- Araca, açık alevlerin ya da yanan sigaranın yakınında yakıt ilave etmeyin.
- Yakıt doldururken motoru stop ettirin.
- Yakıt dökülmemesine dikkat edin, özellikle de aracın kızgın parçaları üzerine.
- Yine de dökülen yakıtı silerek temizleyin.
- Yakıt dolumuna ilişkin bilgileri dikkate alın.

İkaz

Zehirlenme tehlikesi Yakıt, zehirlidir ve sağlığa zararlıdır.

- Yakıtın cilde, gözlere veya giysilere temas etmesini önleyin.
- Yakıt yutmanız halinde derhal bir hekime başvurun.
- Yakıt buharlarını solumayın.
- Cildinize temas etmesi halinde temas eden yeri derhal bol su ile durulayın.
- Yakıtın gözlerinize temas etmesi halinde gözlerinizi bol su ile durulayın ve derhal bir hekime başvurun.
- Yakıtın giysinize temas etmesi halinde giysilerinizi değiştirin.
- Yakıtı, usulüne uygun şekilde ve uygun bir bidon içinde ve çocukların ulaşamayacağı yerlerde muhafaza edin.

Ön çalışma

- Sürücü koltuğunu çıkarın. (📖 S. 68)

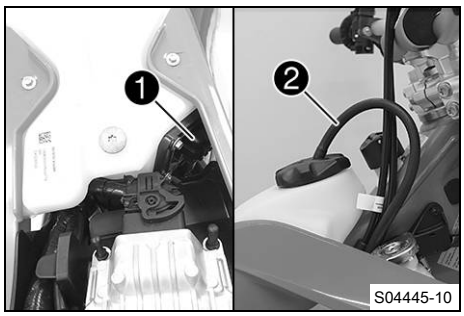

Ana çalışma

– Yakıt deposundaki fişi ❶ çekerek çıkarın.
– Yakıt deposu havalandırma düzeni hortumunu ❷ çekerek alın.

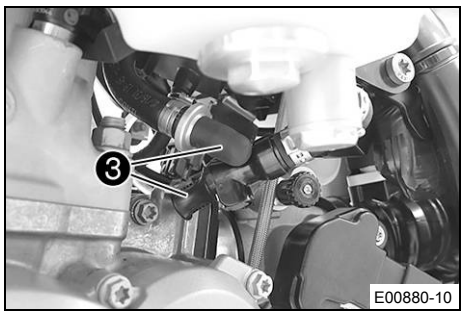

– Hızlı bağlantı elemanı kaplinini iyice basınçlı havayla temizleyin.

Bilgi
Yakıt borusu içine hiçbir şekilde kir girmemelidir. İçeriye giren kir, püskürtme supabının tıkanmasına yol açar!

– Hızlı bağlantı elemanı kaplinini ayırın.

Bilgi
Yakıt hortumundan artık yakıt dışa akabilir.

– Yıkama kapağı setini ❸ monte edin.

Yıkama kapağı seti (81212016100)

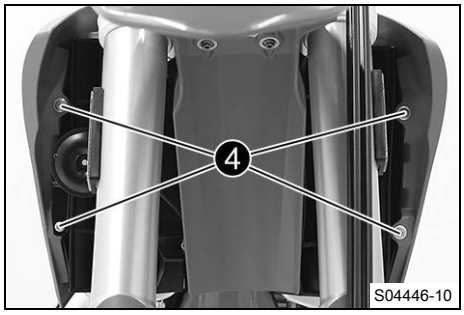

– Vidaları ❹, flanş burçları ile birlikte çıkarın.

(Tüm EU modelleri)

– Kornayı, korna tutucu ile birlikte yana asılı bırakın.



– Vidayı ❺, lastik soket ile birlikte çıkarın.

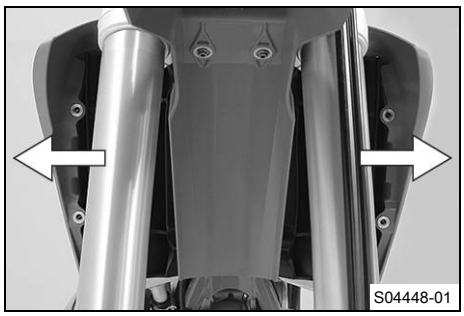

– Her iki spoyleri de yanal olarak radyatör tespitleme düzeninden çekin ve yakıt tankını yukarıya doğru çıkarın.

12.30 Yakıt deposunun monte edilmesi

Tehlike

Yangın tehlikesi Yakıt, kolayca tutuşabilir.

Yakıt deposundaki yakıt, ısınınca genleşir ve aşırı dolu olduğunda dışarı akabilir.

– Araca, açık alevlerin ya da yanan sigaranın yakınında yakıt ilave etmeyin.
– Yakıt doldururken motoru stop ettirin.
– Yakıt dökülmemesine dikkat edin, özellikle de aracın kızgın parçaları üzerine.
– Yine de dökülen yakıtı silerek temizleyin.
– Yakıt dolumuna ilişkin bilgileri dikkate alın.

İkaz

Zehirlenme tehlikesi Yakıt, zehirlidir ve sağlığa zararlıdır.

– Yakıtın cilde, gözlere veya giysilere temas etmesini önleyin.
– Yakıt yutmanız halinde derhal bir hekime başvurun.
– Yakıt buharlarını solumayın.
– Cildinize temas etmesi halinde temas eden yeri derhal bol su ile durulayın.
– Yakıtın gözlerinize temas etmesi halinde gözlerinizi bol su ile durulayın ve derhal bir hekime başvurun.
– Yakıtın giysinize temas etmesi halinde giysilerinizi değiştirin.

Ana çalışma

– Bowden gaz kablosunun döşenme şeklini kontrol edin. (S. 82)

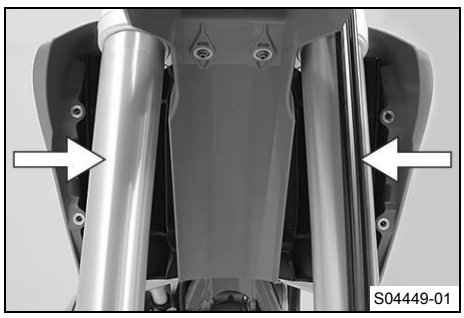

– Yakıt tankını konumlandırın ve her iki spoyleri de yanal olarak radyatörün önünde yerine asın.
– Kabloların ya da bowden kablolarının sıkışmamış veya hasar görmemiş olmasından emin olun.



– Vidayı ❶ lastik soket ile birlikte monte edin ve sıkın.
Öngörülen değer

Kalan şasi vidaları	M6	10 Nm

(Tüm EU modelleri)
– Kornayı, korna tutucu ile birlikte konumlandırın.

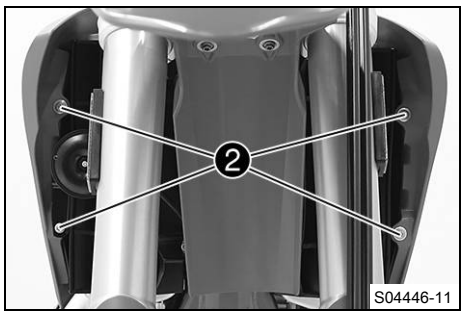

– Vidaları ❷, flanş burçları ile birlikte monte edin ve sıkın.
Öngörülen değer

Kalan şasi vidaları	M6	10 Nm

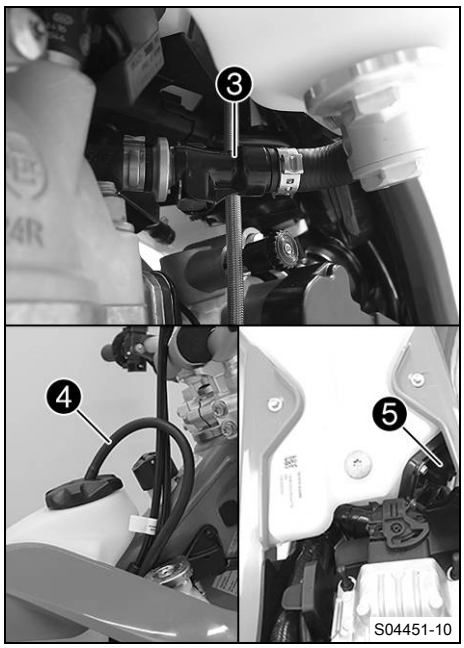

– Yıkama kapağı setini çıkarın.
– Hızlı bağlantı elemanı kaplinini iyice basınçlı havayla temizleyin.

Bilgi
Yakıt borusu içine hiçbir şekilde kir girmemelidir. İçeriye giren kir, püskürtme supabının tıkanmasına yol açar!

– Silikon spreyi tüy bırakmayan bir beze püskürtün ve hızlı bağlantı elemanı kaplininin O-halkasını hafifçe yağlayın.

Silikon sprey (📖 S. 160)

– Hızlı bağlantı elemanı kaplinini ❸ birbirine takın.

Bilgi
Kabloyu ve yakıt borusunu, egzoz tertibatına güvenli bir mesafede döşeyin.

– Yakıt deposu havalandırma düzeni hortumunu ❹ yerine takın.
– Yakıt pompasının fişini ❺ yerine takın.

Ek çalışma
– Sürücü koltuğunu monte edin. (📖 S. 68)

12.31 Zincir kirlenme durumunun kontrol edilmesi

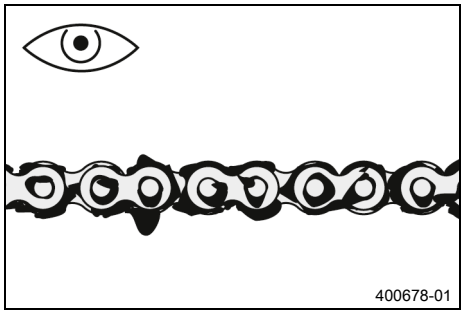

– Zinciri kaba kirlenme yönünden kontrol edin.
  » Zincir, aşırı oranda kirlenmişse:
    – Zinciri temizleyin. (📖 S. 77)

12.32 Zincirin temizlenmesi

İkaz

Kaza tehlikesi Lastikler üzerindeki yağlama maddesi, yol tutuşunu azaltır.

– Lastikler üzerindeki yağlama maddelerini, uygun bir temizlik maddesi ile temizleyin.

İkaz

Kaza tehlikesi Fren diskleri üzerindeki yağ veya gres, fren etkisini azaltır.

– Fren disklerinin daima yağsız ve gressiz olmasını sağlayın.
– Gerektiğinde fren disklerini fren temizleyici ile temizleyin.

Uyarı

Çevrenin tehlikeye atılması Sorunlu maddeler, çevreye zarar verirler.

– Yağları, gres yağlarını, filtreleri, yakıtları, temizlik maddelerini, fren sıvısını vs. usulüne uygun şekilde ve geçerli yönetmeliklere göre bertaraf edin.

Bilgi

Zincirin kullanım ömrü, büyük ölçüde bakımına bağlıdır.

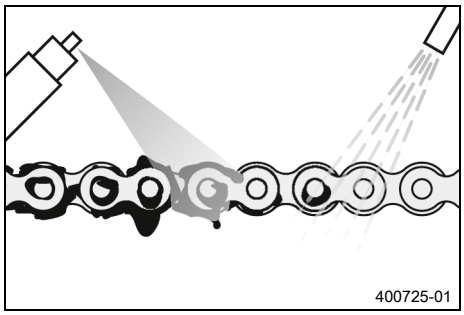

Ön çalışma

– Motosikleti kaldırma sehpasıyla kaldırın. (📖 S. 55)

Ana çalışma

– Kaba kirleri, yumuşak su jeti ile temizleyin.
– Kullanılmış yağlama artıklarını, zincir temizleme maddesi ile temizleyin.

Zincir temizleme maddesi (📖 S. 161)

– Kurutma işleminden sonra, zincir spreyi tatbik edin.

Offroad zincir spreyi (📖 S. 160)

Ek çalışma

– Motosikleti kaldırma sehpasından alın. (📖 S. 55)

12.33 Zincir gerilimi kontrol edilmesi

İkaz

Kaza tehlikesi Yanlış zincir gerilimi, parçalara zarar verir ve kazalara yol açar.

Zincir çok fazla gerildiğinde zincir, zincir pinyon dişlisi, zincir dişlisi, şanzıman ve arka tekerlek göbeği daha çabuk aşınır. Bazı parçalar aşırı zorlanma nedeniyle kopabilir veya kırılabilir.
Zincir fazla gevşek olduğunda zincir, zincir pinyon dişlisinden veya zincir dişlisinden düşebilir. Sonuç olarak arka tekerlek veya motor hasar görebilir.

– Zincir gerilimini düzenli olarak kontrol edin.
– Zincir gerilimini öngörülen değere göre ayarlayın.

Ön çalışma

– Motosikleti kaldırma sehpasıyla kaldırın. (📖 S. 55)

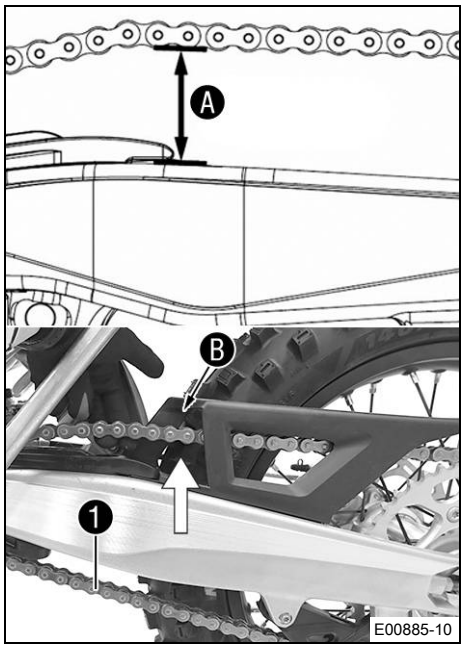

Ana çalışma

– Zinciri, zincir kayma parçasının uç kısmından yukarıya çekin ve zincir gerilimini Ⓐ saptayın.

Bilgi

Bu sırada, zincirin alt parçası ❶ gergin olmalıdır.
Zincir koruma tertibatı takılı iken, zincir, zincir koruma tertibatındaki Ⓑ dayamaya kadar, yukarıya çekilebilmelidir.
Zincirler, her zaman eşit şekilde aşınmaz; ölçümü zincirin farklı noktalarında tekrarlayın.

Zincir gerilimi	55 … 58 mm

» Zincir gerginliği, öngörülen değere uymazsa:
– Zincir gerilimini ayarlayın. (📖 S. 78)

Ek çalışma

– Motosikleti kaldırma sehpasından alın. (📖 S. 55)

12.34 Zincir geriliminin ayarlanması

İkaz

Kaza tehlikesi Yanlış zincir gerilimi, parçalara zarar verir ve kazalara yol açar.

Zincir çok fazla gerildiğinde zincir, zincir pinyon dişlisi, zincir dişlisi, şanzıman ve arka tekerlek göbeği daha çabuk aşınır. Bazı parçalar aşırı zorlanma nedeniyle kopabilir veya kırılabilir.
Zincir fazla gevşek olduğunda zincir, zincir pinyon dişlisinden veya zincir dişlisinden düşebilir. Sonuç olarak arka tekerlek veya motor hasar görebilir.

– Zincir gerilimini düzenli olarak kontrol edin.
– Zincir gerilimini öngörülen değere göre ayarlayın.

Ön çalışma

– Motosikleti kaldırma sehpasıyla kaldırın. (📖 S. 55)
– Zincir gerilimini kontrol edin. (📖 S. 78)

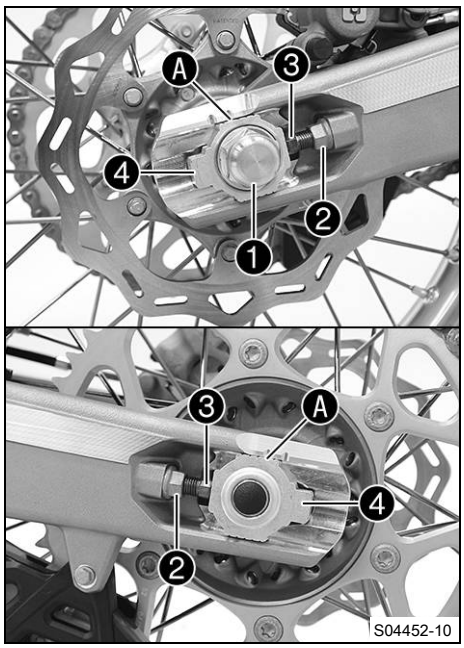

Ana çalışma

- Somunu ❶ çözün.
- Somunları ❷ çözün.
- Zincir gerilimini, ayar vidalarını ❸ sol ve sağ tarafta çevirerek ayarlayın.

  Öngörülen değer

Zincir gerilimi	55 … 58 mm
Ayar vidalarını ❸ sol ve sağ tarafta, sol ve sağ zincir gericideki işaretler, referans işaretlerine Ⓐ göre aynı konumda olacak şekilde çevirin. Böylece, arka tekerlek doğru şekilde hizalanmıştır.	

- Somunları ❷ sıkın.
- Zincir gericilerin ❹ ayar vidalarına ❸ temas ettiklerinden emin olun.
- Somunu ❶ sıkın.

  Öngörülen değer

Arka dingil pimi somunu	M20x1,5	80 Nm

Bilgi

Zincir gericilerin büyük ayar aralığı (32 mm) sonucu, aynı zincir uzunluğunda farklı sekonder tahvil oranları uygulanabilir.

Zincir gericiler ❹, 180° oranında döndürülebilir.

Ek çalışma

- Motosikleti kaldırma sehpasından alın. (📖 S. 55)

12.35 Zincirin, zincir dişlisinin, zincir pinyon dişlisinin ve zincir kılavuzunun kontrol edilmesi

Ön çalışma

- Motosikleti kaldırma sehpasıyla kaldırın. (📖 S. 55)

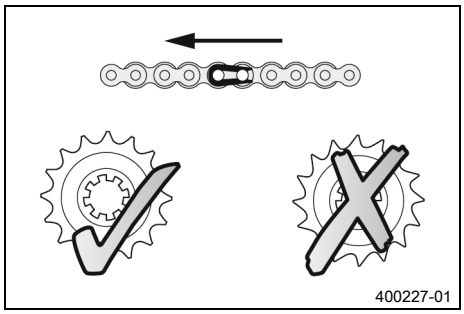

Ana çalışma

- Şanzımanı rölanti konumuna alın.
- Zinciri, zincir dişlisini ve zincir pinyon dişlisini aşınma bakımından kontrol edin.
  - » Zincir, zincir dişlisi veya zincir pinyon dişlisinde çekme varsa:
    - Tahrik takımını değiştirin. 🔧

Bilgi

Zincir pinyon dişlisi, zincir dişlisi ve zincir, sadece birlikte değiştirilmelidir.

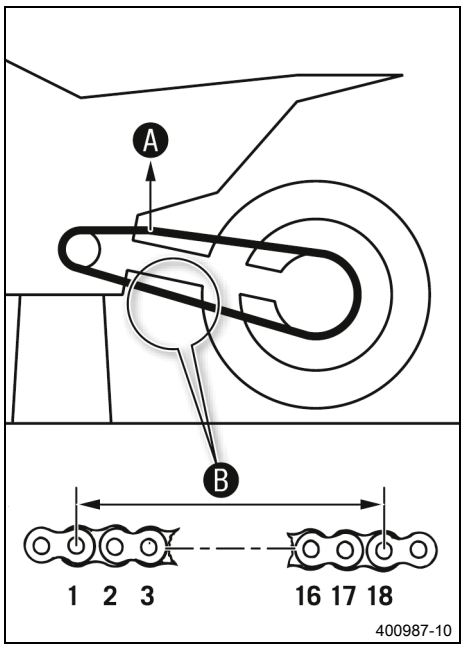

– Zincirin üst parçasından belirtilen ağırlıkla Ⓐ çekin.
Öngörülen değer

Zincir aşınması ölçme düzeni ağırlığı	10 … 15 kg

– 18 adet zincir ruloya denk gelen mesafeyi Ⓑ zincirin alt parçasında ölçün.

Bilgi
Zincirler, her zaman eşit şekilde aşınmaz; ölçümü zincirin farklı noktalarında tekrarlayın.

Zincirin en uzun yerinde 18 zincir ruloluk maksimum mesafe Ⓑ	272 mm

» Mesafe Ⓑ verilen ölçüden daha büyükse:
– Tahrik takımını değiştirin.

Bilgi
Yeni bir zincir monte edildiğinde, zincir dişlisi ve zincir pinyon dişlisi de değiştirilmelidir.
Yeni zincirler, eski ve aşınmış bir zincir dişlisi ya da zincir pinyon dişlisi üzerinde daha hızlı aşınırlar.

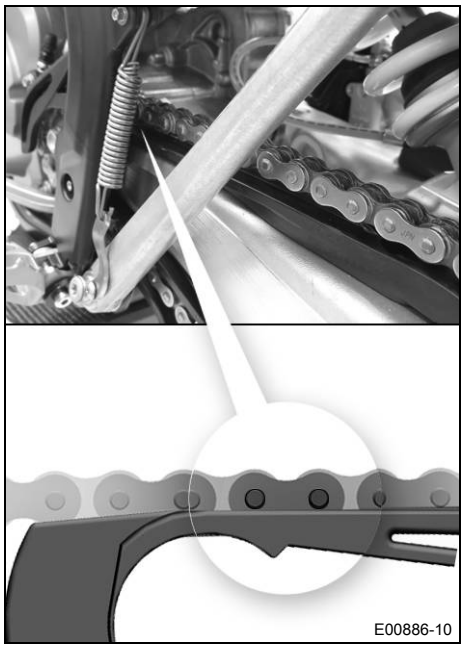

– Zincir kayma önleme tertibatını aşınma yönünden kontrol edin.
» Zincir piminin alt kenarı, aynı hizada veya zincir kayma önleme tertibatının altında olduğunda:
– Zincir kayma önleme tertibatını değiştirin.
– Zincir kayma önleme tertibatını sıkılık bakımından kontrol edin.
» Zincir kayma önleme tertibatı gevşek olduğunda:
– Zincir kayma önleme tertibatının vidalarını sıkın.
Öngörülen değer

Zincir kayma önleme tertibatı vidası	M6	6 Nm **Loctite®243™**

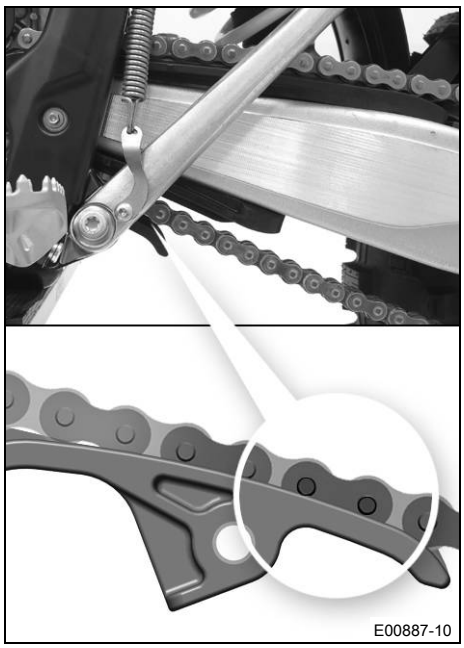

– Zincir kayma parçasını aşınma yönünden kontrol edin.
  » Zincir piminin alt kenarı, aynı hizada veya zincir kayma parçasının altında olduğunda:
    – Zincir kayma parçasını değiştirin.
– Zincir kayma parçasını sıkılık bakımından kontrol edin.
  » Zincir kayma parçası gevşek olduğunda:
    – Zincir kayma parçasının vidasını sıkın.

    Öngörülen değer

Zincir kayma parçası vidası	M8	15 Nm

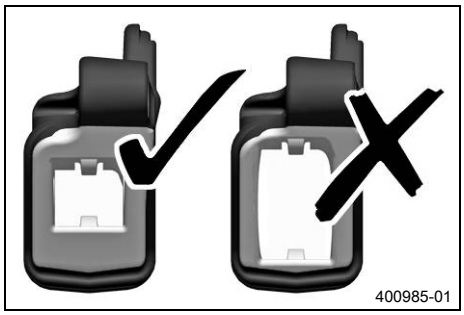

– Zincir kılavuzunu aşınma yönünden kontrol edin.

Bilgi
Aşınma, zincir kılavuzunun ön tarafında görülür.

  » Zincir kılavuzunun açık renkli kısmı aşınmış ise:
    – Zincir kılavuzunu değiştirin.

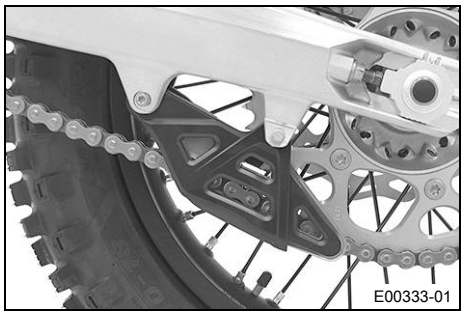

– Zincir kılavuzunu sıkılık bakımından kontrol edin.
  » Zincir kılavuzu gevşek olursa:
    – Zincir kılavuzunun vidalarını sıkın.

    Öngörülen değer

Kalan şasi vidaları	M6	10 Nm

Ek çalışma
– Motosikleti kaldırma sehpasından alın. (S. 55)

12.36 Çerçevenin kontrol edilmesi

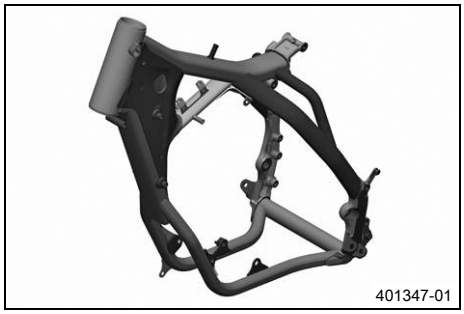
401347-01

– Çerçeveyi hasara, çatlak oluşumuna ve deformasyona dair kontrol edin.
  » Çerçevede hasar, çatlak veya deformasyon varsa:
    – Çerçeveyi değiştirin.

    Öngörülen değer

Çerçevenin onarılması yasaktır.

12.37 Salıncağın kontrol edilmesi

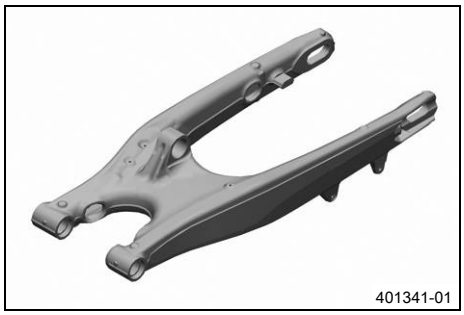
401341-01

– Salıncağı, hasara, çatlak oluşumuna ve deformasyona dair kontrol edin.
  » Salıncakta hasar, çatlak veya deformasyon fark ediliyorsa:
    – Salıncağı değiştirin.

    Öngörülen değer

Salıncağın onarılması yasaktır.

12.38 Bowden gaz kablosunun döşenme şeklinin kontrol edilmesi

Ön çalışma
– Sürücü koltuğunu çıkarın. (📖 S. 68)
– Yakıt deposunu sökün. (📖 S. 73)

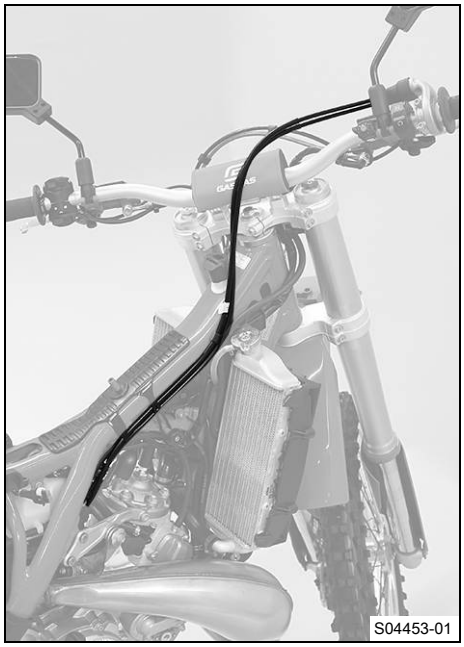
S04453-01

Ana çalışma
– Bowden gaz kablosunun döşenme şeklini kontrol edin.

Her iki bowden gaz kablosu da, gidonun arka tarafında yan yana ve yakıt deposu yatağının üst kısmında, çerçevenin sağında gaz kelebeği gövdesine doğru döşenmiş olmalıdır. Her iki bowden gaz kablosu, yakıt deposu altlığının tutucu lastiği arkasında emniyete alınmış olmalıdır.

  » Bowden gaz kablosunun döşenme şekli, öngörülen şekle uymazsa:
    – Bowden gaz kablosunun döşenme şeklini düzeltin.

Ek çalışma
– Yakıt deposunu monte edin. (📖 S. 75)
– Sürücü koltuğunu monte edin. (📖 S. 68)

12.39 Tutamak lastiğinin kontrol edilmesi

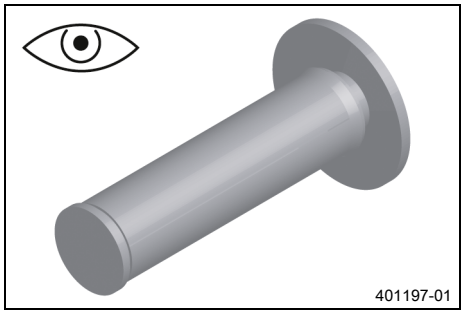

– Gidondaki tutamak lastiklerini, hasar, aşınma ve sıkılık bakımından kontrol edin.

Bilgi
Tutamak lastikleri solda bir kovanın üzerine ve sağda gaz kolu tutamak borusuna vulkanize edilmiştir. Sol kovan gidona sıkıştırılmıştır.
Tutamak lastiği sadece kovan veya gaz borusu ile değiştirilebilir.

» Bir tutamak lastiği hasarlı ya da aşınmış ise:
  – Tutamak lastiğini değiştirin.

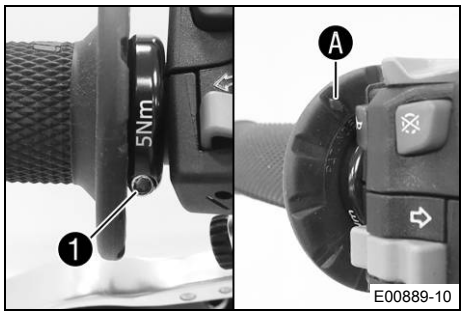

– Vidayı ❶ sıkılık bakımından kontrol edin.

Öngörülen değer

Sağlam tutma vidası	M4	5 Nm Loctite®243™

Eşkenar dörtgen Ⓐ, şekilde görüldüğü gibi konumlandırılmalıdır.

12.40 Vites değiştirme pedalının temel konumunun ayarlanması

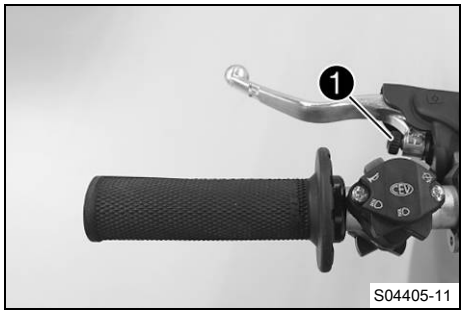

– Debriyaj kolunun temel konumunu, ayar vidası ❶ ile el büyüklüğüne ayarlayın.

Bilgi
Ayar vidası saatin tersi yönde çevrilirse, vites değiştirme pedalı gidona yaklaşır.
Ayar vidası saat yönünde çevrilirse, vites değiştirme pedalı gidondan uzağa gider.
Ayar aralığı sınırlıdır.
Ayar vidasını sadece elle çevirin, aşırı kuvvet uygulamayın.
Sürüş sırasında ayar işlemleri yapmayın.

12.41 Hidrolik debriyajın sıvı seviyesinin kontrol edilmesi/düzeltilmesi

İkaz

Cilt tahrişi Fren sıvısı, cilt tahrişine yol açabilir.

- Fren sıvısını, çocukların ulaşamayacağı yerlerde muhafaza edin.
- Uygun koruyucu elbise ve bir koruyucu gözlük kullanın.
- Fren sıvısının cilde, gözlere veya giysilere temas etmesini önleyin.
- Fren sıvısı yutmanız halinde derhal bir hekime başvurun.
- Cildinize temas etmesi halinde temas eden yeri bol su ile durulayın.
- Fren sıvısının gözlerinize temas etmesi halinde gözlerinizi derhal bol su ile durulayın ve bir hekime başvurun.
- Fren sıvısının giysinize temas etmesi halinde giysilerinizi değiştirin.

Uyarı

Çevrenin tehlikeye atılması Sorunlu maddeler, çevreye zarar verirler.

- Yağları, gres yağlarını, filtreleri, yakıtları, temizlik maddelerini, fren sıvısını vs. usulüne uygun şekilde ve geçerli yönetmeliklere göre bertaraf edin.

Bilgi

Sıvı seviyesi, debriyaj balatası disklerinin artan aşınması sonucu yükselir.
Hiçbir surette DOT 5 fren sıvısı kullanmayın. Bu sıvı, silikon yağı bazındadır ve kızılımsı mor renktedir.
Contalar ve debriyaj boruları, fren hidroliği DOT 5 kullanımına göre tasarlanmamıştır.
Fren sıvısının, boyanmış parçalara temas etmesini önleyiniz; fren sıvısı, boyaya zarar verir.
Sadece, sıkıca kapatılmış bir haznede bulunan temiz fren sıvısı kullanınız.

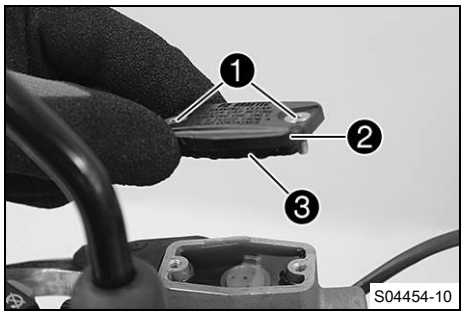

- Hidrolik debriyajın gidona monte edilmiş olan toplama kabını, yatay bir konuma getirin.
- Vidaları ❶ çıkarın.
- Kapağı ❷, membran ❸ ile birlikte çıkarın.
- Sıvı seviyesini kontrol edin.

Sıvı seviyesi, kabın üst kenarının altında	4 mm

» Sıvı seviyesi, öngörülen değere uymazsa:

- Hidrolik debriyajın sıvı seviyesini düzeltin.

Fren sıvısı DOT 4 / DOT 5.1 (📖 S. 158)

- Membranlı kapağı konumlandırın. Vidaları monte edin ve sıkın.

Bilgi

Taşan veya dökülen fren sıvısını derhal su ile yıkayarak temizleyin.

12.42 Hidrolik debriyajın sıvısının değiştirilmesi

İkaz

Cilt tahrişi Fren sıvısı, cilt tahrişine yol açabilir.

- Fren sıvısını, çocukların ulaşamayacağı yerlerde muhafaza edin.
- Uygun koruyucu elbise ve bir koruyucu gözlük kullanın.
- Fren sıvısının cilde, gözlere veya giysilere temas etmesini önleyin.
- Fren sıvısı yutmanız halinde derhal bir hekime başvurun.
- Cildinize temas etmesi halinde temas eden yeri bol su ile durulayın.
- Fren sıvısının gözlerinize temas etmesi halinde gözlerinizi derhal bol su ile durulayın ve bir hekime başvurun.
- Fren sıvısının giysinize temas etmesi halinde giysilerinizi değiştirin.

Uyarı

Çevrenin tehlikeye atılması Sorunlu maddeler, çevreye zarar verirler.

- Yağları, gres yağlarını, filtreleri, yakıtları, temizlik maddelerini, fren sıvısını vs. usulüne uygun şekilde ve geçerli yönetmeliklere göre bertaraf edin.

Bilgi

Hiçbir surette DOT 5 fren sıvısı kullanmayın. Bu sıvı, silikon yağı bazındadır ve kızılımsı mor renktedir.
Contalar ve debriyaj boruları, fren hidroliği DOT 5 kullanımına göre tasarlanmamıştır.
Fren sıvısının, boyanmış parçalara temas etmesini önleyiniz; fren sıvısı, boyaya zarar verir.
Sadece, sıkıca kapatılmış bir haznede bulunan temiz fren sıvısı kullanınız.

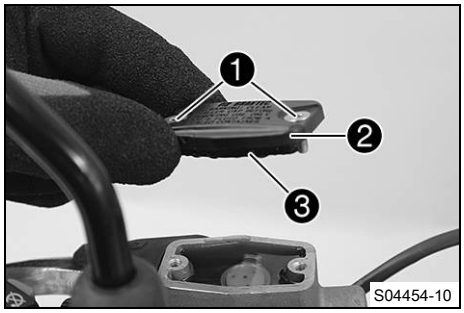

- Hidrolik debriyajın gidona monte edilmiş olan toplama kabını, yatay bir konuma getirin.
- Vidaları ❶ çıkarın.
- Kapağı ❷, membran ❸ ile birlikte çıkarın.

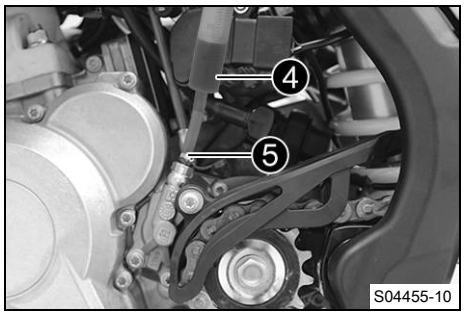

- Hava alma şırıngasına ❹ uygun sıvı doldurun.

Şırınga (50329050000)
Fren sıvısı DOT 4 / DOT 5.1 (S. 158)

- Debriyaj kavrama silindirinden koruyucu kapağı çıkarın, havalandırma vidasını ❺ çözün ve bu silindire, hava alma şırıngasını ❹ monte edin.

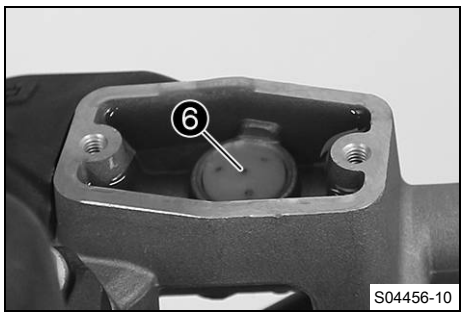

– Şimdi sistem içine, ana silindirin deliğinden ❻ sıvı, kabarcıksız olarak çıkana kadar sıvı enjekte edin.
– Bu arada, ana silindirin toplama kabından sıvı çekin ki, taşma olmasın.
– Hava alma şırıngasını sökün. Havalandırma vidasını sıkın. Koruyucu kapağı takın.
– Hidrolik debriyajın sıvı seviyesini düzeltin.

Öngörülen değer

Sıvı seviyesi, kabın üst kenarının altında	4 mm

– Membranlı kapağı konumlandırın. Vidaları monte edin ve sıkın.

Bilgi
Taşan veya dökülen fren sıvısını derhal su ile yıkayarak temizleyin.

13.1 Boşluk mesafesinin, el fren kolunda kontrol edilmesi

İkaz

Kaza tehlikesi Aşırı ısınma olduğunda fren tertibatı devre dışı kalır.

El freni kolunda boşluk mesafesi mevcut değilse, fren tertibatında, ön tekerlek frenine basınç uygulanır.

– El freni kolundaki boşluk mesafesini öngörüldüğü gibi ayarlayın.

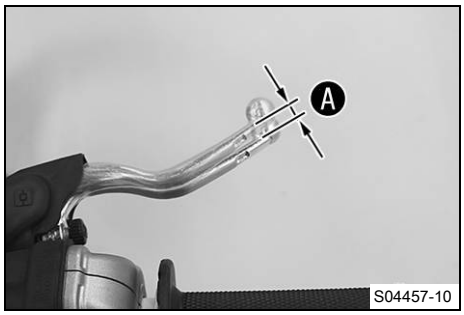

– El fren kolunu, ileriye doğru bastırın ve boşluk mesafesini Ⓐ kontrol edin.

El fren kolunda boşluk mesafesi	≥ 3 mm

» Boşluk mesafesi, öngörülen değere uymazsa:

(EC 300 US)

– El freni kolunun temel ayarını yapın. (📖 S. 87)

(Tüm EU modelleri)

– El fren kolunun boşluk mesafesini ayarlayın.

13.2 El freni kolunun temel ayarının yapılması (EC 300 US)

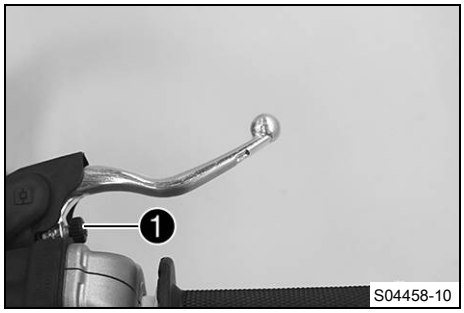

– Boşluk mesafesini, el freni kolunda kontrol edin. (📖 S. 87)

– El fren kolunun temel ayarını, ayar vidası ❶ ile el büyüklüğüne ayarlayın.

Bilgi

Ayar vidası saat yönünde çevrilirse, el fren kolu gidondan uzağa gider.
Ayar vidası saatin tersi yönde çevrilirse, el fren kolu gidona yaklaşır.
Ayar aralığı sınırlıdır.
Ayar vidasını sadece elle çevirin, aşırı kuvvet uygulamayın.
Sürüş sırasında ayar işlemleri yapmayın.

13.3 Fren disklerinin kontrol edilmesi

İkaz

Kaza tehlikesi Aşınmış fren diskleri, fren etkisini azaltır.

– Aşınmış fren disklerinin derhal değiştirilmesini sağlayın. (GASGAS Motorcycles Yetkili Servisi size memnuniyetle yardımcı olur.)

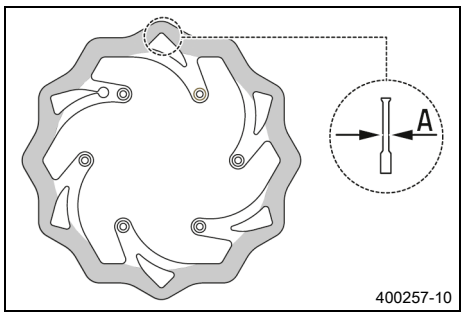

– Fren diski kalınlığını, önde ve arkada, fren diskinin birçok fraklı noktasında, ölçü Ⓐ bakımından kontrol edin.

Bilgi
Aşınma sonucu, fren diskinin kalınlığı, fren balatalarının temas yüzeyi bölgesinde azalır.

Fren diskleri - aşınma sınırı	
Ön	2,5 mm
Arka	3,5 mm

» Fren diski kalınlığı, öngörülen değerin altına düştüğünde:
  – Ön tekerlek freninin fren diskini değiştirin. 🔧
  – Arka tekerlek freninin fren diskini değiştirin. 🔧

– Fren disklerini, ön ve arka tarafta, hasar, çatlak oluşumu ve deformasyon bakımından kontrol edin.
» Fren diskinde hasar, çatlak veya deformasyon fark ediliyorsa:
  – Ön tekerlek freninin fren diskini değiştirin. 🔧
  – Arka tekerlek freninin fren diskini değiştirin. 🔧

13.4 Ön tekerlek freninin sıvı seviyesinin kontrol edilmesi

İkaz
Kaza tehlikesi Fren sıvısı seviyesi yetersiz olduğunda fren tertibatı devre dışı kalır.
Fren sıvısı seviyesi, belirtilen işaretin veya belirtilen değerin altına düştüğünde, fren tertibatı sızdırıyordur veya fren balataları aşınmıştır.
– Fren tertibatını kontrol edin ve sorunu gidermeden sürüşe devam etmeyin. (GASGAS Motorcycles Yetkili Servisi size memnuniyetle yardımcı olur.)

İkaz
Kaza tehlikesi Aşırı eski fren sıvısı, fren etkisini azaltır.
– Ön ve arka tekerleğin fren sıvısının servis planına göre değiştirilmesini sağlayın. (GASGAS Motorcycles Yetkili Servisi size memnuniyetle yardımcı olur.)

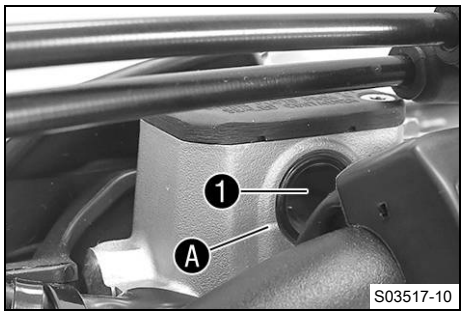

– Gidona monte edilmiş olan fren sıvısı kabını, yatay bir konuma getirin.
– Fren sıvı seviyesini, gözetleme camında ❶ kontrol edin.
» Gözetleme camında üst kısımda Ⓐ bir hava kabarcığı görünüyorsa:
  – Ön tekerlek fren sıvısını ilave edin. 🔧 (📖 S. 89)

13.5 Ön tekerlek fren sıvısının ilave edilmesi

İkaz

Kaza tehlikesi Fren sıvısı seviyesi yetersiz olduğunda fren tertibatı devre dışı kalır.

Fren sıvısı seviyesi, belirtilen işaretin veya belirtilen değerin altına düştüğünde, fren tertibatı sızdırıyordur veya fren balataları aşınmıştır.

– Fren tertibatını kontrol edin ve sorunu gidermeden sürüşe devam etmeyin. (GASGAS Motorcycles Yetkili Servisi size memnuniyetle yardımcı olur.)

İkaz

Cilt tahrişi Fren sıvısı, cilt tahrişine yol açabilir.

– Fren sıvısını, çocukların ulaşamayacağı yerlerde muhafaza edin.
– Uygun koruyucu elbise ve bir koruyucu gözlük kullanın.
– Fren sıvısının cilde, gözlere veya giysilere temas etmesini önleyin.
– Fren sıvısı yutmanız halinde derhal bir hekime başvurun.
– Cildinize temas etmesi halinde temas eden yeri bol su ile durulayın.
– Fren sıvısının gözlerinize temas etmesi halinde gözlerinizi derhal bol su ile durulayın ve bir hekime başvurun.
– Fren sıvısının giysinize temas etmesi halinde giysilerinizi değiştirin.

İkaz

Kaza tehlikesi Aşırı eski fren sıvısı, fren etkisini azaltır.

– Ön ve arka tekerleğin fren sıvısının servis planına göre değiştirilmesini sağlayın. (GASGAS Motorcycles Yetkili Servisi size memnuniyetle yardımcı olur.)

Uyarı

Çevrenin tehlikeye atılması Sorunlu maddeler, çevreye zarar verirler.

– Yağları, gres yağlarını, filtreleri, yakıtları, temizlik maddelerini, fren sıvısını vs. usulüne uygun şekilde ve geçerli yönetmeliklere göre bertaraf edin.

Bilgi

Hiçbir surette DOT 5 fren sıvısı kullanmayın. Bu sıvı, silikon yağı bazındadır ve kızılımsı mor renktedir.
Contalar ve fren esnek boruları, fren sıvısı DOT 5 için tasarlanmamıştır.
Fren sıvısının, boyanmış parçalara temas etmesini önleyiniz; fren sıvısı, boyaya zarar verir.
Sadece, sıkıca kapatılmış bir haznede bulunan temiz fren sıvısı kullanınız.

Ön çalışma

– Ön tekerlek freninin fren balatalarını kontrol edin. (S. 90)

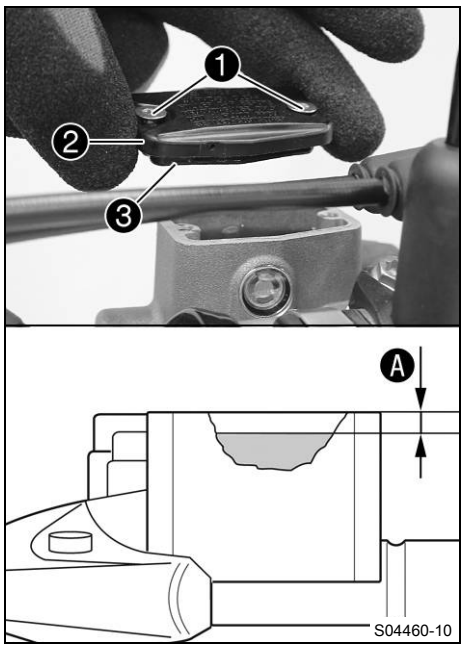

Ana çalışma

– Gidona monte edilmiş olan fren sıvısı kabını, yatay bir konuma getirin.
– Vidaları ❶ çıkarın.
– Kapağı ❷, membran ❸ ile birlikte çıkarın.
– Fren sıvısını, işaret çizgisine kadar Ⓐ doldurun.

Öngörülen değer

Ölçü Ⓐ (fren sıvı seviyesi, hazne üst kenarı altında)	5 mm

Fren sıvısı DOT 4 / DOT 5.1 (📖 S. 158)

– Diyaframlı kapağı konumlandırın. Vidaları monte edin ve sıkın.

Bilgi
Taşan veya dökülen fren sıvısını derhal su ile yıkayarak temizleyin.

13.6 Ön tekerlek freninin fren balatalarının kontrol edilmesi

İkaz
Kaza tehlikesi Aşınmış fren balataları, fren etkisini azaltır.
– Aşınmış fren balatalarının derhal değiştirilmesini sağlayın. (GASGAS Motorcycles Yetkili Servisi size memnuniyetle yardımcı olur.)

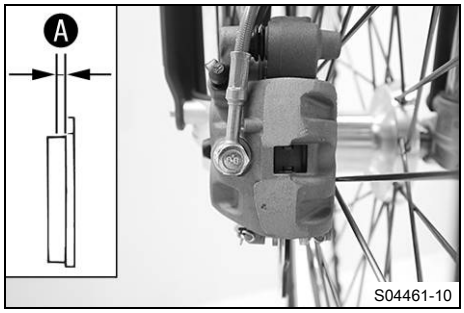

– Fren balatalarının minimum balata kalınlıklarını Ⓐ kontrol edin.

Minimum balata kalınlığı Ⓐ	≥ 1 mm

» Mimimum balata kalınlığının altına düşüldü ise:
– Ön tekerlek freninin fren balatalarını değiştirin. 🔧 (📖 S. 90)

– Fren balatalarında hasar ve çatlak oluşup oluşmadığını kontrol edin.

» Hasar veya çatlak görülüyorsa:
– Ön tekerlek freninin fren balatalarını değiştirin. 🔧 (📖 S. 90)

13.7 Ön tekerlek freninin fren balatalarının değiştirilmesi 🔧

İkaz
Kaza tehlikesi Doğru şekilde servis yapılmazsa, fren tertibatı devre dışı kalır.
– Servis çalışmalarının ve onarımların usulüne uygun şekilde yapıldığından emin olun. (GASGAS Motorcycles Yetkili Servisi size memnuniyetle yardımcı olur.)

İkaz

Cilt tahrişi Fren sıvısı, cilt tahrişine yol açabilir.

– Fren sıvısını, çocukların ulaşamayacağı yerlerde muhafaza edin.
– Uygun koruyucu elbise ve bir koruyucu gözlük kullanın.
– Fren sıvısının cilde, gözlere veya giysilere temas etmesini önleyin.
– Fren sıvısı yutmanız halinde derhal bir hekime başvurun.
– Cildinize temas etmesi halinde temas eden yeri bol su ile durulayın.
– Fren sıvısının gözlerinize temas etmesi halinde gözlerinizi derhal bol su ile durulayın ve bir hekime başvurun.
– Fren sıvısının giysinize temas etmesi halinde giysilerinizi değiştirin.

İkaz

Kaza tehlikesi Aşırı eski fren sıvısı, fren etkisini azaltır.

– Ön ve arka tekerleğin fren sıvısının servis planına göre değiştirilmesini sağlayın. (GASGAS Motorcycles Yetkili Servisi size memnuniyetle yardımcı olur.)

İkaz

Kaza tehlikesi Fren diskleri üzerindeki yağ veya gres, fren etkisini azaltır.

– Fren disklerinin daima yağsız ve gressiz olmasını sağlayın.
– Gerektiğinde fren disklerini fren temizleyici ile temizleyin.

İkaz

Kaza tehlikesi Onaylanmamış fren balatalarında fren etkisi değişir.

Tüm fren balataları GASGAS motosikletleri için test edilmemiştir ve onaylanmamıştır. Fren balatalarının yapısı ve sürtünme katsayısı ve böylece frenleme performansı, orijinal fren balatalarının ilgili değerlerinden yüksek oranda sapma gösterebilir.
İlk donanımdan sapma gösteren fren balataları kullanıldığında, bunların orijinal onaya uygunluğu garanti edilemez. Bu durumda araç, ilk teslimat durumuna uygun olmaz ve garanti hakkı kaybolur.

– Sadece GASGAS Motorcycles tarafından onaylanmış ve tavsiye edilmiş fren balataları kullanın.

Uyarı

Çevrenin tehlikeye atılması Sorunlu maddeler, çevreye zarar verirler.

– Yağları, gres yağlarını, filtreleri, yakıtları, temizlik maddelerini, fren sıvısını vs. usulüne uygun şekilde ve geçerli yönetmeliklere göre bertaraf edin.

Bilgi

Hiçbir surette DOT 5 fren sıvısı kullanmayın. Bu sıvı, silikon yağı bazındadır ve kızılımsı mor renktedir.
Contalar ve fren esnek boruları, fren sıvısı DOT 5 için tasarlanmamıştır.
Fren sıvısının, boyanmış parçalara temas etmesini önleyin; fren sıvısı, boyaya zarar verir.
Sadece, sıkıca kapatılmış bir haznede bulunan temiz fren sıvısı kullanınız.

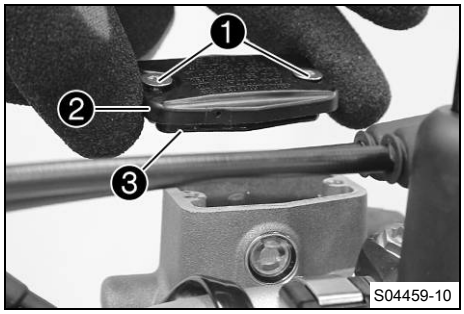

– Gidona monte edilmiş olan fren sıvısı kabını, yatay bir konuma getirin.
– Vidaları ❶ çıkarın.
– Kapağı ❷, membran ❸ ile birlikte çıkarın.
– Fren kaliperini, elinizle fren diskine bastırarak, fren pistonlarını geriye bastırın ve fren sıvısı haznesinden fren sıvısı taşmadığından emin olun; gerekirse emme yoluyla çekin.

Bilgi
Fren pistonlarının geriye bastırılması sırasında, fren kaliperinin, jant tellerine doğru bastırılmadığından emin olun.

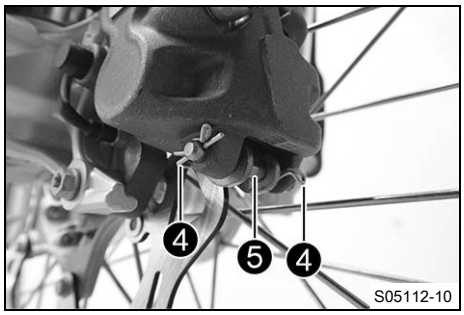

– Yaylı pimi ❹ çıkarın, pimi ❺ dışarı çekin ve fren balatalarını çıkarın.
– Fren kaliperini ve fren kaliperi taşıyıcısını temizleyin.

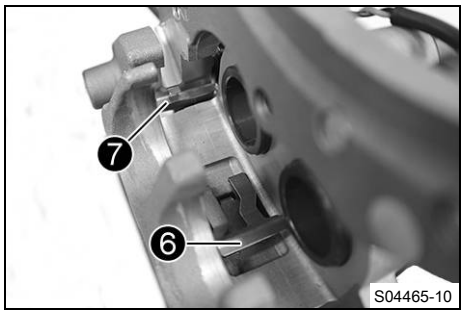

– Fren kaliperindeki yay sacı ❻ ve fren kaliperi tutucusundaki kayıcı sacı ❼, doğru konumda olup olmadıkları bakımından kontrol edin.

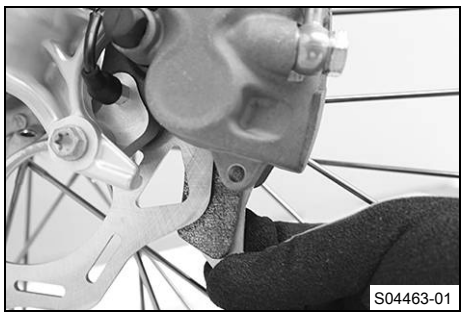

– Yeni fren balatalarını yerleştirin, pimi yerine yerleştirin ve yaylı fişi monte edin.

Öngörülen değer

Dıştaki yaylı fişi önden arkaya doğru monte edin.
İçteki yaylı fişi arkadan öne doğru monte edin.

Bilgi
Fren balatalarını her zaman set olarak değiştirin.

– Fren balataları, fren diskine temas edene kadar ve bir baskı noktası mevcut olana kadar el freni kolunu birkaç defa etkinleştirin.

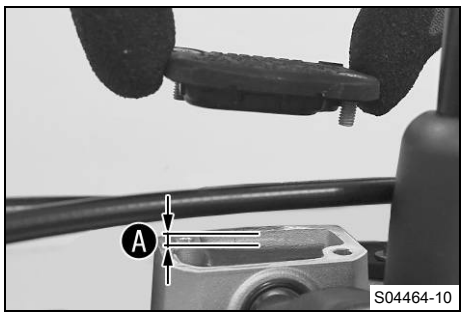

– Fren sıvı seviyesini, ölçü işaretine kadar Ⓐ ayarlayın.

Öngörülen değer

Ölçü Ⓐ (fren sıvı seviyesi, hazne üst kenarı altında)	5 mm

Fren sıvısı DOT 4 / DOT 5.1 (📖 S. 158)

– Diyaframlı kapağı konumlandırın. Vidaları monte edin ve sıkın.

Bilgi
Taşan veya dökülen fren sıvısını derhal su ile yıkayarak temizleyin.

13.8 Boşluk mesafesinin ayak fren pedalında kontrol edilmesi

İkaz

Kaza tehlikesi Aşırı ısınma olduğunda fren tertibatı devre dışı kalır.

Ayak fren pedalında boşluk mesafesi mevcut değilse, fren tertibatında, arka tekerlek frenine basınç uygulanır.

– Ayak fren pedalındaki boşluk mesafesini öngörüldüğü gibi ayarlayın.

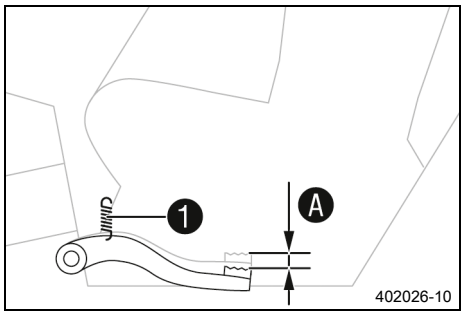

– Yay ❶'i yerinden çıkarın.
– Ayak fren pedalını, nihai dayama ile temas konumu arasında, ayak fren silindir pistonuna doğru ileri geri hareket ettirin ve boşluk mesafesi Ⓐ'yı kontrol edin.

  Öngörülen değer

Ayak fren pedalındaki boşluk mesafesi	3 … 5 mm

  » Boşluk mesafesi, öngörülen değere uymazsa:
    – Ayak fren pedalının temel ayarını ayarlayın. 🔧 (📖 S. 93)
– Yay ❶'i yerine takın.

13.9 Ayak fren pedalının temel ayarının ayarlanması 🔧

İkaz

Kaza tehlikesi Aşırı ısınma olduğunda fren tertibatı devre dışı kalır.

Ayak fren pedalında boşluk mesafesi mevcut değilse, fren tertibatında, arka tekerlek frenine basınç uygulanır.

– Ayak fren pedalındaki boşluk mesafesini öngörüldüğü gibi ayarlayın.

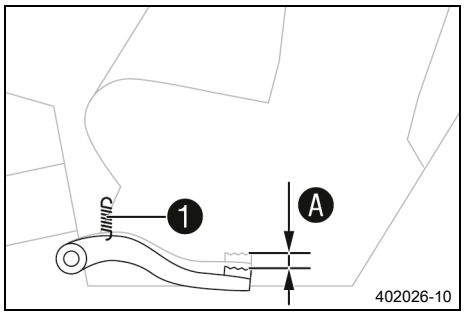

– Yayı ❶ yerinden çıkarın.

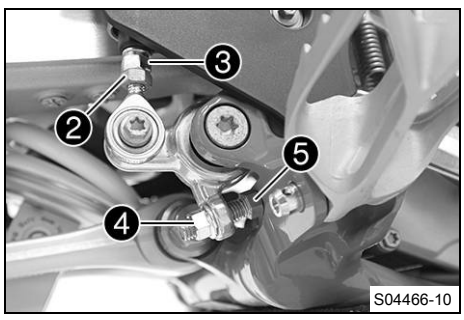

– Somunu ❷ çözün ve itme çubuğu ❸ ile, maksimum boşluk mesafesi mevcut olana kadar, geriye çevirin.
– Ayak fren pedalının temel ayarını bireysel ihtiyacınıza göre ayarlamak için, somunu ❹ çözün ve vidayı ❺ ilgili şekilde çevirin.

Bilgi

Ayar aralığı sınırlıdır.

– İtme çubuğunu ❸ gerektiği şekilde çevirin, ta ki boşluk mesafesi Ⓐ mevcut olana kadar. Gerekirse, ayak fren pedalının temel konumunu uyarlayın.

Öngörülen değer

Ayak fren pedalındaki boşluk mesafesi	3 … 5 mm

– Vidayı ❺ sabit tutun ve somunu ❹ sıkın.

Öngörülen değer

Ayak fren pedalı dayaması somunu	M8	20 Nm

– İtme çubuğunu ❸ sabit tutun ve somunu ❷ sıkın.

Öngörülen değer

Diğer şasi somunları	M6	10 Nm

– Yayı ❶ yerine takın.

13.10 Arka tekerlek freninin fren sıvı seviyesinin kontrol edilmesi

İkaz

Kaza tehlikesi Fren sıvısı seviyesi yetersiz olduğunda fren tertibatı devre dışı kalır.

Fren sıvısı seviyesi, belirtilen işaretin veya belirtilen değerin altına düştüğünde, fren tertibatı sızdırıyordur veya fren balataları aşınmıştır.

– Fren tertibatını kontrol edin ve sorunu gidermeden sürüşe devam etmeyin. (GASGAS Motorcycles Yetkili Servisi size memnuniyetle yardımcı olur.)

İkaz

Kaza tehlikesi Aşırı eski fren sıvısı, fren etkisini azaltır.

– Ön ve arka tekerleğin fren sıvısının servis planına göre değiştirilmesini sağlayın. (GASGAS Motorcycles Yetkili Servisi size memnuniyetle yardımcı olur.)

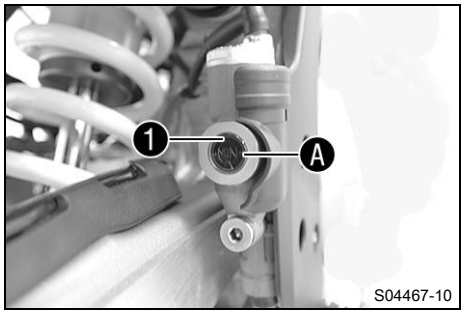

– Aracı dik konuma getirin.
– Fren sıvı seviyesini, gözetleme camında ❶ kontrol edin.
  » Sıvı seviyesi, gözetleme camındaki Ⓐ işaretinin altına düşerse:
    – Arka tekerlek freni sıvısı ilave edin. (📖 S. 95)

13.11 Arka tekerlek freni sıvısı ilave edilmesi

İkaz

Kaza tehlikesi Fren sıvısı seviyesi yetersiz olduğunda fren tertibatı devre dışı kalır.

Fren sıvısı seviyesi, belirtilen işaretin veya belirtilen değerin altına düştüğünde, fren tertibatı sızdırıyordur veya fren balataları aşınmıştır.

– Fren tertibatını kontrol edin ve sorunu gidermeden sürüşe devam etmeyin. (GASGAS Motorcycles Yetkili Servisi size memnuniyetle yardımcı olur.)

İkaz

Cilt tahrişi Fren sıvısı, cilt tahrişine yol açabilir.

– Fren sıvısını, çocukların ulaşamayacağı yerlerde muhafaza edin.
– Uygun koruyucu elbise ve bir koruyucu gözlük kullanın.
– Fren sıvısının cilde, gözlere veya giysilere temas etmesini önleyin.
– Fren sıvısı yutmanız halinde derhal bir hekime başvurun.
– Cildinize temas etmesi halinde temas eden yeri bol su ile durulayın.
– Fren sıvısının gözlerinize temas etmesi halinde gözlerinizi derhal bol su ile durulayın ve bir hekime başvurun.
– Fren sıvısının giysinize temas etmesi halinde giysilerinizi değiştirin.

İkaz

Kaza tehlikesi Aşırı eski fren sıvısı, fren etkisini azaltır.

– Ön ve arka tekerleğin fren sıvısının servis planına göre değiştirilmesini sağlayın. (GASGAS Motorcycles Yetkili Servisi size memnuniyetle yardımcı olur.)

Uyarı

Çevrenin tehlikeye atılması Sorunlu maddeler, çevreye zarar verirler.

– Yağları, gres yağlarını, filtreleri, yakıtları, temizlik maddelerini, fren sıvısını vs. usulüne uygun şekilde ve geçerli yönetmeliklere göre bertaraf edin.

Bilgi

Hiçbir surette DOT 5 fren sıvısı kullanmayın. Bu sıvı, silikon yağı bazındadır ve kızılımsı mor renktedir.
Contalar ve fren esnek boruları, fren sıvısı DOT 5 için tasarlanmamıştır.
Fren sıvısının, boyanmış parçalara temas etmesini önleyiniz; fren sıvısı, boyaya zarar verir.
Sadece, sıkıca kapatılmış bir haznede bulunan temiz fren sıvısı kullanınız.

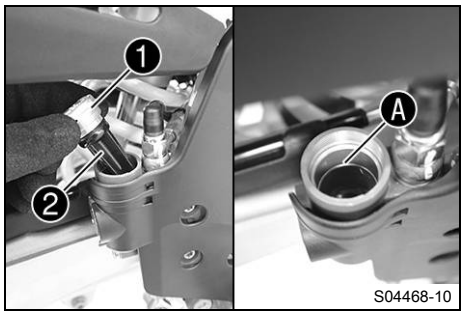

Ön çalışma

– Arka tekerlek freninin fren balatalarını kontrol edin. (📖 S. 96)

Ana çalışma

– Aracı dik konuma getirin.
– Vidalı kapağı ❶, membran ❷ ve O-halkası ile birlikte çıkarın.
– Ⓐ işaret çizgisine kadar, fren sıvısı doldurun.

Fren sıvısı DOT 4 / DOT 5.1 (📖 S. 158)

– Vida dişli kapağı, membran ve O-halkası ile birlikte monte edin ve sıkın.

Bilgi
Taşan veya dökülen fren sıvısını derhal su ile yıkayarak temizleyin.

13.12 Arka tekerlek freninin fren balatalarının kontrol edilmesi

İkaz
Kaza tehlikesi Aşınmış fren balataları, fren etkisini azaltır.
– Aşınmış fren balatalarının derhal değiştirilmesini sağlayın. (GASGAS Motorcycles Yetkili Servisi size memnuniyetle yardımcı olur.)

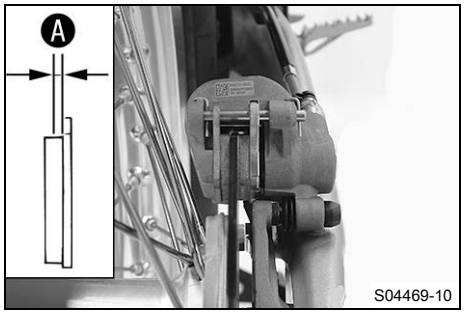

– Fren balatalarının minimum balata kalınlıklarını Ⓐ kontrol edin.

Minimum balata kalınlığı Ⓐ	≥ 1 mm

» Mimimum balata kalınlığının altına düşüldü ise:
– Arka tekerlek freninin fren balatalarını değiştirin. 🔧 (📖 S. 96)

– Fren balatalarında hasar ve çatlak oluşup oluşmadığını kontrol edin.
» Hasar veya çatlak görülüyorsa:
– Arka tekerlek freninin fren balatalarını değiştirin. 🔧 (📖 S. 96)

13.13 Arka tekerlek freninin fren balatalarının değiştirilmesi 🔧

İkaz
Kaza tehlikesi Doğru şekilde servis yapılmazsa, fren tertibatı devre dışı kalır.
– Servis çalışmalarının ve onarımların usulüne uygun şekilde yapıldığından emin olun. (GASGAS Motorcycles Yetkili Servisi size memnuniyetle yardımcı olur.)

İkaz
Cilt tahrişi Fren sıvısı, cilt tahrişine yol açabilir.
– Fren sıvısını, çocukların ulaşamayacağı yerlerde muhafaza edin.
– Uygun koruyucu elbise ve bir koruyucu gözlük kullanın.
– Fren sıvısının cilde, gözlere veya giysilere temas etmesini önleyin.
– Fren sıvısı yutmanız halinde derhal bir hekime başvurun.
– Cildinize temas etmesi halinde temas eden yeri bol su ile durulayın.
– Fren sıvısının gözlerinize temas etmesi halinde gözlerinizi derhal bol su ile durulayın ve bir hekime başvurun.
– Fren sıvısının giysinize temas etmesi halinde giysilerinizi değiştirin.

İkaz
Kaza tehlikesi Aşırı eski fren sıvısı, fren etkisini azaltır.
– Ön ve arka tekerleğin fren sıvısının servis planına göre değiştirilmesini sağlayın. (GASGAS Motorcycles Yetkili Servisi size memnuniyetle yardımcı olur.)

İkaz

Kaza tehlikesi Onaylanmamış fren balatalarında fren etkisi değişir.

Tüm fren balataları GASGAS motosikletleri için test edilmemiştir ve onaylanmamıştır. Fren balatalarının yapısı ve sürtünme katsayısı ve böylece frenleme performansı, orijinal fren balatalarının ilgili değerlerinden yüksek oranda sapma gösterebilir.
İlk donanımdan sapma gösteren fren balataları kullanıldığında, bunların orijinal onaya uygunluğu garanti edilemez. Bu durumda araç, ilk teslimat durumuna uygun olmaz ve garanti hakkı kaybolur.

– Sadece GASGAS Motorcycles tarafından onaylanmış ve tavsiye edilmiş fren balataları kullanın.

Uyarı

Çevrenin tehlikeye atılması Sorunlu maddeler, çevreye zarar verirler.

– Yağları, gres yağlarını, filtreleri, yakıtları, temizlik maddelerini, fren sıvısını vs. usulüne uygun şekilde ve geçerli yönetmeliklere göre bertaraf edin.

Bilgi

Hiçbir surette DOT 5 fren sıvısı kullanmayın. Bu sıvı, silikon yağı bazındadır ve kızılımsı mor renktedir.
Contalar ve fren esnek boruları, fren sıvısı DOT 5 için tasarlanmamıştır.
Fren sıvısının, boyanmış parçalara temas etmesini önleyiniz; fren sıvısı, boyaya zarar verir.
Sadece, sıkıca kapatılmış bir haznede bulunan temiz fren sıvısı kullanınız.

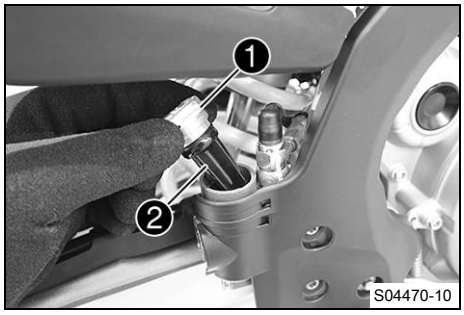

– Aracı dik konuma getirin.
– Vidalı kapağı ❶, membran ❷ ve O-halkası ile birlikte çıkarın.
– Fren pistonunu temel konuma geri bastırın ve fren sıvısı kabından fren sıvısı taşmadığından emin olun; gerekirse, emme yoluyla çekin.

Bilgi

Fren pistonunun geriye bastırılması sırasında, fren kaliperinin, jant tellerine doğru bastırılmadığından emin olun.

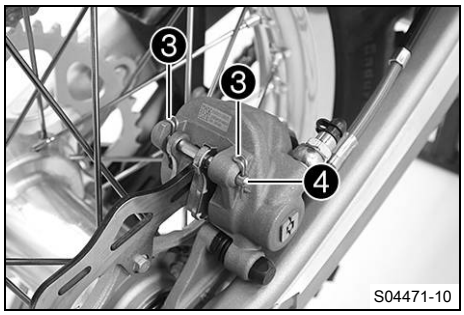

– Yaylı pimi ❸ çıkarın, pimi ❹ dışarı çekin ve fren balatalarını çıkarın.
– Fren kaliperini ve fren kaliperi tutucusunu temizleyin.

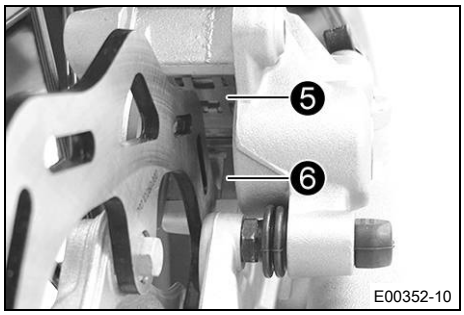

– Fren kaliperindeki yay sacı ❺ ve fren kaliperi tutucusundaki kayıcı sacı ❻, doğru konumda olup olmadıkları bakımından kontrol edin.

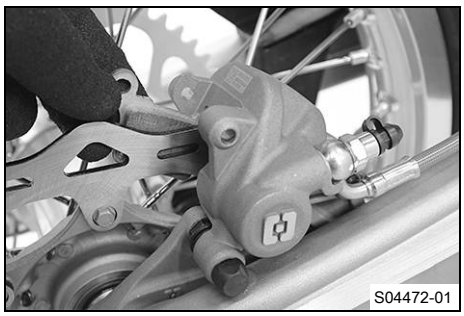

– Yeni fren balatalarını yerleştirin, pimi yerine yerleştirin ve yaylı pimi monte edin.

Bilgi
Fren balatalarını her zaman set olarak değiştirin.

– Fren balataları, fren diskine temas edene kadar ve bir baskı noktası mevcut olana kadar, ayak fren pedalına birkaç defa basın.

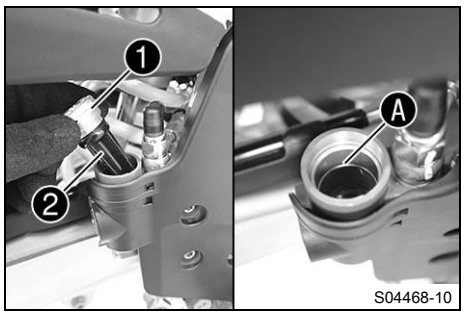

– Fren sıvısı düzeyini, işaret çizgisine kadar Ⓐ düzeltin.

Fren sıvısı DOT 4 / DOT 5.1 (📖 S. 158)

– Vidalı kapağı ❶, membran ❷ ve O-halkası ile birlikte monte edin.

Bilgi
Taşan veya dökülen fren sıvısını derhal su ile yıkayarak temizleyin.

14.1 Ön tekerlek sökülmesi

Ön çalışma

– Motosikleti kaldırma sehpasıyla kaldırın. (📖 S. 55)

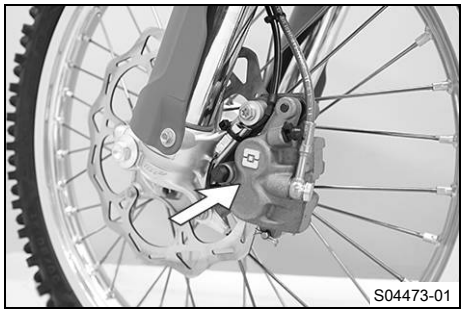
S04473-01

Ana çalışma

– Fren pistonunu geriye bastırmak için, fren kaliperini elinizle fren diskine doğru bastırın.

Bilgi
Fren pistonlarının geriye bastırılması sırasında, fren kaliperinin, jant tellerine doğru bastırılmadığından emin olun.

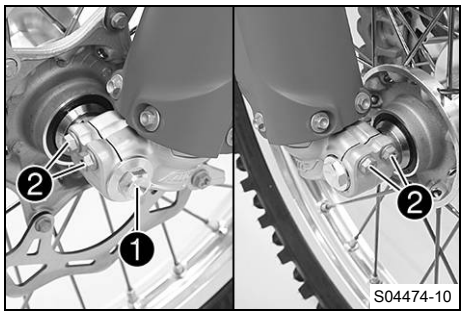

S04474-10

– Vidayı ❶ birkaç tur çözün.
– Vidaları ❷ çözün.
– Vidaya ❶ bastırarak, dingil pimini çatal çıkıntısının dışına itin.
– Vidayı ❶ çıkarın.

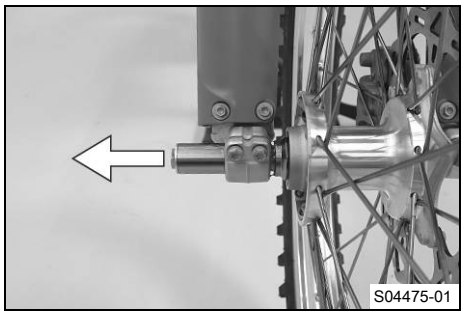
S04475-01

İkaz
Kaza tehlikesi Hasarlı fren diskleri, fren etkisini azaltır.
– Tekerleği her zaman, fren diski hasar görmeyecek şekilde bir zemin üzerine bırakın.

– Ön tekerleği sabit tutun ve dingil pimini dışa çekerek çıkarın. Ön tekerleği ön çataldan çıkarın.

Bilgi
Ön tekerlek sökülmüşken, el fren kolunu kullanmayın.

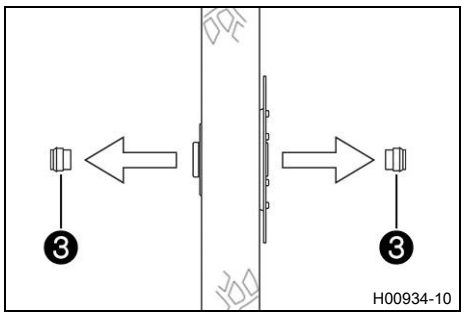

H00934-10

– Ara burçları ❸ çıkarın.

14.2 Ön tekerleğin monte edilmesi

İkaz

Kaza tehlikesi Fren diskleri üzerindeki yağ veya gres, fren etkisini azaltır.

– Fren disklerinin daima yağsız ve gressiz olmasını sağlayın.
– Gerektiğinde fren disklerini fren temizleyici ile temizleyin.

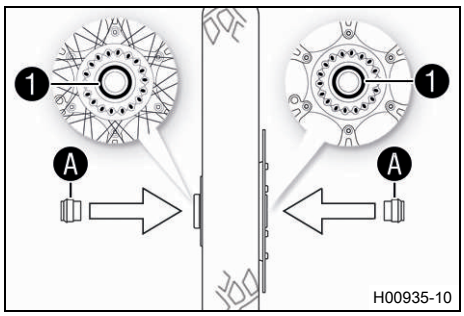

– Tekerlek yataklarında hasar ve aşınma oluşup oluşmadığını kontrol edin.
  » Tekerlek yatağı, hasarlı ya da aşınmış ise:
    – Ön tekerlek yatağını değiştirin.
– Radyal mil sızdırmazlık halkalarını ❶ ve ara burçların yuvarlanma yüzeylerini Ⓐ temizleyin ve gres yağı ile yağlayın.

Uzun süre etkili gres yağı (📖 S. 160)

– Ara burçları yerleştirin.
– Dingil pimini temizleyin ve hafifçe gresleyin.

Uzun süre etkili gres yağı (📖 S. 160)

– Ön tekerleği, çatal içine kaldırın, konumlandırın ve dingil pimini takın.
  ✔ Fren balataları doğru konumlandırılmış.

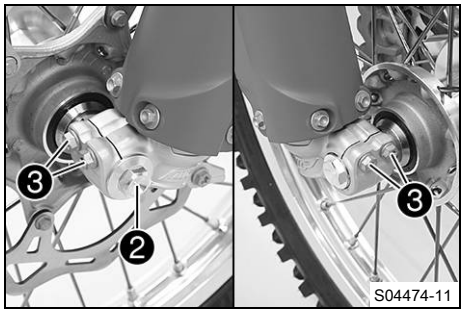

– Vidayı ❷ monte edin ve sıkın.
  Öngörülen değer

Ön dingil pimi vidası	M20x1,5	35 Nm

– Fren balataları, fren diskine temas edene kadar, el fren kolunu birkaç defa etkinleştirin.
– Motosikleti kaldırma sehpasından alın. (📖 S. 55)
– Ön tekerlek frenini etkinleştirin ve çatalı birkaç defa yayın üzerine bastırın.
  ✔ Çatal kolları hizalanırlar.
– Vidaları ❸ sıkın.
  Öngörülen değer

Çatal çıkıntısı vidası	M8	15 Nm

14.3 Arka tekerleğin sökülmesi

Ön çalışma

– Motosikleti kaldırma sehpasıyla kaldırın. (📖 S. 55)

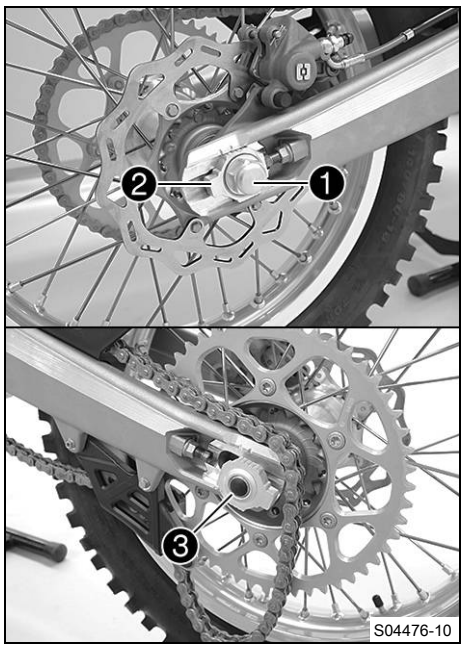

Ana çalışma

– Fren pistonunu geriye bastırmak için, fren kaliperini elinizle fren diskine doğru bastırın.

Bilgi
Fren pistonunun geriye bastırılması sırasında, fren kaliperinin, jant tellerine doğru bastırılmadığından emin olun.

– Somunu ❶ çıkarın.
– Zincir gericiyi ❷ çıkarın. Dingil pimini ❸, sadece arka tekerleğin öne doğru kolaylıkla itilebileceği oranda dışa çekin.
– Arka tekerleği, mümkün olduğunca öne doğru itin. Zinciri, zincir dişlisinden alın.

Bilgi
Parçaları, üzerini örterek hasar görmeye karşı koruyun.

İkaz
Kaza tehlikesi Hasarlı fren diskleri, fren etkisini azaltır.
– Tekerleği her zaman, fren diski hasar görmeyecek şekilde bir zemin üzerine bırakın.

– Arka tekerleği sabit tutun ve dingil pimini çıkarın. Arka tekerleği salıncaktan çıkarın.

Bilgi
Arka tekerlek sökülmüş iken, ayak fren pedalını kullanmayın.

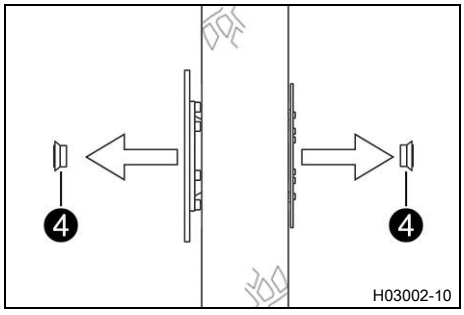

– Ara burçları ❹ çıkarın.

14.4 Arka tekerleğin monte edilmesi

İkaz
Kaza tehlikesi Fren diskleri üzerindeki yağ veya gres, fren etkisini azaltır.
– Fren disklerinin daima yağsız ve gressiz olmasını sağlayın.
– Gerektiğinde fren disklerini fren temizleyici ile temizleyin.

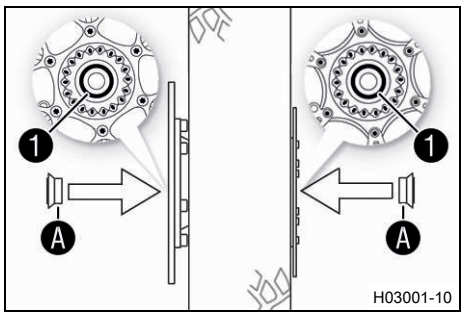

Ana çalışma

– Tekerlek yataklarında hasar ve aşınma oluşup oluşmadığını kontrol edin.
  » Tekerlek yatağı hasarlı ya da aşınmış ise:
    – Arka tekerlek yatağını değiştirin.
– Radyal mil sızdırmazlık halkalarını ❶ ve ara burçların yuvarlanma yüzeylerini Ⓐ temizleyin ve gres yağı ile yağlayın.

Uzun süre etkili gres yağı (📖 S. 160)

– Ara burçları yerleştirin.
– Dingil pimini temizleyin ve hafifçe gresleyin.

Uzun süre etkili gres yağı (📖 S. 160)

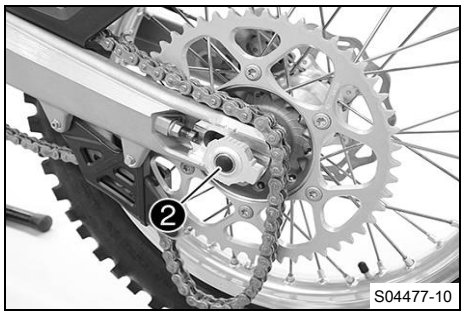

– Arka tekerleği konumlandırın ve dingil pimini ❷ yerleştirin.
– Zinciri yerleştirin.
  ✔ Fren balataları doğru konumlandırılmış.

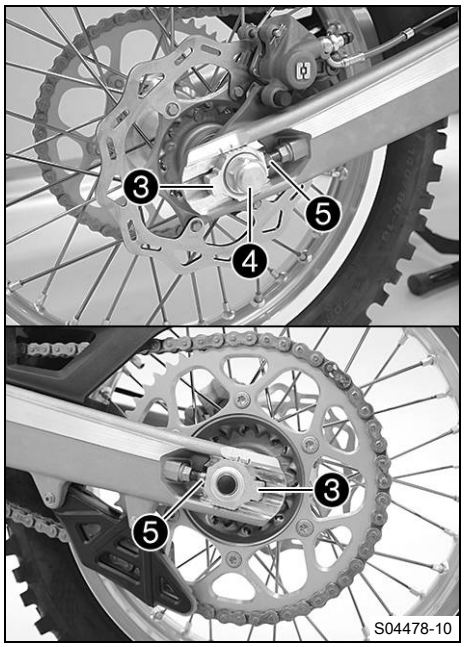

– Zincir gericiyi ❸ konumlandırın. Somunu ❹ monte edin, fakat henüz sıkmayın.
– Zincir gericilerin ❸ ayar vidalarına ❺ temas ettiklerinden emin olun.
– Zincir gerilimini kontrol edin. (📖 S. 78)
– Somunu ❹ sıkın.

  Öngörülen değer

Arka dingil pimi somunu	M20x1,5	80 Nm

Bilgi
Zincir gericilerin büyük ayar aralığı (32 mm) sonucu, aynı zincir uzunluğunda farklı sekonder tahvil oranları uygulanabilir.
Zincir gericiler ❸, 180° oranında döndürülebilir.

– Fren balataları, fren diskine temas edene kadar ve bir baskı noktası mevcut olana kadar, ayak fren pedalına birkaç defa basın.

Ek çalışma

– Motosikleti kaldırma sehpasından alın. (📖 S. 55)

14.5 Lastiklerin durumunun kontrol edilmesi

Bilgi
Sadece GASGAS Motorcycles tarafından onaylanmış ve/veya tavsiye edilen lastikler takın.
Başka lastikler, aracın seyir davranışını olumsuz etkileyebilir.
Lastik tipi, lastik durumu ve lastik basıncı, motosikletin performansını etkiler.
Aşınmış lastikler, bilhassa ıslak zeminlerde araç performansını olumsuz etkilerler.

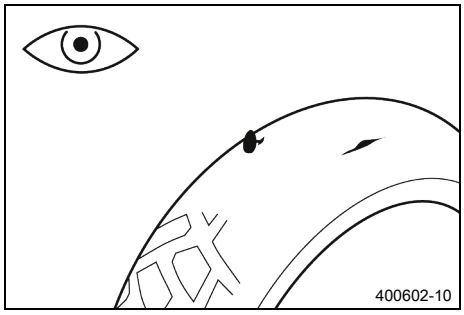

– Ön ve arka lastikte, kesikler, profile sıkışmış nesneler ve başka hasarlar mevcut olup olmadığını kontrol edin.
  » Lastikte kesikler, profile sıkışmış nesneler veya başka hasarlar görüldüğünde:
    – Lastikleri değiştirin.
– Profil derinliğini kontrol edin.

Bilgi
Ülkenize özgü yasal olarak öngörülmüş minimum profil derinliklerini dikkate alınız.

Minimum profil derinliği	≥ 2 mm

  » Minimum profil derinliğinin altına düşüldüğünde:
    – Lastikleri değiştirin.

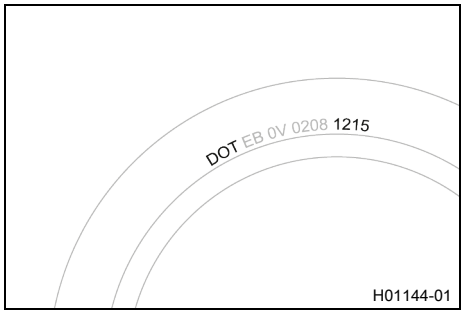

– Lastiklerin yaşını kontrol edin.

Bilgi
Lastiklerin üretim tarihi, normalde lastik üzerindeki yazıda görülür ve **DOT** işaretlemesinin son dört rakamı ile belirtilir. İlk iki rakam üretim haftasını ve son iki rakam da üretim yılını verir.
GASGAS Motorcycles, gerçek aşınmadan bağımsız olarak, en geç 5 yıl sonra lastiklerin değiştirilmesini tavsiye eder.

  » Lastikler, 5 yıldan daha eski ise:
    – Lastikleri değiştirin.

14.6 Lastik basıncının kontrol edilmesi

Bilgi
Aşırı düşük lastik basıncı, lastiğin aşırı oranda aşınmasına ve ısınmasına yol açar.
Doğru lastik basıncı, optimum sürüş konforu ve lastik için maksimum kullanım ömrü sağlar.

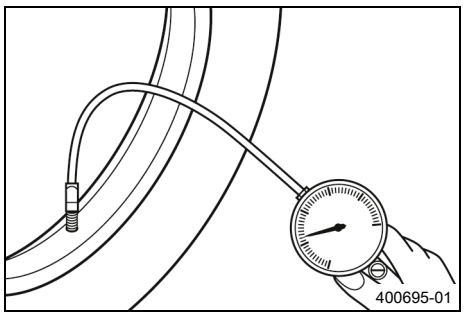

– Koruyucu kapağı çıkarın.
– Lastik basıncını, lastikler soğukken kontrol edin.

Arazide lastik basıncı	
Ön	1,0 bar
Arka	1,0 bar

» Lastik basıncı, öngörülen değere uymazsa:
  – Lastik basıncını düzeltin.
– Koruyucu kapağı takın.

14.7 Jant teli geriliminin kontrol edilmesi

İkaz

Kaza tehlikesi Jant tellerinin yanlış sıkılması halinde aracın seyir tarzı olumsuz etkilenir ve müteakip hasarlar oluşabilir.

Jant telleri fazla sıkılmışsa, jant telleri aşırı zorlanma sonucu kırılabilir. Jant telleri gevşek sıkılmışsa, tekerlek, eksenel veya yarıçapsal deformasyona maruz kalabilir. Bunun neticesinde jant telleri gevşer.

– Jant teli gerginliğini düzenli olarak kontrol edin, özellikle de araç yeni olduğunda. (GASGAS Motorcycles Yetkili Servisi size memnuniyetle yardımcı olur.)

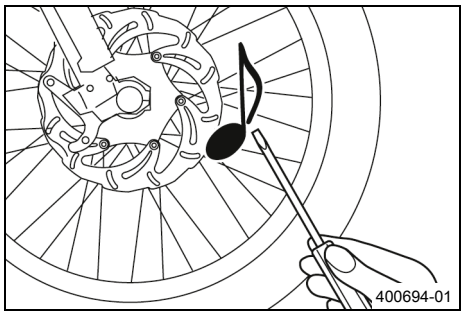

– Bir tornavidanın ucu ile her jant teline kısaca vurun.

Bilgi

Çıkan ses tonu frekansı, jant teli uzunluğuna ve çapına bağlıdır.
Aynı uzunluğa ve aynı kalınlığa sahip, farklı noktalardaki jant tellerinde, birbirinden farklı ses tonu frekansları tespit ediliyorsa, bu durum, farklı jant teli gerilimlerine işaret eder.

İnce bir ses duyulmalıdır.

» Jant teli gerilimi farklı olursa:
  – Jant teli gerginliğini düzeltin.
– Jant teli torkunu kontrol edin.

Öngörülen değer

Ön tekerlek jant teli nipeli	M4,5	6 Nm
Arka tekerlek jant teli nipeli	M4,5	6 Nm

Tork anahtarı seti (58429094000)

15.1 12 V akünün sökülmesi

Uyarı

Çevrenin tehlikeye atılması 12-V aküler, çevreye zararlı maddeleri içerir.

– 12-V aküleri ev çöpüne atmayın.

– 12-V aküleri eski aküler için öngörülmüş bir geri toplama noktasına verin.

Uyarı

Çevrenin tehlikeye atılması Sorunlu maddeler, çevreye zarar verirler.

– Yağları, gres yağlarını, filtreleri, yakıtları, temizlik maddelerini, fren sıvısını vs. usulüne uygun şekilde ve geçerli yönetmeliklere göre bertaraf edin.

Ön çalışma

– Sürücü koltuğunu çıkarın. (📖 S. 68)

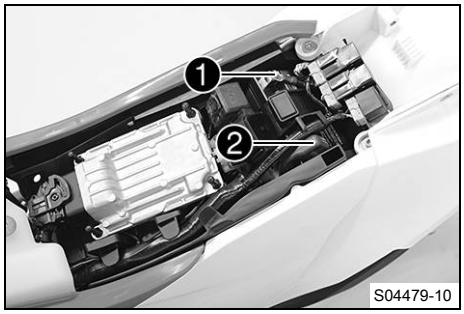

Ana çalışma

İkaz

Yaralanma tehlikesi 12 V aküler zararlı maddeler içermektedir.

– 12 V aküleri, çocukların ulaşamayacağı yerlerde muhafaza edin.

– Kıvılcım ve açık ateş kaynaklarını 12 V akülerden uzak tutun.

– 12 V aküleri sadece iyi havalandırılmış mekânlarda şarj edin.

– 12 V aküleri şarj ederken yanıcı maddeler ile arasında asgari bir mesafe olmasını sağlayın.

  Asgari mesafe 1 m

– Asgari gerilimin altına düşüldüğü zaman derin deşarjlı 12 V aküleri şarj etmeyin.

  Şarja başlamadan önce asgari gerilim 9 V

– Asgari gerilimin altına düşen 12 V aküleri usule uygun bir şekilde bertaraf edin.

– Eksi kutup kablosunu ❶ 12 V aküden ayırın.

– Artı kutbu örtüsünü ❷ geriye çekin ve artı kablosunu 12 V aküden ayırın.

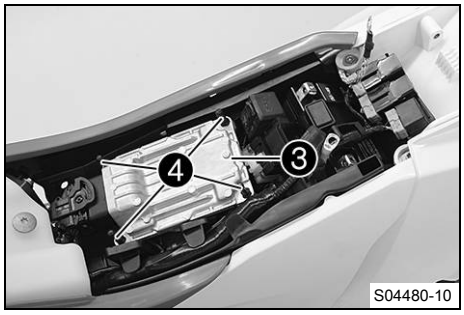

– EFI kontrol cihazını ❸, lastik muylulardan ❹ yukarıya çekerek çıkarın ve yana asın.

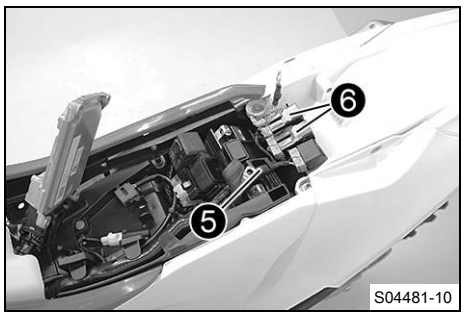

– Kablo demetini ❺ yerinden alın ve röleleri ❻ çıkarın ve yana asın.

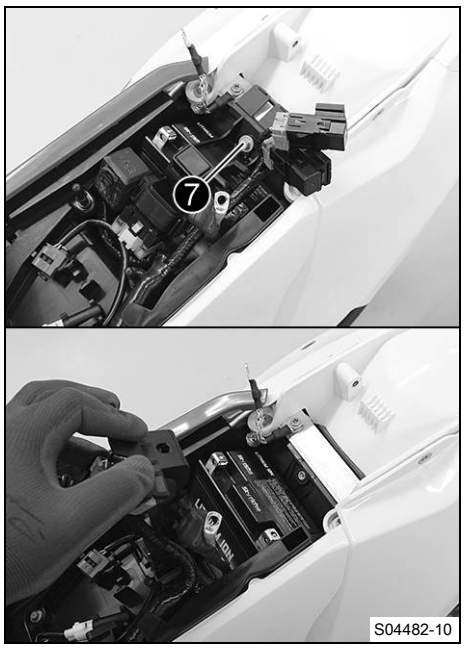

– Vidayı ❼ çıkarın ve pil bölmesini öne doğru katlayın.
– 12 V aküyü yukarı doğru çıkarın.

15.2 12 V akünün monte edilmesi

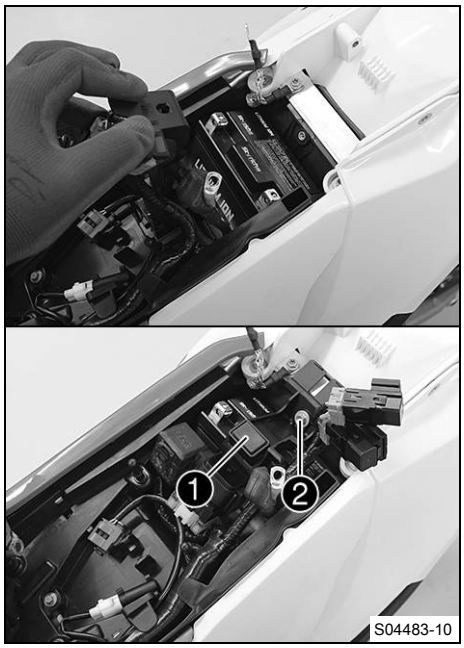

Ana çalışma

– 12 V aküyü kutupları önde olacak şekilde akü bölmesine yerleştirin ve tutma braketi ❶ ile sabitleyin.

12 V akü (HJTZ5S-FP-C) (📖 S. 153)

– Vidayı ❷ monte edin ve sıkın.

Öngörülen değer

Kalan şasi vidaları	M6	10 Nm

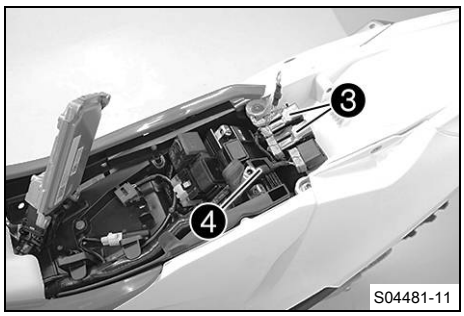

– Röleyi ❸ akü bölmesine yerleştirin ve kablo demetini ❹ yerine asın.

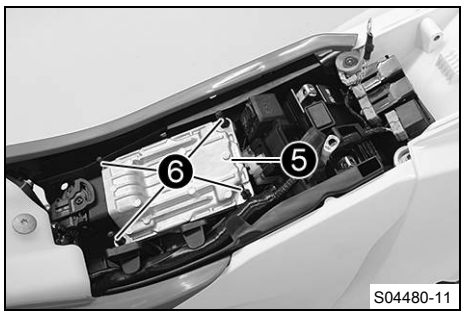

– EFI kontrol cihazını ❺ lastik muylularla ❻ sabitleyin.

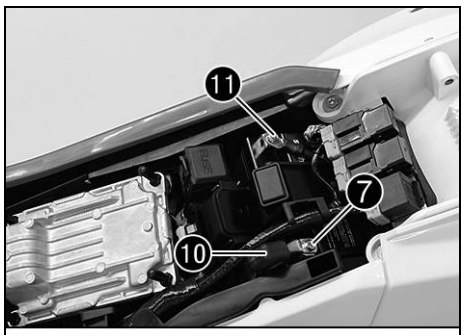

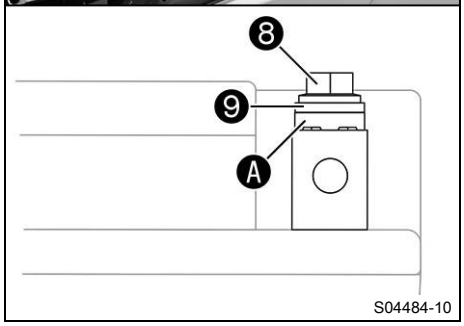

– Artı kutup kablosunu ❼ 12 V aküye bağlayın.

Öngörülen değer

Akü kutbu vidası	M5	2,5 Nm

Bilgi

Temas diski Ⓐ, vida ❽ ile kablo pabucu ❾ altında, çeneleri akü kutbuna bakacak şekilde monte edilmelidir.

– Artı kutbu örtüsünü ❿, artı kutbu üzerine itin.

– Eksi kutup kablosunu ⓫ 12 V aküye bağlayın.

Öngörülen değer

Akü kutbu vidası	M5	2,5 Nm

Ek çalışma

– Sürücü koltuğunu monte edin. (S. 68)

15.3 12 V akünün şarj edilmesi

İkaz

Yaralanma tehlikesi 12 V aküler zararlı maddeler içermektedir.

– 12 V aküleri, çocukların ulaşamayacağı yerlerde muhafaza edin.
– Kıvılcım ve açık ateş kaynaklarını 12 V akülerden uzak tutun.
– 12 V aküleri sadece iyi havalandırılmış mekânlarda şarj edin.
– 12 V aküleri şarj ederken yanıcı maddeler ile arasında asgari bir mesafe olmasını sağlayın.
  Asgari mesafe 1 m
– Asgari gerilimin altına düşüldüğü zaman derin deşarjlı 12 V aküleri şarj etmeyin.
  Şarja başlamadan önce asgari gerilim 9 V
– Asgari gerilimin altına düşen 12 V aküleri usule uygun bir şekilde bertaraf edin.

Uyarı

Çevrenin tehlikeye atılması 12-V aküler, çevreye zararlı maddeleri içerir.

– 12-V aküleri ev çöpüne atmayın.
– 12-V aküleri eski aküler için öngörülmüş bir geri toplama noktasına verin.

Uyarı

Çevrenin tehlikeye atılması Sorunlu maddeler, çevreye zarar verirler.

– Yağları, gres yağlarını, filtreleri, yakıtları, temizlik maddelerini, fren sıvısını vs. usulüne uygun şekilde ve geçerli yönetmeliklere göre bertaraf edin.

Bilgi

12 V akü kullanılmasa dahi, her gün şarjı azalır.
12 V akünün kullanım ömrü açısından, şarj durumu ve şarj işleminin türü çok önemlidir.
Yüksek şarj akımı ile yapılan hızlı şarj işlemleri, kullanım ömrünü olumsuz etkiler.
Şarj akımı veya şarj gerilimi aşıldığında, 12 V akü tahrip olur.
12 V akü, çalıştırma sonucu boşaldı ise, 12 V aküyü derhal şarj edin.
Akü boşalmış durumda iken araç uzun süre kullanılmadığında, derin deşarj ve kapasite kaybı meydana gelir ve 12 V akü tahrip olur.
12 V akü bakım gerektirmez.



Ön çalışma

– Sürücü koltuğunu çıkarın. (S. 68)
– 12 V aküyü sökün. (S. 105)

Ana çalışma

– Akü gerilimini kontrol edin.
  » Akü gerilimi: < 9 V
    – 12 V aküyü şarj etmeyin.
    – 12 V aküyü değiştirin ve eski 12 V aküyü usulüne uygun şekilde bertaraf edin.
  » Öngörülen değere ulaşıldığında:
  Akü gerilimi: ≥ 9 V
    – 12 V aküyü şarj edin.

Öngörülen değer

Şarj akımı, şarj gerilimi ve şarj süresi aşılmamalıdır.	
Maksimum şarj gerilimi	14,4 V
Maksimum şarj akımı	3,0 A
Maksimum şarj süresi	24 h
Motosiklet kullanılmadığı zamanlarda,12 V aküyü düzenli olarak yeniden şarj edin	6 Ay

Akü şarj cihazı (79629974000)

Bu şarj cihazı, 12 V akünün gerilimi tutup tutmadığını test eder. Ayrıca bu şarj cihazı ile 12 V akünün aşırı oranda şarj edilmesi mümkün değildir. Düşük dış hava sıcaklıklarında şarj süresi daha uzun olabilir.

Bu şarj cihazı sadece lityum demir fosfat aküler için uygundur. Yanında bulunan **GASGAS Technical Accessories** kılavuzunu dikkate alın.

Bilgi
Kapağı ❶ hiçbir surette çıkarmayın.

– Şarj cihazını, şarj işleminden sonra kapatın ve 12 V aküden ayırın.

Ek çalışma
– 12 V aküyü monte edin. (📖 S. 106)
– Sürücü koltuğunu monte edin. (📖 S. 68)

15.4 Ana sigortanın değiştirilmesi

İkaz
Yangın tehlikesi Yanlış sigorta kullanımı nedeniyle elektrik tesisatına fazla yük binebilir.
– Sadece öngörülen amper değerine uygun sigortalar kullanın.
– Sigortaları köprülemeyin ve tamir etmeyin.

Bilgi
Ana sigorta sayesinde, aracın tüm akım tüketicileri sigorta ile korunmaktadır.

Ön çalışma
– Sürücü koltuğunu çıkarın. (📖 S. 68)

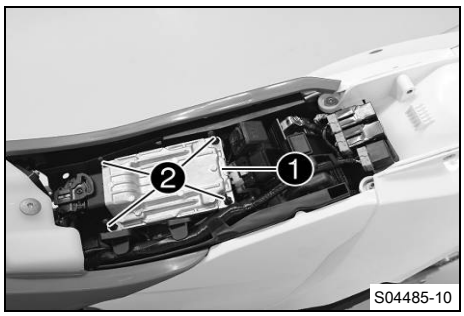

Ana çalışma

– EFI kontrol cihazını ❶, lastik muylulardan ❷ yukarıya çekerek çıkarın ve yana asın.

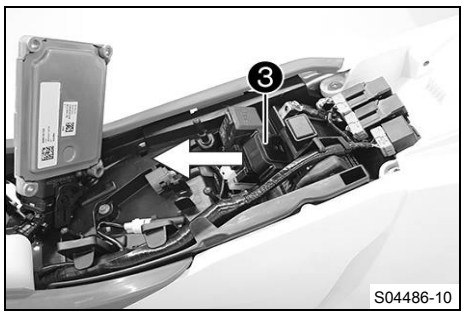

– Marş rölesini ❸ tutucudan çekerek çıkarın.

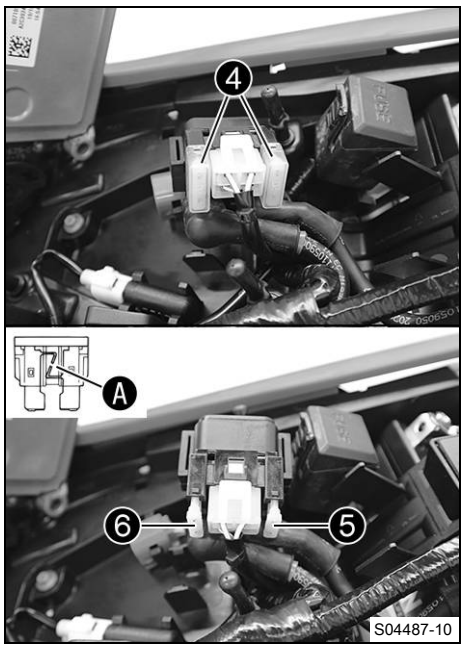

– Koruyucu kapakları ❹ çıkarın.
– Bozuk ana sigortayı ❺ çıkarın.

Bilgi

Hasarlı bir sigortanın erime teli kopar Ⓐ.
Marş rölesi içinde bir yedek sigorta ❻ bulunmaktadır.

– Yeni ana sigorta yerleştirin.

Sigorta (58011109120) (📖 S. 153)

– Elektrik tertibatının işlevini kontrol edin.

İpucu

Yeni yedek sigortayı yerleştirin ki, ihtiyaç halinde hazır olsun.

– Koruyucu kapakları ❹ yerine takın.
– Marş rölesini ❸ tutucu üzerine geçirerek takın ve kabloyu yerleştirin.

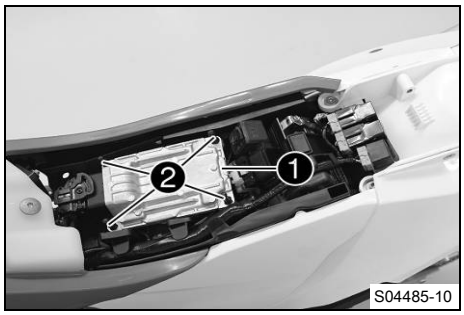

– EFI kontrol cihazını ❶, lastik muylulara ❷ monte edin.

Ek çalışma

– Sürücü koltuğunu monte edin. (📖 S. 68)

15.5 Münferit elektrik tüketicileri sigortalarının değiştirilmesi

Bilgi
Münferit elektrik tüketicilerinin sigortalarını içeren sigorta kutusu, koltuğun altında bulunur.

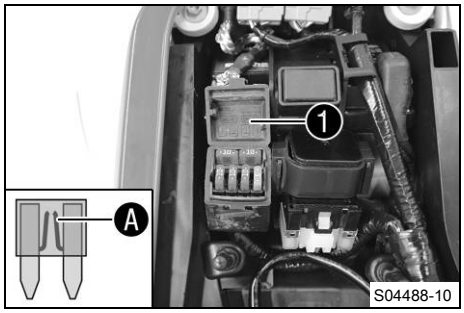

Ön çalışma
– Sürücü koltuğunu çıkarın. (S. 68)

Ana çalışma
– Sigorta kutusu kapağını ❶ açın.
– Bozuk sigortayı çıkarın.
Öngörülen değer
(Tüm EU modelleri)

Sigorta **1** - 10 A - EFI kontrol cihazı, Lambda sondası, yağ pompası, kombi aygıtı, elektronik yakıt enjeksiyonu düzeni, diyagnoz soketi
Sigorta **2** - 10 A - Klakson, fren lambası, radyatör fanı (opsiyonel), sinyal lambası (opsiyonel)
Sigorta **3** - 10 A - Uzun far, kısa huzmeli far, park lambası, arka lamba, plaka ışığı
Sigorta **4** - 5 A - Yakıt pompası

(EC 300 US)

Sigorta **1** - 10 A - EFI kontrol cihazı, yağ pompası, kombi aygıtı, elektronik yakıt enjeksiyonu düzeni, diyagnoz soketi
Sigorta **2** - 10 A - Radyatör fanı (opsiyonel)
Sigorta **3** - 10 A - Kısa huzmeli far, park lambası, arka lamba
Sigorta **4** - 5 A - Yakıt pompası

Sigortalar **res** - 10 A - Yedek sigorta

Bilgi
Hasarlı bir sigortanın erime teli kopar Ⓐ.

İkaz
Yangın tehlikesi Yanlış sigorta kullanımı nedeniyle elektrik tesisatına fazla yük binebilir.
– Sadece öngörülen amper değerine uygun sigortalar kullanın.
– Sigortaları köprülemeyin ve tamir etmeyin.

– Yeterli güce sahip yedek sigortayı yerleştirin.

Sigorta (75011088010) (S. 153)
Sigorta (75011088005) (S. 153)

İpucu
Yeni yedek sigortayı sigorta kutusu içine yerleştirin ki, ihtiyaç halinde hazır olsun.

– Elektrik tüketicisinin fonksiyonunu kontrol edin.
– Sigorta kutusu kapağını ❶ kapatın.

Ek çalışma
– Sürücü koltuğunu monte edin. (📖 S. 68)

15.6 Far ile birlikte far maskesinin sökülmesi

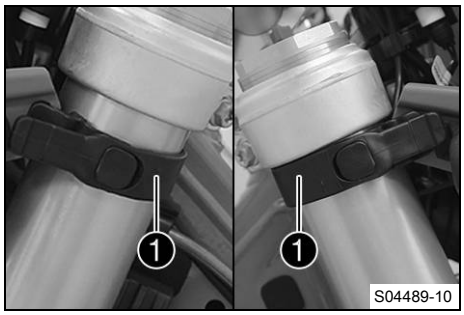

– Fren boru hattını ve kablo demetini far maskesinde yerinden çıkarın.
– Tutucu lastiği ❶ çözün. Far maskesini yukarıya itin ve öne doğru çevirin.

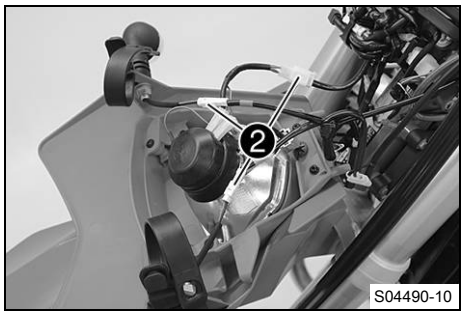

(Tüm EU modelleri)
– Fiş bağlantılarını ❷ ayırın ve far maskesini, far ile birlikte çıkarın.

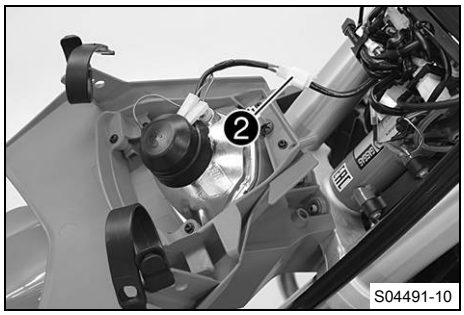

(EC 300 US)
– Fiş bağlantısını ❷ ayırın ve far maskesini, far ile birlikte çıkarın.

15.7 Far ile birlikte far maskesinin monte edilmesi

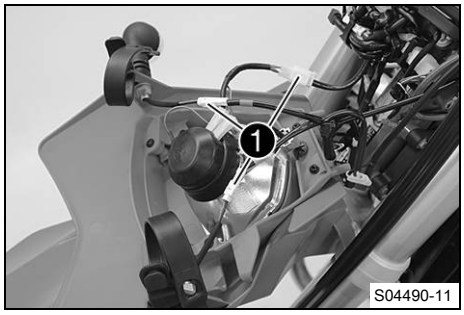

Ana çalışma
(Tüm EU modelleri)
– Fiş bağlantılarını ❶ yerine takın.

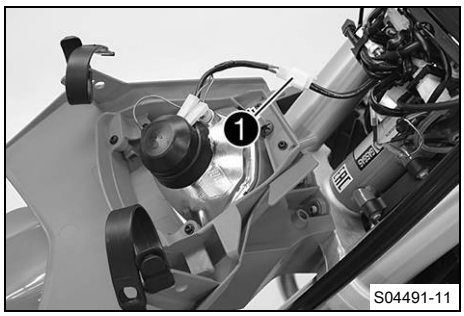

(EC 300 US)

– Fiş bağlantısını ❶ birbirine takın.

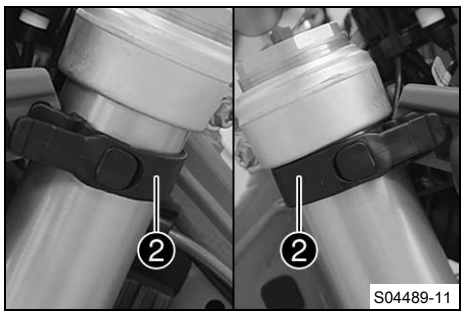

– Far maskesini konumlandırın ve tutucu lastik ❷ ile sabitleyin.
  ✓ Tutma çeneleri, çamurlukta yerlerine geçerler.
– Fren boru hattını ve kablo demetini fren boru hattı kılavuzuna konumlandırın.

Ek çalışma

– Far ayarını kontrol edin. (📖 S. 115)

15.8 Far lambasının değiştirilmesi

Uyarı

Reflektörde hasar Reflektör üzerindeki gres, aydınlatma gücünü azaltır.

Ampulün cam kovanındaki gres yağı, sıcaklık sonucu buharlaşır ve reflektör üzerinde kalır.

– Cam kovanı montajdan önce temizleyin ve gresini silin.
– Cam kovanı çıplak ellerinizle ellemeyin.

Ön çalışma

– Far ile birlikte far maskesini sökün. (📖 S. 112)

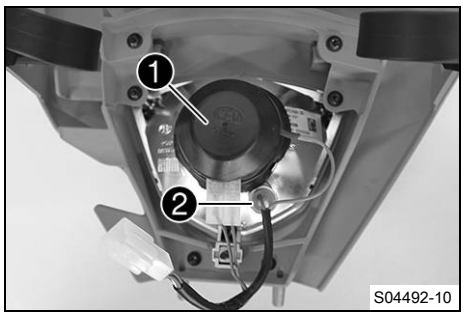

Ana çalışma

– Koruyucu kapağı ❶ alt kısmında bulunan lamba duyu ile birlikte dayanıncaya kadar saatin tersi yönde çevirin ve yukarı kaldırın.
– Park lambasına ait lamba duyunu ❷ reflektörden çekerek alın.

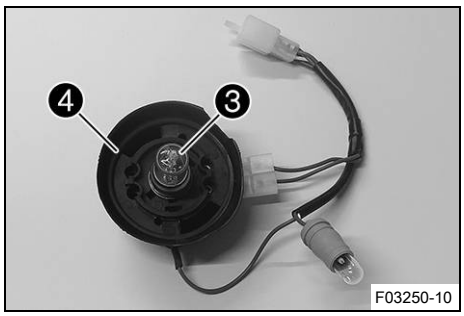

– Far lambasını ❸ dışa çekerek çıkarın.
– Yeni far lambasını yerleştirin.

Far (S2 / Taban BA20d) (📖 S. 153)

– Koruyucu kapağı, lamba duyu ile birlikte reflektör içine yerleştirin ve dayamaya kadar saat yönünde çevirin.

Bilgi
Koruyucu kapağın dudaklı keçesini ❹, doğru konumda oturması bakımından kontrol edin.

– Park lambasına ait lamba duyunu reflektörün içine sokun.

Ek çalışma
– Far ile birlikte far maskesini monte edin. (📖 S. 112)
– Far ayarını kontrol edin. (📖 S. 115)

15.9 Sinyal lambasının değiştirilmesi (Tüm EU modelleri)

Uyarı
Reflektörde hasar Reflektör üzerindeki gres, aydınlatma gücünü azaltır.
Ampulün cam kovanındaki gres yağı, sıcaklık sonucu buharlaşır ve reflektör üzerinde kalır.
– Cam kovanı montajdan önce temizleyin ve gresini silin.
– Cam kovanı çıplak ellerinizle ellemeyin.

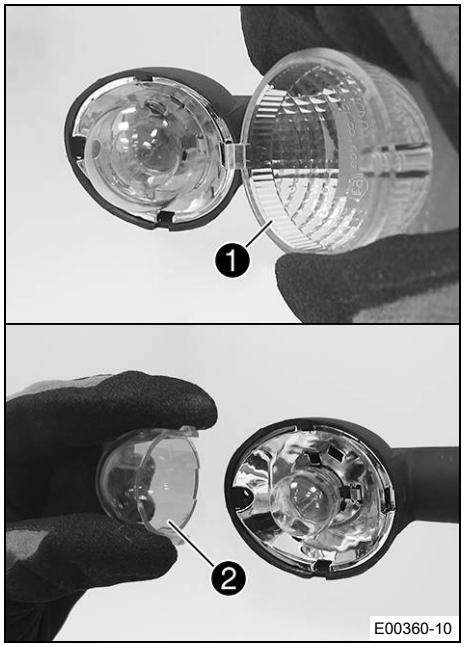

Ana çalışma
– Sinyal lambası gövdesinin arka yüzündeki vidayı çıkarın.
– Sinyal lambası camını ❶ dikkatle çıkarın.
– Tutma çeneleri bölgesindeki turuncu kapağa ❷ hafifçe yandan bastırın ve çıkarın.
– Sinyal lambasını duyun içine bastırın, yakl. 30° saatin tersi yönde döndürün ve duyun dışına çekerek çıkarın.

Bilgi
Reflektöre parmaklarınızı değdirmeyin ve yağdan arındırılmış konumda tutun.

– Yeni sinyal lambasını hafifçe duy içine bastırın ve dayamaya kadar saat yönünde çevirin.

Sinyal lambası (R10W / Taban BA15s) (📖 S. 153)

– Turuncu kapağı monte edin.
– Sinyal lambası camını konumlandırın.
– Vidayı yerleştirin ve önce saatin tersi yönde çevirin, ta ki vida kısa bir ani hareket eşliğinde vida dişi içinde yerine oturana kadar. Vidayı hafif sıkın.

Ek çalışma
– Dönüş sinyal sisteminin işlevini kontrol edin.

15.10 Far ayarının kontrol edilmesi

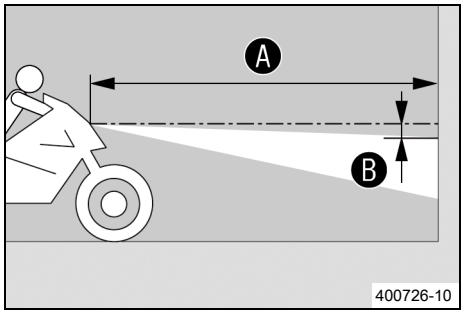

– Aracı yatay bir yüzey üzerinde, açık renkte bir duvarın önünde park edin ve farın orta kısmı hizasında bir işaretleme yapın.
– Bir diğer işaretlemeyi, Ⓑ mesafesi ile ilk işaretin alt kısmına yapın.

Öngörülen değer

Mesafe Ⓑ	5 cm

– Aracı, Ⓐ mesafesinde, duvarın önünde dik (duvara doksan derece açıda) bir konuma getirin.

Öngörülen değer

Mesafe Ⓐ	5 m

– Şimdi sürücü, motosiklet üzerine oturur.
– Kısa huzmeli farı açın.
– Far ayarını kontrol edin.

Üzerinde sürücü olan ve kullanıma hazır bir motosiklette, aydınlık/karanlık sınırı, tam olarak alt işaretleme üzerinde olmalıdır.

» Aydınlık/karanlık sınırı, öngörülen değere uymazsa:
  – Farın aydınlatma mesafesini ayarlayın. (📖 S. 115)

15.11 Farın aydınlatma mesafesini ayarlama

Ön çalışma

– Far ayarını kontrol edin. (📖 S. 115)
– Far ile birlikte far maskesini sökün. (📖 S. 112)

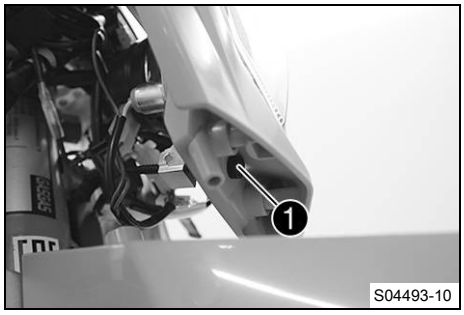

Ana çalışma

– Vidayı ❶, saat yönünde döndürün.
  ✔ Aydınlatma mesafesi artar.
– Vidayı ❶, saatin tersi yönde çevirin.
  ✔ Aydınlatma mesafesi azalır.
– Far lambasını çevirerek, aydınlatma mesafesini ayarlayın.

Öngörülen değer

Üzerinde sürücü olan ve kullanıma hazır bir motosiklette, aydınlık/karanlık sınırı, tam olarak alt işaretleme üzerinde olmalıdır (Şurada değinilmiştir: Far ayarının kontrol edilmesi).

Bilgi
Bagaj yüklenmesi, far aydınlatma alanının ve mesafesinin düzeltilmesini gerekli kılabilir.

– Far ile birlikte far maskesini monte edin. (📖 S. 112)
– Far ayarını kontrol edin. (📖 S. 115)

15.12 Kombi aygıtı pilinin değiştirilmesi

Ön çalışma

– Far ile birlikte far maskesini sökün. (📖 S. 112)

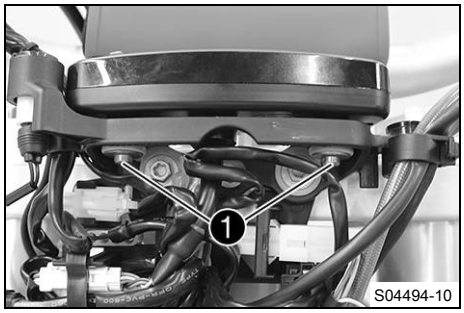

Ana çalışma

– Vidaları ❶ çıkarın.
– Kombi aygıtını, tutucudan yukarı doğru çekerek çıkarın.

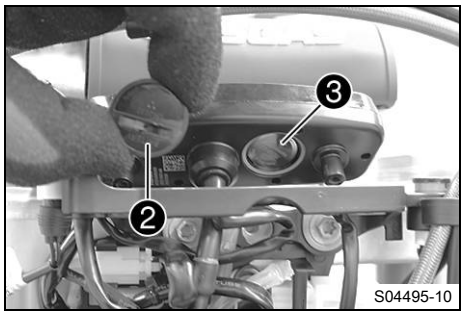

– Koruyucu kapağı ❷, bir madeni para ile dayamaya kadar saatin tersi yönde çevirin ve çıkarın.
– Kombi aygıtı pilini ❸ çıkarın.
– Yeni kombi aygıtı pilini, üzerindeki yazı dışa gelecek şekilde yerleştirin.

Kombi aygıtı pili (CR 2032) (📖 S. 153)

– Koruyucu kapağın O-halkasını, doğru konumda oturması bakımından kontrol edin.

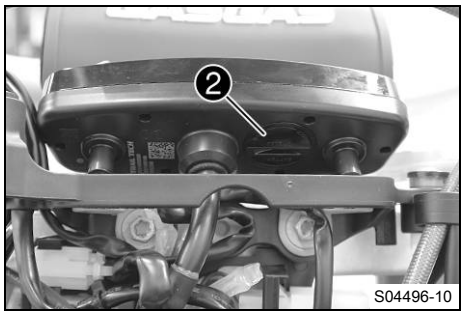

– Koruyucu kapağı ❷ konumlandırın ve madeni para ile dayamaya kadar saat yönünde çevirin.
– Gösterge panelinde herhangi bir düğmeye basın.
  ✔ Kombi aygıtı etkinleştirilir.
– Kombi aygıtını tutucuya konumlandırın.
– Vidaları, pullar ile birlikte monte edin ve sıkın.

Ek çalışma

– Far ile birlikte far maskesini monte edin. (📖 S. 112)
– Far ayarını kontrol edin. (📖 S. 115)
– Kilometre veya mil ayarlayın.
– Gösterge paneli fonksiyonlarını ayarlayın.
– Saati ayarlayın.

15.13 Diyagnoz fişi

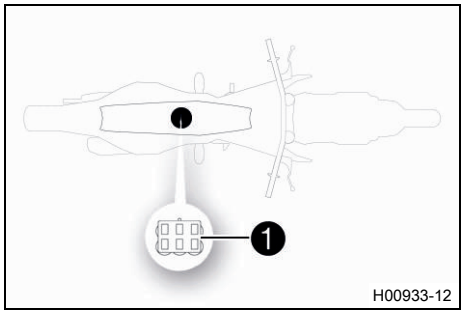

Diyagnoz fişi ❶, koltuğun altındadır.

16.1 Soğutma sistemi

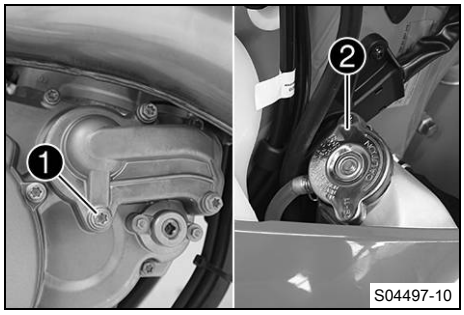

Motordaki su pompası ❶ sayesinde, soğutma sıvısı zorunlu bir devir daime tabidir.
Isınma sonucu soğutma sisteminde oluşan basınç, radyatör kapağındaki ❷ bir supap sayesinde kontrol edilir ve ayarlanır. Bu sebepten dolayı, işlev bozuklukları söz konusu olmaksızın, bildirilen soğutma sıvısı sıcaklığına izin verilir.

120 °C

Soğutma, sürüş sırasındaki rüzgâr sayesinde gerçekleşir.
Hız ne kadar düşük olursa, soğutma etkisi o oranda düşük olur.
Aynı zamanda, kirlenmiş soğutma kanatçıkları da soğutma etkisini azaltırlar.

16.2 Antifriz ve soğutma sıvı seviyesinin kontrol edilmesi

İkaz

Haşlanma tehlikesi Soğutma sıvısı, motosikletin işletilmesi sırasında çok ısınır ve basınç altındadır.

- Motor veya soğutma sistemi çalışma sıcaklığındayken radyatörü, radyatör hortumlarını ve soğutma sisteminin diğer parçalarını açmayın.
- Radyatörü, radyatör hortumlarını veya soğutma sisteminin diğer parçalarını açmadan önce soğutma sisteminin ve motorun soğumasını bekleyin.
- Haşlanma durumunda, ilgili yeri derhal ılık su altına tutun.

İkaz

Zehirlenme tehlikesi Soğutma sıvısı, zehirlidir ve sağlığa zararlıdır.

- Soğutma sıvısını, çocukların ulaşamayacağı yerlerde muhafaza edin.
- Soğutma sıvısının cilde, gözlere veya giysilere temas etmesini önleyin.
- Soğutma sıvısı yutmanız halinde derhal bir hekime başvurun.
- Cildinize temas etmesi halinde temas eden yeri derhal bol su ile durulayın.
- Soğutma sıvısının gözlerinize temas etmesi halinde gözlerinizi bol su ile durulayın ve derhal bir hekime başvurun.
- Soğutma sıvısının giysinize temas etmesi halinde giysilerinizi değiştirin.

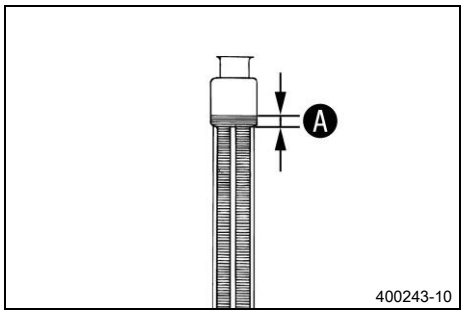

Şart
Motor soğuk.

- Motosikleti yatay bir yüzey üzerinde dik konuma getirin.
- Radyatör kapağını çıkarın.
- Soğutma sıvısının antifrizini kontrol edin.

−25 … −45 °C

  » Soğutma sıvısının antifrizi, öngörülen değere uymadığında:
    - Soğutma sıvısının antifrizinin miktarını düzeltin.
- Sıvı kabındaki soğutma sıvı seviyesini kontrol edin.

Soğutma sıvısı seviyesi Ⓐ, radyatör kanatçıkları üzerinde	10 mm

  » Soğutma sıvı seviyesi, öngörülen değere uymazsa:

– Soğutma sıvı seviyesini düzeltin.

Soğutma sıvısı (📖 S. 159)

– Radyatör kapağını monte edin.

16.3 Soğutma sıvı seviyesi kontrol edilmesi

İkaz

Haşlanma tehlikesi Soğutma sıvısı, motosikletin işletilmesi sırasında çok ısınır ve basınç altındadır.

– Motor veya soğutma sistemi çalışma sıcaklığındayken radyatörü, radyatör hortumlarını ve soğutma sisteminin diğer parçalarını açmayın.
– Radyatörü, radyatör hortumlarını veya soğutma sisteminin diğer parçalarını açmadan önce soğutma sisteminin ve motorun soğumasını bekleyin.
– Haşlanma durumunda, ilgili yeri derhal ılık su altına tutun.

İkaz

Zehirlenme tehlikesi Soğutma sıvısı, zehirlidir ve sağlığa zararlıdır.

– Soğutma sıvısını, çocukların ulaşamayacağı yerlerde muhafaza edin.
– Soğutma sıvısının cilde, gözlere veya giysilere temas etmesini önleyin.
– Soğutma sıvısı yutmanız halinde derhal bir hekime başvurun.
– Cildinize temas etmesi halinde temas eden yeri derhal bol su ile durulayın.
– Soğutma sıvısının gözlerinize temas etmesi halinde gözlerinizi bol su ile durulayın ve derhal bir hekime başvurun.
– Soğutma sıvısının giysinize temas etmesi halinde giysilerinizi değiştirin.

Şart
Motor soğuk.

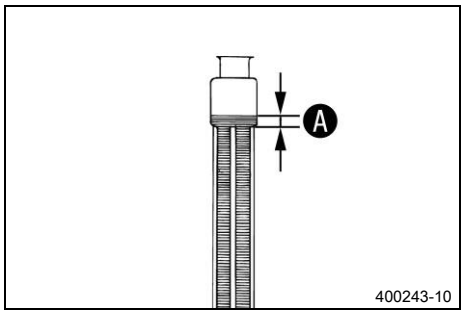

– Motosikleti yatay bir yüzey üzerinde dik konuma getirin.
– Radyatör kapağını çıkarın.
– Sıvı kabındaki soğutma sıvı seviyesini kontrol edin.

Soğutma sıvısı seviyesi Ⓐ, radyatör kanatçıkları üzerinde	10 mm

» Soğutma sıvı seviyesi, öngörülen değere uymazsa:

– Soğutma sıvı seviyesini düzeltin.

Soğutma sıvısı (📖 S. 159)

– Radyatör kapağını monte edin.

16.4 Soğutma sıvısının boşaltılması

İkaz

Haşlanma tehlikesi Soğutma sıvısı, motosikletin işletilmesi sırasında çok ısınır ve basınç altındadır.

- Motor veya soğutma sistemi çalışma sıcaklığındayken radyatörü, radyatör hortumlarını ve soğutma sisteminin diğer parçalarını açmayın.
- Radyatörü, radyatör hortumlarını veya soğutma sisteminin diğer parçalarını açmadan önce soğutma sisteminin ve motorun soğumasını bekleyin.
- Haşlanma durumunda, ilgili yeri derhal ılık su altına tutun.

İkaz

Zehirlenme tehlikesi Soğutma sıvısı, zehirlidir ve sağlığa zararlıdır.

- Soğutma sıvısını, çocukların ulaşamayacağı yerlerde muhafaza edin.
- Soğutma sıvısının cilde, gözlere veya giysilere temas etmesini önleyin.
- Soğutma sıvısı yutmanız halinde derhal bir hekime başvurun.
- Cildinize temas etmesi halinde temas eden yeri derhal bol su ile durulayın.
- Soğutma sıvısının gözlerinize temas etmesi halinde gözlerinizi bol su ile durulayın ve derhal bir hekime başvurun.
- Soğutma sıvısının giysinize temas etmesi halinde giysilerinizi değiştirin.

Şart

Motor soğuk.

- Aracı dik konuma getirin.
- Su pompası kapağının altına uygun hazne koyun.

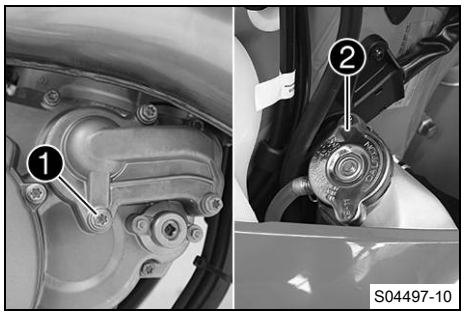

- Vidayı ❶ çıkarın. Radyatör kapağını ❷ çıkarın.
- Soğutma sıvısının tamamen akarak boşalmasını bekleyin.
- Vidayı ❶, yeni bir sızdırmazlık halkası ile monte edin ve sıkın.

  Öngörülen değer

Su pompası kapağı vidası	M6	10 Nm

16.5 Soğutma sıvısının doldurulması

İkaz

Zehirlenme tehlikesi Soğutma sıvısı, zehirlidir ve sağlığa zararlıdır.

- Soğutma sıvısını, çocukların ulaşamayacağı yerlerde muhafaza edin.
- Soğutma sıvısının cilde, gözlere veya giysilere temas etmesini önleyin.
- Soğutma sıvısı yutmanız halinde derhal bir hekime başvurun.
- Cildinize temas etmesi halinde temas eden yeri derhal bol su ile durulayın.
- Soğutma sıvısının gözlerinize temas etmesi halinde gözlerinizi bol su ile durulayın ve derhal bir hekime başvurun.
- Soğutma sıvısının giysinize temas etmesi halinde giysilerinizi değiştirin.

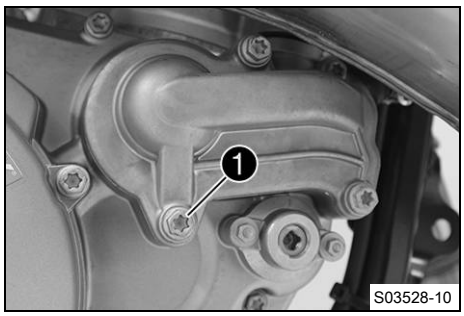

Ana çalışma

– Vidanın ❶ sıkıldığından emin olun.
– Aracı dik konuma getirin.

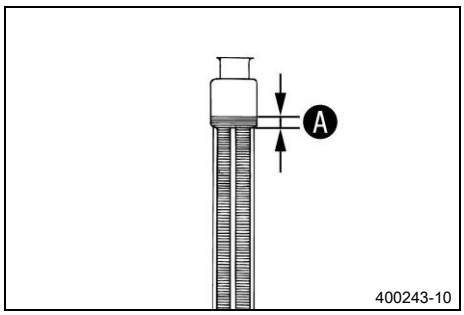

– Soğutma sıvısını, ölçüye Ⓐ kadar, radyatör kanatçıkları üzerinde doldurun.

Öngörülen değer

10 mm

Soğutma sıvısı	1,2 l	Soğutma sıvısı (📖 S. 159)

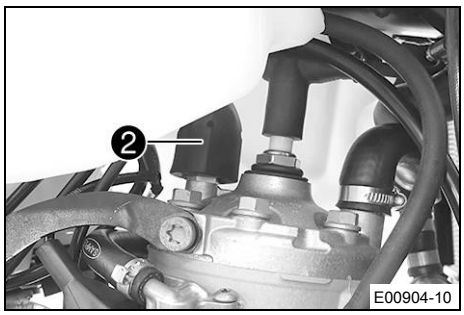

– Koruyucu kapağı ❷, termostat üzerinde yukarıya itin.

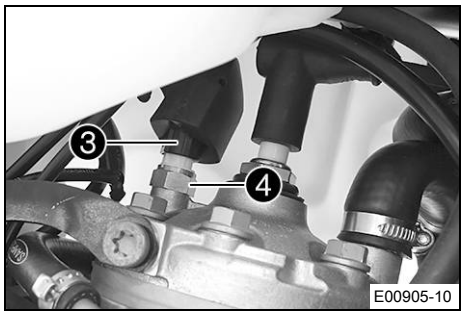

– Fişi ❸ çıkarın.
– Termostatı ❹ O-halka ile birlikte çıkartın ve soğutma sıvısı kabarcıksız olarak dışa akana kadar bekleyin.
– Termostatı ❹, O-halka ile birlikte monte edin ve sıkın.

Öngörülen değer

Silindir kafası Sıcaklık sensörü Vidası	M10x1,25	12 Nm

– Fişi ❸ takın.
– Koruyucu kapağı ❷ konumlandırın.

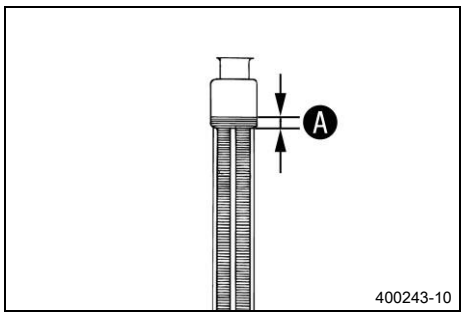

– Soğutma sıvısını, ölçüye Ⓐ kadar, radyatör kanatçıkları üzerinde doldurun.

Öngörülen değer

10 mm

Soğutma sıvısı (📖 S. 159)

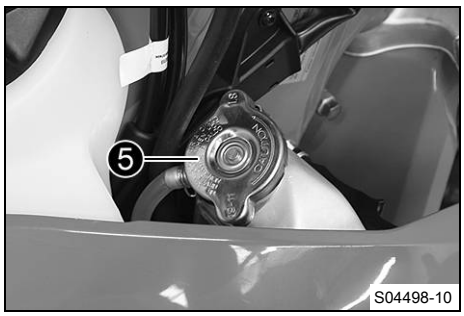

– Radyatör kapağını ❺ monte edin.

Tehlike

Zehirlenme tehlikesi Egzoz gazları zehirlidir ve bayılmalara ve ölüme yol açabilirler.

– Motoru çalıştırırken daima yeterli havalandırma mevcut olmasını sağlayın.
– Motoru kapalı bir mekânda çalıştıracaksanız veya bir süre çalışır halde bırakacaksınız, uygun bir emme tertibatı kullanın.

– Motorun ısınmasını ve tekrar soğumasını bekleyin.

Ek çalışma

– Soğutma sıvı seviyesini kontrol edin. (📖 S. 119)

16.6 Soğutma sıvısının değiştirilmesi

İkaz

Haşlanma tehlikesi Soğutma sıvısı, motosikletin işletilmesi sırasında çok ısınır ve basınç altındadır.

– Motor veya soğutma sistemi çalışma sıcaklığındayken radyatörü, radyatör hortumlarını ve soğutma sisteminin diğer parçalarını açmayın.
– Radyatörü, radyatör hortumlarını veya soğutma sisteminin diğer parçalarını açmadan önce soğutma sisteminin ve motorun soğumasını bekleyin.
– Haşlanma durumunda, ilgili yeri derhal ılık su altına tutun.

İkaz

Zehirlenme tehlikesi Soğutma sıvısı, zehirlidir ve sağlığa zararlıdır.

– Soğutma sıvısını, çocukların ulaşamayacağı yerlerde muhafaza edin.
– Soğutma sıvısının cilde, gözlere veya giysilere temas etmesini önleyin.
– Soğutma sıvısı yutmanız halinde derhal bir hekime başvurun.
– Cildinize temas etmesi halinde temas eden yeri derhal bol su ile durulayın.
– Soğutma sıvısının gözlerinize temas etmesi halinde gözlerinizi bol su ile durulayın ve derhal bir hekime başvurun.
– Soğutma sıvısının giysinize temas etmesi halinde giysilerinizi değiştirin.

Şart

Motor soğuk.

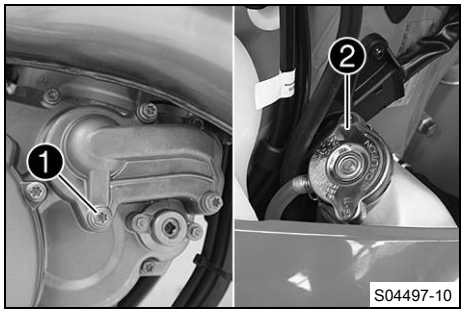

– Vidayı ❶ çıkarın. Radyatör kapağını ❷ çıkarın.
– Su pompası kapağının altına uygun hazne koyun.
– Soğutma sıvısının tamamen akarak boşalmasını bekleyin.
– Vidayı ❶, yeni bir sızdırmazlık halkası ile monte edin ve sıkın.

  Öngörülen değer

Su pompası kapağı vidası	M6	10 Nm

– Motosikleti dik konuma getirin.
– Radyatörü tamamen soğutma sıvısı ile doldurun.

Soğutma sıvısı (📖 S. 159)

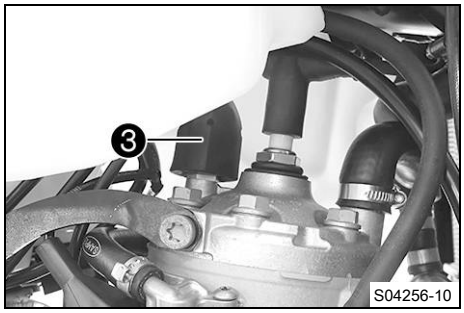

– Koruyucu kapağı ❸, termostat üzerinde yukarıya itin.

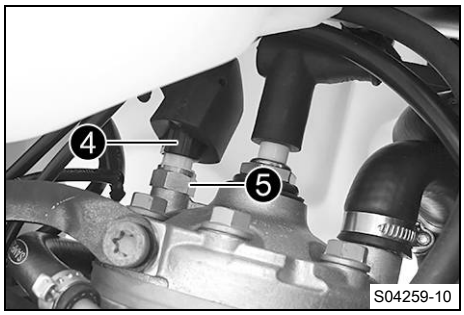

– Fişi ❹ çıkarın.
– Termostatı ❺ O-halka ile birlikte çıkartın ve soğutma sıvısı kabarcıksız olarak dışa akana kadar bekleyin.
– Termostatı ❺, O-halka ile birlikte monte edin ve sıkın.

Öngörülen değer

Silindir kafası Sıcaklık sensörü Vidası	M10x1,25	12 Nm

– Fişi ❹ takın.
– Koruyucu kapağı ❸ monte edin.

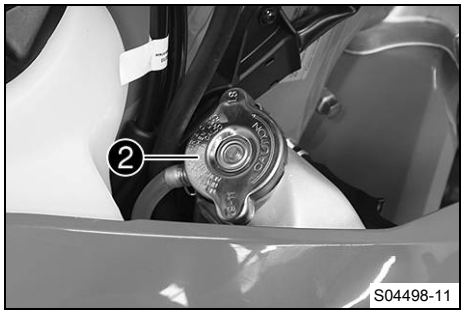

– Radyatör kapağını ❷ monte edin.

Tehlike

Zehirlenme tehlikesi Egzoz gazları zehirlidir ve bayılmalara ve ölüme yol açabilirler.

– Motoru çalıştırırken daima yeterli havalandırma mevcut olmasını sağlayın.
– Motoru kapalı bir mekânda çalıştıracaksanız veya bir süre çalışır halde bırakacaksınız, uygun bir emme tertibatı kullanın.

– Motorun ısınmasını ve tekrar soğumasını bekleyin.
– Soğutma sistemini sızdırmazlık yönünden kontrol edin.
– Soğutma sıvı seviyesini kontrol edin. (📖 S. 119)

◆

17.1 Bowden gaz kablosu boşluğunun kontrol edilmesi

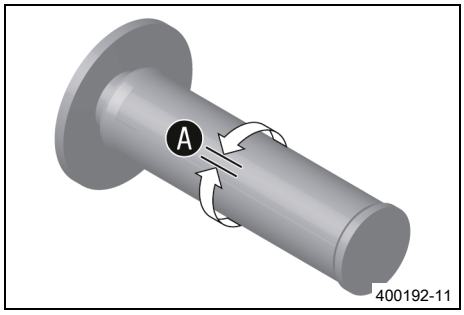

– Gaz kolunun kolay hareket ettirilebilir olup olmadığını kontrol edin.
– Gidonu tamamen sağa çevirin. Gaz kolunu ileriye ve geriye doğru hareket ettirin ve bowden gaz kablosu boşluğunu Ⓐ saptayın.

Bowden gaz kablosu boşluğu	3 … 5 mm

» Bowden gaz kablosu boşluğu, öngörülen değere uymazsa:
– Bowden gaz kablosu boşluğunu ayarlayın. 🔧 (📖 S. 124)

Tehlike

Zehirlenme tehlikesi Egzoz gazları zehirlidir ve bayılmalara ve ölüme yol açabilirler.
– Motoru çalıştırırken daima yeterli havalandırma mevcut olmasını sağlayın.
– Motoru kapalı bir mekânda çalıştıracaksanız veya bir süre çalışır halde bırakacaksınız, uygun bir emme tertibatı kullanın.

– Motoru çalıştırın ve rölanti devrinde işletin. Gidonu, tüm direksiyon aralığı boyunca ileri ve geri hareket ettirin.

Rölanti devir sayısı değişmemelidir.

» Rölanti devir sayısı değişirse:
– Bowden gaz kablosu boşluğunu ayarlayın. 🔧 (📖 S. 124)

17.2 Bowden gaz kablosu boşluğunun ayarlanması 🔧

Bilgi

Bowden gaz kablolarının doğru döşendiğinden eminseniz, yakıt deposunu sökmenize gerek yoktur.

Ön çalışma

– Sürücü koltuğunu çıkarın. (📖 S. 68)
– Yakıt deposunu sökün. 🔧 (📖 S. 73)
– Bowden gaz kablosunun döşenme şeklini kontrol edin. (📖 S. 82)

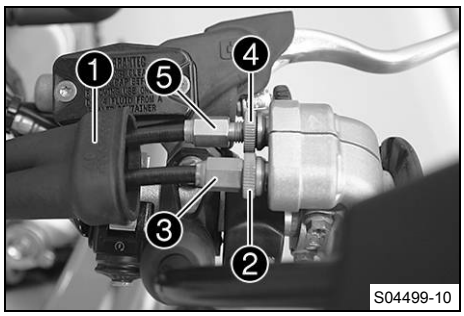

Ana çalışma

– Gidonu ileriye bakacak şekilde düz konuma getirin.
– Manşeti ❶ geriye itin.
– Somunu ❷ çözün.
– Ayar vidasını ❸ tamamen içe çevirin.
– Somunu ❹ çözün.
– Ayar vidasını ❺ tamamen içe çevirin.
– Ayar vidasını ❸ öyle çevirin ki, gaz kolunda bowden gaz kablosu boşluğu mevcut olsun.

  Öngörülen değer

Bowden gaz kablosu boşluğu	3 … 5 mm

– Ayar vidasını ❺, kolay hareket etme veya bowden gaz kablosu boşluğu kötüleşene kadar sökün.
– Ayar vidasını ❺ tekrar yakl. iki tur sıkın.
– Somunu ❹ sıkın.
– Somunu ❷ sıkın.
– Manşeti ❶ yerine itin.
– Gaz kolunun kolay hareket ettirilebilir olup olmadığını kontrol edin.

Ek çalışma

– Bowden gaz kablosu boşluğunu kontrol edin. (📖 S. 124)

17.3 Gaz alma karakteristiğinin ayarlanması

Bilgi

Gaz kolunu kullanmak suretiyle kulis değiştirilerek gaz alma karakteristiği değiştirilebilir.
Farklı karakteristiğe sahip bir kulis de beraberinde gönderilir.

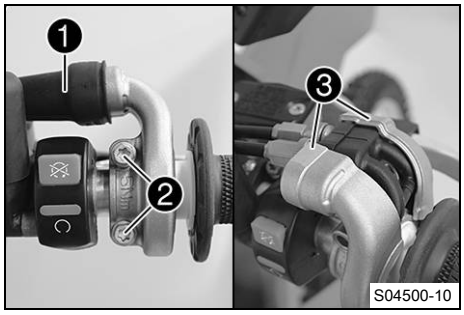

Ana çalışma

– Manşeti ❶ geriye itin.
– Vidaları ❷ ve yarım yatakları ❸ çıkarın.
– Bowden gaz kablolarını yerinden çıkarın ve tutamak borusunu alın.

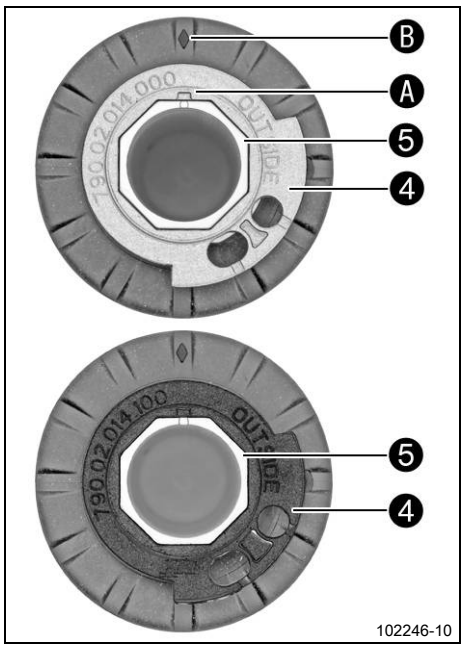

– Kulisi ❹ tutamak borusundan ❺ alın.
– İstediğiniz kulisi tutamak borusuna konumlandırın.

Öngörülen değer

Yazısı **OUTSIDE** görünmelidir. Ⓐ işareti Ⓑ işaretine denk gelecek şekilde konumlandırılmalıdır.

Gri kulis (79002014000)

Alternatif olarak 1

Siyah kulis (79002014100)

Bilgi

Gri kulis, gaz kelebeğini daha yavaş açar.
Siyah kulis, gaz kelebeğini daha hızlı açar.
Teslimat durumunda gri kulis takılıdır.

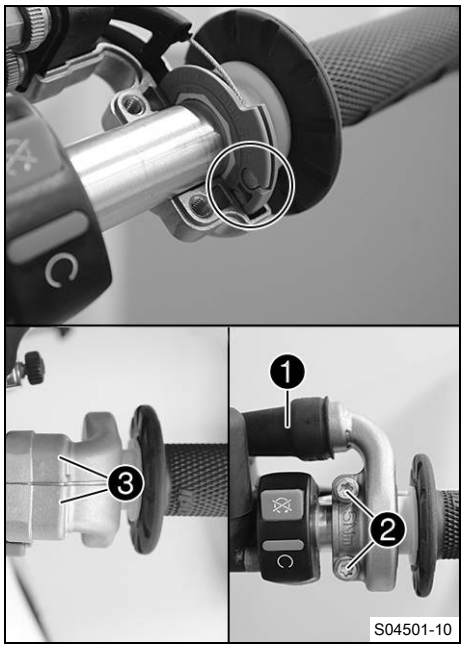

– Gidonun dışını ve tutamak borusunun içini temizleyin. Tutamak borusunu gidona takın.
– Bowden gaz kablolarını kuliste yerine yerleştirin ve doğru döşeyin.
– Yarım yatakları ❸ konumlandırın, vidaları ❷ monte edin ve sıkın.

Öngörülen değer

Gaz kolu vidası	M6	5 Nm

– Manşeti ❶ geçirin ve gaz kolunun rahat hareket edip etmediğini kontrol edin.

Ek çalışma

– Bowden gaz kablosu boşluğunu kontrol edin. (📖 S. 124)

17.4 Rölanti devir sayısının ayarlanması

İkaz

Kaza tehlikesi Rölanti devri çok düşük olduğunda motor aniden kapanabilir.

– Rölanti devrini öngörülen değere ayarlayın. (GASGAS Motorcycles Yetkili Servisi size memnuniyetle yardımcı olur.)

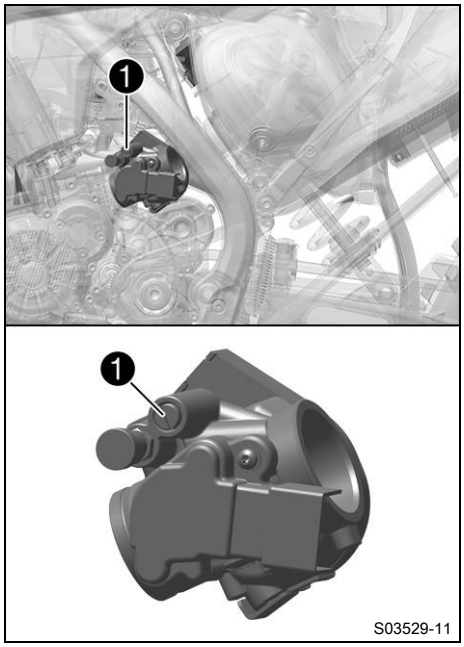

– Motor ısınana kadar çalışmasını bekleyin.

✓ Soğuk çalıştırma düğmesi devre dışı – Soğuk çalıştırma düğmesi, ¼ tur daha çevrildikten sonra, temel konuma geri gelir. (S. 22)

Tehlike

Zehirlenme tehlikesi Egzoz gazları zehirlidir ve bayılmalara ve ölüme yol açabilirler.

– Motoru çalıştırırken daima yeterli havalandırma mevcut olmasını sağlayın.
– Motoru kapalı bir mekânda çalıştıracaksanız veya bir süre çalışır halde bırakacaksınız, uygun bir emme tertibatı kullanın.

– Rölanti devir sayısını ayarlama vidasını ❶ çevirerek, rölanti devir sayısını ayarlayın.

Öngörülen değer

Rölanti devir sayısı	1.400 … 1.500 Dev/dk

Devir saati (45129075000)

Bilgi

Saat yönünde çevirmek, rölanti devir sayısını düşürür.
Saatin tersi yönde çevirmek, rölanti devir sayısını arttırır.
Ayarı küçük adımlar halinde gerçekleştirin.
Yanlış bir rölanti devir sayısı tüm motor çalışmasını olumsuz etkiler.

17.5 Çevre basıncının programlanması

Tehlike

Zehirlenme tehlikesi Egzoz gazları zehirlidir ve bayılmalara ve ölüme yol açabilirler.

– Motoru çalıştırırken daima yeterli havalandırma mevcut olmasını sağlayın.
– Motoru kapalı bir mekânda çalıştıracaksanız veya bir süre çalışır halde bırakacaksınız, uygun bir emme tertibatı kullanın.

Bilgi
Araç, çalışan motor ile farklı deniz seviyesinden yüksekliklerde sürülürse, çevre basıncını da sürekli olarak öğrenir.
Araç, motoru kapalı iken, deniz seviyesinden yüksekliği önemli ölçüde değişen bir güzergah üzerinden taşınırsa, çevre basıncı yeniden programlanmalıdır.

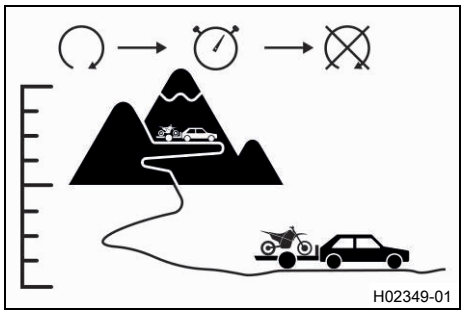

– Aracı yeni deniz seviyesinde çalıştırın ve motoru tekrar kapatın.
– En az beş saniye bekleyin.
– Aracı yeniden çalıştırın ve nasıl tepki verdiğini kontrol edin.
  » Tepki verme davranışı düzelmedi ise:
    – İşlemi tekrarlayın.

17.6 Ateşleme eğrisi fiş bağlantısı

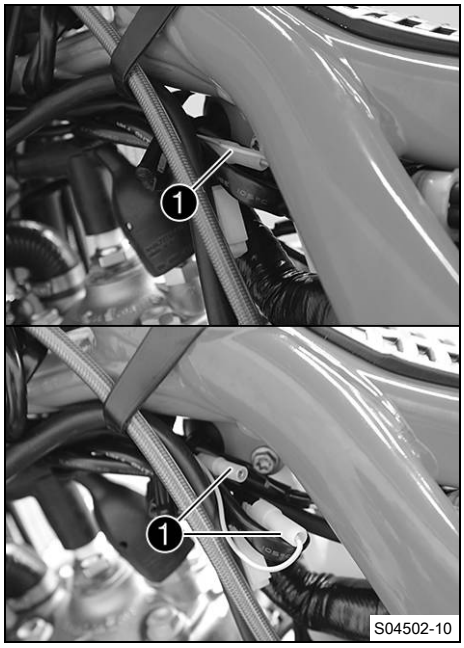

Ateşleme eğrisi adaptasyonu fiş bağlantısı ❶ çerçevedeki yakıt deposunda bulunur.

Bilgi
Ateşleme eğrisi fişi, motosikletin onaylanmış (gücü kısılmış) durumunda işlevsizdir.

Olası durumlar
- Soft – Ateşleme eğrisi adaptasyonu fiş bağlantısı ayrılmıştır, daha iyi sürüş olanağı sağlar.
- Performance – Ateşleme eğrisi adaptasyonu fiş bağlantısı birbirine takılıdır, daha fazla performans sağlar.

17.7 Ateşleme eğrisinin değiştirilmesi

Bilgi
Ateşleme eğrisi fişi, motosikletin onaylanmış (gücü kısılmış) durumunda işlevsizdir.

Ön çalışma
– Sürücü koltuğunu çıkarın. (📖 S. 68)
– Yakıt deposunu sökün. 🔧 (📖 S. 73)

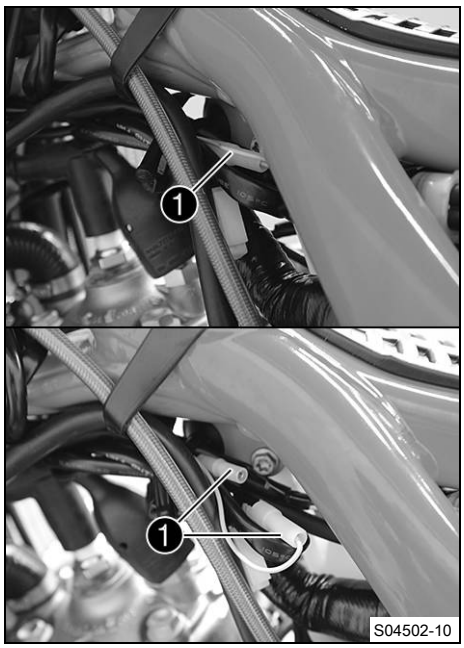

Ateşleme eğrisini Performance iken Soft olarak değiştirin

– Ateşleme eğrisi adaptasyonu fiş bağlantısını ❶ ayırın.

✔ Soft – daha iyi sürüş olanağı

Ateşleme eğrisini Soft iken Performance olarak değiştirin

– Ateşleme eğrisi adaptasyonu fiş bağlantısını ❶ birbirine takın.

✔ Performance – Yüksek performans

Ek çalışma

– Yakıt deposunu monte edin. 🔧 (📖 S. 75)
– Sürücü koltuğunu monte edin. (📖 S. 68)

17.8 Vites değiştirme pedalının temel konumunun kontrol edilmesi

Bilgi

Vites değiştirme pedalı, temel konumda sürüşte çizmeye temas etmemelidir.
Vites değiştirme pedalı sürekli çizmeye temas ederse, şanzıman aşırı oranda zorlanmaya maruz kalır.

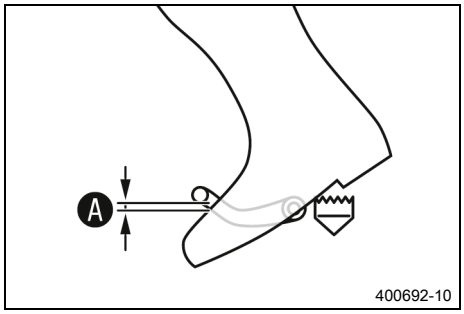

– Sürüş yönünde araç üzerine oturun ve çizme üst kenarı ile vites değiştirme pedalı arasındaki mesafeyi Ⓐ saptayın.

Çizme üst kenarı ile vites değiştirme arası mesafe	10 … 20 mm

» Mesafe, öngörülen değere uymazsa:

– Vites değiştirme pedalının temel ayarını yapın. 🔧 (📖 S. 129)

17.9 Vites değiştirme pedalının temel ayarının yapılması 🔧

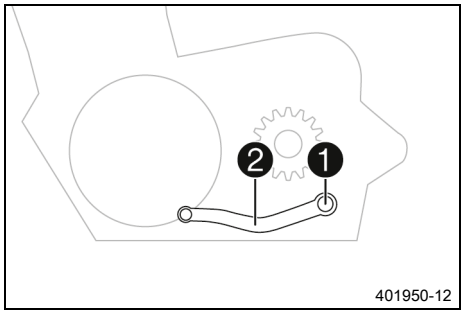

– Cıvatayı ❶ diskler ile birlikte çıkarın ve vites değiştirme pedalını ❷ çıkararak alın.

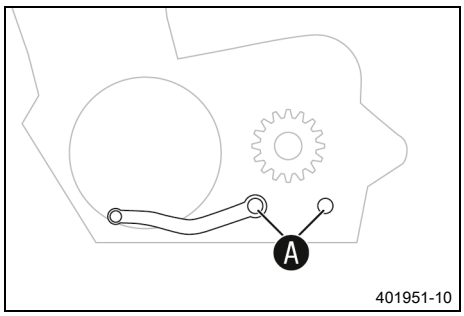

– Vites değiştirme pedalı ile vites değiştirme mili arasındaki dişliyi Ⓐ temizleyin.
– Vites değiştirme pedalını istenen konumda vites mili üzerine takın ve dişlilerin birbirine geçmesini sağlayın.

Bilgi
Ayar aralığı sınırlıdır.
Vites değiştirme pedalı, vites değiştirme sırasında aracın hiçbir parçasına temas etmemelidir.

– Vidayı ❶, pullar ile birlikte monte edin ve sıkın.
Öngörülen değer

Vites değiştirme pedalı vidası	M6	14 Nm Loctite®243™

18.1 Yakıt süzgecinin değiştirilmesi

Tehlike

Yangın tehlikesi Yakıt, kolayca tutuşabilir.

Yakıt deposundaki yakıt, ısınınca genleşir ve aşırı dolu olduğunda dışarı akabilir.

- Araca, açık alevlerin ya da yanan sigaranın yakınında yakıt ilave etmeyin.
- Yakıt doldururken motoru stop ettirin.
- Yakıt dökülmemesine dikkat edin, özellikle de aracın kızgın parçaları üzerine.
- Yine de dökülen yakıtı silerek temizleyin.
- Yakıt dolumuna ilişkin bilgileri dikkate alın.

İkaz

Zehirlenme tehlikesi Yakıt, zehirlidir ve sağlığa zararlıdır.

- Yakıtın cilde, gözlere veya giysilere temas etmesini önleyin.
- Yakıt yutmanız halinde derhal bir hekime başvurun.
- Yakıt buharlarını solumayın.
- Cildinize temas etmesi halinde temas eden yeri derhal bol su ile durulayın.
- Yakıtın gözlerinize temas etmesi halinde gözlerinizi bol su ile durulayın ve derhal bir hekime başvurun.
- Yakıtın giysinize temas etmesi halinde giysilerinizi değiştirin.

Uyarı

Çevrenin tehlikeye atılması Yakıtın usulüne uygun şekilde kullanılmaması, çevreyi tehlikeye atar.

- Yakıtın, yeraltı sularına, toprağa veya kanalizasyona ulaşmasını önleyin.

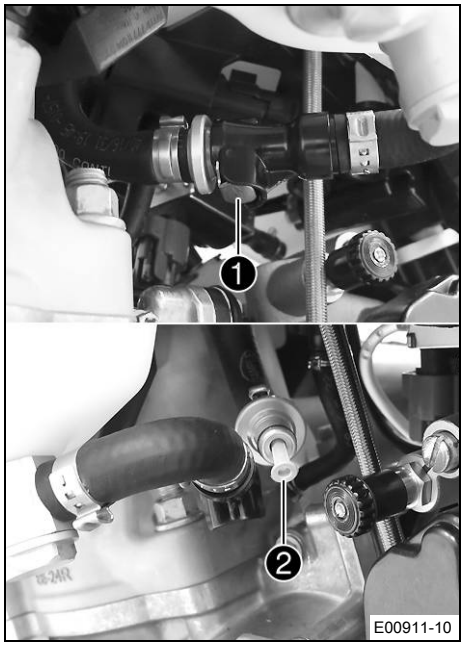

- Hızlı bağlantı elemanı kaplinini ❶ iyice basınçlı havayla temizleyin.

Bilgi
Yakıt borusu içine hiçbir şekilde kir girmemelidir. İçeriye giren kir, püskürtme supabının tıkanmasına yol açar!

- Hızlı bağlantı elemanı kaplinini ayırın.

Bilgi
Yakıt hortumundan artık yakıt dışa akabilir.

- Yakıt süzgecini ❷, bağlantı parçasından çekerek çıkarın.
- Yeni yakıt süzgecini, dayamaya kadar, bağlantı parçası içine itin.
- Silikon spreyi tüy bırakmayan bir beze püskürtün ve hızlı bağlantı elemanı kaplininin O-halkasını hafifçe yağlayın.

Silikon sprey (S. 160)

- Hızlı bağlantı elemanı kaplini birbirine takılmalıdır.

Tehlike

Zehirlenme tehlikesi Egzoz gazları zehirlidir ve bayılmalara ve ölüme yol açabilirler.

– Motoru çalıştırırken daima yeterli havalandırma mevcut olmasını sağlayın.
– Motoru kapalı bir mekânda çalıştıracaksanız veya bir süre çalışır halde bırakacaksınız, uygun bir emme tertibatı kullanın.

– Motoru çalıştırın ve tepki verme davranışı açısından kontrol edin.

18.2 2 zamanlı yağ seviyesinin kontrol edilmesi

İkaz

Motor hasarı Yağ tankında 2 zamanlı yağ bulunmazsa, motor yağlanmaz.

Yağ seviyesi ikaz lambası yanarsa, 2 zamanlı yağ, tankta geriye kalan yakıt miktarı için yeterlidir.

– Yağ seviyesi ikaz lambası yandıktan sonra, en fazla tankta geriye kalan yakıt miktarını yakacak kadar aracı sürün.
– Yakıt doldurmadan önce, ilk fırsatta, 2 zamanlı yağ ilave edin.
– 2 zamanlı yağ hortumu çıkarıldı veya 2 zamanlı yağ tankı yanlışlıkla komple boşaldı ise, yağ pompasını etkinleştirin.

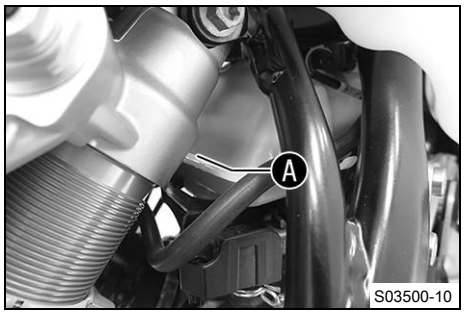

Ön çalışma

– Motosikleti yatay bir yüzey üzerinde dik konuma getirin.

Ana çalışma

– Yağ tankındaki 2 zamanlı yağ seviyesini kontrol edin.

Bilgi

Bir yakıt tankı dolumu için, 2 zamanlı yağ tankı en az üstteki kenara Ⓐ kadar doldurulmuş olmalıdır.

2 zamanlı yağ tankı, mümkün olduğunca tamamen dolu olmalıdır.

» 2 zamanlı yağ seviyesi çok düşük olursa:
– 2 zamanlı yağ ikmali yapın. (📖 S. 42)

18.3 Yağ pompasının etkinleştirilmesi

İkaz

Motor hasarı Yağ tankında 2 zamanlı yağ bulunmazsa, motor yağlanmaz.

Yağ seviyesi ikaz lambası yanarsa, 2 zamanlı yağ, tankta geriye kalan yakıt miktarı için yeterlidir.

- Yağ seviyesi ikaz lambası yandıktan sonra, en fazla tankta geriye kalan yakıt miktarını yakacak kadar aracı sürün.
- Yakıt doldurmadan önce, ilk fırsatta, 2 zamanlı yağ ilave edin.
- 2 zamanlı yağ hortumu çıkarıldı veya 2 zamanlı yağ tankı yanlışlıkla komple boşaldı ise, yağ pompasını etkinleştirin.

Şart

Motor duruyor.

Ön çalışma

- Sürücü koltuğunu çıkarın. (S. 68)
- Motosikleti yatay bir yüzey üzerinde dik konuma getirin.
- 2 zamanlı yağ seviyesini kontrol edin. (S. 132)

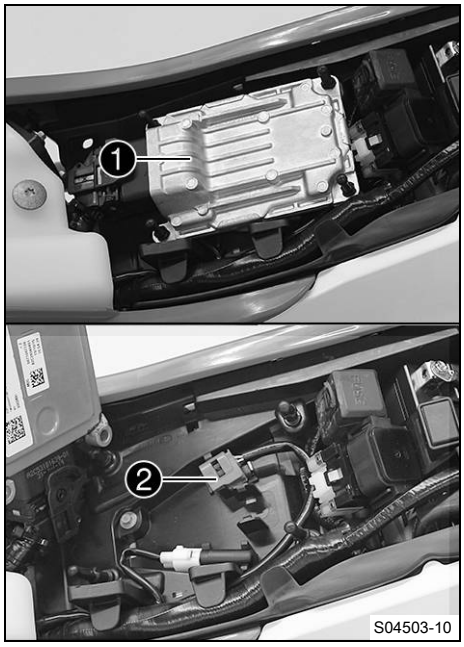

Ana çalışma

- EFI kontrol cihazını ❶, lastik muylulardan yukarıya çekerek çıkarın ve yana asın.
- Diyagnoz soketinin koruyucu kapağını ❷ çıkartın.

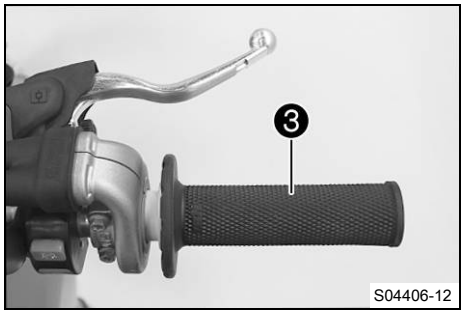

- Gaz kolunu ❸ tam gaz konumuna getirin ve sabitleyin.

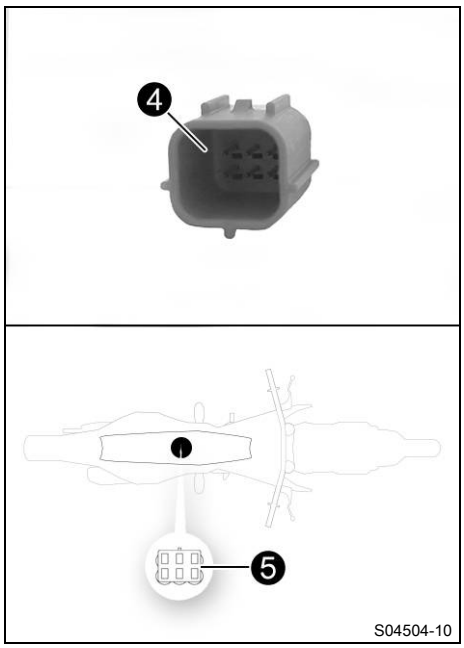

– Yağ pompasının etkinleştirilmesi için öngörülmüş olan 'Wake-up' (uyandırma) fişini ❹ ❺ diyagnoz soketine takın.
  ✔ Gösterge paneli ışığı etkinleştirilir.
– En az beş saniye bekleyin.
– Gaz kolunun sabitlemesini çözün.
  ✔ Yağ pompası etkinleştirilir.

Bilgi
Yağ pompası, farklı hızlarda tetiklenir.
İşlem, bariz şekilde duyulur.

– Yağ pompasından artık hiç çalışma sesi gelmeyene kadar bekleyin.
– 'Wake-up' soketini, diyagnoz soketinden çıkarın.

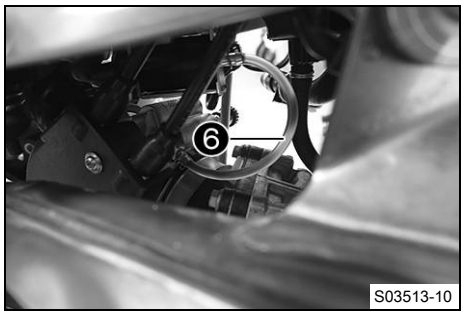

– Hortum ❻ içinde hava kabarcıkları görülüp görülmediğini kontrol edin.
  » Hava kabarcıkları görülüyorsa:
    – Hiç hava kabarcığı görünmeyene kadar tüm işlemi tekrarlayın.
– Koruyucu kapağı, diyagnoz soketine monte edin.
– EFI kontrol cihazını, lastik muylulara monte edin.

Ek çalışma
– Sürücü koltuğunu monte edin. (📖 S. 68)

18.4 Yağ tankındaki yağ süzgecinin temizlenmesi 🔧

Uyarı
Çevrenin tehlikeye atılması Sorunlu maddeler, çevreye zarar verirler.
– Yağları, gres yağlarını, filtreleri, yakıtları, temizlik maddelerini, fren sıvısını vs. usulüne uygun şekilde ve geçerli yönetmeliklere göre bertaraf edin.

Ön çalışma
– Motosikleti kaldırma sehpasıyla kaldırın. (📖 S. 55)
– Nihai sönümleyici sökün. (📖 S. 72)
– Sürücü koltuğunu çıkarın. (📖 S. 68)
– Yakıt deposunu sökün. 🔧 (📖 S. 73)
– Hava filtresi kutusu kapağını sökün. (📖 S. 69)

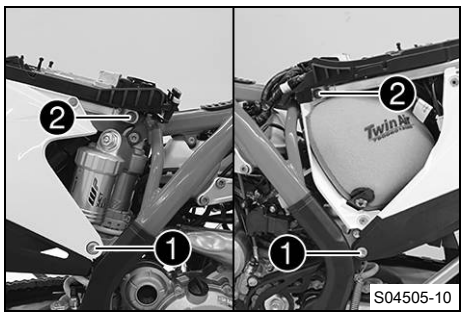

Ana çalışma

- Vidaları ❶ çıkarın.
- Vidaları ❷ çözün.

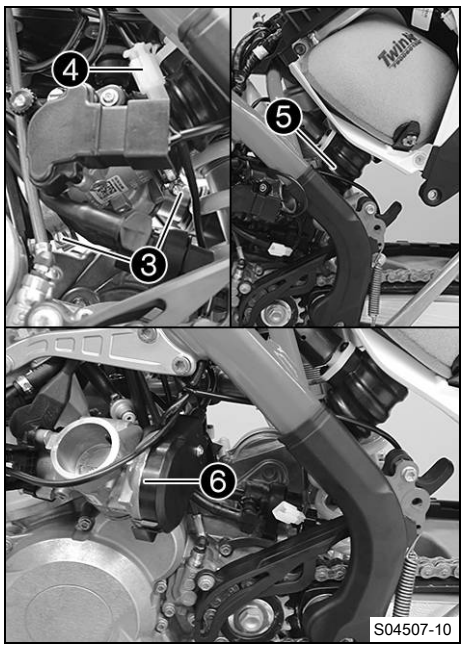

- Gaz kelebeği gövdesi kelepçelerini ❸ gevşetin.
- Arka fren lambası şalteri soket bağlantısını ❹ ayırın.
- Viraj desteğini hafifçe kaldırın ve emniyete alın.

Bilgi
Emme manifolduna ❺ dikkat edin.

- Gaz kelebeği gövdesini ❻ arkaya doğru emme flanşından çekin ve yana doğru asın.

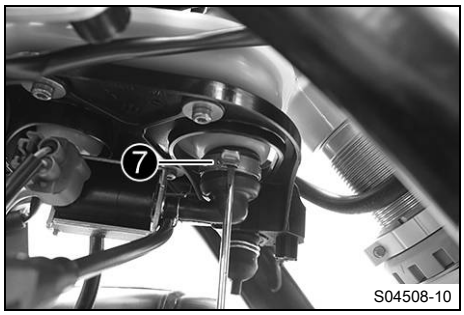

- Hortum kelepçesini ❼ bir tornavida yardımıyla açın.
- Açı parçasını çekip alın ve 2 zamanlı yağı uygun bir kapta toplayın.

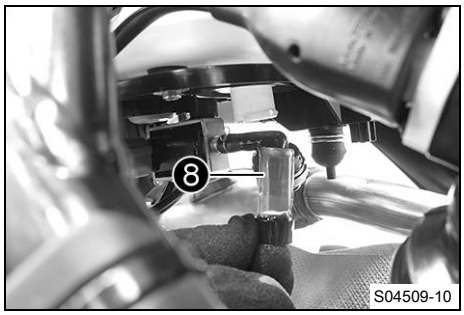

- Yağ süzgecini ❽ çıkarın ve temizleyin.
- Yağ süzgecini hasar bakımından kontrol edin.
  - » Yağ süzgeci hasarlıysa:
    - Yağ süzgecini değiştirin.



– Yağ süzgecini yerleştirin ve açı parçasını yeni bir hortum kelepçesi ile monte edin.

Hortum kelepçesi pensesi (60029057000)

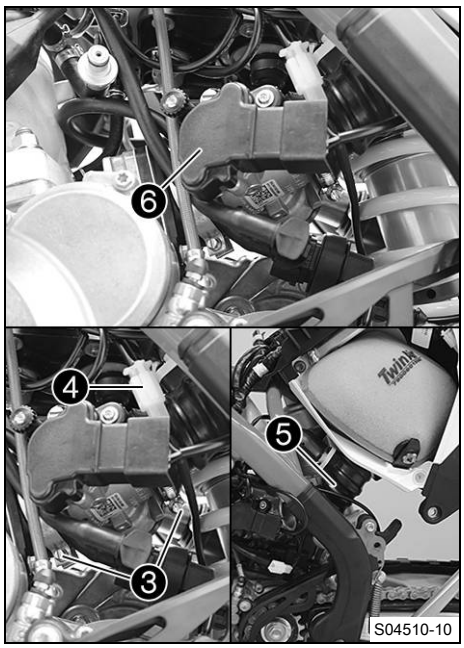

– Gaz kelebeği gövdesini ❻ monte edin.
– Emniyeti çıkarın ve viraj desteğini konumlandırın.

Bilgi
Emme manifolduna ❺ dikkat edin.

– Arka fren lambası şalteri soket bağlantısını ❹ birbirine takın.
– Gaz kelebeği gövdesi kelepçelerini ❸ konumlandırın ve sıkın.

Öngörülen değer

Emme flanşı/membran gövdesi vidası	M6	6 Nm

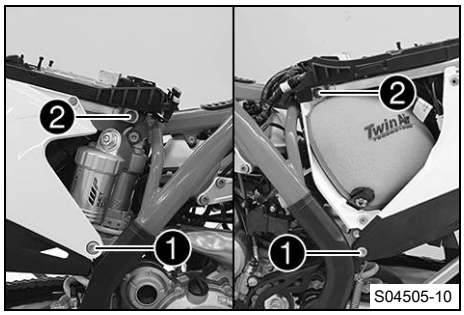

– Vidaları ❶ monte edin ve sıkın.

Öngörülen değer

Alt viraj desteği vidası	M8	30 Nm **Loctite®2701™**

– Vidaları ❷ çıkarın.
– Vidaları ❷ monte edin ve sıkın.

Öngörülen değer

Üst viraj desteği vidası	M8	35 Nm **Loctite®2701™**

Ek çalışma
– Hava filtresi kutusu kapağını monte edin. (📖 S. 69)
– Yakıt deposunu monte edin. 🔧 (📖 S. 75)
– 2 zamanlı yağ ikmali yapın. (📖 S. 42)
– Yağ pompasını etkinleştirin. 🔧 (📖 S. 133)
– Sürücü koltuğunu monte edin. (📖 S. 68)
– Nihai sönümleyiciyi monte edin. (📖 S. 72)
– Motosikleti kaldırma sehpasından alın. (📖 S. 55)

18.5 Şanzıman yağ seviyesinin kontrol edilmesi

Bilgi
Şanzıman yağ seviyesi, motor soğukken kontrol edilmelidir.

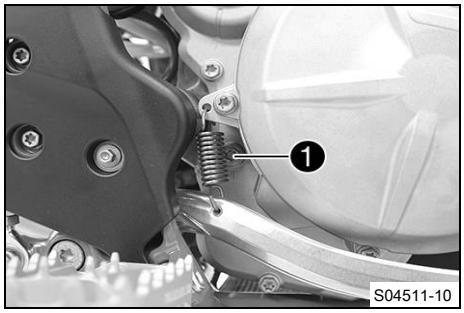

Ön çalışma
– Motosikleti yatay bir yüzey üzerinde dik konuma getirin.

Ana çalışma
– Ayak fren pedalının yayını yerinden çıkarın.
– Şanzıman yağı seviyesi kontrol vidasını ❶ çıkarın.
– Şanzıman yağ seviyesini kontrol edin.

Düşük miktarda bir şanzıman yağı delikten dışa akıyor olmalıdır.

» Şanzıman yağı dışa akmıyorsa:
– Şanzıman yağı ilave edin. 🔧 (📖 S. 138)

– Şanzıman yağ seviyesi kontrol vidasını monte edin ve sıkın.
Öngörülen değer

Şanzıman yağı seviyesi kontrol vidası	M6	8 Nm

– Ayak fren pedalının yayını yerine takın.

18.6 Şanzıman yağının değiştirilmesi 🔧

İkaz
Haşlanma tehlikesi Motor yağı ve şanzıman yağı, motosikletin işletilmesi sırasında çok ısınır.
– Uygun koruyucu elbise ve koruyucu eldiven kullanın.
– Haşlanma durumunda, ilgili yeri derhal ılık su altına tutun.

Uyarı
Çevrenin tehlikeye atılması Sorunlu maddeler, çevreye zarar verirler.
– Yağları, gres yağlarını, filtreleri, yakıtları, temizlik maddelerini, fren sıvısını vs. usulüne uygun şekilde ve geçerli yönetmeliklere göre bertaraf edin.

Bilgi
Şanzıman yağını, motor işletim sıcaklığındayken boşaltın.

Ön çalışma
– Motosikleti, düz bir yüzey üzerinde park edin.
– Motorun altına uygun bir hazne yerleştirin.

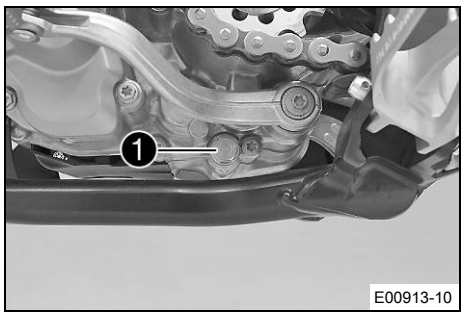

Ana çalışma

– Şanzıman yağı tahliye vidasını ❶ mıknatısla çıkartın.
– Şanzıman yağının tamamen akarak boşalmasını bekleyin.
– Şanzıman yağı tahliye vidasını bir mıknatısla iyice temizleyin.
– Motordaki conta yüzeyini temizleyin.
– Şanzıman yağı tahliye vidasını ❶, mıknatıs ve yeni bir sızdırmazlık halkası ile monte edin ve sıkın.

Öngörülen değer

Mıknatıslı şanzıman yağı tahliye vidası	M12x1,5	20 Nm

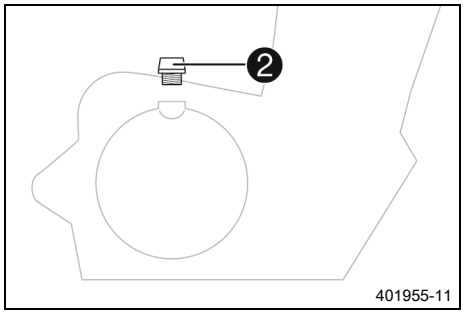

– Yağ doldurma vidasını ❷ O-halkasıyla birlikte çıkarın ve şanzıman yağı doldurun.

Şanzıman yağı	0,80 l	Motor yağı (15W/50) (📖 S. 158)

– O-halkalı yağ doldurma vidasını monte edin ve sıkın.

Tehlike

Zehirlenme tehlikesi Egzoz gazları zehirlidir ve bayılmalara ve ölüme yol açabilirler.

– Motoru çalıştırırken daima yeterli havalandırma mevcut olmasını sağlayın.
– Motoru kapalı bir mekânda çalıştıracaksanız veya bir süre çalışır halde bırakacaksınız, uygun bir emme tertibatı kullanın.

– Motoru çalıştırın ve sızdırmazlık açısından kontrol edin.

Ek çalışma

– Şanzıman yağ seviyesini kontrol edin. (📖 S. 137)

18.7 Şanzıman yağı ilave edilmesi 🔧

Bilgi

Çok az şanzıman yağı bulunması veya düşük kalitedeki yağ, şanzımanın erken aşınmasına yol açar. Şanzıman yağı, motor soğukken doldurulmalıdır.

Ön çalışma

– Motosikleti, düz bir yüzey üzerinde park edin.

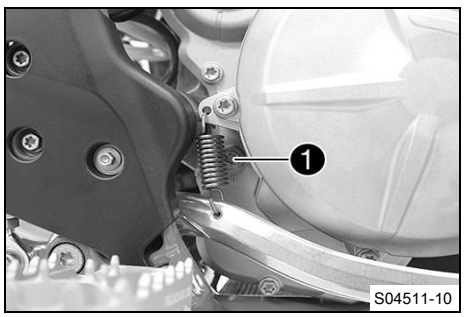

Ana çalışma

– Ayak fren pedalının yayını yerinden çıkarın.
– Şanzıman yağı seviyesi kontrol vidasını ❶ çıkarın.

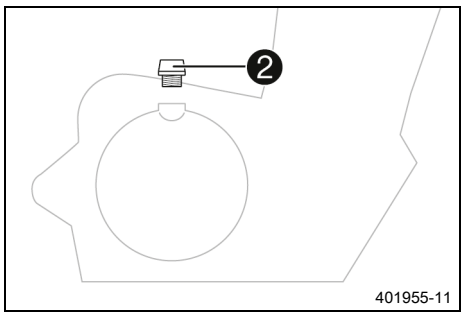

– Yağ doldurma vidasını ❷ O-halkası ile birlikte çıkarın.
– Şanzıman yağını, şanzıman yağ seviyesi kontrol vidasının deliğinden dışa akana kadar doldurun.

Motor yağı (15W/50) (📖 S. 158)

– Şanzıman yağ seviyesi kontrol vidasını monte edin ve sıkın.

Öngörülen değer

Şanzıman yağı seviyesi kontrol vidası	M6	8 Nm

– Yağ doldurma vidasını ❷ O-halkası ile birlikte monte edin ve sıkın.
– Ayak fren pedalının yayını yerine takın.

Tehlike

Zehirlenme tehlikesi Egzoz gazları zehirlidir ve bayılmalara ve ölüme yol açabilirler.

– Motoru çalıştırırken daima yeterli havalandırma mevcut olmasını sağlayın.
– Motoru kapalı bir mekânda çalıştıracaksanız veya bir süre çalışır halde bırakacaksınız, uygun bir emme tertibatı kullanın.

– Motoru çalıştırın ve sızdırmazlık açısından kontrol edin.

Ek çalışma

– Şanzıman yağ seviyesini kontrol edin. (📖 S. 137)

19.1 Motosikletin temizlenmesi

Uyarı

Malzeme hasarı Yüksek basınçlı temizleyicinin yanlış kullanılması halinde parçalar hasar görebilir veya tahrip olabilir.

Yüksek basınç nedeniyle elektrikli parçalara, fişlere, bowden kablolarına, yataklara vs. su girebilir.
Yüksek basınç, arızalara yol açar ve parçaları tahrip eder.

– Su huzmesini doğrudan elektrikli parçalara, fişlere, bowden kablolarına veya yataklara tutmayın.
– Yüksek basınçlı temizleyicinin nozulu ile parça arasında asgari bir mesafe bırakın.

Asgari mesafe	60 cm

Uyarı

Çevrenin tehlikeye atılması Sorunlu maddeler, çevreye zarar verirler.

– Yağları, gres yağlarını, filtreleri, yakıtları, temizlik maddelerini, fren sıvısını vs. usulüne uygun şekilde ve geçerli yönetmeliklere göre bertaraf edin.

Bilgi

Motosikleti düzenli olarak temizleyin; bu sayede, aracın değeri ve iyi görünümü uzun süre korunur.
Temizlik işlemi sırasında motosikletin doğrudan güneş ışınlarına maruz kalmasını önleyin.

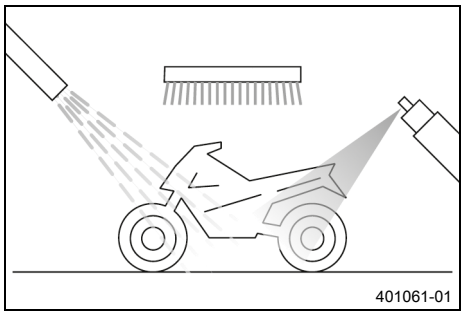

– Su girişini önlemek için, egzoz tertibatını kapatın.
– Kaba kirleri, yumuşak bir su jeti ile temizleyin.
– Aşırı kirlenmiş yerlere piyasadan temin edilebilen bir motosiklet temizleyici tatbik edin ve ek olarak bir fırça ile sürün.

Motosiklet temizleyici (📖 S. 160)

Bilgi

Piyasadan temin edilebilen bir motosiklet temizleyicinin ilave edildiği sıcak su ve yumuşak bir sünger kullanın.
Motosiklet temizleyiciyi hiçbir zaman kuru araç üzerine tatbik etmeyin; daima önce su ile yıkayın.

– Motosiklet, esaslıca yumuşak bir su jeti ile yıkandıktan sonra, iyice kurumaya bırakılmalıdır.
– Egzoz tertibatının kapağını çıkarın.

İkaz

Kaza tehlikesi Islaklık ve kir, fren tertibatını olumsuz etkiler.

– Fren balatalarını ve fren disklerini kurutmak ve kirden arındırmak için birkaç kere dikkatlice fren yapın.

– Temizlik işleminden sonra, motor, işletme sıcaklığına ulaşana kadar aracı çok kısa bir mesafe boyunca sürün.

Bilgi

Isı sayesinde, motorun ve fren tertibatının erişilmeyen kısımlarındaki su da buharlaşır.

– Motosiklet soğuduktan sonra, tüm kayma ve yatak yerlerini yağlayın.
– Zinciri temizleyin. (📖 S. 77)
– Çıplak metal parçalarına (fren diskleri ve egzoz tertibatı hariç) pas önleyici madde tatbik edin.

Boyalar, metaller ve lastikler için koruyucu maddeler (📖 S. 160)

– Tüm plastik parçalara ve toz boya kaplı parçalara yumuşak bir temizlik ve koruma maddesi tatbik edin.

Parlak ve mat boyalar için, metal ve plastik yüzeyler için özel temizleyici (📖 S. 160)

(Tüm EU modelleri)
– Direksiyon kilidini yağlayın.

Üniversal yağ spreyi (📖 S. 160)

19.2 Kışın işletme için kontrol ve bakım işlemleri

Bilgi
Motosiklet kışın da kullanılacaksa, caddelere eritici tuz atıldığı hesaba katılmalıdır. Bundan dolayı, aşındırıcı etkisi olan eritici tuza karşı önlemler alınmalıdır.
Araç eritici tuzda çalıştırıldıysa, sürüş sonunda temizlik için soğuk su kullanılmalıdır. Sıcak su, tuzun etkisini güçlendirir.

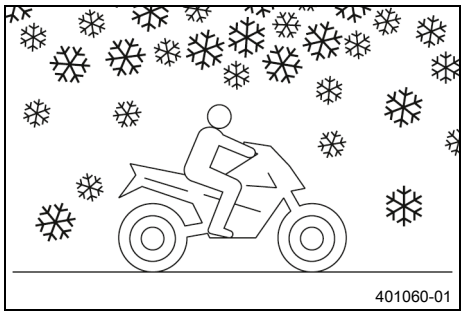

– Motosikleti temizleyin. (📖 S. 140)
– Frenleri temizleyin.

Bilgi
Kar eritici tuz serpilmiş yollar üzerindeki **HER** sürüş sonunda, fren kaliperlerini ve fren balatalarını, soğumuş ve monte edilmiş durumda, soğuk su ile temizleyin ve iyice kurutun.
Kar eritici tuz serpilmiş yollar üzerinde aracı sürdükten sonra, soğuk su ile temizleyin ve iyice kurutun.

– Motora, salıncağa ve diğer tüm çıplak veya galvanizli parçalara (fren diskleri hariç), balmumu bazlı bir pas önleyici madde uygulayın.

Bilgi
Fren disklerine pas önleyici madde temas etmemelidir; aksi takdirde fren etkisi azaltılır.

– Zinciri temizleyin. (📖 S. 77)

20.1 Muhafaza etme

İkaz

Zehirlenme tehlikesi Yakıt, zehirlidir ve sağlığa zararlıdır.

- Yakıtın cilde, gözlere veya giysilere temas etmesini önleyin.
- Yakıt yutmanız halinde derhal bir hekime başvurun.
- Yakıt buharlarını solumayın.
- Cildinize temas etmesi halinde temas eden yeri derhal bol su ile durulayın.
- Yakıtın gözlerinize temas etmesi halinde gözlerinizi bol su ile durulayın ve derhal bir hekime başvurun.
- Yakıtın giysinize temas etmesi halinde giysilerinizi değiştirin.
- Yakıtı, usulüne uygun şekilde ve uygun bir bidon içinde ve çocukların ulaşamayacağı yerlerde muhafaza edin.

Bilgi

Motosikleti uzun bir süre trafiğe çıkarmamayı düşünüyorsanız, aşağıdaki önlemleri almalı veya alınmasını sağlamalısınız.
Motosikleti trafikten çekmeden önce, tüm parçaların işlevini ve aşınma durumunu kontrol edin. Servis işlemleri, onarımlar veya yapısal değişiklikler gerektiğinde, bu işlemler, trafikten çekme sırasında (tamirhaneler için daha düşük kapasite kullanım oranı) yapılmalıdır. Böylece, sezon başlangıcında, tamirhanelerde uzun bekleme süreleri önlenmiş olur.

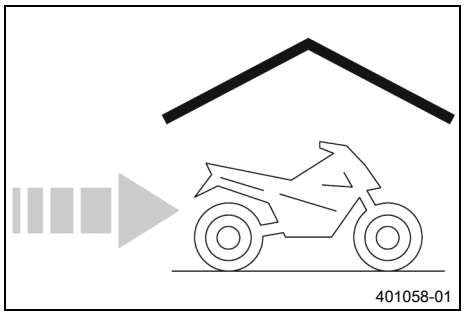

- Motosikleti temizleyin. (📖 S. 140)
- Şanzıman yağını değiştirin. 🔧 (📖 S. 137)
- Antifriz ve soğutma sıvı seviyesini kontrol edin. (📖 S. 118)
- Motosikletin, trafikten geçici süre için çekilmesinden önceki son yakıt ikmali sırasında, yakıt katkı maddesi ekleyin.

Yakıt katkı maddesi (📖 S. 161)

- Yakıt ikmali yapın. (📖 S. 41)
- 2 zamanlı yağ ikmali yapın. (📖 S. 42)
- Lastik basıncını kontrol edin. (📖 S. 103)
- 12 V aküyü sökün. 🔧 (📖 S. 105)
- 12 V aküyü şarj edin. 🔧 (📖 S. 108)

  Öngörülen değer

Lityum iyon akünün ideal şarj ve depolama sıcaklığı	10 … 20 °C

- Aracı, büyük sıcaklık dalgalanmalarına maruz kalmayan bir yerde muhafaza etmek üzere park edin.

Bilgi

GASGAS Motorcycles, motosikletin sehpaya alınmasını önermektedir.

- Motosikleti kaldırma sehpasıyla kaldırın. (📖 S. 55)
- Aracı, hava geçiren bir branda veya örtü ile örtün.

Bilgi
Hava geçirmez malzemeler kullanılmamalıdır, çünkü aksi takdirde nem dışarı çıkamaz ve paslanma oluşur. Trafikten çekilmiş bir motosikletin motorunu kısa süreli olarak çalıştırmak hiç de iyi değildir. Motor bu sırada yeterince ısınmadığı için, yanma işlemi sırasında oluşan su buharı yoğuşur ve motorun ve egzoz sisteminin bazı parçalarının paslanmasına yol açar.

20.2 Araç garajda tutulduktan sonra çalıştırma

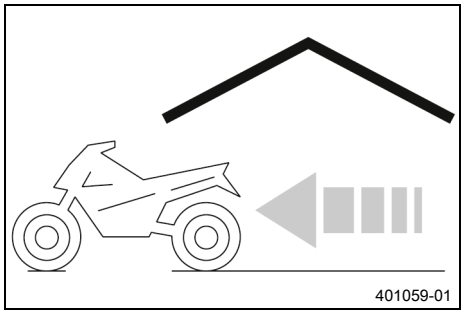

– Motosikleti kaldırma sehpasından alın. (📖 S. 55)
– 12 V aküyü monte edin. 🔧 (📖 S. 106)
– Her çalıştırma işleminden önce, kontrol ve bakım işlemleri yapılmalıdır. (📖 S. 37)
– Bir deneme sürüşü gerçekleştirin.

Hata	Olası nedeni	Önlem
Motor marşı basmıyor (marş motoru)	Kumanda hatası	– Çalıştırma işlemine ilişkin işlem adımlarını gerçekleştirin. (📖 S. 38)
	12 V akünün deşarj edilmesi	– 12 V aküyü şarj edin. 🔧 (📖 S. 108) – Şarj gerilimini kontrol edin. 🔧 – Sükunet akımını kontrol edin. 🔧 – Şarj dinamosunun stator sargısını kontrol edin. 🔧
	Ana sigorta erimiş	– Ana sigortayı değiştirin. (📖 S. 109)
	Marş rölesi arızalı	– Marş rölesini kontrol edin. 🔧
	Marş motoru arızalı	– Marş motorunu kontrol edin. 🔧
Motorun marşı basıyor, fakat motor çalışmıyor	Kumanda hatası	– Çalıştırma işlemine ilişkin işlem adımlarını gerçekleştirin. (📖 S. 38)
	Hızlı bağlantı elemanı kaplini birbirine takılı değil	– Hızlı bağlantı elemanı kaplini birbirine takılmalıdır.
	Rölanti devir sayısı yanlış ayarlanmış	– Rölanti devir sayısını ayarlayın. 🔧 (📖 S. 127)
	Yakıt beslemesi yarıda kesildi	– Yakıt deposu havalandırma düzenini kontrol edin.
	Buji islenmiş veya ıslak	– Bujiyi ve buji tapasını temizleyin ve kurutun; gerekirse değiştirin.
	Buji elektrotları arasındaki mesafe çok büyük	– Elektrotlar arasındaki mesafeyi ayarlayın. Öngörülen değer Buji; elektrotlar arası mesafe 0,6 mm
	Ateşleme tertibatı arızalı	– Ateşleme bobini - Primer sargıyı kontrol edin. 🔧 – Buji tapasını kontrol edin. 🔧 – Şarj dinamosunun stator sargısını kontrol edin. 🔧
	Kablo demetindeki kısa devre kablosu aşınma sonucu sıyrılmış, durdurma tuşu ya da Acil Kapatma anahtarı bozuk	– Kablo demetini kontrol edin (gözle muayene). – Elektrik tertibatını kontrol edin.
	Fiş veya ateşleme bobini gevşek veya oksitlenmiş	– Fişi temizleyin ve kontak spreyi tatbik edin.
	Elektronik yakıt enjeksiyonu düzeninde hatalı fonksiyon	– Kablo bağlantılarını hasar yönünden ve elektrik fiş bağlantılarını korozyon ve hasar yönünden kontrol edin. – Hata kayıt belleğini GASGAS Motorcycles diyagnoz aracı ile okuyun. 🔧
Motorun rölanti devir sayısı yok	Buji bozuk	– Bujiyi değiştirin.
	Ateşleme tertibatı arızalı	– Ateşleme bobini - Primer sargıyı kontrol edin. 🔧 – Buji tapasını kontrol edin. 🔧 – Şarj dinamosunun stator sargısını kontrol edin. 🔧

Hata	Olası nedeni	Önlem
Motorun rölanti devir sayısı yok	Rölanti devir sayısı yanlış ayarlanmış	– Rölanti devir sayısını ayarlayın. 🔧 (📖 S. 127)
Motor yüksek devir sayısına ulaşmıyor	Elektronik yakıt enjeksiyonu düzeninde hatalı fonksiyon	– Kablo bağlantılarını hasar yönünden ve elektrik fiş bağlantılarını korozyon ve hasar yönünden kontrol edin. – Hata kayıt belleğini GASGAS Motorcycles diyagnoz aracı ile okuyun. 🔧
	Ateşleme tertibatı arızalı	– Ateşleme bobini - Primer sargıyı kontrol edin. 🔧 – Buji tapasını kontrol edin. 🔧 – Şarj dinamosunun stator sargısını kontrol edin. 🔧
	Ortam basıncı belleğe yanlış kaydedilmiş	– Çevre basıncını programlayın. (📖 S. 127)
Motor çok az güce sahip	Hava filtresi aşırı kirlenmiş	– Hava filtresini ve hava filtresi kutusunu temizleyin. 🔧 (📖 S. 71)
	Yakıt filtresi aşırı kirlenmiş	– Yakıt filtresini değiştirin. 🔧
	Yakıt süzgeci aşırı kirlenmiş	– Yakıt süzgecini değiştirin. 🔧 (📖 S. 131)
	Elektronik yakıt enjeksiyonu düzeninde hatalı fonksiyon	– Kablo bağlantılarını hasar yönünden ve elektrik fiş bağlantılarını korozyon ve hasar yönünden kontrol edin. – Hata kayıt belleğini GASGAS Motorcycles diyagnoz aracı ile okuyun. 🔧
	Yakıt beslemesi yarıda kesildi	– Yakıt deposu havalandırma düzenini kontrol edin.
	Egzoz tertibatında sızma, deformasyon veya nihai sönümleyicide çok az cam elyafı iplik dolgusu söz konusu	– Egzoz tertibatında hasar olup olmadığını kontrol edin. – Nihai sönümleyicinin cam elyafı iplik dolgusunu değiştirin. 🔧 (📖 S. 72)
	Ateşleme tertibatı arızalı	– Ateşleme bobini - Primer sargıyı kontrol edin. 🔧 – Buji tapasını kontrol edin. 🔧 – Şarj dinamosunun stator sargısını kontrol edin. 🔧
	Membran veya membran gövdesi hasar görmüş	– Membranı ve membran gövdesini kontrol edin.
	Ortam basıncı belleğe yanlış kaydedilmiş	– Çevre basıncını programlayın. (📖 S. 127)
Motor, sürüş sırasında stop ediyor	Yakıt çok az	– Yakıt ikmali yapın. (📖 S. 41)
	Motor, uygun olmayan hava emiyor	– Emiş flanşını sıkılık bakımından kontrol edin.
	Fiş veya ateşleme bobini gevşek veya oksitlenmiş	– Fişi temizleyin ve kontak spreyi tatbik edin.
	Ortam basıncı belleğe yanlış kaydedilmiş	– Çevre basıncını programlayın. (📖 S. 127)

Hata	Olası nedeni	Önlem
Motor aşırı ısınıyor	Soğutma sisteminde çok az soğutma sıvısı	– Soğutma sistemini sızdırmazlık yönünden kontrol edin. – Soğutma sıvı seviyesini kontrol edin. (📖 S. 119)
	Aşırı derecede az, sürüş sırası rüzgârı	– Motoru, durma sırasında stop ettirin.
	Radyatör kanatçıkları aşırı kirlenmiş	– Radyatör kanatçıklarını temizleyin.
	Soğutma sisteminde köpük oluşması	– Soğutma sıvısını boşaltın. 🔧 (📖 S. 120) – Soğutma sıvısını doldurun. 🔧 (📖 S. 120)
	Silindir kafası veya silindir kafası contası hasar görmüş	– Silindir kafasını veya silindir kafası contasını kontrol edin.
	Bükülmüş radyatör hortumu	– Radyatör hortumunu değiştirin. 🔧
	Termostat arızalı	– Termostatı kontrol edin. 🔧 Öngörülen değer Açılma sıcaklığı: 70 °C
Beyaz duman oluşumu (atık gazda buhar)	Silindir kafası veya silindir kafası contası hasar görmüş	– Silindir kafasını veya silindir kafası contasını kontrol edin.
Hava alma hortumundan şanzıman yağı akıyor	Çok fazla şanzıman yağı doldurulmuş	– Şanzıman yağ seviyesini kontrol edin. (📖 S. 137)
Şanzıman yağı içinde su var	Radyal mil sızdırmazlık halkası veya su pompası hasar görmüş	– Radyal mil sızdırmazlık halkasını ve su pompasını kontrol edin.
Hatalı işlev kontrol lambası yanıyor veya yanıp sönüyor	Elektronik yakıt enjeksiyonu düzeninde hatalı fonksiyon	– Kablo bağlantılarını hasar yönünden ve elektrik fiş bağlantılarını korozyon ve hasar yönünden kontrol edin. – Hata kayıt belleğini GASGAS Motorcycles diyagnoz aracı ile okuyun. 🔧
12 V akünün deşarj edilmesi	12-V akü, şarj dinamosu tarafından şarj edilmiyor	– Şarj gerilimini kontrol edin. 🔧 – Şarj dinamosunun stator sargısını kontrol edin. 🔧
	İstenmeyen elektrik tüketicisi	– Sükunet akımını kontrol edin. 🔧
Gösterge panelindeki değerler silindi (saat, kronometre, tur süreleri)	Gösterge paneli pili boş	– Kombi aygıtı pilini değiştirin. (📖 S. 116)

Bilgi
Yanıp sönme kodları sadece gücü kısılmamış durumdaki araçta görüntülenir.

Hatalı işlev kontrol lambası yanıp sönme kodu	 14 Hatalı işlev kontrol lambası 1x uzun, 4x kısa süreli yanıp sönüyor
Hata belirleme şartı	Krank karteri basınç sensörü - Sensör ve motor kontrol ünitesi arasındaki fark çok yüksek

Hatalı işlev kontrol lambası yanıp sönme kodu	 09 Hatalı işlev kontrol lambası 9x kısa süreli yanıp sönüyor
Hata belirleme şartı	Krank karteri basınç sensörü - Kısa devre topraklamadan sonra
	Krank karteri basınç sensörü - Yarıda kesme/Kısa devre artı kutbundan sonra
	Çevre havası basınç sensörü - Kısa devre topraklamadan sonra
	Çevre havası basınç sensörü - Yarıda kesme/Kısa devre artı kutbundan sonra

Hatalı işlev kontrol lambası yanıp sönme kodu	 13 Hatalı işlev kontrol lambası 1x uzun, 3x kısa süreli yanıp sönüyor
Hata belirleme şartı	Emme havası sıcaklık sensörü - Giriş sinyali çok düşük
	Emme havası sıcaklık sensörü - Giriş sinyali çok yüksek

Hatalı işlev kontrol lambası yanıp sönme kodu	 12 Hatalı işlev kontrol lambası 1x uzun, 2x kısa süreli yanıp sönüyor
Hata belirleme şartı	Soğutma sıvısı sıcaklık sensörü - Giriş sinyali çok düşük
	Soğutma sıvısı sıcaklık sensörü - Giriş sinyali çok yüksek

Hatalı işlev kontrol lambası yanıp sönme kodu	 06 Hatalı işlev kontrol lambası 6x kısa süreli yanıp sönüyor
Hata belirleme şartı	Gaz kelebeği pozisyon sensörü çember A - Adaptasyon başarısız oldu
	Gaz kelebeği pozisyon sensörü çember A - Giriş sinyali çok düşük
	Gaz kelebeği pozisyon sensörü çember A - Giriş sinyali çok yüksek

Hatalı işlev kontrol lambası yanıp sönme kodu	 41 Hatalı işlev kontrol lambası 4x uzun, 1x kısa süreli yanıp sönüyor
Hata belirleme şartı	Yakıt pompası - Yarıda kesme/Kısa devre topraklamadan sonra
	Yakıt pompası - Yarıda kesme/Kısa devre artı kutbundan sonra

Hatalı işlev kontrol lambası yanıp sönme kodu	 33 Hatalı işlev kontrol lambası 3x uzun, 3x kısa süreli yanıp sönüyor
Hata belirleme şartı	Enjeksiyon supapı 0, Silindir 1 - Giriş sinyali çok düşük
	Enjeksiyon supapı 0, Silindir 1 - Giriş sinyali çok yüksek

Hatalı işlev kontrol lambası yanıp sönme kodu	 34 Hatalı işlev kontrol lambası 3x uzun, 4x kısa süreli yanıp sönüyor
Hata belirleme şartı	Enjeksiyon supapı 1, Silindir 1 - Giriş sinyali çok düşük
	Enjeksiyon supapı 1, Silindir 1 - Giriş sinyali çok yüksek

Hatalı işlev kontrol lambası yanıp sönme kodu	 37 Hatalı işlev kontrol lambası 3x uzun, 7x kısa süreli yanıp sönüyor
Hata belirleme şartı	Ateşleme bobini - Elektriksel devrede hatalı işlev

Hatalı işlev kontrol lambası yanıp sönme kodu	 02 Hatalı işlev kontrol lambası 2x kısa süreli yanıp sönüyor
Hata belirleme şartı	Krank mili devir sayısı sensörü - Senkronizasyon hatalı
	Krank mili devir sayısı sensörü - Sinyal tutarsız
	Krank mili devir sayısı sensörü - Sinyal düzensiz
	Krank mili devir sayısı sensörü - Sinyal yok

Hatalı işlev kontrol lambası yanıp sönme kodu	 42 Hatalı işlev kontrol lambası 4x uzun, 2x kısa süreli yanıp sönüyor
Hata belirleme şartı	Yağ pompası - Giriş sinyali çok düşük
	Yağ pompası - Giriş sinyali çok yüksek

Hatalı işlev kontrol lambası yanıp sönme kodu	 21 Hatalı işlev kontrol lambası 2x uzun, 1x kısa süreli yanıp sönüyor
Hata belirleme şartı	Akü gerilimi - Giriş gerilimi çok düşük
	Akü gerilimi - Giriş gerilimi çok yüksek

Hatalı işlev kontrol lambası yanıp sönme kodu	 Hatalı işlev kontrol lambası yanıyor
Hata belirleme şartı	Devrilme sensörü - Giriş sinyali çok düşük
	Devrilme sensörü - Giriş sinyali çok yüksek

23.1 Motor

23.1.1 EC 250 EU

Model	1 silindirli 2 zamanlı benzinli motor, sıvı soğutmalı, membranlı gaz giriş ve çıkış kontrol düzeni ve taşma kanalı enjeksiyonu
Silindir hacmi	249 cm³
Strok	72 mm
Delik	66,4 mm
Rölanti devir sayısı	1.400 … 1.500 Dev/dk
Egzoz kontrol düzeni - Ayar ölçüsü	2,7 $^{+0,2}_{-0}$ mm
Krank mili yataklaması	1 yivli bilyalı rulman / 1 silindirik makaralı yatak
Biyel başı yatağı	İğneli yatak
Piston pimi yatağı	İğneli yatak
Piston	Alüminyum, döküm
Piston halkaları	2 trapez sıkma halkası
Motor yağlaması	Ayrı yağlama
X ölçüsü (silindir üst kenarına göre piston üst kenarı)	0 … 0,10 mm
Z ölçüsü (kumanda klapesi yüksekliği)	49,0 mm
Primer dişli tahvil oranı	26:73
Debriyaj	Çoklu diskli debriyaj, yağ banyosu içinde / hidrolik kumandalı
Şanzıman	6 vitesli şanzıman, şalt tırnaklı
Şanzıman tahvil oranı	
1. vites	14:32
2. vites	16:26
3. vites	20:25
4. vites	22:23
5. vites	25:22
6. vites	26:20
Şarj dinamosu	12 V, 196 W
Ateşleme tertibatı	Kontaksız kontrol edilen tam elektronik ateşleme tertibatı, dijital ateşleme ayarlı
Buji	NGK BR 7 ES
Buji; elektrotlar arası mesafe	0,6 mm
Soğutma	Sıvı ile soğutma, soğutma sıvısının su pompası ile sürekli devirdaimi
Takviyeyle çalıştırma	Elektrikli marş sistemi

23.1.2 Tüm 300 modelleri

Model	1 silindirli 2 zamanlı benzinli motor, sıvı soğutmalı, membranlı gaz giriş ve çıkış kontrol düzeni ve taşma kanalı enjeksiyonu
Silindir hacmi	293,15 cm³
Strok	72 mm
Delik	72 mm

Rölanti devir sayısı	1.400 … 1.500 Dev/dk
Egzoz kontrol düzeni - Ayar ölçüsü	2,3 $^{+0,2}_{-0}$ mm
Krank mili yataklaması	1 yivli bilyalı rulman / 1 silindirik makaralı yatak
Biyel başı yatağı	İğneli yatak
Piston pimi yatağı	İğneli yatak
Piston	Alüminyum, döküm
Piston halkaları	2 dörtgen halka
Motor yağlaması	Ayrı yağlama
X ölçüsü (silindir üst kenarına göre piston üst kenarı)	0 … 0,10 mm
Z ölçüsü (kumanda klapesi yüksekliği)	49,5 mm
Primer dişli tahvil oranı	26:73
Debriyaj	Çoklu diskli debriyaj, yağ banyosu içinde / hidrolik kumandalı
Şanzıman	6 vitesli şanzıman, şalt tırnaklı
Şanzıman tahvil oranı	
1. vites	14:32
2. vites	16:26
3. vites	20:25
4. vites	22:23
5. vites	25:22
6. vites	26:20
Şarj dinamosu	12 V, 196 W
Ateşleme tertibatı	Kontaksız kontrol edilen tam elektronik ateşleme tertibatı, dijital ateşleme ayarlı
Buji	NGK BR 7 ES
Buji; elektrotlar arası mesafe	0,6 mm
Soğutma	Sıvı ile soğutma, soğutma sıvısının su pompası ile sürekli devirdaimi
Takviyeyle çalıştırma	Elektrikli marş sistemi

23.2 Motor için sıkma torkları

Dış membran levhaların vidası	**EJOTDELTA PT®** 30x6	1 Nm
İç membran levhanın vidası	**EJOTDELTA PT®** 35x25	1 Nm
Memran taşıyıcı plaka vidası	**EJOTDELTA PT®** 30x12	1 Nm
Debriyaj Yay plakası vidası	M5	6 Nm
Egzoz kontrol düzeni Arka kapağı vidası	M5	5 Nm
Egzoz kontrol düzeni Dirsekli manivela vidası	M5	6 Nm **Loctite®243™**
Egzoz kontrol düzeni kapağı vidası	M5	5 Nm
Egzoz kontrol düzeni rulman bloğu vidası	M5	6 Nm **Loctite®243™**
Egzoz kontrol düzeni Tutma sacı vidası	M5	6 Nm **Loctite®2701™**

Enjeksiyon supapı tutucusu vidası	M5	5 Nm Loctite®243™
Kilitleme levyesi vidası	M5	6 Nm Loctite®243™
Krank mili devir sayısı sensörü vidası	M5	6 Nm Loctite®243™
Stator vidası	M5	6 Nm Loctite®2701™
Yatak emniyete alma vidası	M5	6 Nm Loctite®243™
Anahtarlama kilitlemesi vidası	M6	10 Nm Loctite®243™
Ayakla basılan marş-Ara dişli muylusu vidası	M6	10 Nm Loctite®243™
Debriyaj dış kapağı vidası	M6	8 Nm
Debriyaj iç kapağı vidası	M6	10 Nm
Debriyaj kavrama silindiri vidası	M6	10 Nm
Egzoz flanşı vidası	M6	8 Nm
Egzoz kontrol düzeni Kumanda klapesi vidası	M6	10 Nm Loctite®243™
Egzoz kontrol düzeni mesnedinin vidası	M6	8 Nm Loctite®243™
Emme flanşı/membran gövdesi vidası	M6	6 Nm
Marş motoru koruyucu kapak vidası	M6	8 Nm
Marş motoru vidası	M6	10 Nm
Marş motoru yatak soketi vidası	M6	10 Nm Loctite®243™
Motor gövdesi vidası	M6	10 Nm
Silindir alçak basınç bağlantısı	M6	4 Nm Loctite®2701™
Su pompası çarkı başlık somunu	M6	5 Nm Loctite®243™
Su pompası kapağı tahliye vidası	M6	10 Nm
Su pompası kapağı vidası	M6	10 Nm
Şanzıman yağı seviyesi kontrol vidası	M6	8 Nm
Şarj dinamosu kapağı vidası	M6	8 Nm
Vites değiştirme pedalı vidası	M6	14 Nm Loctite®243™
Ara mil vidası	M8	30 Nm Loctite®243™
Silindir kafası vidası	M8	27 Nm
Silindir tabanı saplama vidası	M10	20 Nm
Silindir tabanı somunu	M10	35 Nm
Tahrik zinciri pinyon dişlisi vidası	M10	60 Nm Loctite®2701™

Silindir kafası Sıcaklık sensörü Vidası	M10x1,25	12 Nm
Rotor somunu	M12x1	60 Nm
Mıknatıslı şanzıman yağı tahliye vidası	M12x1,5	20 Nm
Buji	M14x1,25	25 Nm
Birincil dişli çarkı somunu	M18LHx1,5	150 Nm **Loctite® 648™**
Debriyaj kamı somunu	M18x1,5	100 Nm **Loctite® 648™**

23.3 Dolum miktarları

23.3.1 Şanzıman yağı

Şanzıman yağı	0,80 l	Motor yağı (15W/50) (S. 158)

23.3.2 Soğutma sıvısı

Soğutma sıvısı	1,2 l	Soğutma sıvısı (S. 159)

23.3.3 Yakıt

Toplam yakıt deposu hacmi, yakl.	8,5 l	Süper yakıt, kurşunsuz (ROZ 95) (S. 159)

Yakl. yakıt rezervi	1,5 l

2 zamanlı yağ tankı içeriği yakl.	0,6 l	Motor yağı 2 zamanlı (S. 158)

23.4 Şasi

Çerçeve	Merkezi boru çerçevesi, krom-molibden alaşımlı çelik borulardan imal edilmiştir
Çatal	**WP XPLOR**
Süspansiyon kolu	**WPXACT 5750**
Yay hareket mesafesi	
Ön	300 mm
Çatal kaçıklığı	22 mm
Fren tertibatı	Diskli frenler, fren kaliperleri yüzer yataklamalı
Fren diskleri - çaplar	
Ön	260 mm
Arka	220 mm
Fren diskleri - aşınma sınırı	
Ön	2,5 mm
Arka	3,5 mm
Arazide lastik basıncı	
Ön	1,0 bar
Arka	1,0 bar
Sekonder tahvil oranı (EC 250 EU)	14:52 (13:52)

Sekonder tahvil oranı (Tüm 300 modelleri)	14:50 (13:50)
Zincir	5/8 x 1/4" (inç)
Teslim edilebilen zincir dişlileri	45, 48, 49, 50, 51, 52
Kumanda kafası açısı	63,5°
Tekerlek arası açıklığı	1.482 ± 10 mm
Yük olmadan koltuk yüksekliği	960 mm
Yük olmaksızın alt boşluk yüksekliği	360 mm
Yakıt olmaksızın yakl. ağırlık	108 kg
İzin verilen maksimum dingil yükü, ön	145 kg
İzin verilen maksimum dingil yükü, arka	190 kg
İzin verilen maksimum toplam ağırlık	335 kg

23.5 Elektrik düzeni

12 V akü	HJTZ5S-FP-C	Lityum iyon akü Akü gerilimi: 12 V Anma kapasitesi: 2,0 Ah Bakım gerektirmez
Kombi aygıtı pili	CR 2032	Akü gerilimi: 3 V
Sigorta	75011088005	5 A
Sigorta	75011088010	10 A
Sigorta	58011109120	20 A
Far	S2 / Taban BA20d	12 V 35/35 W
Park lambası	W5W / Taban W2,1x9,5d	12 V 5 W
Kontrol lambaları	W2,3W / Taban W2x4,6d	12 V 2,3 W
Sinyal lambası (Tüm EU modelleri)	R10W / Taban BA15s	12 V 10 W
Fren lambası/arka ışık	LED	

23.6 Dış lastikler

Geçerlilik	Ön lastik	Arka lastik
(Tüm EU modelleri)	**90/90 - 21 M/C 54R M+S TT** MAXXIS Maxx EnduPro	**140/80 - 18 M/C 70R M+S TT** MAXXIS Maxx EnduPro
(EC 300 US)	**80/100 - 21 M/C 51M TT** Dunlop GEOMAX AT81F	**110/100 - 18 M/C 64M TT** Dunlop GEOMAX AT81
Belirtilen lastikler olası seri lastik donanımlardan birini teşkil etmektedir. Daha geniş bilgiyi, Servis alanında, şurada bulursunuz: http://www.gasgas.com		

23.7 Çatal

Çatal ürün numarası	A540C163U401000
Çatal	**WP XPLOR**
Basınç kademesi sönümlemesi	
Komfort (konfor)	18 Tıklama
Standart	15 Tıklama
Sport (spor)	12 Tıklama
Çekme kademesi sönümlemesi	
Komfort (konfor)	18 Tıklama
Standart	15 Tıklama
Sport (spor)	12 Tıklama
Ön gerilim soketi/soketleri ile beraber yay uzunluğu	474 mm
Yaylanma katsayısı	
Sürücü ağırlığı: 65 … 75 kg	4,0 N/mm
Sürücü ağırlığı: 75 … 85 kg	4,2 N/mm
Sürücü ağırlığı: 85 … 95 kg	4,4 N/mm
Çatal uzunluğu	928 mm

Çatal kolu başına çatal yağı	615 ± 10 ml	Çatal yağı (SAE 4) (48601166S1) (📖 S. 158)

23.8 Süspansiyon kolu

Süspansiyon kolu ürün sipariş numarası	18.15.7T.69
Süspansiyon kolu	**WPXACT 5750**
Lowspeed baskı kademesi sönümlemesi	
Komfort (konfor)	17 Tıklama
Standart	15 Tıklama
Sport (spor)	13 Tıklama
Highspeed baskı kademesi sönümlemesi	
Komfort (konfor)	2,5 tur
Standart	2 tur
Sport (spor)	1,5 tur
Çekme kademesi sönümlemesi	
Komfort (konfor)	17 Tıklama
Standart	15 Tıklama
Sport (spor)	13 Tıklama
Yay ön gerilimi	10 mm
Yaylanma katsayısı	
Sürücü ağırlığı: 65 … 75 kg	39 N/mm
Sürücü ağırlığı: 75 … 85 kg	42 N/mm
Sürücü ağırlığı: 85 … 95 kg	45 N/mm
Yay uzunluğu	260 mm
Gaz basıncı	10 bar
Statik bel verme	37 mm

Sürüş sırasında bel verme	110 mm
Toplam uzunluk	477 mm
Amortisör yağı (📖 S. 158)	SAE 2,5

23.9 Şasi için sıkma torkları

Basınç regülatörü vidası	**EJOT PT®** K60x25-Z	2,3 Nm
Diğer şasi vidaları	**EJOT PT®** K60x25-Z	2 Nm
Emme havası sıcaklık sensörü vidası	**EJOTDELTA PT®** 45x12-Z	0,7 Nm
Koltuk sabitleme vidası	**EJOTEJOFORM PT®** K60x23/18	2,5 Nm
Yağ dolum seviyesi sensörü vidası	**G 3/4 "**	7 Nm
Yağ tankı üzerindeki yağ pompası tutucusu vidası	**EJOTDELTA PT** 45x12-Z	0,7 Nm
Durdurma tuşu vidası (EC 300 US)	M3	0,4 Nm
Acil kapatma anahtarı vidası (Tüm EU modelleri)	M4	0,4 Nm
Sağlam tutma vidası	M4	5 Nm **Loctite®243™**
Arka tekerlek jant teli nipeli	M4,5	6 Nm
Ön tekerlek jant teli nipeli	M4,5	6 Nm
Akü kutbu vidası	M5	2,5 Nm
Arka parçadaki topraklama kablosu vidası	M5	5 Nm
Diğer şasi somunları	M5	5 Nm
Diğer şasi vidaları	M5	5 Nm
Far açma-kapama düğmesi vidası (Tüm EU modelleri)	M5	1 Nm
Salıncak fren hortumu kılavuzu vidası	M5	5 Nm
Süspansiyon kolu ayar halkası vidası	M5	5 Nm
Akü tutma braketi vidası	M6	6 Nm
Arka fren diski vidası	M6	14 Nm **Loctite®243™**
Ayak fren silindirindeki itme çubuğu küresel mafsal vidası	M6	10 Nm **Loctite®243™**
Debriyaj kolu vidası	M6	5 Nm
Diğer şasi somunları	M6	10 Nm
Dirsek vidası titreşim elemanına	M6	6 Nm
Fren kolu vidası	M6	5 Nm
Gaz kolu vidası	M6	5 Nm
Kalan şasi vidaları	M6	10 Nm
Koltuk sabitleme vidası	M6	10 Nm
Marş motorundaki kablo için somun	M6	4 Nm
Marş rölesindeki kablo için vida	M6	6 Nm

Ön fren diski vidası	M6	14 Nm Loctite®243™
Titreşim elemanı vidası çerçeveye	M6	6 Nm
Yağ pompası vidası	M6	7 Nm
Zincir kayma önleme tertibatı vidası	M6	6 Nm Loctite®243™
Zincir kılavuzu vidası	M6	10 Nm
Alt çatal köprüsü vidası	M8	15 Nm
Alt viraj desteği vidası	M8	30 Nm Loctite®2701™
Ayak fren pedalı dayaması somunu	M8	20 Nm
Ayak fren pedalı somunu	M8	20 Nm
Çatal çıkıntısı vidası	M8	15 Nm
Diğer şasi somunları	M8	25 Nm
Diğer şasi vidaları	M8	25 Nm
Dirsek vidası	M8	15 Nm
Gidon sıkıştırma köprüsü vidası	M8	20 Nm
Lastik tutucu somunu	M8	12 Nm
Motor desteği vidası	M8x15	25 Nm Loctite®2701™
Motor desteği vidası	M8x20	25 Nm Loctite®243™
Ön fren kaliperi vidası	M8	25 Nm Loctite®243™
Üst çatal borusu vidası	M8	20 Nm
Üst çatal köprüsü vidası	M8	20 Nm
Üst viraj desteği vidası	M8	35 Nm Loctite®2701™
Yakıt pompası somunu	M8	15 Nm
Yakıt pompasına yakıt bağlantısı	M8	15 Nm
Yan ayaklık tespitleme vidası (EC 300 US)	M8x20	33 Nm Loctite®2701™
Yan ayaklık tespitleme vidası (Tüm EU modelleri)	M8x26	33 Nm Loctite®2701™
Zincir dişlisi vidası somunu	M8	35 Nm Loctite®2701™
Zincir kayma parçası vidası	M8	15 Nm
Zincir pinyon dişlisi kapağının vidası	M8	15 Nm
Alt süspansiyon kolu vidası	M10	60 Nm Loctite®2701™
Diğer şasi somunları	M10	45 Nm
Diğer şasi vidaları	M10	45 Nm
Gidon yuvası vidası	M10	40 Nm Loctite®243™
Motor taşıma cıvatası	M10	60 Nm

Üst süspansiyon kolu vidası	M10	60 Nm Loctite®2701™
Salıncak piminin somunu	M16x1,5	100 Nm
Arka dingil pimi somunu	M20x1,5	80 Nm
Ön dingil pimi vidası	M20x1,5	35 Nm
Üst kontrol kafası vidası	M20x1,5	12 Nm
Soğutma sistemi vidalama ağzı	M24x1,5	18 Nm Loctite®243™

Amortisör yağı (SAE 2,5) (50180751S1)

Standart / Sınıflandırma
– SAE (📖 S. 162) (SAE 2,5)

Öngörülen değer
– Sadece, verilmiş olan standarda uygun (bkz. hazne üzerindeki bilgiler) ve ilgili özelliklere sahip olan yağlar kullanınız.

Çatal yağı (SAE 4) (48601166S1)

Standart / Sınıflandırma
– SAE (📖 S. 162) (SAE 4)

Öngörülen değer
– Sadece verilmiş olan standartlara uygun (bkz. hazne üzerindeki bilgiler) ve ilgili özelliklere sahip olan yağlar kullanın.

Fren sıvısı DOT 4 / DOT 5.1

Standart / Sınıflandırma
– DOT

Öngörülen değer
– Sadece verilmiş olan standarda uygun (bkz. hazne üzerindeki bilgiler) ve ilgili özelliklere sahip olan fren sıvısı kullanın.

Tavsiye edilen tedarikçi
Castrol
– **REACT PERFORMANCE DOT 4**

MOTOREX®
– **Brake Fluid DOT 5.1**

Motor yağı (15W/50)

Standart / Sınıflandırma
– JASO T903 MA2 (📖 S. 162)
– SAE (📖 S. 162) (15W/50)

Öngörülen değer
– Sadece, verilmiş olan standarda uygun (bkz. hazne üzerindeki bilgiler) ve ilgili özelliklere sahip olan motor yağı kullanın.

Tavsiye edilen tedarikçi
MOTOREX®
– **Top Speed 4T**

Motor yağı 2 zamanlı

Standart / Sınıflandırma
– JASO FD (📖 S. 162)

Öngörülen değer
– Sadece bilinen markalardan yüksek kaliteli, 2 zamanlı motor yağı kullanın.

tam sentetik

Tavsiye edilen tedarikçi
MOTOREX®
– **Cross Power 2T**

Soğutma sıvısı

Öngörülen değer

– Alüminyum motorlar için sadece korozyon koruma katkılı yüksek kaliteli, silikat içermeyen soğutma sıvısı kullanın. Düşük değerli ve uygun olmayan antifrizler kullanıldığında, paslanma, tortu ve köpüklenme söz konusu olur.
– Saf su kullanmayın, çünkü korozyona karşı koruma ve yağlama özellikleri gibi talepler sadece soğutma sıvısı tarafından karşılanabilmektedir.
– Sadece verilmiş olan bilgilere uygun (bkz. hazne üzerindeki bilgiler) ve ilgili özelliklere sahip olan soğutma sıvısı kullanın.

Donmaya karşı koruma en az şuraya kadar:	−25 °C

Karışım oranı gerekli antifrize uyarlanmalıdır. Soğutma sıvısının inceltilmesi gerekiyorsa damıtılmış su kullanın.

Önceden karıştırılmış soğutma sıvısının kullanılması tavsiye edilmektedir.

Soğutma sıvısı üreticisinin, antifriz, inceltme ve diğer soğutma sıvılarıyla karıştırılabilirlik (uyumluluk) bilgilerini dikkate alın.

Tavsiye edilen tedarikçi
MOTOREX®
– **COOLANT M3.0**

Süper yakıt, kurşunsuz (ROZ 95)

Standart / Sınıflandırma

– DIN EN 228 (ROZ 95)

Öngörülen değer

– Sadece verilmiş olan standarda uygun veya buna eşdeğer kurşunsuz süper yakıt kullanın.
– % 10'a kadar olan etanol düzeyi (E10 yakıt) sorun değildir.

Bilgi
Metanol'den üretilmiş (örn. M15, M85, M100) veya % 10'dan fazla etanol (örn. E15, E25, E85, E100) içeren yakıt **kullanmayın**.

Boyalar, metaller ve lastikler için koruyucu maddeler

Tavsiye edilen tedarikçi
MOTOREX®
– Moto Protect

Hava filtresi temizleme maddesi

Tavsiye edilen tedarikçi
MOTOREX®
– Racing Bio Dirt Remover

Motosiklet temizleyici

Tavsiye edilen tedarikçi
MOTOREX®
– Moto Clean

Offroad zincir spreyi

Tavsiye edilen tedarikçi
MOTOREX®
– Chainlube Offroad

Parlak ve mat boyalar için, metal ve plastik yüzeyler için özel temizleyici

Tavsiye edilen tedarikçi
MOTOREX®
– Quick Cleaner

Plastik köpükten hava filtresi için yağ

Tavsiye edilen tedarikçi
MOTOREX®
– Racing Bio Liquid Power

Silikon sprey

Tavsiye edilen tedarikçi
MOTOREX®
– Silicone Spray

Uzun süre etkili gres yağı

Tavsiye edilen tedarikçi
MOTOREX®
– Bike Grease 2000

Üniversal yağ spreyi

Tavsiye edilen tedarikçi
MOTOREX®
– Joker 440 Synthetic

Yakıt katkı maddesi

Tavsiye edilen tedarikçi
MOTOREX®
– Fuel Stabilizer

Yüksek oranda viskoz gres yağı

Tavsiye edilen tedarikçi
SKF®
– LGHB 2

Zincir temizleme maddesi

Tavsiye edilen tedarikçi
MOTOREX®
– Chain Clean

SAE

SAE vizkozite sınıfları, "Society of Automotive Engineers" tarafından belirlenmiştir ve yağların viskozitelerine göre tasnif edilmesine yararlar. Viskozite, sadece yağın bir özelliğini tanımlar ve kaliteye ilişkin olarak fikir vermez.

JASO T903 MA2

Çeşitli teknik gelişmeler motosikletler için ayrı bir spesifikasyon olan - **JASO T903 MA2** normunun geliştirilmesini gerektirdi.
Geçmişte, motosikletler için binek otomobil alanında yaygın olan motor yağları kullanılmaktaydı, çünkü özel motosiklet spesifikasyonları mevcut değildi.
Binek otomobil motorlarında büyük servis aralıkları talep edilmesine karşın, motosiklet motorlarında, yüksek devir sayılarında yüksek güç çıkışı ön plandadır.
Çoğu motosiklet motorunda, şanzıman ve debriyaj da aynı yağ ile yağlanır.
JASO T903 MA2 standardı, bu özel gereksinimleri karşılar.

JASO FD

JASO FD, 2 zamanlı bir motor yağı için öngörülen bir sınıflandırmadır; bu motor yağı, motosiklet spor yarışlarındaki çok yüksek gereksinimleri karşılamak için özel olarak geliştirilmiştir. Birinci sınıf sentetik esterler ve özel olarak bu amaç için ayarlanmış katkı maddeleri sayesinde, aşırı zor şartlar altında dahi eksiksiz bir yanma süreci elde edilmektedir.

OBD	On-Board-Diagnose (araç üzerinde diyagnoz)	Araç elektronik sisteminin öngörülen parametrelerini denetleyen araç sistemi
TPI	Transfer kanallarına püskürtme (Transfer Port Injection)	İki püskürtme supabının, silindirin transfer kanallarında kullanıldığı elektronik yakıt enjeksiyonu düzeni

gerek.	gerekirse
karş.	karşılaştır
No.	Numara
olas.	olası
örn.	örneğin
Ürün sipariş no.	Ürün sipariş numarası
vb.	ve benzeri
vs.	vesaire
vs.	vesaire
yakl.	yaklaşık
yd.	ya da
ys.	yanısıra

29.1 Kırmızı semboller

Kırmızı semboller, derhal müdahale etmeyi gerektiren bir hata durumunu gösterirler.

	Yağ seviyesi ikaz lambası kırmızı yanıyor – Yağ seviyesi, **MIN** işaret çizgisine ulaştı. Motosikleti, en fazla, geriye kalan yakıtı tamamen yakacak şekilde sürün ve ilk fırsatta 2 zamanlı yağ ikmali yapın.

29.2 Sarı ve turuncu semboller

Sarı ve turuncu semboller, kısa bir süre içinde müdahale etmeyi gerektiren bir hata durumunu gösterirler. Etkin sürüş yardımı düzenleri de sarı veya turuncu semboller aracılığıyla gösterilir.

	Hatalı işlev kontrol lambası sarı renkte yanıyor/yanıp sönüyor – OBD ("On-Board Diagnose"), araç elektronik sisteminde bir hata tespit etti. Trafik kurallarına uygun bir şekilde durun ve yetkili bir GASGAS Motorcycles Servisi ile irtibata geçin.
	Yakıt seviyesi ikaz lambası sarı renkte yanıyor – Yakıt seviyesi, yedek yakıt çizgisine ulaştı.

29.3 Yeşil ve mavi semboller

Yeşil ve mavi semboller, bilgi verirler.

	Uzun far kontrol lambası mavi yanıyor – Uzun far açıktır.
	Sinyal kontrol lambası yeşil yanıp sönüyor – Sinyal lambası devrede.

İÇİNDEKİLER DİZİNİ

1

12 V akü
Çalıştırma gücü 32
Monte edilmesi 106
Sökülmesi 105
Şarj etme 108

2

2 zamanlı yağ seviyesi
Kontrol edilmesi 132
2 zamanlı yağ tankı kapağı
Açılması 21
Kapatılması 21

A

Acil Kapatma anahtarı 19
Ağır kullanım şartları 32
Çamurlu yol 35
Düşük sıcaklıklar 36
Islak kum 34
Islak yol 35
Kar 36
Kuru kum 33
Yavaş sürüş 35
Yüksek sıcaklıklar 35
Aksesuar 11
Alt çatal köprüsü
Monte edilmesi 59
Sökülmesi 58
Amacına uygun kullanım 7
Ana sigorta
Değiştirilmesi 109
Anahtar numarası 15
Antifriz
kontrol edilmesi 118
Araç görünümü
Arka sağ 14
Ön sol 13
Araç tanım numarası 15
Araçta çalışma ve işlem kuralları 9
Arka tekerlek
Monte edilmesi 101
Sökülmesi 100
Ateşleme eğrisi
Değiştirilmesi 128
Fiş bağlantısı 128
Ayak fren pedalı 23
Boşluk mesafesinin kontrol edilmesi 93
Temel ayarın yapılması 93

B

Baskı kademesi sönümlemesi
Çatalınkinin ayarlanması 52
Bowden gaz kablosu boşluğu
Ayarlanması 124
Kontrol edilmesi 124
Bowden gaz kablosu döşenmesi
Kontrol edilmesi 82

Ç

Çalıştırma
Araç garajda tutulduktan sonra 143
Her çalıştırma işleminden önceki kontrol ve bakım işlemleri 37
İlk çalıştırmaya ilişkin uyarılar 30
Çalıştırma işlemi 38
Çatal
temel ayarın kontrol edilmesi 51
Ürün sipariş numarası 16
Çatal koruması
Monte edilmesi 57
Sökülmesi 56
Çatal süspansiyon kolları
Havalandırılması 55
Monte edilmesi 57
Sökülmesi 57
Toz koruyucu manşetlerin temizlenmesi 56
Çekme kademesi sönümlemesi
Çatalınkinin ayarlanması 52
Süspansiyon kolununkinin ayarlanması 48
Çerçeve
Kontrol edilmesi 82
Çevre 9
Çevre basıncı
Programlanması 127

D

Debriyaj
Sıvı seviyesinin kontrol edilmesi/düzeltilmesi . 84
Sıvının değiştirilmesi 85
Debriyaj kolu 17
Temel ayarın yapılması 83
Direksiyon
Bloke edilmesi 24
Kilidinin açılması 24
Diyagnoz fişi 117
Dolum miktarı
Soğutma sıvısı 121, 152
Şanzıman yağı 138, 152

Yakıt 42, 152
Durdurma tuşu 17-18
Düşük dış hava sıcaklıklarında lityum iyon akülerin çalıştırma gücü 32

E

El freni kolu 17
Boşluk mesafesinin kontrol edilmesi 87
Temel ayarın yapılması 87

F

Far
Aydınlatma mesafesinin ayarlanması 115
Far açma-kapama düğmesi 18
Far ayarı
Kontrol edilmesi 115
Far ile birlikte far maskesi
Monte edilmesi 112
Sökülmesi 112
Far lambası
Değiştirilmesi 113
Fren balataları
Arka tekerlek freninde kontrol edilmesi 96
Arka tekerlek frenine ait olanın değiştirilmesi . 96
Ön tekerlek freninde kontrol edilmesi 90
Ön tekerlek frenine ait olanların değiştirilmesi 90
Fren diskleri
Kontrol edilmesi 87
Fren sıvı seviyesi
arka tekerlek frenininkinin kontrol edilmesi . . . 94
Ön tekerlek freninde kontrol edilmesi 88
Fren sıvısı
Arka tekerleğinkinin ilave edilmesi 95
Ön tekerleğinkinin ilave edilmesi 89

G

Gaz alma karakteristiği
Ayarlanması 125
Gaz kolu 17
Gidon konumu 53
Ayarlaması 53
Güvenli işletme 8

H

Hata arama 144-146
Hatalı kullanım 7
Hava filtresi
Monte edilmesi 70
Sökülmesi 70
Temizlenmesi 71
Hava filtresi kutusu
Temizlenmesi 71
Hava filtresi kutusu kapağı
Emniyete almaya hazırlama 71
Monte edilmesi 69
Sökülmesi 69
Highspeed baskı kademesi sönümlemesi
Süspansiyon kolununkinin ayarlanması 47

I

İşletme maddeleri 11

J

Jant teli gerilimi
Kontrol edilmesi 104

K

Kışın işletme
Kontrol ve bakım işlemleri 141
Koltuk
Çıkarılması 68
Monte edilmesi 68
Kombi aygıtı
Ayarlanması 25
Genel bakış 25
Kilometre veya mil ayarlaması 26
Kombi aygıtı pilinin değiştirilmesi 116
Mesaj 25
Saatin ayarlanması 27
Servis göstergesini ayarlama 27
Kontrol lambalarına genel bakış 19-20
Korna düğmesi 18
Koruyucu elbise 9
Kullanım Kılavuzu 9
Kullanım tanımlaması 7
Kumanda kafası yatağı
Yağlanması 63
Kumanda kafası yatağı boşluğu
Ayarlanması 62
Kontrol edilmesi 61

L

Lastik basıncı
Kontrol edilmesi 103
Lastik durumu
Kontrol edilmesi 103
Lowspeed baskı kademesi sönümlemesi
Süspansiyon kolununkinin ayarlanması 46

M

Motor
Alıştırma 31

İÇİNDEKİLER DİZİNİ

Motor numarası 15
Motosiklet
kaldırma sehpasından alınması 55
kaldırma sehpasıyla kaldırılması 55
Temizlenmesi 140
Muhafaza etme 142
Müşteri servisi 12

N

Nakliye 41
Nihai sönümleyici
Cam elyafı iplik dolgusunun değiştirilmesi . . . 72
Monte edilmesi 72
Sökülmesi 72

Ö

Ön çamurluk
Monte edilmesi 64
Sökülmesi 63
Ön tekerlek
Monte edilmesi 100
Sökülmesi 99

R

Resimler 11
Rölanti devir sayısı
Ayarlanması 127
Rölanti devir sayısını ayarlama vidası 22

S

Salıncak
Kontrol edilmesi 82
Servis 11
Servis planı 43-45
Sigorta
Ana sigortanın değiştirilmesi 109
Münferit elektrik tüketicilerinin değiştirilmesi . 111
Sinyal anahtarı 19
Sinyal lambası
Değiştirilmesi 114
Soğuk çalıştırma düğmesi 22
Soğutma sistemi 118
Soğutma sıvı seviyesi
kontrol edilmesi 118-119
Soğutma sıvısı
Boşaltma 120
Değiştirilmesi 122
Doldurulması 120
Start düğmesi 19
Sürüş sırasında bel verme
Ayarlanması 51
Süspansiyon kolu
Genel baskı kademesi sönümlemesi 46
Monte edilmesi 66
Sökülmesi 64
Statik bel vermenin kontrol edilmesi 49
Sürüş sırasındaki bel vermenin kontrol edilmesi 49
Ürün sipariş numarası 16
Yay ön geriliminin ayarlanması 50

Ş

Şanzıman yağı
Değiştirilmesi 137
İlave edilmesi 138
Şanzıman yağı seviyesi
Kontrol edilmesi 137
Şasi temel ayarı
Sürücü ağırlığına göre kontrol edilmesi 46

T

Teknik Özellikler
Çatal 154
Dış lastikler 153
Dolum miktarları 152
Elektrik düzeni 153
Motor 149
Motor için sıkma torkları 150
Süspansiyon kolu 154
Şasi 152
Şasi için sıkma torkları 155
Teminat 11
Temizlik, bakım 140-141
Tip plakası 15
Tutamak lastiği
Kontrol edilmesi 83

Ü

Üretici garantisi 11

V

Vites değiştirme pedalı 23
Temel ayarın yapılması 129
Temel konumun kontrol edilmesi 129

Y

Yağ pompası
Etkinleştirilmesi 133
Yakıt deposu
Monte edilmesi 75
Sökülmesi 73

Yakıt deposu kapağı
Açılması 20
Kapatılması 21
Yakıt ikmali
2 zamanlı yağ 42
Yakıt 41
Yakıt süzgeci
Değiştirilmesi 131
Yan ayaklık 23
Yanıp sönme kodu 147-148
Yardımcı maddeler 11
Yedek parçalar 11

Z

Zincir
Kontrol edilmesi 79
Temizlenmesi 77
Zincir dişlisi
Kontrol edilmesi 79
Zincir gerilimi
Ayarlanması 78
Kontrol edilmesi 78
Zincir kılavuzu
Kontrol edilmesi 79
Zincir pinyon dişlisi
Kontrol edilmesi 79

3215011tr

11/2021



GASGAS

Stallhofnerstraße 3 / 5230 Mattighofen / Avusturya /
http://www.gasgas.com