KULLANIM KILAVUZU 2021

READY TO RACE

1290 SUPER ADVENTURE S

Ürün No. 3214295tr



SEVGİLİ KTM MÜŞTERİMİZ

Bir KTM üretimi motosikletten yana kararınızı verdiğiniz için sizi gönülden tebrik etmek istiyoruz. Artık modern ve spor bir aracın sahibisiniz ve bakımları uygun şekilde yapıldığında size uzun yıllar boyunca keyifli anlar yaşatacak.

Size daima iyi ve güvenli sürüşler dileriz!

Lütfen aşağıya aracınızın seri numaralarını kaydediniz.

Araç tanım numarası (📖 S. 14)	Bayi kaşesi
Motor numarası (📖 S. 14)	

Kullanım kılavuzu yayınlama tarihinde bu serinin en güncel versiyonuna karşılık gelmekteydi. Konstrüktif geliştirmeden kaynaklanan küçük sapmalar, tamamen engellenemez.

Kılavuzun içerdiği tüm bilgiler, bağlayıcı değildir. KTM Sportmotorcycle GmbH şirketinin, bilhassa teknik bilgileri, fiyatları, renkleri, formları, malzemeleri, müşteri ve servis hizmetlerini, konstrüksiyonları, donanımları ve benzeri tertibatı, daha önce haber vermeksizin ve sebep göstermeksizin değiştirme ve de geri çekme ve bunları yerel şartlara uyarlama hakkı ve de belirli bir modelin imalatını daha önceden haber vermeksizin durdurma hakkı saklıdır. KTM, teslimat seçeneklerinden, şekillerden, resimlerden ve tanımlardan sapmalardan ve de baskı hataları ve yanlışlardan dolayı sorumluluk üstlenmez. Resimlerde görülen modeller, kısmen, seri teslimat kapsamına girmeyen özel donanımlar içerirler.

© 2021 KTM Sportmotorcycle GmbH, Mattighofen Avusturya

Tüm hakları saklıdır
Yeniden basımı, alıntı şeklinde de olsa, ve de her türlü çoğaltma işlemi, eser sahibinin yazılı iznine bağlıdır.

ISO 9001(12 100 6061)
Uluslararası Kalite Yönetimi Standardı ISO 9001'de söz edildiği anlamda, KTM, mümkün olan en yüksek ürün kalitesine ulaşmayı sağlayan kalite güvence süreçlerini uygular.
Düzenleyen: TÜV Management Service

REG.NO. 12 100 6061

KTM Sportmotorcycle GmbH
Stallhofnerstraße 3
5230 Mattighofen, Avusturya

Bu doküman aşağıda belirtilen modeller için geçerlidir:

1290 SUPER ADVENTURE S EU (F9903U4, F9903U5)

1290 SUPER ADVENTURE S CN (F9987U4, F9987U5)

1290 SUPER ADVENTURE S JP (F9986U4)

3214295tr

10/2021

İÇİNDEKİLER

1 GÖSTERİM ARAÇLARI 6

1.1 Kullanılan semboller 6
1.2 Kullanılan yazı biçimlendirmeleri 6

2 GÜVENLİK UYARILARI 7

2.1 Kullanım tanımlaması - Amacına uygun kullanım 7
2.2 Hatalı kullanım 7
2.3 Güvenlik uyarıları 7
2.4 Tehlike dereceleri ve semboller 7
2.5 Değişiklik yapmaya karşı uyarı 8
2.6 Güvenli işletme 8
2.7 Koruyucu elbise 9
2.8 Araçta çalışma ve işlem kuralları 9
2.9 Çevre 9
2.10 Kullanım Kılavuzu 9

3 ÖNEMLİ UYARILAR 11

3.1 Üretici garantisi, teminat 11
3.2 İşletme maddeleri, yardımcı maddeler 11
3.3 Yedek parçalar, teknik aksesuar 11
3.4 Servis 11
3.5 Resimler 11
3.6 Müşteri servisi 11

4 ARAÇ GÖRÜNÜMÜ 12

4.1 Araç görünümü, ön sol (sembolik gösterim) 12
4.2 Araç görünümü, arka sağ (sembolik gösterim) 13

5 SERİ NUMARALARI 14

5.1 Araç tanım numarası 14
5.2 Tip plakası 14
5.3 Motor numarası 14
5.4 Çatal ürün numarası 14
5.5 Süspansiyon kolu ürün sipariş numarası 15
5.6 Gidon amortisörü ürün sipariş numarası 15

6 KUMANDA ELEMANLARI 16

6.1 Debriyaj kolu 16
6.2 El freni kolu 16
6.3 Gaz kolu 16
6.4 Sol kombi anahtar 16
6.5 Far açma-kapama düğmesi 17
6.6 Hız ayarlama düzeninin düğmeleri 17
6.7 Adaptif hız ayarlama düzeninin düğmeleri (ACC) 19
6.8 +RES/SET düğmesi 21
6.9 Menü düğmeleri 22
6.10 Sinyal anahtarı 22
6.11 Korna düğmesi 22
6.12 Sağ kombi anahtarı 23
6.13 Tehlike ikaz lambası anahtarı 23
6.14 C1 ve C2 şalteri 23
6.15 RACE-ON düğmesi 24
6.16 Start düğmesi/Acil kapatma anahtarı 24
6.17 Gidon kilidi (anten) 24
6.18 Motor kilidi 25
6.19 RACE-ON anahtarı 25
6.20 Anti-Relay-Attack (ARA) 25
6.21 Elektrikli aksesuar için priz 26
6.22 USB yuvası 27
6.23 Yakıt deposu kapağının açılması 27
6.24 Yakıt deposu kapağının kapatılması 28
6.25 Yakıt muslukları 28
6.26 Eşya gözünü açın 29
6.27 Eşya gözünü kapatma 29
6.28 Yolcu koltuğu kilit açma tertibatı 30
6.29 Yolcu koltuğu acil durum kilit açma tertibatı 30
6.30 Tutamaklar 30
6.31 Bagaj taşıma plakası 30
6.32 Yolcu ayak dayama yerleri 31
6.33 Vites değiştirme pedalı 31
6.34 Ayak fren pedalı 31
6.35 Yan ayaklık 32
6.36 Orta ayaklık 32

7 KOMBİ AYGITI 33

7.1 Kombi aygıtı 33
7.2 Etkinleştirme ve deneme 33
7.3 Gündüz gece modu 34
7.4 Uyarılar 35
7.5 Kaygan buz ikazı 35
7.6 Kontrolün sürücü tarafından devralınmasına yönelik uyarı 35
7.7 Kontrol lambaları 36
7.8 Ekran 38
7.9 Ekran Rally (opsiyonel) 39
7.10 Devir 40
7.11 Vites konumu lambası 40
7.12 Hız ayarlama düzeni göstergesi 41
7.13 Adaptif hız ayarlama düzeninin göstergesi 41
7.14 Hız 41
7.15 ABS gösterge 42
7.16 MTC gösterge 42
7.17 Ride-Mode gösterge 42
7.18 Soğutma sıvısı sıcaklığı göstergesi 42
7.19 Suspension Mode gösterge 43

7.20 Preload Adjuster gösterge 43
7.21 Elcik ısıtması (tercihe bağlı)..... 43
7.22 Koltuk ısıtması (opsiyonel)..... 43
7.23 Yakıt seviyesi göstergesi 44
7.24 Favourites gösterge 44
7.25 Navigation gösterge (opsiyonel) 44
7.26 Call gösterge..... 45
7.27 Menü 45
7.27.1 KTM MY RIDE..... 45
7.27.2 Phone 46
7.27.3 Rider's Headset..... 47
7.27.4 Headset Type 47
7.27.5 Navigation (opsiyonel)..... 48
7.27.6 Navigasyon hacmi (opsiyonel) 48
7.27.7 Audio 49
7.27.8 Audio 49
7.27.9 Bike Info 50
7.27.10 Bike Info 50
7.27.11 Trip 51
7.27.12 Trip 1 51
7.27.13 Trip 2 51
7.27.14 Suspension..... 52
7.27.15 Suspension Mode..... 52
7.27.16 Preload Adjuster..... 52
7.27.17 Anti Dive (opsiyonel) 53
7.27.18 Fork 53
7.27.19 Shock 53
7.27.20 Motorcycle..... 54
7.27.21 Ride Mode..... 54
7.27.22 MTC..... 55
7.27.23 MTC+MSR (opsiyonel)..... 55
7.27.24 ABS 56
7.27.25 Throttle Response (opsiyonel) 57
7.27.26 Slip Adjuster (optional) 57
7.27.27 Cruise Control 58
7.27.28 Cruise Control Mode 58
7.27.29 ACC Distance..... 60
7.27.30 Settings 61
7.27.31 Custom Switch 61
7.27.32 Düğme C1 ve C2..... 61
7.27.33 Favourites..... 62
7.27.34 Favourites göstergesi 1-4..... 62
7.27.35 TPMS Setting 62
7.27.36 Anti Relay Attack..... 63
7.27.37 Display Theme 63
7.27.38 Button Illumination..... 64
7.27.39 DRL 64
7.27.40 Bluetooth 64
7.27.41 Quickshifter + (opsiyonel)..... 65
7.27.42 Hill Hold Control (opsiyonel)..... 65
7.27.43 Shift Light 65
7.27.44 Shift Light State..... 65
7.27.45 Shift Light RPM1 66
7.27.46 Shift Light RPM2 66
7.27.47 Clock & Date 66
7.27.48 Clock Format..... 67
7.27.49 Date Format 67
7.27.50 Units 67
7.27.51 Units Distance 67
7.27.52 Units Temperature..... 68
7.27.53 Units Consumption..... 68
7.27.54 Units Pressure..... 68
7.27.55 Settings Heating..... 68
7.27.56 Settings Heating Grips 69
7.27.57 Settings Heating Rider Seat..... 69
7.27.58 Settings Heating Pillion Seat..... 69
7.27.59 Extra Functions 70
7.27.60 Saatin ve tarihin ayarlanması..... 70
7.27.61 Heating (fonksiyon opsiyonel)..... 71
7.27.62 Heating Grips (fonksiyon opsiyonel)..... 72
7.27.63 Heating Rider Seat (fonksiyon opsiyonel)..... 72

8 ERGONOMİ 73

8.1 Sürücü koltuğunun ayarlanması 73
8.2 Gidon konumu 73
8.3 Gidon konumunun ayarlanması 🔧..... 73
8.4 Ön camın ayarlanması..... 75
8.5 Vites değiştirme pedalının temel konumunun ayarlanması 75
8.6 El freni kolunun temel ayarının yapılması..... 75
8.7 Sürücü ayak dayama yerleri 76
8.8 Ayak dayama yerlerinin ayarlanması 🔧 76
8.9 Vites değiştirme pedalının temel konumunun kontrol edilmesi 77
8.10 Vites değiştirme pedalının temel ayarının yapılması 🔧..... 78
8.11 Vites değiştirme pedalı basamağının ayarlanması 79
8.12 Ayak fren pedalının temel ayarının ayarlanması 🔧 79
8.13 Kombi aygıtın eğimini ayarlama..... 80

9 ÇALIŞTIRMA..... 81

9.1 İlk çalıştırmaya ilişkin uyarılar 81
9.2 Motor alıştırma 82
9.3 Araca yük yüklenmesi..... 82

10 SÜRME TALİMATI 84

10.1 Her çalıştırma işleminden önceki kontrol ve bakım işlemleri 84
10.2 Çalıştırma işlemi 84
10.3 İlk hareket 86

İÇİNDEKİLER

10.4 Quickshifter+ (isteğe bağlı) 86
10.5 HHC ile kalkış (isteğe bağlı) 87
10.6 Vites değiştirme, sürüş 87
10.7 MSR (opsiyonel) 90
10.8 Frenleme 90
10.9 Durma, park etme 92
10.10 Nakliye 93
10.11 Yakıt ikmali yapma 93

11 SERVİS PLANI 95

11.1 Ek bilgiler 95
11.2 Zorunlu işlemler 95
11.3 Tavsiye edilen işlemler 96

12 ŞASİNİN AYARLANMASI 97

12.1 Çatal/süspansiyon kolu 97
12.2 Preload-Adjuster 97
12.3 Suspension Mode 98

13 ŞASİ SERVİS ÇALIŞMALARI 99

13.1 Aracın orta ayaklıkla kaldırılması 99
13.2 Aracın orta ayaklıktan alınması 99
13.3 Yolcu koltuğunun çıkarılması 99
13.4 Yolcu koltuğunun monte edilmesi 100
13.5 Sürücü koltuğunun çıkarılması 100
13.6 Sürücü koltuğunun monte edilmesi 100
13.7 Zincir kirlenme durumunun kontrol edilmesi 101
13.8 Zincirin temizlenmesi 101
13.9 Zincir gerginliğinin kontrol edilmesi 102
13.10 Zincir gerginliğinin ayarlanması 102
13.11 Zincirin, zincir dişlisinin ve zincir pinyon dişlisinin kontrol edilmesi 103
13.12 Hidrolik debriyajın sıvı seviyesinin kontrol edilmesi/düzeltilmesi 105
13.13 Kumanda kafası yatağı boşluğunun kontrol edilmesi 106
13.14 Çatal köprüsü kapak levhasının sökülmesi 107
13.15 Çatal köprüsü alt kapak levhasının monte edilmesi 107
13.16 Ön camın sökülmesi 107
13.17 Ön camın monte edilmesi 107
13.18 Eşya gözünün sökülmesi 108
13.19 Eşya gözünün takılması 108
13.20 Üst yakıt deposu kaplamasının sökülmesi 109
13.21 Üst yakıt deposu kaplamasının takılması 109
13.22 Alt yakıt deposu kaplamasının sökülmesi 110
13.23 Alt yakıt deposu kaplamasının takılması 111
13.24 Ön yan spoylerin sökülmesi 112
13.25 Ön yan spoylerin monte edilmesi 112
13.26 Ön taraftaki yanal kaplamanın sökülmesi 🔧 113
13.27 Ön taraftaki yanal kaplamanın monte edilmesi 🔧 114
13.28 Maske spoylerinin sökülmesi 🔧 115
13.29 Maske spoylerinin monte edilmesi 🔧 117
13.30 Motor korumasının sökülmesi 119
13.31 Motor korumasının monte edilmesi 119
13.32 Yağ doldurma vidası kapağının sökülmesi 119
13.33 Yağ doldurma vidası kapağının takılması 120
13.34 Ön çamurluğun sökülmesi 120
13.35 Ön çamurluğun monte edilmesi 120
13.36 Çatal süspansiyon kollarının toz koruyucu manşetlerinin temizlenmesi 🔧 120

14 FREN TERTİBATI 122

14.1 Anti blokaj fren sistemi (ABS) 122
14.2 Fren disklerinin kontrol edilmesi 124
14.3 Ön tekerlek freninin sıvı seviyesinin kontrol edilmesi 124
14.4 Ön tekerlek fren sıvısının ilave edilmesi 🔧 125
14.5 Ön tekerlek freninin fren balatalarının kontrol edilmesi 126
14.6 Arka tekerlek freninin fren sıvı seviyesinin kontrol edilmesi 127
14.7 Arka tekerlek freni sıvısı ilave edilmesi 🔧 127
14.8 Arka tekerlek freninin fren balatalarının kontrol edilmesi 129

15 TEKERLEKLER, LASTİKLER 130

15.1 Ön tekerlek sökülmesi 🔧 130
15.2 Ön tekerleğin monte edilmesi 🔧 131
15.3 Arka tekerleğin sökülmesi 🔧 132
15.4 Arka tekerleğin monte edilmesi 🔧 133
15.5 Arka tekerlek göbeğinin sönümleme lastiklerinin kontrol edilmesi 🔧 135
15.6 Lastiklerin durumunun kontrol edilmesi 136
15.7 Lastik basıncının kontrol edilmesi 137
15.8 Lastik tamir spreyi kullanımı 137

16 ELEKTRİK DÜZENİ 139
16.1 Adaptif hız ayarlama düzeni (ACC) 139
16.2 Kısa huzmeli far 140
16.3 Uzun huzmeli far 141
16.4 Gündüz sürüş ışığı (DRL) 141
16.5 Viraj ışığı 142
16.6 12 V akünün sökülmesi 142
16.7 12 V akünün monte edilmesi 143
16.8 12 V akünün şarj edilmesi 144
16.9 RACE-ON anahtar pilinin değiştirilmesi 146
16.10 Ana sigortanın değiştirilmesi 147
16.11 Sigortaların sigorta kutusunda değiştirilmesi 148
16.12 Far ayarının kontrol edilmesi 149
16.13 Farın aydınlatma mesafesinin ayarlanması 150
16.14 Diyagnoz fişi 150
16.15 Aksesuar akım devresi 1 ve aksesuar akım devresi 2 ön 151
16.16 Aksesuar akım devresi 1 ve aksesuar akım devresi 2 arka 151
17 SOĞUTMA SİSTEMİ 152
17.1 Sıvı kabındaki soğutma sıvı seviyesinin kontrol edilmesi 152
17.2 Sıvı kabındaki soğutma sıvı seviyesinin düzeltilmesi 153
18 MOTORUN AYARLANMASI 154
18.1 Ride Mode 154
18.2 Motosiklet çekiş kontrol düzeni (MTC) 154
18.3 Slip Adjuster (opsiyonel) 155
18.4 Throttle Response (opsiyonel) 155
19 MOTORDA SERVİS İŞLEMLERİ 156
19.1 Motor yağ seviyesinin kontrol edilmesi 156
19.2 Motor yağının ve yağ filtresinin değiştirilmesi, yağ süzgeçlerinin temizlenmesi 156
19.3 Motor yağı ilave edilmesi 159
20 TEMİZLİK, BAKIM 161
20.1 Motosikletin temizlenmesi 161
20.2 Kışın işletme için kontrol ve bakım işlemleri 162
21 MUHAFAZA ETME 164
21.1 Muhafaza etme 164
21.2 Araç garajda tutulduktan sonra çalıştırma 165
22 HATA ARAMA 166
23 TEKNİK ÖZELLİKLER 168
23.1 Motor 168
23.2 Motor için sıkma torkları 169
23.3 Dolum miktarları 172
23.3.1 Motor yağı 172
23.3.2 Soğutma sıvısı 172
23.3.3 Yakıt 172
23.4 Şasi 172
23.5 Elektrik düzeni 173
23.6 Dış lastikler 173
23.7 Çatal 174
23.8 Süspansiyon kolu 174
23.9 Şasi için sıkma torkları 174
24 UYGUNLUK BEYANLARI 179
24.1 Uygunluk beyanları 179
24.2 Ülkeye özgü uygunluk beyanları (KTM RACE ON system 1) 179
24.3 Ülkeye özgü uygunluk beyanları (KTM RACE ON system 2) 180
24.4 Ülkeye özgü uygunluk beyanları (CCU-2) 180
24.5 Ülkeye özgü uygunluk beyanları (ön tekerlek sensörü) 181
25 OPEN SOURCE 182
25.1 Open-Source yazılımı ile ilgili bilgiler 182
26 İŞLETME MADDELERİ 183
27 YARDIMCI MADDELER 185
28 STANDARTLAR 186
29 MESLEKİ TERİMLER DİZİNİ 187
30 KISALTMALAR DİZİNİ 188
31 SEMBOLLER DİZİNİ 189
31.1 Kırmızı semboller 189
31.2 Sarı ve turuncu semboller 189
31.3 Yeşil ve mavi semboller 189
İÇİNDEKİLER DİZİNİ 190

1 GÖSTERİM ARAÇLARI

1.1 Kullanılan semboller

Aşağıda, belirli sembollerin kullanımı açıklanmaktadır.

✓	Beklenen bir tepkiyi belirtir (örn. bir işlem adımına veya bir işleve ilişkin).
✗	Beklenmeyen bir tepkiyi belirtir (örn. bir işlem adımına veya bir işleve ilişkin).
	Uzmanlık bilgisi ve teknik anlayış gerektiren işlemleri belirtir. Kendi güvenliğiniz açısından, bu işlemleri bir KTM Yetkili Servis'inde yaptırın! Yetkili Servis'te motosikletiniz, özel eğitim ve kurs görmüş kalifiye elemanlar tarafından gerekli özel aletlerle en iyi şekilde işleme tabi tutulur.
	Bir sayfayı işaret eder (verilen sayfada daha fazla bilgi yazılır).
i	Daha detaylı bilgi veya ipucu içeren bir bilgiyi belirtir.
»	Bir kontrol adımından kaynaklanan sonucu belirtir.
V	Bir gerilim ölçümünü belirtir.
A	Bir akım ölçümünü belirtir.
	Olası ilave çalışmalar dahil bir faaliyetin sonunu belirtir.

1.2 Kullanılan yazı biçimlendirmeleri

Aşağıda, kullanılan yazı biçimlendirmeleri açıklanmaktadır.

Özel isim	Bir özel ismi belirtir.
İsim®	Tescilli bir ismi belirtir.
Marka™	Malların serbest dolaşımındaki bir markayı belirtir.
Altı çizilen kavramlar	Aracın teknik özelliklerine işaret ederler veya teknik ve mesleki terimler dizininde bulunan teknik terimleri belirtirler.

2.1 Kullanım tanımlaması - Amacına uygun kullanım

Bu araç, normal karayolu trafiğindeki alışılmış yüklenmelere ve hafif engebeli arazi (toprak yollar) kullanımlarına dayanabilecek şekilde tasarlanmış ve üretilmiştir. Bu araç, yarış pistlerinde kullanmak için uygun değildir.

Bilgi
Bu araca, sadece onaylanmış versiyonda, kamuya açık karayolları trafiğinde kullanılmak üzere müsaade verilmiştir.

2.2 Hatalı kullanım

Aracı sadece amacına uygun olarak kullanın.
Amacına uygun olarak kullanmadığınızda kişiler, malzemeler ve çevre için tehlikeler oluşabilir.
Amacına uygun kullanım ve kullanım tanımlaması dışındaki her türlü kullanım, hatalı kullanım durumu oluşturmaktadır.
İlgili kullanım alanı için öngörülen özelliklere sahip olmayan işletme maddelerinin ve yardımcı maddelerin kullanılması da hatalı kullanım kapsamına girmektedir.

2.3 Güvenlik uyarıları

Belirtilen ürünü güvenli şekilde kullanabilmek için bazı güvenlik uyarılarına uyulmalıdır. Bu sebepten dolayı bu kılavuzu ve teslimat kapsamında yer alan diğer kılavuzları dikkatle okuyunuz. Güvenlik uyarıları, metin içinde optik açıdan öne çıkarılmıştır ve önemli noktalarda ilgili kısımlarla bağlantılıdır.

Bilgi
Belirtilen ürünün iyi görünen noktalarında çeşitli uyarı ve ikaz etiketleri bulunmaktadır. Uyarı veya ikaz etiketlerini sökmeyiniz. Bu etiketler mevcut olmazsa, siz veya diğer kişiler, tehlikeleri fark etmeyebilirsiniz ve yaralanabilirsiniz.

2.4 Tehlike dereceleri ve semboller

Tehlike
İlgili tedbirler alınmadığında, doğrudan ve kesin olarak ölüme veya kalıcı ağır yaralanmalara yol açabilecek bir tehlikeye yönelik uyarı.

İkaz
İlgili tedbirler alınmadığında, büyük ihtimalle ölüme veya kalıcı ağır yaralanmalara yol açabilecek bir tehlikeye yönelik uyarı.

Dikkat
İlgili tedbirler alınmadığında, büyük ihtimalle hafif yaralanmalara yol açabilecek bir tehlikeye yönelik uyarı.

Uyarı
İlgili tedbirler alınmadığında, önemli makine veya malzeme hasarlarına yol açabilecek bir tehlikeye yönelik uyarı.

Uyarı
İlgili tedbirler alınmadığında, çevreye zarar vermeye yol açabilecek bir tehlikeye yönelik uyarı.

2.5 Değişiklik yapmaya karşı uyarı

Gürültü bastırma düzeninin parçalarında değişiklik yapmak yasaktır. Aşağıdaki önlemler veya ilgili durumların oluşturulması yasaktır:

1 Yeni bir aracın, gürültü bastırmaya yarayan her türlü tertibatının veya parçasının, nihai müşteriye satışından veya teslimatından önce veya aracın servis, onarım veya değiştirme dışındaki amaçlar için kullanılması sırasında çıkarılması veya devre dışı bırakılması ve de
2 böyle bir tertibatın veya parçanın sökülmesinden veya devre dışı bırakılmasından sonra, aracın kullanılması.

Yasaya aykırı değişiklik yapmaya ilişkin örnekler:

1 Nihai sönümleyicinin, rüzgâr saptırıcıların, dirseklerin veya egzoz gazı ileten parçaların sökülmesi veya bunların matkapla delinmesi.
2 Emiş sistemine ait parçaların sökülmesi veya matkapla delinmesi.
3 Usulüne uygun olmayan bakım durumunda kullanılması.
4 Aracın, hareketli parçalarının veya egzoz sisteminin veya emiş sisteminin parçalarının, üretici firma tarafından onaylanmamış parçalar ile değiştirilmesi.

2.6 Güvenli işletme

Tehlike

Kaza tehlikesi Trafiğe çıkmaya uygun olmayan sürücüler kendilerini ve başkalarını tehlikeye atabilir.

– Alkol, uyuşturucu veya ilaç alımı nedeniyle trafiğe çıkamayacak durumdaysanız araç kullanmayın.
– Fiziksel veya psikolojik olarak uygun durumda değilseniz araç kullanmayın.

Tehlike

Zehirlenme tehlikesi Egzoz gazları zehirlidir ve bayılmalara ve ölüme yol açabilirler.

– Motoru çalıştırırken daima yeterli havalandırma mevcut olmasını sağlayın.
– Motoru kapalı bir mekânda çalıştıracaksanız veya bir süre çalışır halde bırakacaksınız, uygun bir emme tertibatı kullanın.

İkaz

Yanma tehlikesi Bazı araç parçaları işletme sırasında çok aşırı ısınırlar.

– Egzoz tertibatı, radyatör, motor, amortisör ve fren tertibatı gibi parçalara soğumadan önce dokunmayın.
– Çalışmaya başlamadan önce araç parçalarının soğumasını bekleyin.

Aracı, sadece teknik açıdan kusursuz bir durumda, amacına uygun şekilde ve çevreyi koruma ve güvenlik bilinci ile kullanınız.
Araç sadece, konu hakkında yeterli oranda bilgilendirilmiş kişiler tarafından kullanılmalıdır. Karayolları trafiğinde, ilgili bir sürücü belgesine ihtiyaç vardır.
Emniyeti olumsuz etkileyen arızaların, derhal bir KTM Yetkili Servisi tamirhanesinde giderilmesini sağlayınız.
Araç üzerinde bulunan uyarı/ikaz etiketlerini dikkate alın.

2.7 Koruyucu elbise

İkaz

Yaralanma tehlikesi Koruyucu elbisenin mevcut olmaması veya eksik olması, yüksek bir güvenlik riski teşkil eder.

– Her yolculukta kask, çizme, eldiven, koruyucuları ile birlikte pantolon ve ceket gibi koruyucu elbiseler kullanın.
– Her zaman, eksiksiz bir durumda ve yasal düzenlemelere uygun olan koruyucu elbise kullanın.

Kendi emniyetiniz açısından KTM, aracı sadece uygun bir koruyucu elbise ile kullanmanızı tavsiye etmektedir.

2.8 Araçta çalışma ve işlem kuralları

Aksi belirtilmedikçe, her çalışma sırasında kontak kapalı olmalıdır (kontak kilidi olan modeller, kablosuz anahtar olan modeller) veya motor durmalıdır (kontak kilidi veya kablosuz anahtar olmayan modeller).
Bazı çalışmalar için özel alet takımları gereklidir. Bu aletler, taşıtın ayrılmaz bir parçası değildir; fakat parantez içinde verilen numara ile sipariş edilebilirler. Örnek: Rulman sökücü (15112017000)
Aksi belirtilmedikçe, tüm işler ve açıklamalar için normal koşullar geçerlidir.

Çevre sıcaklığı	20 °C
Çevre hava basıncı	1.013 mbar
Bağıl hava nemi	% 60 ± 5

Tekrar kullanılamayacak olan parçaları (örn. kendinden emniyetli cıvatalar ve somunlar, gerdirme vidaları, contalar, conta halkaları, O-halkaları, çatal pimler, emniyet pulları) montaj sırasında yenileri ile değiştirin.
Bazı vidalama işlemleri için bir vida emniyeti (örn. **Loctite®**) gereklidir. Kullanım sırasında üretici firmanın özel uyarılarını dikkate alın.
Yeni bir parçaya vidalama emniyeti (örn. **Precote®**) uygulanmışsa, ilaveten vidalama emniyeti maddesi uygulamayın.
Parçalarına ayırma işleminden sonra tekrar kullanılması öngörülen parçalar temizlenmeli ve hasar ve aşınma yönünden kontrol edilmelidir. Hasar görmüş ya da aşınmış parçaları değiştirin.
Bir onarım veya servis işleminin tamamlanmasından sonra, taşıtın işletme güvenliği güvenceye alınmalıdır.

2.9 Çevre

Motosikletinizi sorumluluk bilinci ile kullanmanız, sorunların ve çatışkıların oluşmasını önler. Motosiklet kullanmanızın geleceğini güvenceye almak için, motosikleti, yasallık çerçevesinde kullanacağınız yönünde kendinize teminat verin, çevre bilinci ile hareket edin ve başkalarının haklarına saygı duyun.
Eskimiş yağları, başka işletme maddelerini ve yardımcı maddeleri ve eski parçaları bertaraf ettiğinizde, ülkenizdeki ilgili yasaları ve yönetmelikleri dikkate alınız.
Motosikletler, eski araçların bertaraf edilmesine ilişkin AB yönetmeliğine tabi olmadıkları için, bir eski motosikletin bertaraf edilmesine ilişkin yasal düzenleme mevcut değildir. Yetkili KTM Bayiniz, size memnuniyetle yardımcı olacaktır.

2.10 Kullanım Kılavuzu

İlk sürüşü yapmadan önce bu kullanım kılavuzunu tam ve eksiksiz olarak okuyun. Kullanım Kılavuzu, sizin için taşıtın kullanımını, servisi işlerini ve taşıtta işlem yapmayı kolaylaştıracak birçok bilgi ve püf noktasını içerir. Sadece bu şekilde, aracı en uygun şekilde kendinize göre nasıl ayarlayabileceğinizi ve yaralanmalardan nasıl korunacağınızı öğrenirsiniz.

İpucu

Bu kullanım kılavuzunu ihtiyaç halinde dilediğiniz zaman yardım alabilmek üzere son cihazınıza kayıt edin.

2 GÜVENLİK UYARILARI

Taşıt hakkında daha fazla bilgi edinmek isterseniz veya okuma sırasında anlaşılmayan noktalar söz konusu olduğunda, bir yetkili KTM bayisine başvurunuz.
Kullanım kılavuzu aracın önemli unsurlarından bir tanesidir. Satış durumunda kullanım kılavuzunun aracın yeni sahibi tarafından yeniden indirilmesi gerekmektedir.
Kullanım kılavuzu, kare kod veya teslim belgesi üzerinde yer alan bağlantı üzerinden birden fazla kez indirilebilir.

Ayrıca Kullanım Kılavuzu, yetkili KTM Bayiniz ve KTM web sitesinde indirilmek üzere hazır bulundurulur. Yetkili KTM bayiniz üzerinden kullanım kılavuzunun basılı bir nüshasını da temin edebilirsiniz.
Uluslararası KTM İnternet sitesi: KTM.COM

3.1 Üretici garantisi, teminat

Servis planında öngörülmüş olan iş ve işlemler, sadece bir KTM Yetkili Servis tamirhanesinde yapılmalı ve **KTM Dealer.net**'te tasdik edilmelidir, aksi takdirde garanti hakkı kaybolur. Araçta yapılan manipülasyonlar ve/veya konstrüktif değişiklikler sonucu meydana gelen hasarlarda ve müteakip hasarlarda, üretici garantisinden yararlanılamaz.

3.2 İşletme maddeleri, yardımcı maddeler

Uyarı

Çevrenin tehlikeye atılması Yakıtın usulüne uygun şekilde kullanılmaması, çevreyi tehlikeye atar.

– Yakıtın, yeraltı sularına, toprağa veya kanalizasyona ulaşmasını önleyin.

İşletme maddeleri ve yardımcı maddeler, kullanım kılavuzuna ve spesifikasyona uygun kullanılmalıdır.

3.3 Yedek parçalar, teknik aksesuar

Kendi emniyetiniz açısından sadece, KTM tarafından onaylanmış ve/veya tavsiye edilmiş yedek parçalar ve aksesuar ürünleri kullanınız ve bu parçaları bir KTM Yetkili Servisi tamirhanesinde monte ettiriniz. KTM, başka ürünler ve bunlardan kaynaklanan hasarlar için sorumluluk üstlenmez.
Bazı yedek parçalar ve aksesuar ürünleri, ilgili açıklamalarda parantez içinde verilmiştir. Yetkili KTM Bayiniz size memnuniyetle danışma verecektir.

Aracınız için öngörülmüş güncel **KTM PowerParts** parçalarını KTM web sitesinde bulursunuz.
Uluslararası KTM İnternet sitesi: KTM.COM

3.4 Servis

Hatasız bir işletmenin ve zamanından önce aşınmayı önlemenin ön şartı, kullanım kılavuzunda sözü edilen, motora ve şasiye ilişkin servis, bakım ve ayar işlemlerinin uygun şekilde yapılmasıdır. Yanlış yapılan bir şasi ayarı, şasi aksamında hasarlara ve kırılmalara yol açabilir.
Motosikletlerin, aşırı kullanım şartlarında, örn. çok çamurlu ve ıslak yollarda veya tozlu ve kuru ortamlarda kullanılması, tahrik hattı, frenler veya hava filtreleri gibi bileşenlerinin normalin üstünde aşınmasına yol açabilir. Bunun sonucu olarak, aşınma parçalarının, servis planında belirtilen bakım aralığına ulaşılmadan önce, bir servis işlemine tabi tutulması veya değiştirilmesi gerekli olabilir.
Aracın, öngörülmüş olan rodaj sürelerini ve servis aralıklarını mutlaka dikkate alın. Bu sürelere kesin olarak uymanız, motosikletinizin kullanım ömrünün uzatılmasına önemli ölçüde katkı sağlar.

3.5 Resimler

Kılavuzda verilen resimlerin bir kısmı, özel donanımları içermektedir.
Daha iyi bir gösterim ve açıklama için, bazı parçalar sökülmüş veya resimde görülmüyor olabilir. İlgili açıklama için her zaman bir sökme işlemine gerek yoktur. Metinlerde verilen bilgileri dikkate alınız.

3.6 Müşteri servisi

Aracınız ve KTM ile ilgili sormak istediğiniz bir şey olduğunda, yetkili KTM Bayiniz size memnuniyetle yardımcı olacaktır.

Yetkili KTM Bayilerinin listesini KTM web sitesinde bulursunuz.
Uluslararası KTM İnternet sitesi: KTM.COM

4 ARAÇ GÖRÜNÜMÜ

4.1 Araç görünümü, ön sol (sembolik gösterim)

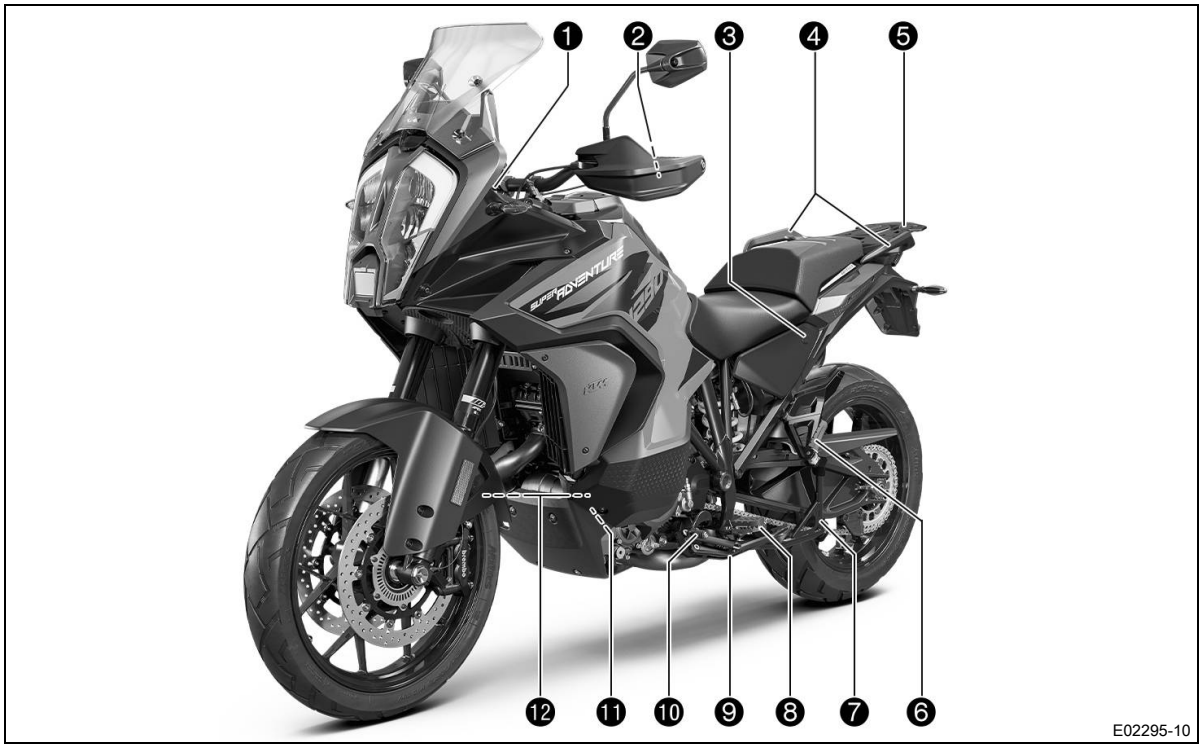

1. Elektrikli aksesuar için priz (S. 26)
2. Debriyaj kolu (S. 16)
3. Yolcu koltuğu kilit açma tertibatı (S. 30)
4. Tutamaklar (S. 30)
5. Bagaj taşıma plakası (S. 30)
6. Yolcu ayak dayama yerleri (S. 31)
7. Orta ayaklık (S. 32)
8. Sürücü ayak dayama yerleri (S. 76)
9. Yan ayaklık (S. 32)
10. Vites değiştirme pedalı (S. 31)
11. Motor yağı gözetleme camı
12. Yakıt muslukları (S. 28)

4.2 Araç görünümü, arka sağ (sembolik gösterim)

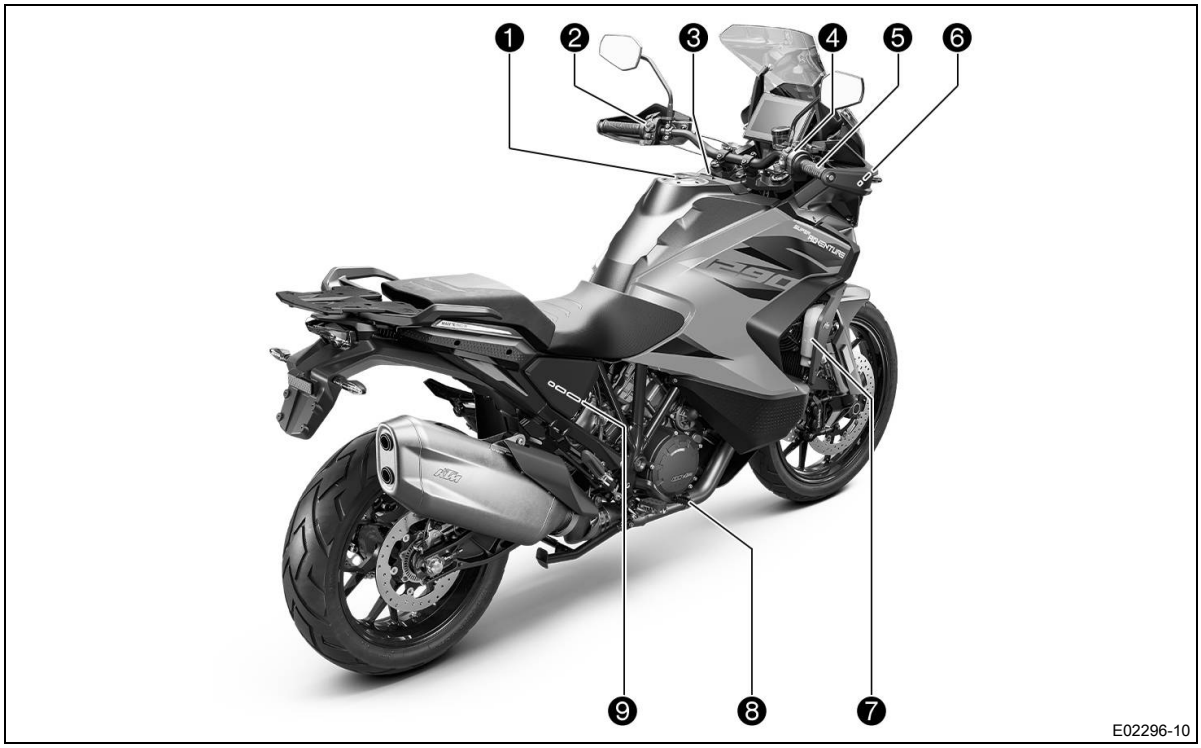

1. Yakıt deposu kapağı
2. Sol kombi anahtar (📖 S. 16)
3. Eşya gözü
4. Sağ kombi anahtarı (📖 S. 23)
5. Gaz kolu (📖 S. 16)
6. El freni kolu (📖 S. 16)
7. Soğutma sistemi sıvı kabı
8. Ayak fren pedalı (📖 S. 31)
9. Yolcu koltuğu acil durum kilit açma tertibatı (📖 S. 30)

5 SERİ NUMARALARI

5.1 Araç tanım numarası

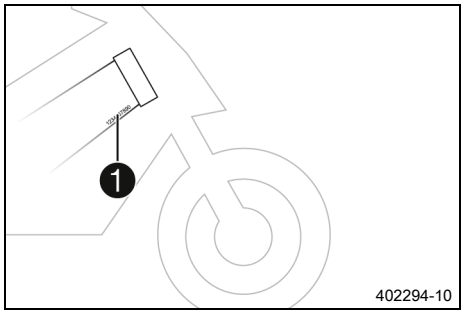

Araç tanım numarası ❶, kumanda kafasının arkasında, çerçevenin sağ alt tarafına kabartma ile yazılmıştır.
Araç tanım numarası, tip plakasında da yazılıdır.

5.2 Tip plakası

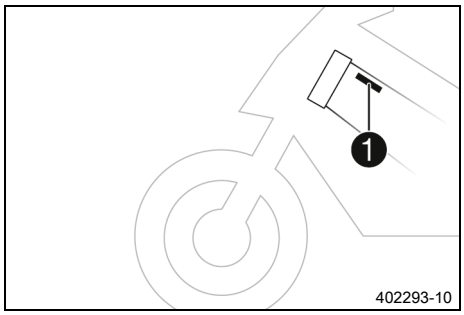

Tip plakası ❶, kumanda kafasının arkasında, çerçevenin sol üst tarafına yerleştirilmiştir.

5.3 Motor numarası

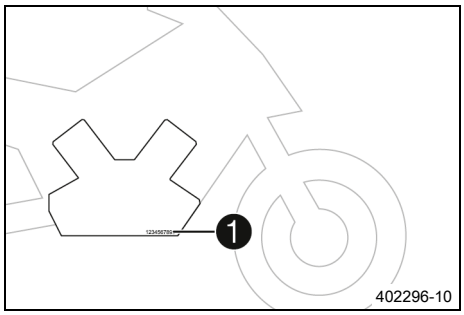

Motor numarası ❶, motorun sol tarafına kabartma ile yazılmıştır.

5.4 Çatal ürün numarası

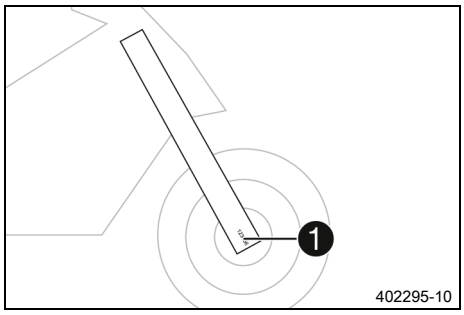

Çatal ürün numarası ❶, çatal çıkıntısının iç tarafında kabartma ile yazılmıştır.

5.5 Süspansiyon kolu ürün sipariş numarası

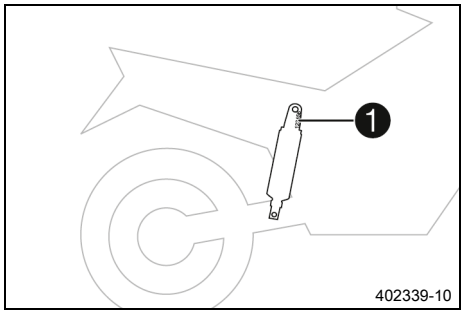

Süspansiyon kolu ürün sipariş numarası ❶, süspansiyon kolu üst parçasına kabartma şeklinde yazılmıştır.

5.6 Gidon amortisörü ürün sipariş numarası

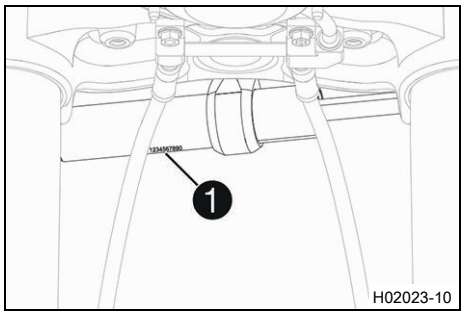

Gidon amortisörü ürün sipariş numarası ❶ gidon amortisörünün alt kısmına kabartma ile yazılmıştır.

6.1 Debriyaj kolu

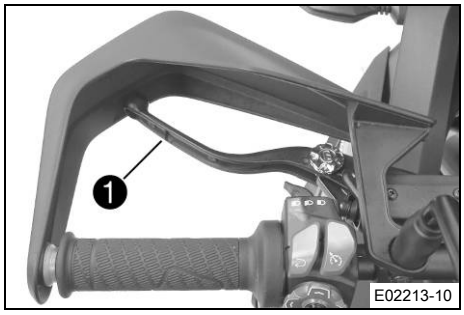

Debriyaj kolu ❶, gidonun sol tarafında bulunur.
Debriyaj, hidrolik olarak etkinleştirilir ve otomatik olarak ayarlanır.

6.2 El freni kolu

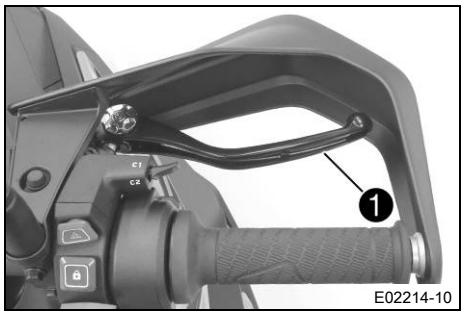

El freni kolu ❶, gidonun sağ tarafında bulunur.
El freni kolu ile, ön tekerlek freni ve arka tekerlek freni aynı anda sıkılır.

Bilgi
ABS modu **Offroad** açılmış ise, sadece ön tekerlek freni etkinleştirilir.

6.3 Gaz kolu

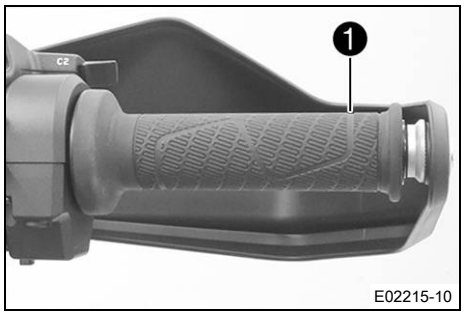

Gaz kolu ❶, gidonun sağ tarafında bulunur.

6.4 Sol kombi anahtar

Sol kombi anahtar, gidonun sol tarafında bulunur.

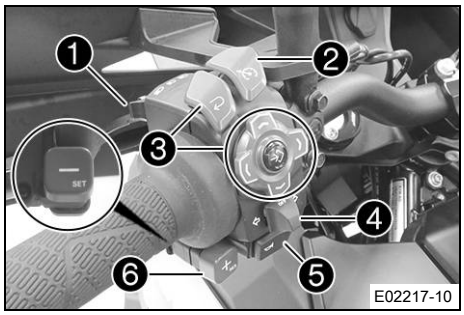

Sol kombi anahtarı genel bakışı

❶ Far açma-kapama düğmesi (📖 S. 17)
❷ Hız ayarlama düzeninin düğmeleri (📖 S. 17)
❸ Menü düğmeleri (📖 S. 22)
❹ Sinyal anahtarı (📖 S. 22)
❺ Korna düğmesi (📖 S. 22)
❻ +RES/SET düğmesi (📖 S. 21)

6.5 Far açma-kapama düğmesi

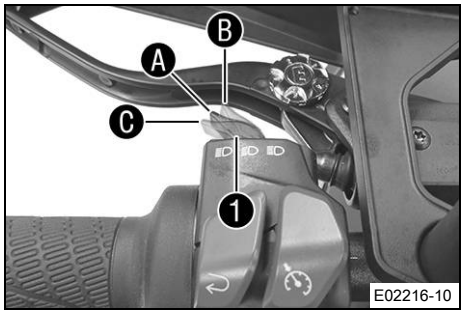

Far açma-kapama düğmesi ❶, kombi anahtarının sol tarafında bulunur.

Olası durumlar

	Kısa huzmeli far açık – Far açma-kapama düğmesi Ⓐ konumundadır. Bu konumda, kısa huzmeli far ve arka ışık açık.
	Uzun far açık – Far açma-kapama düğmesi Ⓑ konumuna basılmış. Bu konumda, uzun far ve arka ışık açılmıştır.
	Selektör – Far açma-kapama düğmesini Ⓒ konumuna çekin.

6.6 Hız ayarlama düzeninin düğmeleri

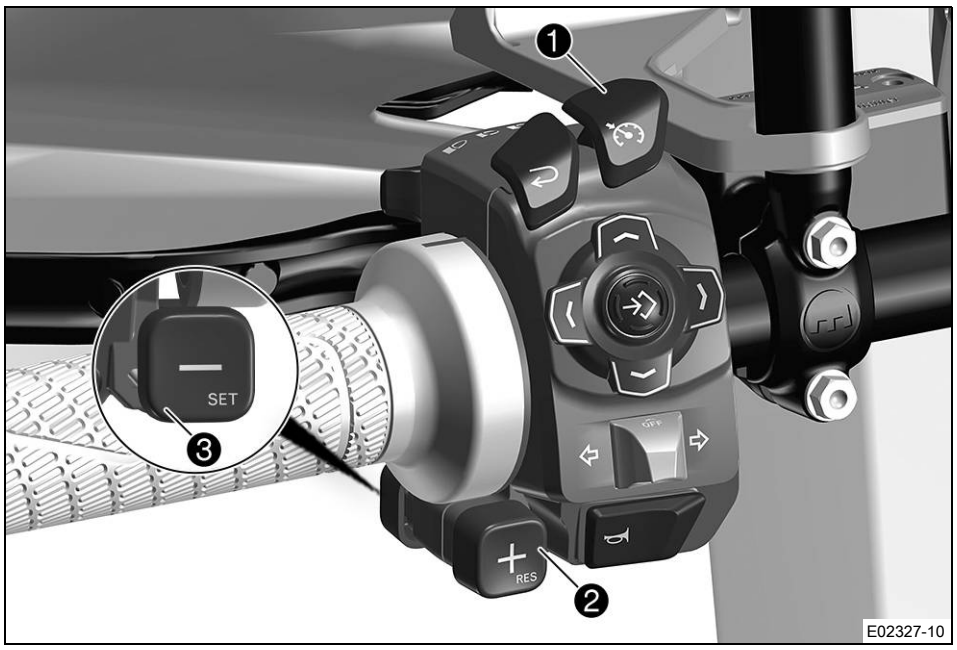

Bilgi

Tanımlanan fonksiyonlar adaptif hız ayarlama düzeni olmayan modeller (ACC) ya da aktif hız ayarlama düzeni modu CC Only için geçerlidir.

Hız ayarlama düzeninin ❶, ❷ ve ❸ düğmeleri kombi anahtarın sol tarafında bulunur.

Olası durumlar

- Hız ayarlama düzeninin düğmesine kısaca basıldı – Hız ayarlama düzeni fonksiyonu açılır veya kapatılır. İşletim durumu kombi aygıtta gösterilir.
- Düğmeye **+RES** kısaca basıldı – En son kaydedilen hedef hız tekrar etkinleştirilir. Düğmeye kısaca her basışta hedef hız, 1 km/h veya 1 mph oranında arttırılır.
- Düğme **+RES** basılı tutuldu – Hedef hız, 5 km/h veya 5 mph'lik adımlarla arttırılır.
- Düğmeye **-SET** kısaca basıldı – Hız ayarlama düzeni fonksiyonu etkinleştirilir ve o anki hız sabit tutulur. Düğmeye kısaca her basışta hedef hız, 1 km/h veya 1 mph oranında düşürülür.
- Düğme **-SET** basılı tutuldu – Hedef hız, 5 km/h veya 5 mph'lik adımlarla azaltılır.

İkaz

Kaza tehlikesi Hız ayarlama düzeni işlevi, tüm sürüş durumları için uygun değildir.

Bir eğimde motor gücü yeterli olmazsa, seçilen hedef hızın altında kalınır.
Bir meyilli ve yokuş aşağı yolda motor fren etkisi yeterli olmazsa, seçilen hedef hızın üzerine çıkılır.

- Çok sayıda viraja sahip olan yollarda hız ayarlama düzeni işlevini kullanmayınız.
- Hız ayarlama düzeni işlevini, kaygan yollarda (örn. yağmur, buz, kar söz konusu ise), görüş kötü olduğunda veya sağlamlaştırılmamış alt zeminlerde (örn. kumlu, taşlı, çakıllı yollarda) kullanmayınız.
- Trafik yoğunluğu, sabit bir hıza izin vermiyorsa, hız ayarlama düzeni işlevini kullanmayınız.

Hız ayarlama düzeninin fonksiyonları:

- Hız ayarlama düzeni fonksiyonunun etkinleştirilmesinden sonra gaz kolu, temel konumuna geri çevrilebilir. Seçilen hız, sabit tutulur.
- Henüz bir hedef hız kaydedilmemişse, bu kayıt işlemi **+RES** düğmesi ile yapılabilir.
- Gaz kolunun çevrilmesi yüzünden hedef hız 10 saniyeden kısa bir süre boyunca aşılırsa, hız ayarlama düzeni aktif kalır.
- Hedef hız güncel hızdan 10 km/h veya 10 mph'den daha fazla sapma gösteriyorsa, örneğin bir sollama sırasında, **-SET** düğmesine kısa süreli basılarak güncel hız hedef hız olarak kaydedilir.
- Büyük bir eğimde motor frenleme etkisi, ayarlanmış hedef hızı muhafaza etmek için yeterli olmazsa, sistem aktif olarak frenleme yapar.
- Ayarlanmış hedef hız, güncel hızın çok altındaysa, sistem aktif olarak frenleme yaparak hedef hıza ulaşmaya çalışır.
- Artan eğimle birlikte hız düşürülür.

Hız ayarlama düzeni fonksiyonu, aşağıdaki durumlarda devre dışı bırakılır (kapatma koşulları):

- El freni kolu etkinleştirilirse.
- Ayak fren pedalına basılırsa.
- Debriyaj kolu 2,5 saniyeden daha uzun süre etkinleştirilirse.
- Gaz kolu, temel konumdan daha öteye kapatılırsa.
- Arka tekerlekteki kayma veya yukarıya kalkan bir ön tekerlek ve bununla bağlantılı olarak motosiklet çekiş kontrolü (**MTC**) 1 saniyeden daha uzun süre ayar yaparsa.
- ABS 1 saniyeden daha uzun süre ayarlanırsa.
- Hız ayarlama düzeni fonksiyonunu olumsuz etkileyen bir hatalı fonksiyon meydana gelirse.
- Hedef hız, bir sollama işlemi sırasında 10 saniyeden daha uzun süre aşılırsa.
- 41°'nin üzerinde eğim varsa.
- Motor devir sayısı, dakikada 1.500 devirin altında olduğunda.
- Birinci vitese geçilirse veya şanzıman rölanti konumuna alınırsa.
- Motosiklet çekiş kontrolü (**MTC**) kapalıysa.
- **ABS** modu **Offroad** etkinse.

Hız ayarlama düzeni sadece aşağıdaki koşullar sağlandığında (çalıştırma koşulları) etkinleştirilebilir:

- Motosiklet çekiş kontrolü (**MTC**) etkin ise.
- Güçlü bir hızlanma olmamalıdır.
- 41° derece üzerinde eğim olmamalıdır.
- 2., 3., 4., 5. veya 6. vites takılı olmalıdır.
- Sürüş hızı 30 ile 200 km/h veya 20 ile 125 mph arasında olmalıdır.
- **ABS** modu **Road** etkin olmalıdır.

6.7 Adaptif hız ayarlama düzeninin düğmeleri (ACC)

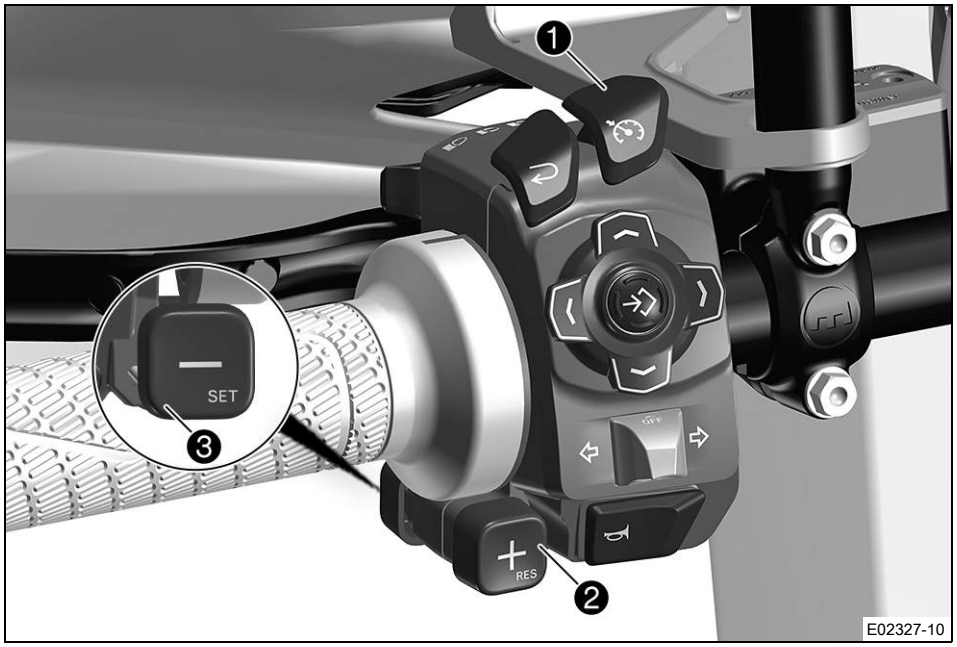

Adaptif hız ayarlama düzeninin (**ACC**) ❶, ❷ ve ❸ düğmeleri kombi anahtarın sol tarafında bulunur.

Olası durumlar

- Hız ayarlama düzeninin düğmesine kısaca basıldı – Adaptif hız ayarlama düzeni fonksiyonu açılır veya kapatılır. İşletim durumu kombi aygıtta gösterilir.
- Düğmeye **+RES** kısaca basıldı – En son kaydedilen hedef hız tekrar etkinleştirilir. Düğmeye kısaca her basışta hedef hız, 1 km/h veya 1 mph oranında arttırılır.
- Düğme **+RES** basılı tutuldu – Hedef hız, 5 km/h veya 5 mph'lik adımlarla arttırılır.
- Düğmeye **-SET** kısaca basıldı – Hız ayarlama düzeni fonksiyonu etkinleştirilir ve o anki hız sabit tutulur. Düğmeye kısaca her basışta hedef hız, 1 km/h veya 1 mph oranında düşürülür.
- Düğme **-SET** basılı tutuldu – Hedef hız, 5 km/h veya 5 mph'lik adımlarla azaltılır.

İkaz

Kaza tehlikesi Adaptif hız ayarlama düzeni fonksiyonu (ACC), tüm sürüş durumları için uygun değildir.

ACC'nin kullanım alanı 30 … 150 km/h
Sürücü aracın güvenli bir şekilde kullanılmasından her zaman kendisi sorumludur.
ACC, çarpışmanın önlenmesi amacına hizmet etmez.
ACC, maksimum frenleme performansının %50'si ile sınırlandırılmıştır.
Minimum hız itibariyle artık ek bir otomatik gecikme uygulanmaz.
ACC bağıl hızı yüksek olan objeleri, örneğin duran veya karşıdan gelen araçlar gibi, tespit etmez.
ACC bisikletler gibi silüeti dar olan araçları tespit etmez.
Bir eğimde motor gücü yeterli olmazsa, seçilen hedef hızın altında kalınır.
Bir meyilli yolda motor frenleme etkisi ve ACC frenleme performansı yeterli olmazsa, seçilen hedef hızın üzerine çıkılır.
Aşırı eğik konumda ACC öndeki araçları daha zor algılar.

- Her zaman dikkatli ve fren yapmaya hazır durumda olun.
- ACC bir aracı veya engeli tespit etmediğinde, kombi aygıtta bir uyarı gösterildiğinde veya minimum hıza ulaşıldığında müdahale edin.
- Çok virajlı yollarda ACC'yi kullanmayınız.
- ACC'yi, kaygan yollarda (örn. yağmur, buz, kar söz konusu ise), görüş kötü olduğunda veya sabitlenmemiş yolda (örn. kumlu, taşlı, çakıllı yollarda) kullanmayınız.
- ACC'yi diğer araçların sık sık şerit değiştirdiği yoğun trafikte veya motosiklet grupları ile yapılan sürüşlerde kullanmayınız.
- Öndeki araç ile arada tutulması gereken yasal asgari mesafeyi dikkate alın.

Adaptif hız ayarlama düzeninin (ACC) fonksiyonları:

- Adaptif hız ayarlama düzeninin modu (**ACC**) ve öndeki araca olan mesafe **Cruise Control** menüsünde ayarlanabilir.
- Adaptif hız ayarlama düzeni fonksiyonunun (**ACC**) etkinleştirilmesinden sonra gaz kolu, temel konuma geri çevrilebilir. Seçilmiş olan hız muhafaza edilir, öndeki araçlar algılanır ve öndeki araçla arada ayarlanmış olan mesafe korunur. Motosiklet hızlanır ve ihtiyaç halinde otomatik olarak frenler.
- Henüz bir hedef hız kaydedilmemişse, bu kayıt işlemi **+RES** düğmesi ile yapılabilir.
- Adaptif hız ayarlama düzeni **ACC** önde bir araç tespit ederse ve hedef hız öndeki aracın hızından 10 km/h'den daha fazla farklılık gösteriyorsa, **-SET** düğmesine kısa süreliğine basıldığında hedef hız, öndeki aracın hızına düşürülür.
- Hedef hız gaz kolunun çevrilmesi ile 10 saniyeden daha kısa süreliğine aşılırsa ve bu sırada hız 180 km/h veya 115 mph'yi aşmazsa, adaptif hız ayarlama düzeni (**ACC**) aktif durumda kalır.
- Hedef hız güncel hızdan 10 km/h veya 10 mph'den daha fazla sapma gösteriyorsa, örneğin bir sollama sırasında, **-SET** düğmesine kısa süreli olarak basılarak güncel hız, hedef hız olarak kaydedilir.
- Adaptif hız ayarlama düzeni **ACC** önde bir araç tespit ederse ve hedef hız öndeki aracın hızından farklılık gösteriyorsa, bir sollama işlemi sırasında daha sinyal verildiğinde araç hızlandırılır ve sollama işlemi kolaylaştırılır. Sistem inyal verildikten sonra **Comfort** modunda 3,5 saniye boyunca, veya **Sport** modunda 2,5 saniye boyunca bir şerit değişimi tespit etmezse, hızlandırma sonlandırılır ve öndeki araç ile arada tutulması için ayarlanmış mesafe yeniden sağlanır.
- Büyük bir eğimde motor frenleme etkisi, ayarlanmış hedef hızı muhafaza etmek için yeterli olmazsa, sistem aktif olarak frenleme yapar.
- Ayarlanmış olan hedef hız güncel hızın belirgin derecede altındaysa, sistem aktif olarak frenleme yaparak hedef hıza daha hızlı ulaşmaya çalışır.
- **Comfort** modunda hız, eğimin artması durumunda düşürülür.

Adaptif hız ayarlama düzeni (ACC) aşağıdaki durumlarda (kapatma koşulları) devre dışı bırakılır:
- El freni kolu etkinleştirilirse.
- Ayak fren pedalına basılırsa.
- Debriyaj kolu 2,5 saniyeden daha uzun süre etkinleştirilirse.
- Gaz kolu, temel konumdan daha öteye kapatılırsa.
- Arka tekerlekteki kayma veya yukarıya kalkan bir ön tekerlek ve bununla bağlantılı olarak motosiklet çekiş kontrolü (**MTC**) 1 saniyeden daha uzun süre ayar yaparsa.
- **ABS**'nin 1 saniyeden daha uzun ayarlanması.
- Hız 180 km/h veya 115 mph üzerinde.
- 2.-4. viteste 25 km/h veya 16 mph'lik minimum hızın veya 5.-6. viteste 35 km/h veya 22 mph'lik minimum hızın altında kalınırsa.
- Hız ayarlama düzeni fonksiyonunu olumsuz etkileyen bir hatalı fonksiyon meydana gelirse.
- Ön tekerlek sensörü sürüş sırasında kirlenirse veya buzlanırsa.
- Hedef hız, bir sollama işlemi sırasında 10 saniyeden daha uzun süre aşılırsa.
- 41°'nin üzerinde eğim varsa.
- Motor devir sayısı, dakikada 1.500 devirin altında olduğunda.
- Birinci vitese geçilirse veya şanzıman rölanti konumuna alınırsa.
- **Ride ModeOFFROAD** veya **RALLY** etkinse.
- Motosiklet çekiş kontrolü (**MTC**) kapalıysa.
- **ABS** modu **Offroad** etkinse.

Adaptif hız ayarlama düzeni (ACC) sadece aşağıdaki koşullar sağlandığında (çalıştırma koşulları) etkinleştirilebilir:
- Motosiklet çekiş kontrolü (**MTC**) ile **Ride Mode STREET**, **SPORT** veya **RAIN** etkinleştirilmiş olmalıdır.
- Güçlü bir hızlanma olmamalıdır.
- 41° derece üzerinde eğim olmamalıdır.
- 2., 3., 4., 5. veya 6. vites takılı olmalıdır.
- Sürüş hızı 30 ve 150 km/h veya 20 ve 95 mph arasında olmalıdır.
- **ABS** modu **Road** etkin olmalıdır.
- Ön tekerlek sensörü temiz olmalıdır.

6.8 +RES/SET düğmesi

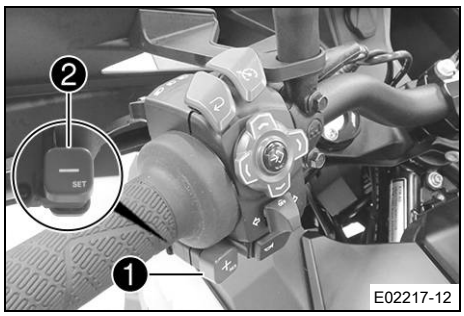

+RES düğmesi ❶ gidonun sol ön tarafında bulunur.
-SET düğmesi ❷ gidonun sol arka tarafında bulunur.

Bilgi
+RES ve **-SET** düğmeleri hız ayarlama düzeni fonksiyonu aktif durumda olduğunda hız ayarlama düzeninin ayarlanması için kullanılır.
Hız ayarlama düzeni fonksiyonu devre dışı bırakılmışsa, **+RES** ve **-SET** düğmeleri ana göstergede ya da **Slip Adjuster** menüsünde **Slip Adjuster** ayarı için kullanılabilir.

6.9 Menü düğmeleri

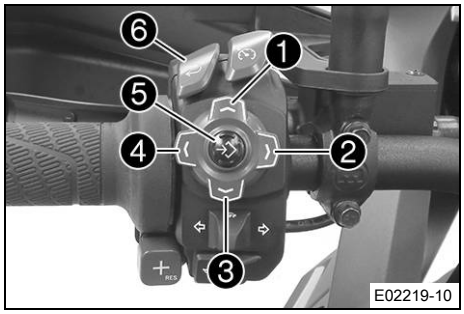

Menü düğmeleri merkezi olarak kombi anahtarın sol tarafında bulunur.
Düğme ❶, **UP** düğmesidir.
Düğme ❷, **RIGHT** düğmesidir.
Düğme ❸, **DOWN** düğmesidir.
Düğme ❹, **LEFT** düğmesidir.
Düğme ❺, **SET** düğmesidir.
Düğme ❻, **BACK** düğmesidir.

6.10 Sinyal anahtarı

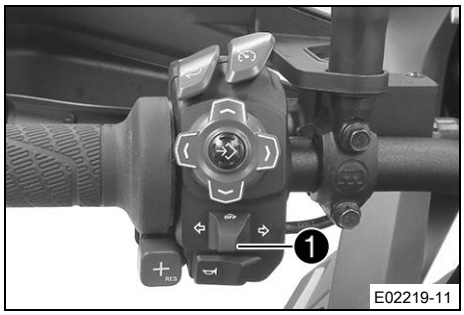

Sinyal anahtarı ❶, kombi anahtarının sol tarafında bulunur.

Olası durumlar

△	Sinyal lambası kapalı – Sinyal anahtarını, anahtar gövdesine doğru bastırın.
⇦	Sol sinyal lambası açık – Sinyal anahtarı sola doğru basılı. Sinyal anahtarı, etkinleştirildikten sonra, orta konuma geri döner.
⇨	Sağ sinyal lambası açık – Sağ sinyal anahtarı sağa doğru basılı. Sinyal anahtarı, etkinleştirildikten sonra, orta konuma geri döner.

Bilgi
Yazılım işlevi olarak bir otomatik sinyal kapatma düzeni (ATIR) mevcuttur.
ATIR işlevi, bir zaman sayacı ve bir de mesafe sayacı kullanmaktadır.
Sinyal lambası, en az 10 saniye ve 150 metre'lik yol için açıldı ise, sinyal lambası kapatılır.
Araç durduğunda, her iki sayaç da durdurulur.
Sinyal anahtarı yeniden etkinleştirilirse, her iki sayaç da sıfırlanır.

6.11 Korna düğmesi

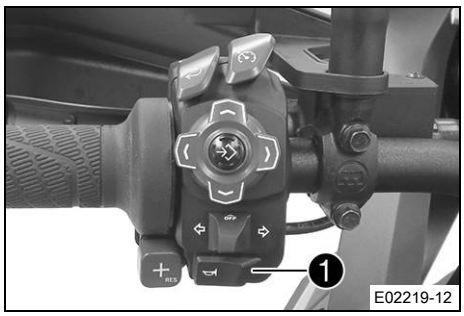

Korna düğmesi ❶, kombi anahtarın sol tarafında bulunur.

Olası durumlar
- Korna düğmesi ⌯ temel konumda.
- Korna düğmesi ⌯ basılı – Bu konumda korna etkinleşir.

6.12 Sağ kombi anahtarı

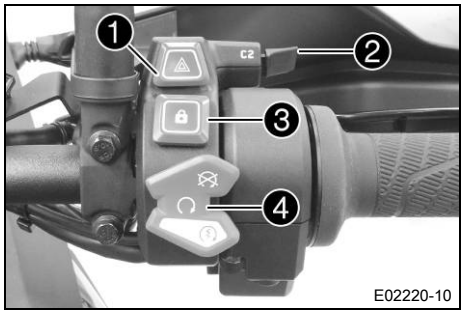

Sağ kombi anahtarı, gidonun sağ tarafında bulunur.

Sağ kombi anahtar için genel bakış

1. Tehlike ikaz lambası anahtarı (S. 23)
2. C1 ve C2 şalteri (S. 23)
3. RACE-ON düğmesi (S. 24)
4. Start düğmesi/Acil kapatma anahtarı (S. 24)

6.13 Tehlike ikaz lambası anahtarı

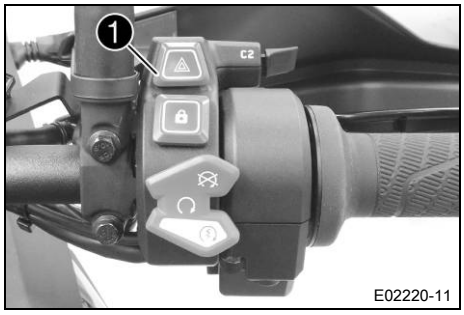

Tehlike ikaz lambası anahtarı 1, kombi anahtarının sağ tarafında bulunur.
Tehlike ikaz sistemi, acil durumların bildirilmesi amacıyla kullanılır.

Bilgi
Tehlike ikaz sistemi, kontak açıkken ya da kontak kapatıldıktan sonra 60 saniye boyunca açılabilir veya kapatılabilir. Tehlike ikaz sistemini sadece gerektiği sürece kullanın, aksi takdirde 12 V akü boşalır.

Olası durumlar

⬅ ➡	Tehlike ikaz sistemi açık – Kombi aygıtında her dört sinyal lambası ve de yeşil sinyal kontrol lambaları yanıp söner.

6.14 C1 ve C2 şalteri

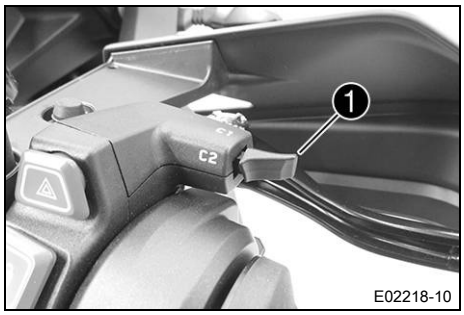

C1 ve C2 şalteri kombi anahtarının sağ kısmında bulunur.

Bilgi
C1 ve C2 şalteri çeşitli menülere hızlı erişim amacına hizmet eder.
C1 ve C2 şalteri **Custom Switch** menüsünde serbest bir şekilde yapılandırılabilir.

6.15 RACE-ON düğmesi

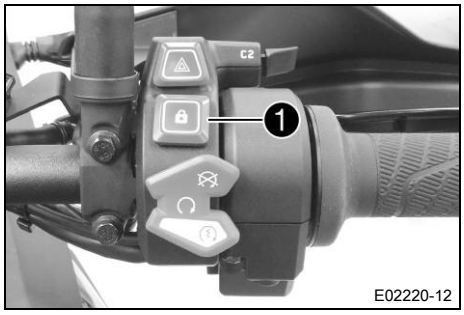

RACE-ON düğmesi ❶, kombi anahtarının sağ kısmında bulunur.

Bilgi
RACE-ON düğmesi bu araçta kontak kilidi görevi görmektedir.
Gidon sistemi sadece gidon tam sola çevrildiğinde bloke edilebilir.

Olası durumlar
- RACE-ON düğmesi ⚿ temel konumda.
- RACE-ON düğmesi ⚿'ne kısa basma – Kısa basma kontağı açar ve gidon kilidini çözer veya kontağı kapatır. RACE-ON kontrol lambası onay için bir kez kısaca yanar.
- RACE-ON düğmesi ⚿'ne uzun basma – Uzun basma kontağı kapatır ve aynı zamanda gidon kilidini kilitler.

6.16 Start düğmesi/Acil kapatma anahtarı

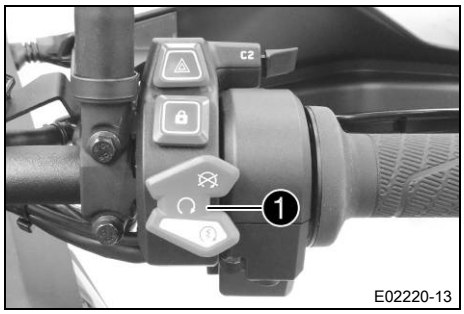

Start düğmesi/Acil kapatma anahtarı ❶ kombi anahtarının sağ tarafında bulunur.

Olası durumlar

	Start düğmesi/Acil kapatma anahtarı kapalı (üst konum) – Bu konumda, ateşleme devresi kesilir, çalışan motor durur ve motor çalıştırılamaz. Göstergede bir mesaj görünür.
	Start düğmesi/Acil kapatma anahtarı açık (orta konum) – Bu konum, işletim için gereklidir; ateşleme devresi kapalıdır.
	Marş motoru açık (alt konum) – Bu konumda marş motoru etkinleşir.

6.17 Gidon kilidi (anten)

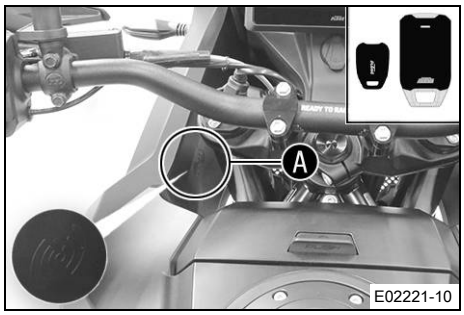

Bu araçta kontak/gidon kilidinin yerini transponderli bir kablosuz anahtar (RACE-ON anahtarı (📖 S. 25)) alır.
Gidon kilidini etkinleştirmek için gidonun sola doğru çevrilmesi gerekir.
Gidon sistemi elektromekanik olarak RACE-ON düğmesi ⚿ (📖 S. 24) üzerinden kilitlenir ve açılır.
RACE-ON anahtarının pil gerilimi çok düşükse, ya RACE-ON anahtarını ya da RACE-ON çipini Ⓐ bölgesinde motosiklete tutun ve çalıştırma işlemini tekrarlayın.

Bilgi
Motor çalıştırıldığı anda, RACE-ON anahtarını veya RACE-ON çipini tekrar güvenli şekilde saklayın.

Olası durumlar
- Kontak kapalı, gidon bloke olmuş – Bu işletim durumunda ateşleme devresi yarıda kesilir ve gidon bloke olur.
- Kontak kapalı, gidon kilidi açılmış – Bu işletim durumunda ateşleme devresi yarıda kesilir ve gidon kilidi açılır.

- Kontak açık, gidon kilidi açılmış – Bu işletim durumunda ateşleme devresi kapatılır ve gidon kilidi açılır.

6.18 Motor kilidi



Elektronik motor kilidi, aracı izinsiz olarak kullanılmaya karşı emniyete alır.
Kontak RACE-ON düğmesi (📖 S. 24) üzerinden kapatılır kapatılmaz immobilizer etkinleştirilir ve motor elektroniği bloke edilir.
RACE-ON kontrol lambası ❶, yanıp sönerek hatalı fonksiyonları gösterebilir.
Opsiyonel alarm sistemi monte edilmiş ise, RACE-ON kontrol lambası ❶, alarm sistemi açıldığında kırmızı yanıp söner.

6.19 RACE-ON anahtarı

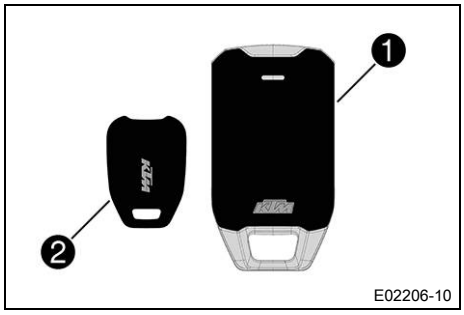

RACE-ON anahtarı ❶ bu araçta klasik bir kontak anahtarının tüm fonksiyonlarını üstlenir.
RACE-ON anahtarının pil gerilimi çok düşükse, araç RACE-ON anahtarı doğrudan aracın antenine (📖 S. 24) tutularak çalıştırılabilir.
RACE-ON çipi ❷ sadece RACE-ON anahtarının mevcut olmadığı durumlar için öngörülmüştür.
RACE-ON çipi tıpkı RACE-ON anahtarı gibi aracın çalıştırılması için kullanılabilir, bunun için çipin doğrudan aracın antenine (📖 S. 24) tutulması yeterli olacaktır.

Bilgi
Kontak anahtarlarında elektronik parçalar yer alır. Elektronik parçalara sahip diğer cihazlara, daima birkaç cm'lik mesafeyi koruyun.

Aracın izni olmayan kişiler tarafından çalıştırılmasını önlemek için kaybedilen bir kontak anahtarı, yetkili bir KTM Servisi tarafından devre dışı bırakılmalıdır.
Birlikte teslim edilen kontak anahtarları, teslimat durumunda etkinleştirilmiştir.
Yetkili bir KTM servisi tarafından toplamda dört adete kadar kontak anahtarı etkinleştirilebilir.

6.20 Anti-Relay-Attack (ARA)

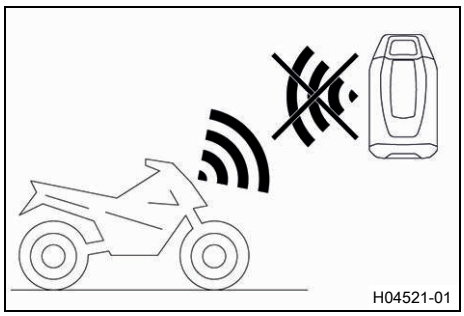

RACE-ON anahtarında, hırsızlık korumasını arttıran **Anti Relay Attack** fonksiyonu vardır.
Kombi aygıtta **Anti Relay Attack**(ARA) fonksiyonu etkinleştirilebilir veya devre dışı bırakılabilir. Fonksiyon etkin ise, RACE-ON anahtarının sinyal cevabı ateşlemenin kapatılmasından 5 dakika sonra devre dışı bırakılır. Kombi aygıtta ateşlemenin kapatılması sırasında kontak anahtarında Anti-Relay-Attack'ın başarılı bir şekilde etkinleştirilip etkinleştirilmediği gösterilir.
RACE-ON anahtarı ulaşılabilir bir mesafede olsa da araç, bu sürenin dolmasından sonra RACE-ON anahtarı ile temassız bir şekilde çalıştırılamaz. Kombi aygıtta, RACE-ON anahtarı

ulaşılabilir mesafenin dışında olduğunda gösterilen sinyal kodu ile aynı kod gösterilir.
Böylece araç sahibi ve RACE-ON anahtarı aracın yakınlarında olmadığı halde başka bir kişinin erişim mesafesini uzatarak aracı çalıştırması önlenmiş olur.

Bilgi
RACE-ON anahtar pili değiştirildiyse RACE-ON anahtarında Anti-Relay-Attack, kombi aygıtındaki **Anti Relay Attack** fonksiyonu aktif olsa da devre dışıdır. Ancak RACE-ON anahtarı bir sonraki kontak kapatma sırasında erişim mesafesi içinde olduğunda RACE-ON anahtarında Anti-Relay-Attack yeniden etkinleştirilir.

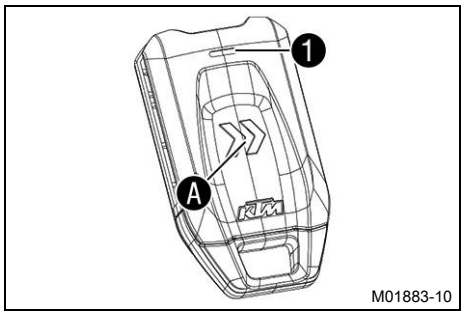

RACE-ON anahtarının Ⓐ bölgesinde bir düğme bulunur. Bu düğmeye basıldığında ve LED ❶ 3x yanıp söndüğünde, RACE-ON anahtarında Anti-Relay-Attack 10 dakikalığına devre dışı bırakılır ve böylece aracın temassız bir şekilde çalıştırılması mümkün hale getirilir.

İpucu
Bu fonksiyon örneğin RACE-ON anahtarı motosiklet kıyafeti içine yerleştirilmeden önce kullanılabilir.

Bu süre içinde araç çalıştırılmazsa RACE-ON anahtarında Anti-Relay-Attack yeniden etkinleştirilir.
Araç Anti-Relay-Attack'tan bağımsız olarak her zaman RACE-ON anahtarı veya RACE-ON çipi doğrudan aracın antenine (📖 S. 24) doğru tutularak çalıştırılabilir.

Bilgi
Bu durumda ateşlemenin bir sonraki kapatılması sırasında Anti-Relay-Attack etkinleştirilmez.

Araç Anti-Relay-Attack'ı ateşlemenin kapatılması sırasında sadece birer adet RACE-ON anahtarında etkinleştirir.
Her zaman için yanınızda sadece bir adet RACE-ON anahtarını bulundurmanız tavsiye edilir, çünkü hangi RACE-ON anahtarında Anti-Relay-Attack'ın etkinleştirileceği öngörülemeyen bir durumdur.

6.21 Elektrikli aksesuar için priz

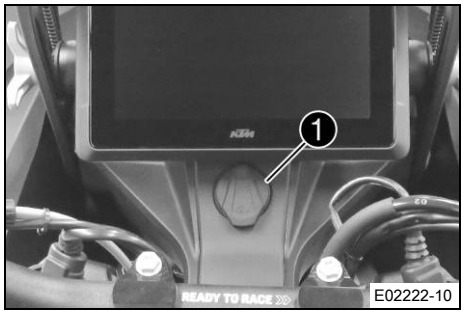

Elektrikli aksesuar için öngörülmüş priz ❶ üst çatal köprüsünün önüne yerleştirilmiştir.
Bu priz, sürekli artı (+) kutbuna bağlanmıştır ve sigorta ile korunur.

Elektrikli aksesuar için priz	
Gerilim	12 V
Maksimum akım tüketimi	10 A

6.22 USB yuvası

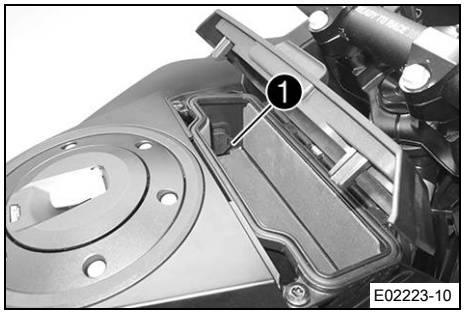

Eşya gözünde harici cihazların gerilim beslemesi için bir USB yuvası ❶ bulunur.
USB yuvası kontakla devreye sokulur.

USB yuvası	
Gerilim	5 V
Maksimum akım tüketimi	2,1 A

6.23 Yakıt deposu kapağının açılması

Tehlike

Yangın tehlikesi Yakıt, kolayca tutuşabilir.

Yakıt deposundaki yakıt, ısınınca genleşir ve aşırı dolu olduğunda dışarı akabilir.

- Araca, açık alevlerin ya da yanan sigaranın yakınında yakıt ilave etmeyin.
- Yakıt doldururken motoru stop ettirin.
- Yakıt dökülmemesine dikkat edin, özellikle de aracın kızgın parçaları üzerine.
- Yine de dökülen yakıtı silerek temizleyin.
- Yakıt dolumuna ilişkin bilgileri dikkate alın.

İkaz

Zehirlenme tehlikesi Yakıt, zehirlidir ve sağlığa zararlıdır.

- Yakıtın cilde, gözlere veya giysilere temas etmesini önleyin.
- Yakıt yutmanız halinde derhal bir hekime başvurun.
- Yakıt buharlarını solumayın.
- Cildinize temas etmesi halinde temas eden yeri derhal bol su ile durulayın.
- Yakıtın gözlerinize temas etmesi halinde gözlerinizi bol su ile durulayın ve derhal bir hekime başvurun.
- Yakıtın giysinize temas etmesi halinde giysilerinizi değiştirin.
- Yakıtı, usulüne uygun şekilde ve uygun bir bidon içinde ve çocukların ulaşamayacağı yerlerde muhafaza edin.

Uyarı

Çevrenin tehlikeye atılması Yakıtın usulüne uygun şekilde kullanılmaması, çevreyi tehlikeye atar.

- Yakıtın, yeraltı sularına, toprağa veya kanalizasyona ulaşmasını önleyin.

Şart
Motosiklet duruyor.
Motor kapalı.
Kontak açık veya 1 dakikadan daha az süredir kapalı.

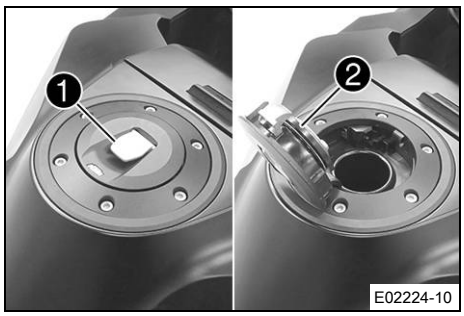

– Kapağı ❶ yavaşça yukarı katlayın.
  ✔ Yakıt deposu kapağının kilidi açılır.
– Yakıt deposu kapağını ❷ yukarı katlayın.

6.24 Yakıt deposu kapağının kapatılması

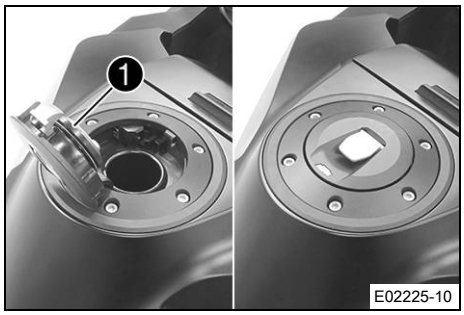

İkaz

Yangın tehlikesi Yakıt, kolay tutuşabilir, zehirlidir ve sağlığa zararlıdır.

– Yakıt deposu kapağını kapattıktan sonra kilitlenmenin doğru olup olmadığını kontrol edin.
– Yakıtın giysinize temas etmesi halinde giysilerinizi değiştirin.
– Cildinize temas etmesi halinde temas eden yeri derhal bol su ile durulayın.

– Yakıt deposu kapağını ❶ aşağı katlayın ve aşağı doğru bastırın.
  ✔ Yakıt deposu kapağı işitilecek şekilde yerine oturur.

6.25 Yakıt muslukları

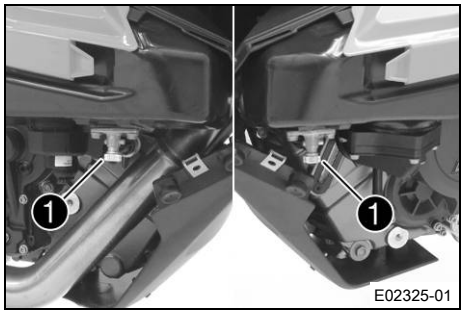

Yakıt tankının her iki tarafında da bir yakıt musluğu ❶ bulunur. Yakıt deposu musluklarına ulaşabilmek için alttaki yakıt deposu kaplaması sökülmelidir.

Bilgi

Yakıt muslukları işletim sırasında her zaman açık olmalıdır.
Yakıt muslukları sadece, yakıt deposunun çıkarılması amacıyla kapatılır.

Olası durumlar

- Yakıt muslukları kapalı – Bir seviye dengelemesi yapılamıyor ve gaz kelebeği gövdesine yakıt beslemesi kapalı.
- Yakıt muslukları açık – Bir seviye dengelemesi yapılabilir ve gaz kelebeği gövdesine yakıt beslemesi açık.

6.26 Eşya gözünü açın

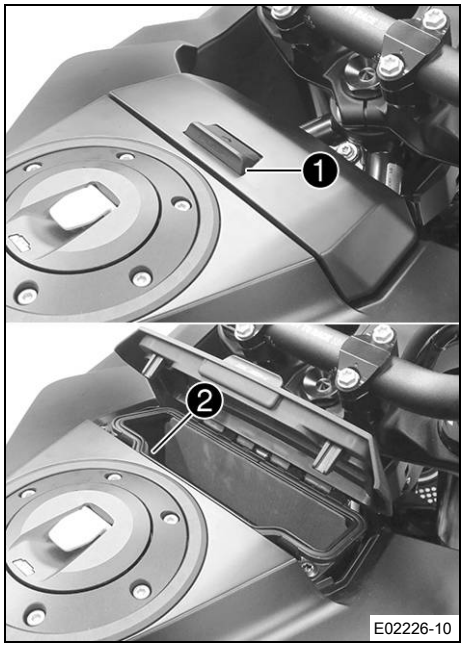

– Kilidi ❶ öne doğru bastırın.
– Eşya gözünü açın.

Bilgi
Eşya gözünde harici cihazların gerilim beslemesi için bir USB yuvası ❷ (📖 S. 27) bulunur.

6.27 Eşya gözünü kapatma

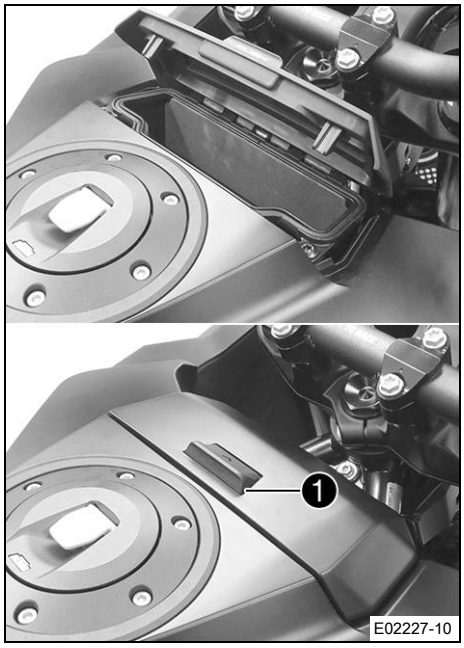

– Eşya gözünü kapatın.
– Kilidin ❶ yerine oturduğundan emin olun.

6.28 Yolcu koltuğu kilit açma tertibatı

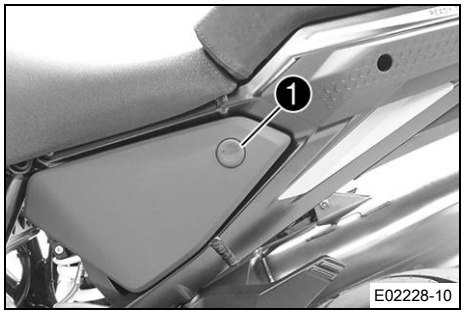

Yolcu koltuğu kilit açma tertibatının düğmesi ❶ aracın sol tarafında yolcu koltuğunun altında bulunur.
Yolcu koltuğu kilit açma tertibatının düğmesi sadece motosiklet durduğunda, motor kapalı olduğunda ve ateşleme açık veya 1 dakikadan daha kısa süredir kapalı durumda olduğunda çalışır.
Yolcu koltuğu kilit açma tertibatının düğmesi çalışmıyorsa yolcu koltuğunun kilidi yolcu koltuğu acil durum kilit açma tertibatı (📖 S. 30) ile açılabilir.

6.29 Yolcu koltuğu acil durum kilit açma tertibatı

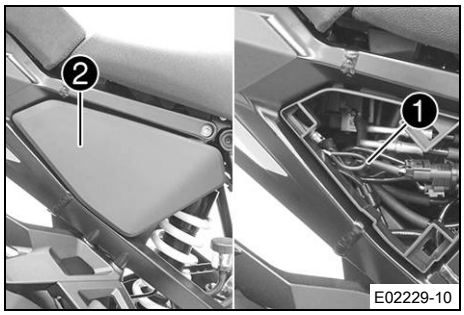

Yolcu koltuğu acil durum kilit açma tertibatı ❶ aracın sağ tarafında kaplamanın altında bulunur ❷.
Yolcu koltuğu acil durum kilit açma tertibatı, koltuk kilit açma düğmesi, örneğin 12 V akü boş olduğu için çalışmadığında kullanılır.

6.30 Tutamaklar

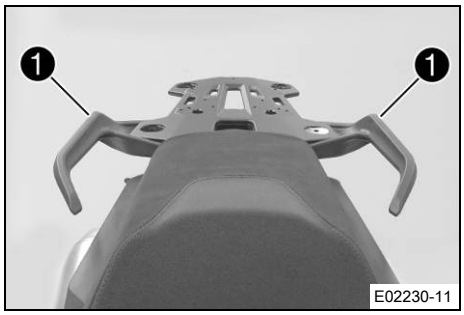

Yolcu, sürüş sırasında tutamaklara ❶ tutunabilir.

6.31 Bagaj taşıma plakası

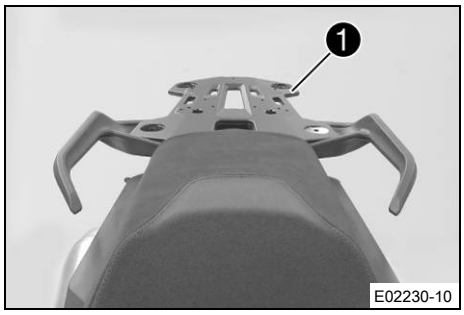

Bagaj taşıma plakası ❶, koltuğun arka kısımında yer alır.
Bagaj taşıma plakasına, bir çanta-bavul sisteminin temel plakası (seçeneğe bağlı) tespit edilebilir.
Bagaj taşıma plakası, maksimum olarak verilmiş olan ağırlıkla zorlanmalıdır.

Bagaj taşıma plakasının izin verilen maksimum yüklenmesi	8 kg

Bilgi
Çanta-bavul üreticisinin verdiği bilgileri dikkate alın.

6.32 Yolcu ayak dayama yerleri



Yolcu ayak dayama yerleri, katlanabilir şekilde tasarlanmıştır.

Olası durumlar

- Yolcu ayak dayama yerleri içe katlı – Yolcu olmadan sürüş için.
- Yolcu ayak dayama yerleri dışa katlı – Yolcu ile sürüş için.

6.33 Vites değiştirme pedalı

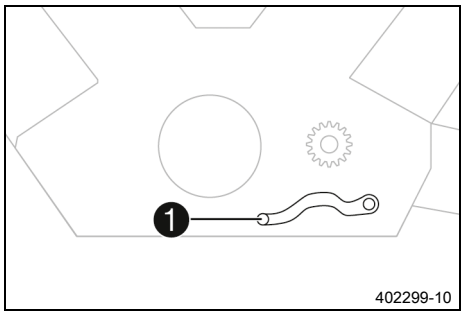

Vites değiştirme pedalı ❶, motorun sol tarafında bulunur.

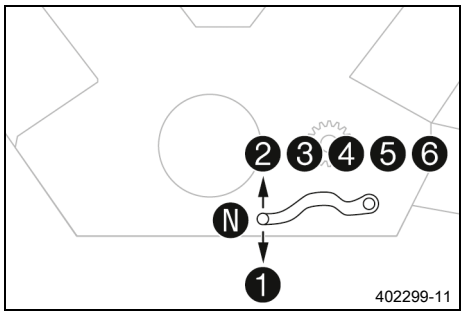

Viteslerin konumu, resimde görülebilir.
Rölanti konumu, 1. ile 2. vites konumu arasındadır.

6.34 Ayak fren pedalı

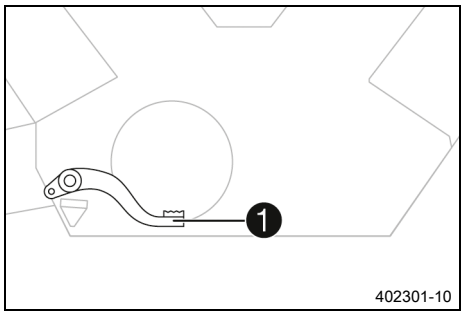

Ayak fren pedalı ❶, sağ ayak dayama yerinin önünde bulunur.
Ayak fren pedalı ile arka tekerlek freni etkinleştirilir.

6.35 Yan ayaklık

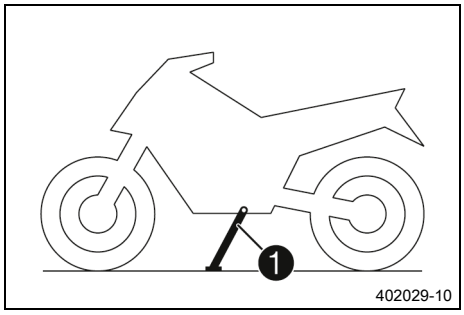

Yan ayaklık ❶, aracın sol tarafında bulunur.
Yan ayaklık, motosikletin park edilmesine yarar.

Bilgi
Yan ayaklık, sürüş sırasında içe katlanmış, yani kapalı olmalıdır.
Yan ayaklık, emniyetli çalıştırma sistemi ile bağlantılıdır.
Durma, Park Etme bölümündeki uyarıları dikkate alınız.

Olası durumlar
- Yan ayaklık açık – Araç, yan ayaklık üzerinde park edilebilir. Emniyetli çalıştırma sistemi etkindir.
- Yan ayaklık kapalı – Bu konum, tüm sürüşlerde gereklidir. Emniyetli çalıştırma sistemi devre dışıdır.

6.36 Orta ayaklık

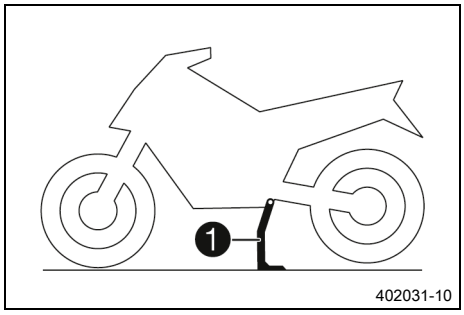

Yan ayaklığa ek olarak araç, bir orta ayaklıkla ❶ donatılmıştır.

7.1 Kombi aygıtı



E02044-10

Kombi aygıtı gidon önüne takılmıştır.
Kombi aygıtı, iki fonksiyon bölgesine ayrılmıştır.

❶ Kontrol lambaları (S. 36)
❷ Ekran

İkaz

Yanma tehlikesi Kombi aygıtının parçaları bazı durumlarda çok ısınır.

55 °C (131 °F) üzerindeki ortam sıcaklıklarında, uzun durma sürelerinde örn. bir trafik lambasında veya doğrudan güneş ışınları durumunda, özellikle ekran oldukça ısınır.

- Kombi aygıtını belirtilen durumlarda kesinlikle çıplak elle ellemeyin.
- Uygun koruyucu kıyafet kullanın.
- Yanık oluştuğunda, ilgili yeri derhal ılık suyun altına tutun.

7.2 Etkinleştirme ve deneme



E02045-01

Etkinleştirme
Kombi aygıtı, kontağın açılması ile açılır.

Bilgi
Göstergelerin parlaklığı, kombi aygıtındaki bir ortam ışığı sensörü tarafından kontrol edilir.

Deneme
Göstergede selamlama metni görünür ve kontrol lambaları bir işlev kontrolü için kısaca yanar.

Bilgi

Hatalı işlev kontrol lambası, motor çalışmadığı sürece her zaman yanar. Motor çalışıyorsa ve hatalı işlev kontrol lambası yanıyorsa, trafiğe uygun bir şekilde durun ve KTM Yetkili Servisi ile irtibata geçin.
Yağ basıncı ikaz lambası, motor çalışmadığı sürece her zaman yanar. Motor çalışıyorsa ve yağ basıncı ikaz lambası yanıyorsa, hemen trafiğe uygun bir şekilde durun ve motoru durdurun.
ABS ikaz lambası ve TC kontrol lambası yakl. 6 km/s (yakl. 4 mph) veya bunun üzerinde bir hıza ulaşılana kadar yanar.

7.3 Gündüz gece modu



E02047-01

Gündüz modu açık bir renkte gösterilir.



E02046-01

Gece modu koyu bir renkte gösterilir.

Bilgi

Kombi aygıtta bulunan ortam ışığı sensörü, ortamın parlaklığını algılıyor ve göstergeyi otomatik olarak gündüz veya gece moduna geçiriyor. Ortam ışığı sensörünün algıladığı parlaklığa göre gösterge aydınlatılıyor, karartılıyor veya diğer moda geçiriliyor.
Modlar arasında sürekli geçiş yapılmasını önlemek için otomatik geçiş, kısa bir gecikme ile gerçekleştirilir.
Display Theme menüsünde gösterge modu **AUTOMATIC** ve **NIGHT** arasında manuel olarak değiştirilebilir.

7.4 Uyarılar

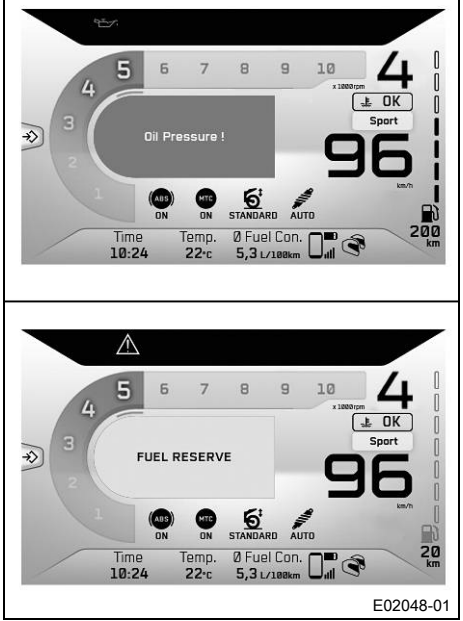

Uyarılar ekranın ortasında görünür, önemine göre bunlar sarı veya kırmızı renkle vurgulanır.
Sarı uyarılar kısa süre içinde müdahale veya sürüş biçimi adaptasyonu gerektiren hatalı fonksiyonları veya bilgileri gösterir.
Kırmızı uyarılar anında müdahale gerektiren hatalı fonksiyonları veya bilgileri gösterir.

Bilgi
Uyarılar herhangi bir düğmeye basılarak göstergeden silinir.
Tüm mevcut uyarılar, bunlar etkin olmayana kadar **Warnings** menüsünde gösterilir.

7.5 Kaygan buz ikazı

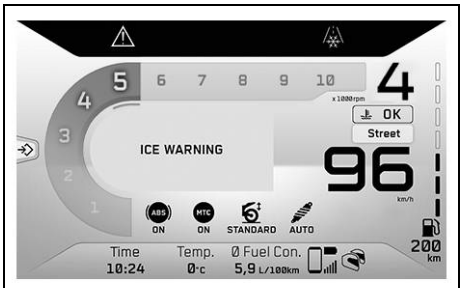

Kaygan buz ikazının ❄ görünmesi, yüksek yol kayganlığı tehlikesine işaret eder.
Kaygan buz ikazı ❄ ekranın ortasında gösterilir ve sarı ile vurgulanır.
Çevre sıcaklığı verilen değerin altına düştüğünde ekranda Kaygan buz ikazı ❄ görünür.

Sıcaklık	≤ 4 °C

Kaygan buz ikazı ❄, çevre sıcaklığı, verilen değerin üzerine çıktığı zaman göstergeden silinir.

Sıcaklık	≥ 6 °C

Bilgi
Kaygan buz ikazı ❄ yandığında, ek olarak **ICE WARNING** uyarısı gösterilir.

7.6 Kontrolün sürücü tarafından devralınmasına yönelik uyarı

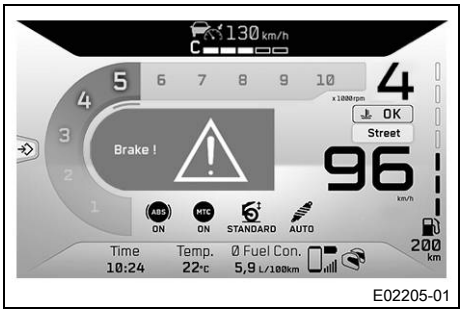

Kontrolün sürücü tarafından devralınmasına yönelik uyarı (**BRAKE!**) ekranın ortasında görünür ve kırmızı ile vurgulanır.
Uyarı, sistem olası bir çarpışma algıladığında ya da 25 km/h'lik (16 mph) minimum hızın altında kalınması olasılığı söz konusu olduğunda görünür.
Uyarı sadece adaptif hız ayarlama fonksiyonu etkin durumda olduğunda ve sistem önde bir araç algıladığında görünür.
Uyarı verildiğinde aracın kontrolünü derhal devralın.

Bilgi
Sistem bağıl hızı yüksek olan objelere karşı, örneğin duran veya karşıdan gelen araçlar gibi, uyarı vermez.

7.7 Kontrol lambaları



E02050-01

Kontrol lambaları, motosikletin işletim durumu hakkında ek bilgiler verir.
Kontak açıldığında, tüm kontrol lambaları kısaca yanar.

Bilgi
Hatalı işlev kontrol lambası, motor çalışmadığı sürece her zaman yanar. Motor çalışıyorsa ve hatalı işlev kontrol lambası yanıyorsa, trafiğe uygun bir şekilde durun ve KTM Yetkili Servisi ile irtibata geçin.
Yağ basıncı ikaz lambası, motor çalışmadığı sürece her zaman yanar. Motor çalışıyorsa ve yağ basıncı ikaz lambası yanıyorsa, hemen trafiğe uygun bir şekilde durun ve motoru durdurun.
ABS ikaz lambası ve TC kontrol lambası yakl. 6 km/h (yakl. 4 mph) veya bunun üzerinde bir hıza ulaşılana kadar yanar.

Olası durumlar

	RACE-ON kontrol lambası sarı/turuncu/kırmızı yanıyor/yanıp sönüyor – RACE-ON sisteminde/alarm sisteminde durum veya hata mesajı.
	Sol sinyal kontrol lambası, sinyal ritminde yeşil yanıp sönüyor – Sol sinyal lambası devrede.
	Yağ basıncı ikaz lambası kırmızı yanıyor – Yağ basıncı çok düşük. Hemen trafiğe uygun durun ve motoru durdurun.
	Genel ikaz lambası sarı renkte yanıyor – İşletme güvenliğine ilişkin bir uyarı/ikaz bilgisi algılanmıştır. Bu bilgi, göstergede ek olarak gösterilir.
	Hatalı fonksiyon kontrol lambası sarı renkte yanıyor – OBD ("On-Board Diagnose"), araç elektronik sisteminde hatalı bir fonksiyon tespit etti.

	TC kontrol lambası sarı renkte yanıyor/yanıp sönüyor – **MTC** (S. 154) etkin değil veya şu anda ayar işlemi yapıyor. TC kontrol lambası, bir hatalı işlev algılandığında da yanar. KTM Yetkili Servisi ile irtibata geçin. TC etkin müdahale ettiğinde TC kontrol lambası yanıp söner.
	Hız ayarlama düzeni kontrol lambası sarı renkte yanıyor – Hız ayarlama düzeni fonksiyonu **CC Only** modunda açılmıştır, fakat hız ayarlama etkin değildir.
	Hız ayarlama düzeni kontrol lambası yeşil renkte yanıyor – Hız ayarlama düzeni fonksiyonu **CC Only** modunda açılmıştır ve hız ayarlama etkindir.
	ACC hız ayarlama düzeni kontrol lambası sarı renkte yanar ve araç sembolü gri renkte yanar – Adaptif hız ayarlama düzeni fonksiyonu açılmıştır, fakat hız ayarlama düzeni etkin değildir.
	ACC hız ayarlama düzeni kontrol lambası yeşil renkte yanar ve araç sembolü gri renkte yanar – Adaptif hız ayarlama düzeni fonksiyonu açılmıştır, hız ayarlama düzeni etkindir, ama önde sürüş halinde olan bir araç algılanmadı.
	ACC hız ayarlama düzeni kontrol lambası yeşil renkte yanar ve araç sembolü yeşil renkte yanar – Adaptif hız ayarlama düzeni fonksiyonu açılmıştır, hız ayarlama düzeni etkindir ve önde sürüş halinde olan bir araç algılandı.
	ABS ikaz lambası sarı renkte yanıyor – ABS'de durum veya hata mesajı.
	Ekranda kaygan buz ikazı etkin – İkaz lambası, yüksek yol kayganlığı tehlikesi olduğunda yanar.
	Uzun far kontrol lambası mavi yanıyor – Uzun far açıktır.
	Sağ sinyal kontrol lambası, sinyal ritminde yeşil yanıp sönüyor – Sağ sinyal lambası devrede.
	Ekrandaki boşta çalışma göstergesi etkin – Şanzıman, rölanti konumuna geçmiştir.

7.8 Ekran



E02052-10

Bilgi

Şekil, kombi aygıtın başlangıç ekranını gösterir. Menü açıksa hız ve seçilmiş olan vites gösterilmeye devam edilir.

1. Devir (📖 S. 40)
1. Vites konumu lambası (📖 S. 40)
   Vites konumu lambası devir saati göstergesine entegre edilmiştir.
2. Devir göstergesi birimi
3. Vites göstergesi
4. Soğutma sıvısı sıcaklığı göstergesi (📖 S. 42)
5. Yakıt seviyesi göstergesi (📖 S. 44)
6. **Ride-Mode** gösterge (📖 S. 42)
7. Menzil göstergesi
8. Koltuk ısıtması (opsiyonel) (📖 S. 43)
9. Elcik ısıtması (tercihe bağlı) (📖 S. 43)
10. Hız göstergesi birimi
11. **Suspension Mode** gösterge (📖 S. 43)
12. **Preload Adjuster** gösterge (📖 S. 43)
13. **MTC** gösterge (📖 S. 42)
14. **ABS** gösterge (📖 S. 42)
15. **Favourites** gösterge (📖 S. 44)
16. **SET**
    Sadece menüye genel bakış kapalı olduğunda gösterilir.
17. Hız (📖 S. 41)

7.9 Ekran Rally (opsiyonel)



E02053-10

Bilgi
Şekil, etkin **Rally** sürüş modunda, kombi aygıtının başlangıç ekranını gösterir. Menü açıksa hız ve seçilmiş olan vites gösterilmeye devam edilir.

1. Yakıt seviyesi göstergesi
2. Devir sayısı göstergesi
2. Vites konumu lambası
   Vites konumu lambası devir saati göstergesine entegre edilmiştir.
3. Soğutma sıvısı sıcaklığı göstergesi
4. Hız göstergesi
5. Hız göstergesi birimi
6. **Throttle Response** (opsiyonel) (📖 S. 155)
7. **Suspension Mode** göstergesi
8. **Preload Adjuster** göstergesi
9. Devir göstergesi birimi
10. **ABS** göstergesi
11. **Favourites** göstergesi
12. Vites göstergesi
13. Menzil göstergesi
14. **Slip Adjuster** (opsiyonel) (📖 S. 155)

7.10 Devir

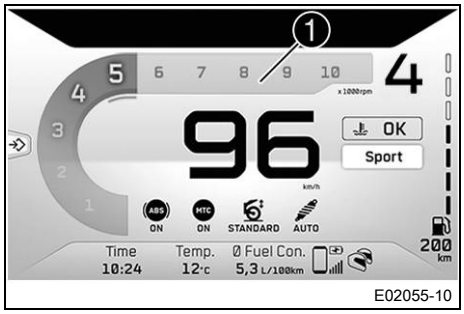

Devir, ekranın ❶ bölgesinde gösterilir.
Devir, dakika başına dönüş turu şeklinde gösterilir.

7.11 Vites konumu lambası

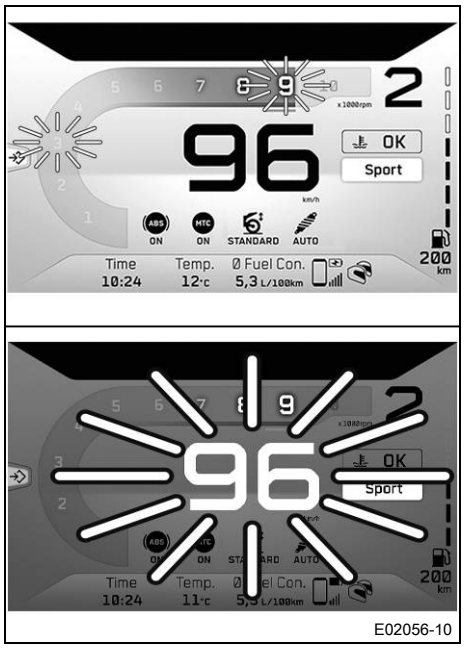

Vites konumu lambası devir saati göstergesine, yani ekrana entegre edilmiştir.
Shift Light menüsünde, vites konumu lambası için öngörülen devir sayısı ayarlanabilir. Alıştırma evresi boyunca (1000 km / 621 mi'ye kadar) vites konumu lambası daima etkindir. Ancak bundan sonra vites konumu lambası devre dışı bırakılabilir ve **RPM1** ile **RPM2** için değerler değiştirilebilir. **RPM1**'de devir sayısı göstergesi kırmızı yanıp söner ve **RPM2**'de ekranın tamamı kırmızı renkte yanıp söner.

Bilgi
Vites konumu lambası, 6. viteste işletme sıcaklığına sahip motorda, ilk servis işleminden sonra, devre dışıdır.

Soğutma sıvısı sıcaklığı	≤ 35 °C
ODO	< 1.000 km
Vites konumu lambası, şu durumda sürekli yanıyor	6.500 Dev/dk

Soğutma sıvısı sıcaklığı	> 35 °C
ODO	> 1.000 km
RPM1 devir sayısı göstergesi	Kırmızı renkte yanıp söner
RPM2 ekranın tamamı	Kırmızı renkte yanıp söner

7.12 Hız ayarlama düzeni göstergesi

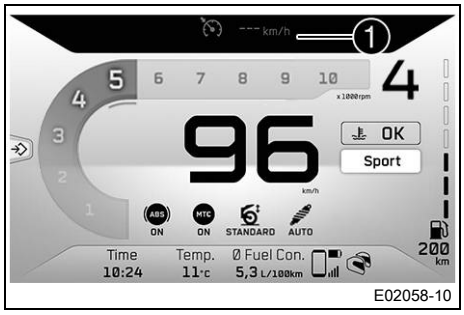

E02058-10

Etkinleştirilen hız ayarlama düzeninin işletim durumu ekranın ❶ bölgesinde gösterilir.
Hız ayarlama düzeni, hız ayarlama düzeninin düğmeleri (📖 S. 17) üzerinden kontrol edilir.

7.13 Adaptif hız ayarlama düzeninin göstergesi

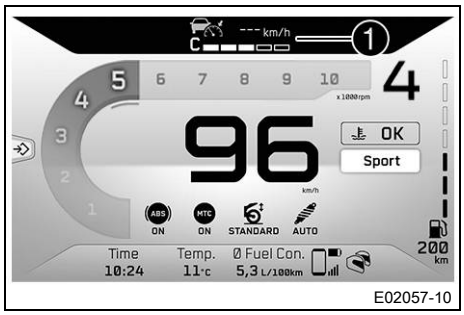

E02057-10

Aktif edilmiş adaptif hız ayarlama düzeninin işletim durumu ve ayarlanmış olan hedef hız, ekranın ❶ bölgesinde gösterilir.
Adaptif hız ayarlama düzeni,
adaptif hız ayarlama düzeninin düğmeleri üzerinden kontrol edilir.

Bilgi
Öndeki araca ayarlanan zaman aralığı beyaz sütunlar ile gösterilir.
Gösterilen beyaz sütunların sayısı arttıkça öndeki araca ayarlanan zaman aralığı artar.
Öndeki araca olan zaman aralığı **ACC Distance** menüsünde ayarlanabilir.
Aktif edilmiş olan **ACC** modu zaman aralığı göstergesinin sol tarafında bulunan bir harf ile sembolize edilir.
S, **ACC** modunu **Sport.** temsil eder
C, **ACC** modunu **Comfort.** temsil eder
ACC modu **Cruise Control Mode** menüsünde ayarlanabilir.

7.14 Hız

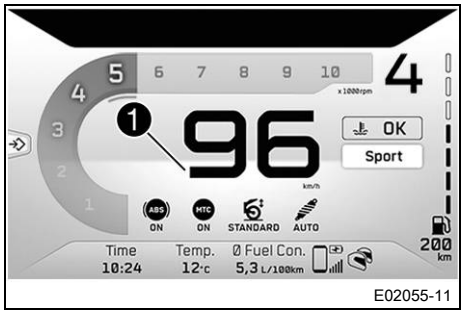

E02055-11

Hız, ekranın ❶ bölgesinde gösterilir.
Hızın birimi, **Units** menüsünde konfigüre edilebilir.
Hız, saat başına kilometre **km/h** ya da saat başına mil **mph** olarak gösterilir.

7.15 ABS gösterge

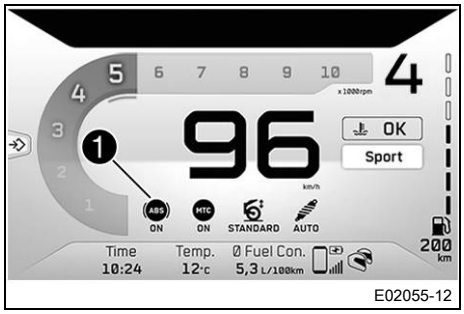

E02055-12

Ayarlanmış ABS modu, ekranın ❶ bölgesinde gösterilir.
Menü **ABS** içinde ABS yapılandırılabilir.

7.16 MTC gösterge

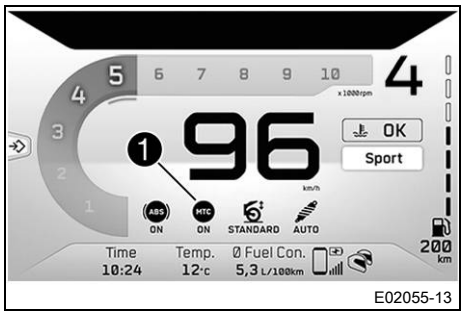

E02055-13

Ekranın ❶ bölgesinde, **MTC** açık veya kapalı olup olmadığı gösterilir.
MTC menüsünde motosiklet çekiş kontrolü açılabilir veya kapatılabilir.

7.17 Ride-Mode gösterge

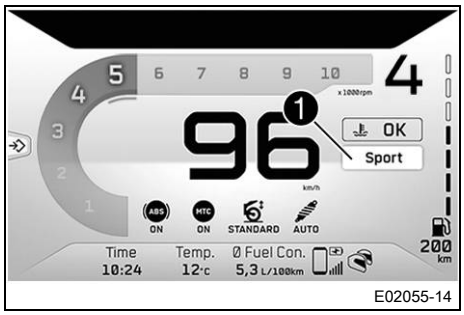

E02055-14

Ayarlanmış **Ride Mode** ekranın ❶ bölgesinde gösterilir.
Ride Mode menüsünde sürüş modu konfigüre edilebilir.

7.18 Soğutma sıvısı sıcaklığı göstergesi

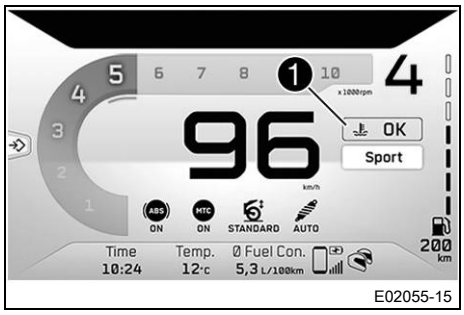

E02055-15

Soğutma sıvısı sıcaklığı, ekranın ❶ bölgesinde gösterilir.

Bilgi
Soğutma sıvısı sıcaklık göstergesi **HOT** gösterdiğinde, gösterge ek olarak yanıp sönmeye başlar.

Olası durumlar
- Motor soğuk – Soğutma sıvısı sıcaklık göstergesi **LOW** gösterir.
- Motor işletme sıcaklığında – Soğutma sıvısı sıcaklık göstergesi **OK** gösterir.
- Motor sıcak – Soğutma sıvısı sıcaklık göstergesi **HOT** gösterir.

7.19 Suspension Mode gösterge

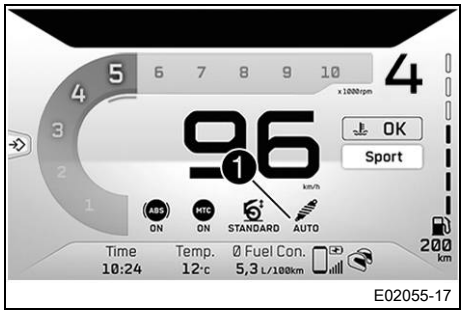

E02055-17

Ayarlanmış **Suspension Mode** ekranın ❶ bölgesinde gösterilir. **Suspension Mode** menüsünde sönümleme oranı konfigüre edilebilir.

7.20 Preload Adjuster gösterge

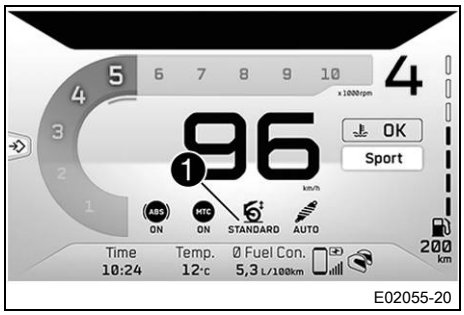

E02055-20

Ayarlanmış yay ön gerilimi ekranın ❶ bölgesinde gösterilir. Yay ön gerilimi **Preload Adjuster** menüsünde yapılandırılabilir.

7.21 Elcik ısıtması (tercihe bağlı)

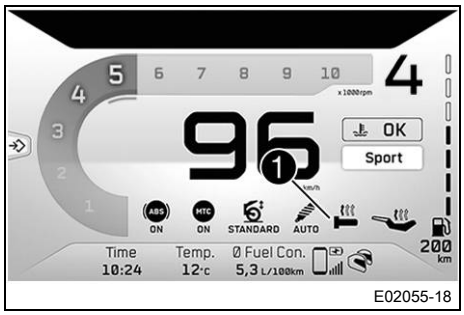

E02055-18

Elcik ısıtmasının durumu ekranın ❶ bölgesinde gösterilir. Elcik ısıtması **Heating** menüsünde konfigüre edilebilir.

7.22 Koltuk ısıtması (opsiyonel)

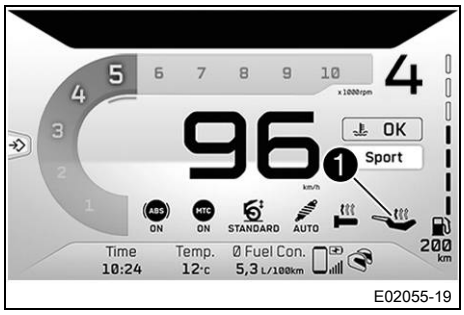

E02055-19

Koltuk ısıtmasının durumu ekranın ❶ bölgesinde gösterilir. Koltuk ısıtması **Heating** menüsünde konfigüre edilebilir.

Bilgi
Yolcu koltuk ısıtmasının ısıtma kademesi, sağ tutma kolunun yanındaki bir anahtar yardımıyla ayarlanabilir.

7.23 Yakıt seviyesi göstergesi

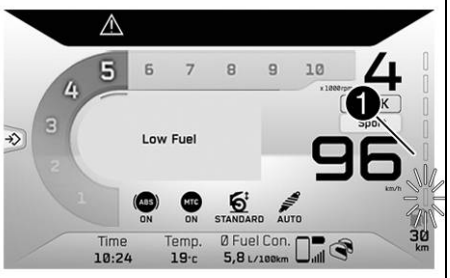

Yakıt deposu seviyesi ekranın ❶ bölgesinde gösterilir.
Yakıt seviyesi göstergesi çubuklardan oluşur. Ne kadar çok çubuk gösteriliyorsa, depoda o kadar çok yakıt bulunuyor demektir.

Bilgi

Yakıt miktarı azaldığında, son çubuk yanıp söner, yakıt sembolü kırmızıya dönüşür ve ek olarak **Low fuel** uyarısı görünür.
Göstergenin sürüş sırasında sürekli değişmesini önlemek için yakıt seviyesi biraz gecikmeli olarak görüntülenir.
Yan ayaklık açıkken veya acil kapatma anahtarı kapalıyken, yakıt seviyesi göstergesi güncellenmez.
Yan ayaklık kapatıldığında ve acil kapatma anahtarı açıldığında, bir sonraki güncelleme 2 dakika sonra yapılır.
Kombi aygıtı, yakıt seviyesi sensöründen sinyal almadığında yakıt seviyesi göstergesinin tüm sütunları yanıp söner.

7.24 Favourites gösterge

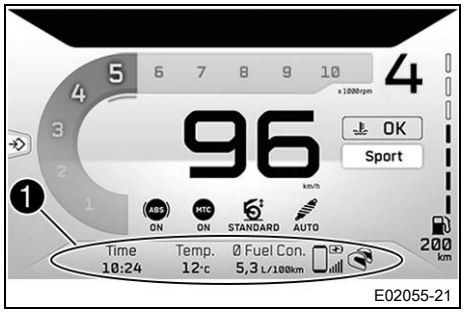

Favourites göstergesinde dörde kadar bilgi gösterilir.
Favourites menüsünde **Favourites** göstergesi serbestçe konfigüre edilebilir.

7.25 Navigation gösterge (opsiyonel)

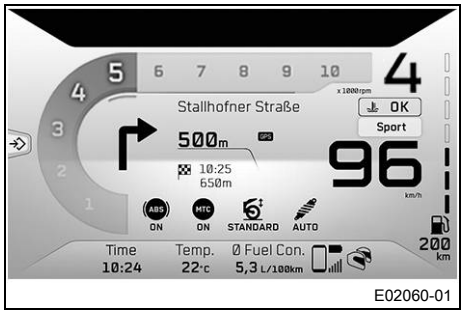

Navigation göstergesi, navigasyon fonksiyonu etkinken gösterilir.
Navigation göstergesinde yön oku, sonraki yol noktasına kalan mesafe, sokak ismi, varış zamanı ve hedefe olan mesafe gösterilir.

7.26 Call gösterge

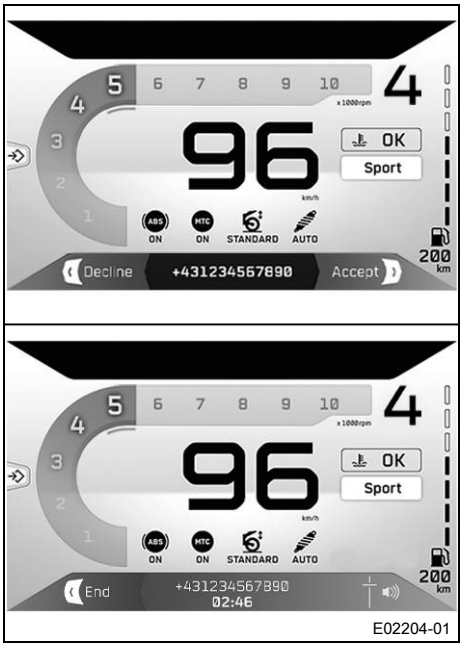

İkaz

Kaza tehlikesi Çok yüksek kulaklık sesi trafik konsantrasyonunu bozar.

– Kulaklık sesini akustik sinyalleri algılayabilecek kadar yeterince düşük seçin.

Call göstergesi gelen veya aktif aramalarda görünür.
RIGHT düğmesine basıldığında gelen bir arama kabul edilir.
LEFT düğmesine basıldığında gelen bir arama reddedilir.
UP düğmesine basıldığında ses seviyesi yükseltilir.
DOWN düğmesine basıldığında ses seviyesi düşürülür.

Bilgi

Kombi anahtar aracılığıyla ses seviyesi değişikliği her cep telefonuyla yapılamaz.
Çağrı süresi ve kişi gösterilir. Cep telefonunun ayarına göre kişi ismiyle gösterilir.
Etkin telefon görüşmesi sırasında menüde gezinilemez.

7.27 Menü

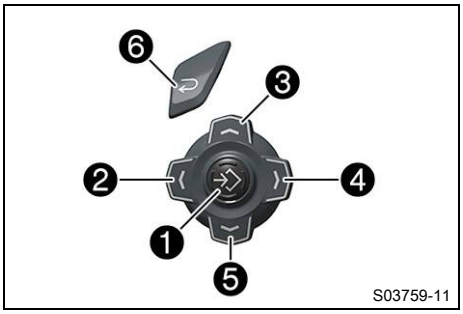

Bilgi

Menüyü açmak için başlangıç ekranında **SET** düğmesine ❶ basın.
LEFT düğmesi ❷, **UP** düğmesi ❸, **RIGHT** düğmesi ❹ ve **DOWN** düğmesi ❺ ile menü içinde gezinin.
BACK düğmesine ❻ basıldığında güncel menü veya menü genel bakışı kapatılır.

7.27.1 KTM MY RIDE

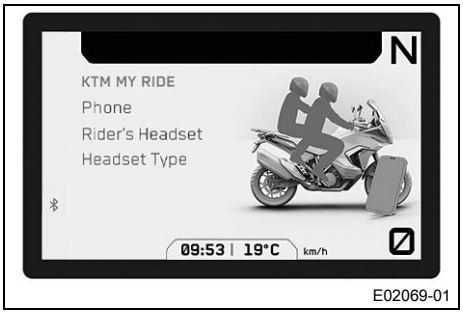

Şart

- Motosiklet duruyor.
- Fonksiyon **Bluetooth®** etkinleştirildi.

– Menü kapalı ise **SET** veya **RIGHT** düğmesine basın.
– **KTM MY RIDE** işaretlenene kadar **UP** veya **DOWN** düğmesine basın. **SET** veya **RIGHT** düğmesine basılınca menü açılır.

KTM MY RIDE menüsünde, uygun bir cep telefonu veya kulaklık **Bluetooth®** üzerinden araçla birbirine bağlanabilir ve kulaklık tipi ayarlanabilir.

Bilgi

Her cep telefonu ve her kulaklık araca bağlanmaya uygun değildir.

7.27.2 Phone

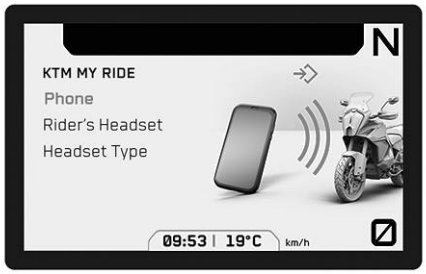

E02207-01

Şart

- Motosiklet duruyor.
- Fonksiyon **Bluetooth®** etkinleştirildi.
- Bağlantısı yapılacak cihazda da fonksiyon **Bluetooth®** etkinleştirilmiş olmalıdır.

– Menü kapalı ise **SET** veya **RIGHT** düğmesine basın.

– **KTM MY RIDE** işaretlenene kadar **UP** veya **DOWN** düğmesine basın. **SET** veya **RIGHT** düğmesine basılınca menü açılır.

– **Phone** işaretlenene kadar **UP** veya **DOWN** düğmesine basın. **SET** düğmesine basılınca menü açılır.

Bilgi
Her zaman sadece bir cep telefonu araca bağlanabilir.

– **Pairing** işaretlenene kadar **UP** veya **DOWN** düğmesine basın. **SET** düğmesine basılınca alt menü açılır.

– Araç, uygun bir cep telefonu aramaya başlar. Arama başarılı olduğunda, cep telefonunun ismi **New Pairing** alt menüsünde gösterilir. **SET** düğmesine bastığınızda bağlanma başlatılır.

Bilgi
Cep telefonunun araç tarafından bulunabilmesi için cep telefonu **Bluetooth®** üzerinden görünür olmalıdır.

– Kombi aygıtında, aracın bağlanmaya hazır olduğuna dair bir mesaj belirir. Cep telefonunda ve kombi aygıtında **Passkey** onaylanarak bağlanma başarılı bir şekilde tamamlanır.

Bilgi
Delete Pairing işaretlenene kadar **UP** veya **DOWN** düğmesine basın. **SET** düğmesine basılarak, bağlanan cihaz silinebilir.
Her cep telefonu, araca bağlanmaya uygun değildir.

– Halihazırda bağlanan cihazı, etkin **Bluetooth®** fonksiyonu durumunda, aracın menziline getirin.

✓ Cihaz otomatik olarak araca bağlanır.

✗ Cihaz yakl. 30 saniye sonra otomatik olarak araca bağlanmazsa:

– Aracı yeniden çalıştırın veya **New Pairing** işlemini tekrarlayın.

Alt menü **Phone** altında uygun bir cep telefonu araca bağlanabilir.

7.27.3 Rider's Headset

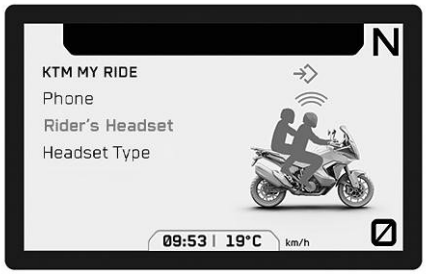

E02208-01

Şart

- Motosiklet duruyor.
- Fonksiyon **Bluetooth®** etkinleştirildi.
- Bağlantısı yapılacak cihazda da fonksiyon **Bluetooth®** etkinleştirilmiş olmalıdır.

– Menü kapalı ise **SET** veya **RIGHT** düğmesine basın.
– **KTM MY RIDE** işaretlenene kadar **UP** veya **DOWN** düğmesine basın. **SET** veya **RIGHT** düğmesine basılınca menü açılır.
– **Rider's Headset** işaretlenene kadar **UP** veya **DOWN** düğmesine basın. **SET** düğmesine basılınca menü açılır.
– **New Pairing** işaretlenene kadar **UP** veya **DOWN** düğmesine basın. **SET** düğmesine basılınca alt menü açılır.
– Araç, uygun bir kulaklık aramaya başlar. Arama başarılı olduğunda, sürücü kulaklığının ismi **New Pairing** alt menüsünde gösterilir. **SET** düğmesine bastığınızda bağlanma başlatılır.

Bilgi
Kulaklığın araç tarafından bulunabilmesi için kulaklık, eşleştirme modunda olmalıdır. Kulaklık kullanım kılavuzunu dikkate alın.
Delete Pairing işaretlenene kadar **UP** veya **DOWN** düğmesine basın. **SET** düğmesine basılarak, bağlanan cihaz silinebilir.
Her kulaklık, araca bağlanmaya uygun değildir.

– Halihazırda bağlanan cihazı, etkin **Bluetooth®** fonksiyonu durumunda, aracın menziline getirin.
  ✓ Cihaz otomatik olarak araca bağlanır.
  ✗ Cihaz yakl. 30 saniye sonra otomatik olarak araca bağlanmazsa:
    – Aracı yeniden çalıştırın veya **New Pairing** işlemini tekrarlayın.

Alt menü **Rider's Headset** altında sürücünün uygun bir kulaklığı araca bağlanabilir.

7.27.4 Headset Type



E02210-01

Şart

- Motosiklet duruyor.

– Menü kapalı ise **SET** veya **RIGHT** düğmesine basın.
– **KTM MY RIDE** işaretlenene kadar **UP** veya **DOWN** düğmesine basın. **SET** veya **RIGHT** düğmesine basılınca menü açılır.
– **Headset Type** işaretlenene kadar **UP** veya **DOWN** düğmesine basın. **RIGHT** veya **LEFT** düğmesine basılarak sürücü kulaklık tipi değiştirilir.

Alt menü **Headset Type** altında sürücü kulaklığının bağlantı türü seçilebilir.
Corded modunda kulaklık doğrudan kablo üzerinden akıllı telefona bağlanır.

Bluetooth modunda kulaklık **Bluetooth®** üzerinden araca kablosuz bağlanır.

Bilgi
Menü adımı **Rider's Headset** sadece **Headset TypeBluetooth**'de mevcuttur.

7.27.5 Navigation (opsiyonel)

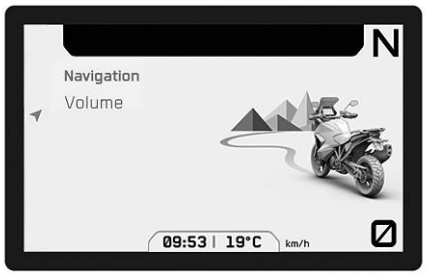

E02070-01

Şart
- Fonksiyon **Bluetooth®** etkinleştirildi.
- **KTM MY RIDE Navigation** uygulaması (opsiyonel) uygun bir cep telefonuna (6.0 sürümden itibaren **Android®** cihazlar, sürüm 10'dan itibaren iOS cihazları) kurulu ve açık.
- Kombi aygıtı uygun bir cep telefonuna bağlıdır.
- GPS işlevi, bağlı cep telefonunda etkin.
- Sesli navigasyon için: Kombi aygıtı uygun bir kulaklığa bağlı veya **Headset TypeCorded** seçili durumdadır ve uygun bir dil paketi **KTM MY RIDE** uygulamasından indirilmiştir.

– Menü kapalı ise **SET** veya **RIGHT** düğmesine basın.
– **Navigation** işaretlenene kadar **UP** veya **DOWN** düğmesine basın. **SET** veya **RIGHT** düğmesine basılınca menü açılır.

Navigation'de sesli navigasyonun ses seviyesi yapılandırılabilir.

Bilgi
Audio fonksiyonu, navigasyon fonksiyonu ile eşzamanlı kullanılabilir.
Açık navigasyon fonksiyonu ve bağlı cihaz durumunda kombi aygıtının ekranında **GPS** sembolü belirir.

7.27.6 Navigasyon hacmi (opsiyonel)

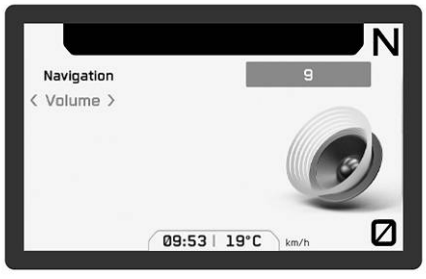

E02211-01

Şart
- Fonksiyon **Bluetooth®** etkinleştirildi.
- **KTM MY RIDE Navigation** uygulaması (opsiyonel) uygun bir cep telefonuna (6.0 sürümden itibaren **Android®** cihazlar, sürüm 10'dan itibaren iOS cihazları) kurulu ve açık.
- Kombi aygıtı uygun bir cep telefonuna bağlıdır.
- GPS işlevi, bağlı cep telefonunda etkin.
- Sesli navigasyon için: Kombi aygıtı uygun bir kulaklığa bağlı veya **Headset TypeCorded** seçili durumdadır ve uygun bir dil paketi **KTM MY RIDE** uygulamasından indirilmiştir.

– **Navigation** işaretlenene kadar **UP** veya **DOWN** düğmesine basın. **SET** veya **RIGHT** düğmesine basılınca menü açılır.

İkaz
Kaza tehlikesi Çok yüksek kulaklık sesi trafik konsantrasyonunu bozar.
– Kulaklık sesini akustik sinyalleri algılayabilecek kadar yeterince düşük seçin.

– **Volume** işaretlenene kadar **UP** veya **DOWN** düğmesine basın.

Bilgi
RIGHT düğmesine basıldığında ses seviyesi yükselir.
LEFT düğmesine basıldığında ses seviyesi azalır.

Volume alt menüsünde sesli navigasyonun ses seviyesi ayarlanabilir.

7.27.7 Audio



E02064-01

Şart
- Fonksiyon **Bluetooth®** etkinleştirildi.
- Kombi aygıtı uygun bir cep telefonuna bağlıdır.
- Kombi aygıtı uygun bir kulaklığa bağlı veya **Headset TypeCorded** seçilmiş durumdadır.

– Menü kapalı ise **SET** veya **RIGHT** düğmesine basın.

İkaz
Kaza tehlikesi Çok yüksek kulaklık sesi trafik konsantrasyonunu bozar.
– Kulaklık sesini akustik sinyalleri algılayabilecek kadar yeterince düşük seçin.

– **Audio** işaretlenene kadar **UP** veya **DOWN** düğmesine basın. **SET** veya **RIGHT** düğmesine basılınca menü açılır.

Audio'de ses seviyesi ve parça seçimi işlemleri yönetilebilir.

7.27.8 Audio



E02201-01

Şart
- Fonksiyon **Bluetooth®** etkinleştirildi.
- Kombi aygıtı uygun bir cep telefonuna bağlıdır.
- Kombi aygıtı uygun bir kulaklığa bağlı veya **Headset TypeCorded** seçilmiş durumdadır.

İkaz
Kaza tehlikesi Çok yüksek kulaklık sesi trafik konsantrasyonunu bozar.
– Kulaklık sesini akustik sinyalleri algılayabilecek kadar yeterince düşük seçin.

– **Audio** işaretlenene kadar **UP** veya **DOWN** düğmesine basın. **SET** veya **RIGHT** düğmesine basılınca menü açılır.
– **UP** düğmesine basıldığında ses seviyesi yükselir.
– **DOWN** düğmesine basıldığında ses seviyesi azalır.
– **RIGHT** düğmesine basıldığında sonraki müzik parçasına geçilir.
– **LEFT** düğmesine basıldığında, cep telefonu modeline göre ya önceki parçaya geçilir ya da güncel parça baştan başlatılır.
– **SET** düğmesine basıldığında müzik parçası çalar veya müzik parçası durdurulur.

İpucu
Bazı cep telefonlarında oynatmanın mümkün olabilmesi için, cep telefonunun oynatıcısı başlatılmalıdır. Daha kolay kullanım için **Audio** işlevi **C1** veya **C2**'ye eklenebilir.

7.27.9 Bike Info



E02073-01

- Menü kapalı ise **SET** veya **RIGHT** düğmesine basın.
- **Bike Info** işaretlenene kadar **UP** veya **DOWN** düğmesine basın. **SET** veya **RIGHT** düğmesine basılınca menü açılır.

Bike Info'de genel bilgiler ve varsa uyarılar görüntülenebilir.

7.27.10 Bike Info

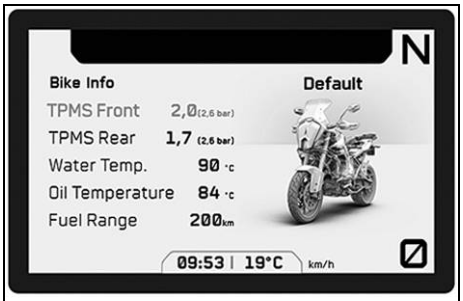

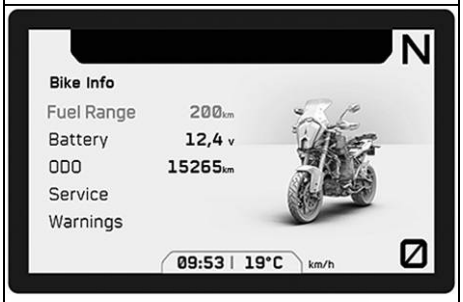

E02074-01

- Menü kapalı ise **SET** düğmesine basın.
- **Info** işaretlenene kadar **UP** veya **DOWN** düğmesine basın. **SET** düğmesine basılınca menü açılır.
- **Bike Info** işaretlenene kadar **UP** veya **DOWN** düğmesine basın. **SET** veya **RIGHT** düğmesine basılınca alt menü açılır.

TPMS Front (opsiyonel), ön tekerleğin güncel lastik basıncını gösterir.
TPMS Rear (opsiyonel), arka tekerleğin güncel lastik basıncını gösterir.

Bilgi
Ayarlanmış olan referans değer güncel lastik basıncının sağ yan tarafında parantez içinde gösterilir.
Lastik basıncı kontrol sisteminin modu **TPMS Mode** (opsiyonel) menüsünde ayarlanabilir.

Water Temp. soğutma sıvısının sıcaklığını gösterir.
Oil Temperature motor yağı sıcaklığını gösterir.
Fuel Range geriye kalan yakıt rezervi ile mümkün olan menzili gösterir.
Battery akü gerilimini gösterir.
ODO kat edilen toplam mesafeyi gösterir.
Service bir sonraki servisin ne zaman yapılacağını gösterir.
Warnings ortaya çıkmış olan uyarıları bunlar artık aktif olmayana kadar gösterir.

7.27.11 Trip

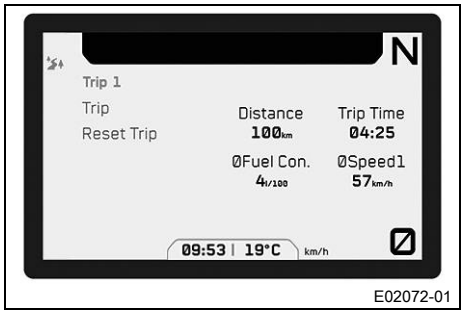

E02072-01

– Menü kapalı ise **SET** veya **RIGHT** düğmesine basın.
– **Trip** işaretlenene kadar **UP** veya **DOWN** düğmesine basın. **SET** veya **RIGHT** düğmesine basılınca menü açılır.

Trip'de kat edilen mesafe, sürüş süresi, ortalama tüketim ve ortalama hız ile ilgili genel bilgiler görüntülenebilir.
Trip bilgileri değiştirilip sıfırlanabilir.

7.27.12 Trip 1



E02075-01

– Menü kapalı ise **SET** veya **RIGHT** düğmesine basın.
– **Trip** işaretlenene kadar **UP** veya **DOWN** düğmesine basın. **SET** veya **RIGHT** düğmesine basılınca menü açılır.
– **Trip** işaretlenene kadar **UP** veya **DOWN** düğmesine basın. **RIGHT** veya **LEFT** düğmesini **Trip 1** seçilene kadar basılı tutun.

Distance son sıfırlamadan sonra kat edilen mesafeyi gösterir, örn. yakıt ikmali için bir durmadan diğerine kadar. **Distance** devrededir ve **9999**'a kadar sayar.
Ø Fuel Con. ortalama tüketimi **Distance** baz alarak gösterir.
ØSpeed1 ortalama hızı **Distance** ve **Trip Time** baz alarak gösterir.
Trip Time sürüş süresini **Distance** baz alarak gösterir ve kombi aygıta bir hız sinyali gelir gelmez, çalışmaya başlar.

Bilgi
Güncel olarak seçilmiş olan kısmi mesafe sayacının tüm verileri **Reset Trip** ile sıfırlanır.

7.27.13 Trip 2

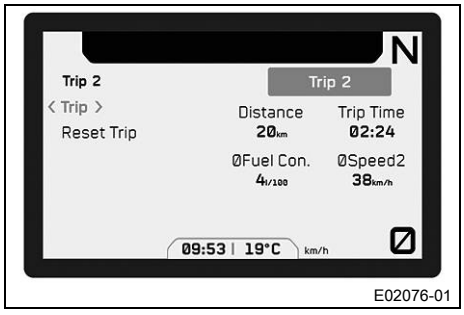

E02076-01

– Menü kapalı ise **SET** veya **RIGHT** düğmesine basın.
– **Trip** işaretlenene kadar **UP** veya **DOWN** düğmesine basın. **SET** veya **RIGHT** düğmesine basılınca menü açılır.
– **Trip** işaretlenene kadar **UP** veya **DOWN** düğmesine basın. **RIGHT** veya **LEFT** düğmesini **Trip 2** seçilene kadar basılı tutun.

Distance son sıfırlamadan sonra kat edilen mesafeyi gösterir, örn. yakıt ikmali için bir durmadan diğerine kadar. **Distance** devrededir ve **9999**'a kadar sayar.
Ø Fuel Con. ortalama tüketimi **Distance** baz alarak gösterir.
ØSpeed2 ortalama hızı **Distance** ve **Trip Time** baz alarak gösterir.
Trip Time sürüş süresini **Distance** baz alarak gösterir ve kombi aygıta bir hız sinyali gelir gelmez, çalışmaya başlar.

Bilgi
Güncel olarak seçilmiş olan kısmi mesafe sayacının tüm verileri **Reset Trip** ile sıfırlanır.

7.27.14 Suspension

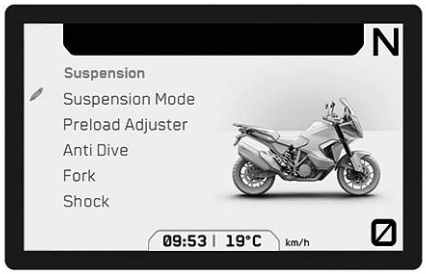

E02071-01

– Menü kapalı ise **SET** veya **RIGHT** düğmesine basın.
– **Suspension** işaretlenene kadar **UP** veya **DOWN** düğmesine basın. **SET** veya **RIGHT** düğmesine basılınca menü açılır.

Suspension altında süspansiyon modu ve şasi ile ilgili diğer ayarlar yapılandırılabilir.

7.27.15 Suspension Mode

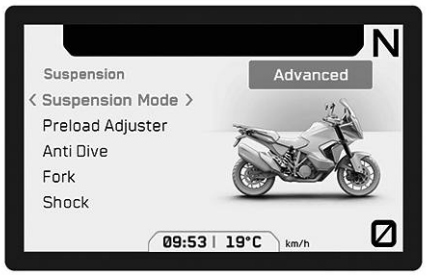

E02077-01

– Menü kapalı ise **SET** veya **RIGHT** düğmesine basın.
– **Suspension** işaretlenene kadar **UP** veya **DOWN** düğmesine basın. **SET** veya **RIGHT** düğmesine basılınca menü açılır.
– **Suspension Mode** işaretlenene kadar **UP** veya **DOWN** düğmesine basın.
– **RIGHT** veya **LEFT** düğmesine basılarak **Suspension Mode** değiştirilebilir.

Suspension Mode menüsünde, süspansiyon komponentlerinin sönümlenmesi için farklı ayarlar seçilebilir. **Sport**, **Street**, **Comfort**, **Auto** (opsiyonel), **Offroad** (opsiyonel) ve **Advanced** (opsiyonel) ayarları mevcuttur.

Bilgi
Suspension ModeAuto'de (opsiyonel) çatal ve süspansiyon kolunun sönümlemesi sistem tarafından otomatik olarak sürücünün sürüş stiline uygun hale getirilir.
Suspension ModeAdvanced'de (opsiyonel) çatal ve süspansiyon kolunun sönümlemesi **Fork** veya **Shock** menüsünde özel olarak yapılandırılabilir.

7.27.16 Preload Adjuster

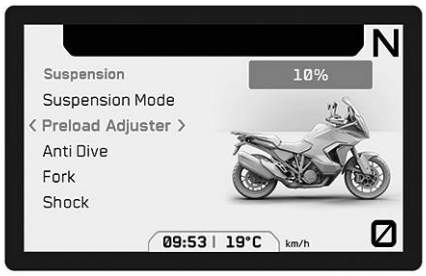

E02078-01

Şart
• Arka tekerlek üzerinde yük vardır ve motosiklet orta ayaklık üzerine yerleştirilmemiştir.

– Menü kapalı ise **SET** veya **RIGHT** düğmesine basın.
– **Suspension** işaretlenene kadar **UP** veya **DOWN** düğmesine basın. **SET** veya **RIGHT** düğmesine basılınca menü açılır.
– **Preload Adjuster** işaretlenene kadar **UP** veya **DOWN** düğmesine basın.
– **RIGHT** veya **LEFT** düğmesine basılarak **Preload Adjuster** yapılandırılabilir.

Preload Adjuster menüsünde yay ön gerilimi yüklenen bagaja göre ayarlanabilir. 11 manuel ayar (%0 ile %100 arasında) ve 3 otomatik ayar **Low** (opsiyonel), **Standard** (opsiyonel) ve **High** (opsiyonel) mevcuttur.
Çekme kademesinin ayarı otomatik olarak sistem tarafından algılanan bagaj yüküne uygun hale getirilir.

Bilgi
Preload-Adjuster ayarı sadece motor çalışır durumdayken gerçekleştirilir.
Otomatik ayarlar **Low** (opsiyonel), **Standard** (opsiyonel) ve **High** (opsiyonel) içinde yay ön gerilimi sürüş sırasında otomatik olarak sistem tarafından algılanan bagaj yüküne uygun hale getirilir.
Otomatik ayarlar **Low** (opsiyonel), **Standard** (opsiyonel) ve **High** (opsiyonel) içinde bazı koşullar altında dururken yay ön gerilimi ayarında herhangi bir değişiklik tespit edilemez.

7.27.17 Anti Dive (opsiyonel)

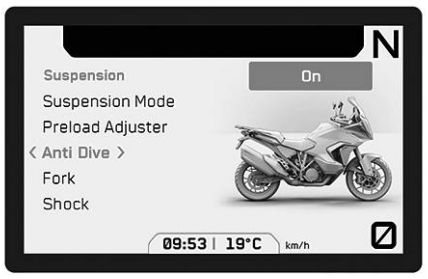

E02079-01

Şart
- **Suspension Pro**'li model.

– Menü kapalı ise **SET** veya **RIGHT** düğmesine basın.
– **Suspension** işaretlenene kadar **UP** veya **DOWN** düğmesine basın. **SET** veya **RIGHT** düğmesine basılınca menü açılır.
– **Anti Dive** işaretlenene kadar **UP** veya **DOWN** düğmesine basın.
– **RIGHT** veya **LEFT** düğmesine basılarak **Anti Dive** açılabilir veya kapatılabilir.

Anti Dive aktif durumda olduğunda bir frenleme işleminde sönümleme otomatik olarak uyarlanarak çatalın güçlü bir şekilde dalması azaltılır.

7.27.18 Fork

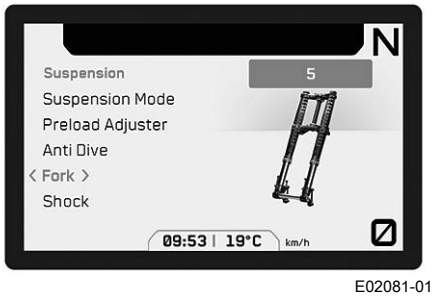

E02081-01

Şart
- **Suspension Pro**'li model.
- **Suspension ModeAdvanced** (opsiyonel) etkinleştirilmiştir.

– Menü kapalı ise **SET** veya **RIGHT** düğmesine basın.
– **Suspension** işaretlenene kadar **UP** veya **DOWN** düğmesine basın. **SET** veya **RIGHT** düğmesine basılınca menü açılır.
– **Fork** işaretlenene kadar **UP** veya **DOWN** düğmesine basın.
– **RIGHT** veya **LEFT** düğmesine basılarak **Fork** yapılandırılabilir.

Fork menüsünde sekiz kademe mevcuttur.
Fork ile çatalın sönümlemesi yapılandırılır.
Softest en düşük sönümleme olan ayara, **Hardest** en yüksek sönümleme olan ayara karşılık gelir.

7.27.19 Shock

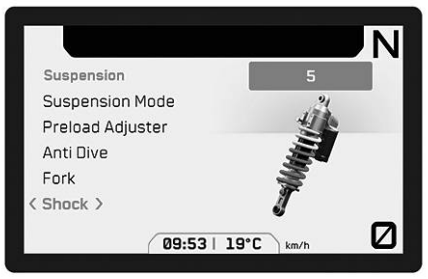

E02080-01

Şart
- **Suspension Pro**'li model.
- **Suspension ModeAdvanced** (opsiyonel) etkinleştirilmiştir.

– Menü kapalı ise **SET** veya **RIGHT** düğmesine basın.
– **Suspension** işaretlenene kadar **UP** veya **DOWN** düğmesine basın. **SET** veya **RIGHT** düğmesine basılınca menü açılır.
– **Shock** işaretlenene kadar **UP** veya **DOWN** düğmesine basın.
– **RIGHT** veya **LEFT** düğmesine basılarak **Shock** yapılandırılabilir.

Shock menüsünde sekiz kademe mevcuttur.
Shock ile süspansiyon kolunun sönümlemesi yapılandırılır.
Softest en düşük sönümleme olan ayara, **Hardest** en yüksek sönümleme olan ayara karşılık gelir.

7.27.20 Motorcycle



E02068-01

– Menü kapalı ise **SET** veya **RIGHT** düğmesine basın.
– **Motorcycle** işaretlenene kadar **UP** veya **DOWN** düğmesine basın. **SET** veya **RIGHT** düğmesine basılınca menü açılır.

Motorcycle'de sürüş modu, ABS modu ve aracın çekiş kontrolü yapılandırılabilir.
Ride Mode Rally (opsiyonel) etkinken ek olarak gaz alma karakteristiği ve arka tekerlekteki kayma yapılandırılabilir.

7.27.21 Ride Mode



E02082-01

Şart

- Start düğmesi/Acil kapatma anahtarı açık (orta konum) – Bu konum, işletim için gereklidir; ateşleme devresi kapalıdır. (S. 24)
- Hız ayarlama düzeni fonksiyonu devre dışı.

– Menü kapalı ise **SET** veya **RIGHT** düğmesine basın.
– **Motorcycle** işaretlenene kadar **UP** veya **DOWN** düğmesine basın. **SET** veya **RIGHT** düğmesine basılınca menü açılır.

İkaz

Kaza tehlikesi Yanlış seçilmiş olan bir sürüş modu araç kontrolünü ciddi anlamda zorlaştırır.

Sürüş modlarının her biri sadece belirli koşullar için uygundur.

– Her zaman zemine, hava şartlarına ve sürüş durumuna uygun olan bir sürüş modu seçin.

– **Ride Mode** işaretlenene kadar **UP** veya **DOWN** düğmesine basın.
– **RIGHT** veya **LEFT** düğmesine basılarak **Ride Mode** seçilebilir, bu sayede motor ve motosiklet çekiş kontrolü ile ilgili birbirine uyarlanmış ayarlar değiştirilir.

Öngörülen değer

Sürüş modları **SPORT**, **STREET** ve **RAIN** sadece asfalt üzerinde kullanılmalıdır.
Sürüş modları **OFFROAD** ve **RALLY** (opsiyonel) sadece toprak yollarda kullanılmalıdır.

✓ **SPORT** - Oldukça direkt tepki verme eşliğinde doğrulanmış performans, motosiklet çekiş kontrolü arka tekerlekte daha yüksek kaymaya izin verir.
✓ **STREET** - Dengelenmiş tepki verme eşliğinde doğrulanmış performans, motosiklet çekiş kontrolü arka tekerlekte normal bir kaymaya izin verir.

✓ **RAIN** - Düşük yol tutuşunda daha iyi sürülebilirlik için yumuşak tepki verme eşliğinde düşürülmüş doğrulanmış performans, motosiklet çekiş kontrolü arka tekerlekte çok az bir kaymaya izin verir.

✓ **OFFROAD** - Toprak yollarda daha iyi sürülebilirlik için düşürülmüş doğrulanmış performans, motosiklet çekiş kontrolü arka tekerlekte yüksek bir kaymaya izin verir.

✓ **RALLY** (opsiyonel) - Doğrulanmış performans ve oldukça direkt tepki verme eşliğinde ayar. Motosiklet çekiş kontrolü ve gaz alma karakteristiği kişisel ihtiyaca göre ayarlanabilir.

Bilgi
Seçim sırasında gaz vermeyin.

7.27.22 MTC



E02086-01

Şart

- Hız ayarlama düzeni fonksiyonu devre dışı.

– Menü kapalı ise **SET** veya **RIGHT** düğmesine basın.
– **Motorcycle** işaretlenene kadar **UP** veya **DOWN** düğmesine basın. **SET** veya **RIGHT** düğmesine basılınca menü açılır.
– **MTC** işaretlenene kadar **UP** veya **DOWN** düğmesine basın.
– **RIGHT** veya **LEFT** düğmesine basarak **MTC** açın veya kapatın.

Bilgi
Açma veya kapatma sırasında gaz vermeyin.
Motosiklet çekiş kontrolünü etkinleştirirken **RIGHT** veya **LEFT** düğmesine kısa süreliğine basın.
Motosiklet çekiş kontrolünü kapatırken **RIGHT** veya **LEFT** düğmesini basılı tutun.
Kontak açıldıktan sonra, motosiklet çekiş kontrolü tekrar etkindir.

7.27.23 MTC+MSR (opsiyonel)



E02198-01

Şart

- **MTC+MSR**'li model (opsiyonel)
- Hız ayarlama düzeni fonksiyonu devre dışı.

– Menü kapalı ise **SET** veya **RIGHT** düğmesine basın.
– **Motorcycle** işaretlenene kadar **UP** veya **DOWN** düğmesine basın. **SET** veya **RIGHT** düğmesine basılınca menü açılır.
– **MTC+MSR** işaretlenene kadar **UP** veya **DOWN** düğmesine basın.
– **RIGHT** veya **LEFT** düğmesine basarak **MTC+MSR** açın veya kapatın.

Bilgi
Açma veya kapatma sırasında gaz vermeyin.
Motosiklet çekiş kontrolünü ve motor frenleme momenti kontrol düzenini etkinleştirirken **RIGHT** veya **LEFT** düğmesine kısa süreliğine basın.
Motosiklet çekiş kontrolünü ve motor frenleme momenti kontrol düzenini kapatırken **RIGHT** veya **LEFT** düğmesini basılı tutun.
ABS modu **Offroad** aktifken, **MSR** aktif değildir.
Kontak açıldıktan sonra, motosiklet çekiş kontrolü ve motor frenleme momenti kontrol düzeni tekrar etkindir.

7.27.24 ABS



E02083-01

– Menü kapalı ise **SET** veya **RIGHT** düğmesine basın.
– **Motorcycle** işaretlenene kadar **UP** veya **DOWN** düğmesine basın. **SET** veya **RIGHT** düğmesine basılınca menü açılır.

İkaz
Kaza tehlikesi Yanlış seçilmiş bir ABS modu araç kontrolünü ciddi derecede zorlaştırır.
ABS modlarının her biri sadece belirli koşullar için uygundur.
– Her zaman zemine uygun olan bir ABS modu seçin.

– **ABS** işaretlenene kadar **UP** veya **DOWN** düğmesine basın.
– **RIGHT** veya **LEFT** düğmesine basarak ABS modları arasında seçim yapın.

Öngörülen değer

ABS modu **Road** sadece asfalt üzerinde kullanılabilir.
ABS modu **Offroad** sadece toprak yollar üzerinde kullanılabilir.

Bilgi
ABS modu sürüş sırasında değiştirilebilir.
Seçim sırasında gaz vermeyin.
ABS modu **Road** etkinse, ABS her iki tekerlekte kontrol ve ayar işlemi yapar.
ABS modu **Offroad** etkinse, ABS daha geç ve sadece ön tekerlekte ayar işlemi yapar. Bu durumda arka tekerlek, artık ABS üzerinden kontrol edilmez ve frenleme sırasında bloke olabilir.
Viraja bağlı ayar ile takla atma koruması sadece **Road** ABS modunda aktif durumdadır.

7.27.25 Throttle Response (opsiyonel)



E02084-10

Şart

- Sürüş modu **RALLY** (opsiyonel) etkin.

– Menü kapalı ise **SET** veya **RIGHT** düğmesine basın.

– **Motorcycle** işaretlenene kadar **UP** veya **DOWN** düğmesine basın. **SET** veya **RIGHT** düğmesine basılınca menü açılır.

İkaz

Kaza tehlikesi Yanlış seçilmiş olan bir sürüş modu araç kontrolünü ciddi anlamda zorlaştırır.

Sürüş modlarının her biri sadece belirli koşullar için uygundur.

– Her zaman zemine, hava şartlarına ve sürüş durumuna uygun olan bir sürüş modu seçin.

– **Throttle Response** işaretlenene kadar **UP** veya **DOWN** düğmesine basın.

– **RIGHT** veya **LEFT** düğmesine basarak **Throttle Response** modunu seçin.

✓ **STREET** - Dengelenmiş tepki verme.

✓ **SPORT** - Çok direkt tepki verme.

✓ **RALLY** - Oldukça direkt tepki verme.

✓ **OFFROAD** - Hafif tepki verme.

Bilgi

Gaz alma ayarı sırasında gaz vermeyin.

7.27.26 Slip Adjuster (optional)



E02085-10

Şart

- Sürüş modu **RALLY** (opsiyonel) etkin.
- **MTC** aktiftir.

– Menü kapalı ise **SET** veya **RIGHT** düğmesine basın.

– **Motorcycle** işaretlenene kadar **UP** veya **DOWN** düğmesine basın. **SET** veya **RIGHT** düğmesine basılınca menü açılır.

İkaz

Kaza tehlikesi Yanlış seçilmiş olan bir sürüş modu araç kontrolünü ciddi anlamda zorlaştırır.

Sürüş modlarının her biri sadece belirli koşullar için uygundur.

– Her zaman zemine, hava şartlarına ve sürüş durumuna uygun olan bir sürüş modu seçin.

– **Slip Adjuster** işaretlenene kadar **UP** veya **DOWN** düğmesine basın.

– **RIGHT** veya **LEFT** düğmesine basarak motosiklet çekiş kontrolü tarafından azami izin verilen kayma ayarlanabilir.

Bilgi
Seçim sırasında gaz vermeyin.

Kayma ayarlaması, motosiklet çekiş kontrolünün bir fonksiyonudur.
Kayma ayarlaması, motosiklet çekiş kontrolünü, dokuz kademede istenilen karakteristiğe ayarlamayı sağlamaktadır.
Kademe 1 arka tekerlekte en yüksek kaymayı, kademe 9 en düşük kaymayı sağlar.
Hız ayarlama düzeni fonksiyonu devre dışı bırakılmışsa, **+RES** ve **-SET** düğmeleri ana göstergede ya da **Slip Adjuster** menüsünde **Slip Adjuster** ayarı için kullanılabilir.

Bilgi
Kayma ayarlaması sadece **RALLY** sürüş modunda (opsiyonel) mevcuttur.
Kayma ayarlaması, sadece motosiklet çekiş kontrolü etkin ise kullanılabilir.

7.27.27 Cruise Control

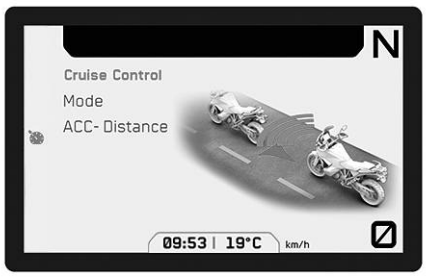

E02066-01

– Menü kapalı ise **SET** veya **RIGHT** düğmesine basın.
– **Cruise Control** işaretlenene kadar **UP** veya **DOWN** düğmesine basın. **SET** veya **RIGHT** düğmesine basılınca menü açılır.

Cruise Control'de hız ayarlama düzeninin modu ve adaptif hız ayarlama düzeninin mesafesi yapılandırılabilir.

7.27.28 Cruise Control Mode



E02127-01

– Menü kapalı ise **SET** veya **RIGHT** düğmesine basın.
– **Cruise Control** işaretlenene kadar **UP** veya **DOWN** düğmesine basın. **SET** veya **RIGHT** düğmesine basılınca menü açılır.

İkaz

Kaza tehlikesi Adaptif hız ayarlama düzeni fonksiyonu (ACC), tüm sürüş durumları için uygun değildir.

ACC'nin kullanım alanı 30 … 150 km/h
Sürücü aracın güvenli bir şekilde kullanılmasından her zaman kendisi sorumludur.
ACC, çarpışmanın önlenmesi amacına hizmet etmez.
ACC, maksimum frenleme performansının %50'si ile sınırlandırılmıştır.
Minimum hız itibariyle artık ek bir otomatik gecikme uygulanmaz.
ACC bağıl hızı yüksek olan objeleri, örneğin duran veya karşıdan gelen araçlar gibi, tespit etmez.
ACC bisikletler gibi silüeti dar olan araçları tespit etmez.
Bir eğimde motor gücü yeterli olmazsa, seçilen hedef hızın altında kalınır.
Bir meyilli yolda motor frenleme etkisi ve ACC frenleme performansı yeterli olmazsa, seçilen hedef hızın üzerine çıkılır.
Aşırı eğik konumda ACC öndeki araçları daha zor algılar.

- Her zaman dikkatli ve fren yapmaya hazır durumda olun.
- ACC bir aracı veya engeli tespit etmediğinde, kombi aygıtta bir uyarı gösterildiğinde veya minimum hıza ulaşıldığında müdahale edin.
- Çok virajlı yollarda ACC'yi kullanmayınız.
- ACC'yi, kaygan yollarda (örn. yağmur, buz, kar söz konusu ise), görüş kötü olduğunda veya sabitlenmemiş yolda (örn. kumlu, taşlı, çakıllı yollarda) kullanmayınız.
- ACC'yi diğer araçların sık sık şerit değiştirdiği yoğun trafikte veya motosiklet grupları ile yapılan sürüşlerde kullanmayınız.
- Öndeki araç ile arada tutulması gereken yasal asgari mesafeyi dikkate alın.

- **Mode** işaretlenene kadar **UP** veya **DOWN** düğmesine basın.
- **RIGHT** veya **LEFT** düğmesine basılarak hız ayarlama düzeninin modu değiştirilebilir.

Bilgi

ACC Comfort modunda adaptif hız ayarlama düzeni konforlu bir şekilde tepki verir, maksimum hızlanma ve frenleme değerleri **ACC Sport** modu ile karşılaştırıldığında daha düşüktür, ek olarak eğimin artması durumunda hız düşürülür.

ACC Sport modunda adaptif hız ayarlama düzeni dinamik bir şekilde tepki verir, maksimum hızlanma ve frenleme değerleri **ACC Comfort** modu ile karşılaştırıldığında daha yüksektir.

CC Only modunda adaptif hız ayarlama düzeninin mesafe ayar fonksiyonu devre dışı bırakılmıştır. Önde sürüş yapan araçlar artık algılanmaz, takip mesafesi korunmaz. Artan eğimle birlikte hız düşürülür. Güncel hız hedef hızdan daha yüksekse, örneğin yokuş aşağı sürüş yaparken, sistem aktif olarak frenleme yaparak hedef hızı muhafaza eder.

Ride ModeOFFROAD ve **RALLY**'de (opsiyonel) **ACC Comfort** ve **ACC Sport** mevcut değildir.

Ride ModeOFFROAD ve **RALLY**'de hız ayarlama fonksiyonunu kullanabilmek için **CC Only** modunun etkinleştirilmiş olması gerekir.

7.27.29 ACC Distance



E02128-01

Şart

- **Cruise Control ModeSport** veya **Comfort** etkin.

– Menü kapalı ise **SET** veya **RIGHT** düğmesine basın.

– **Cruise Control** işaretlenene kadar **UP** veya **DOWN** düğmesine basın. **SET** veya **RIGHT** düğmesine basılınca menü açılır.

İkaz

Kaza tehlikesi Emniyet mesafesi düşürüldüğünde kaza riski artar.

Öndeki araç ile arada korunacak olan mesafe daha önce düşük olarak ayarlandığında adaptif hız ayarlama düzeni fonksiyonu (ACC) imkanları daha hızlı bir şekilde tüketilmiş olur.

– Öndeki araç ile arada korunacak olan mesafeyi gerekli durumlarda daha iyi müdahale edebilmek için olabildiğince büyük seçin.

– Her durumda emniyet mesafesi ile ilgili geçerli talimatları dikkate alın.

– **ACC Distance** işaretlenene kadar **UP** veya **DOWN** düğmesine basın.

– **RIGHT** veya **LEFT** düğmesine basılarak öndeki araç ile aradaki zaman aralığı ayarlanabilir.

Bilgi
Beş farklı zaman aralığı arasından seçim yapılabilir.
Zaman aralığı **Very Short** öndeki araç ile arada yaklaşık 0,9 saniyelik bir mesafeye karşılık gelir.
Zaman aralığı **Very Long** öndeki araç ile arada yaklaşık 2 saniyelik bir mesafeye karşılık gelir.
Zaman aralıkları hıza göre hafif sapma gösterebilir.
Hız ne kadar yüksekse öndeki araç ile aradaki mesafe o oranda büyür.

7.27.30 Settings



E02063-01

Şart
- Motosiklet duruyor.

– Menü kapalı ise **SET** veya **RIGHT** düğmesine basın.
– **Settings** işaretlenene kadar **UP** veya **DOWN** düğmesine basın. **SET** veya **RIGHT** düğmesine basılınca menü açılır.

Settings'de favoriler, hızlı seçimler ve kombi aygıtın göstergesi yapılandırılabilir.
Birimler ve çeşitli değerler için ayarlar yapılabilir. Bazı fonksiyonlar etkinleştirilebilir veya devre dışı bırakılabilir

7.27.31 Custom Switch

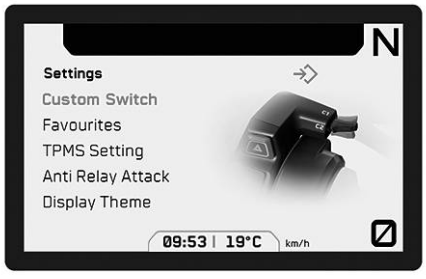

E02090-01

Şart
- Motosiklet duruyor.

– Menü kapalı ise **SET** veya **RIGHT** düğmesine basın.
– **Settings** işaretlenene kadar **UP** veya **DOWN** düğmesine basın. **SET** veya **RIGHT** düğmesine basılınca menü açılır.
– **Custom Switch** işaretlenene kadar **UP** veya **DOWN** düğmesine basın.
– **SET** düğmesine basılınca menü açılır.

Custom Switch altında hızlı erişim düğmeleri serbest yapılandırılabilir.

7.27.32 Düğme C1 ve C2

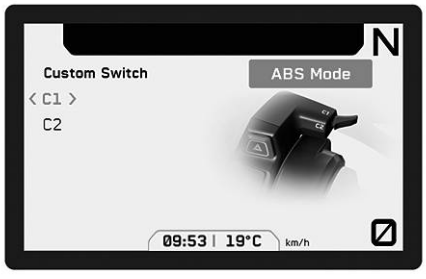

E02089-01

Şart
- Motosiklet duruyor.

– Menü kapalı ise **SET** veya **RIGHT** düğmesine basın.
– **Settings** işaretlenene kadar **UP** veya **DOWN** düğmesine basın. **SET** veya **RIGHT** düğmesine basılınca menü açılır.
– **Custom Switch** işaretlenene kadar **UP** veya **DOWN** düğmesine basın.
– **SET** düğmesine basılınca menü açılır.
– **C1** veya **C2** işaretlenene kadar **UP** veya **DOWN** düğmesine basın.
– **RIGHT** veya **LEFT** düğmesi ile istediğiniz işlevi seçin.

Bilgi
Custom Switch menüsünde C1 ve C2 düğmelerine çeşitli hızlı erişimler, örn. **ABS Mode** ve **Ride Mode**, atanabilir.
C1 anahtarı ile **C1** altında belirlenen hızlı erişim açılır.
C2 anahtarı ile **C2** altında belirlenen hızlı erişim açılır.

7.27.33 Favourites

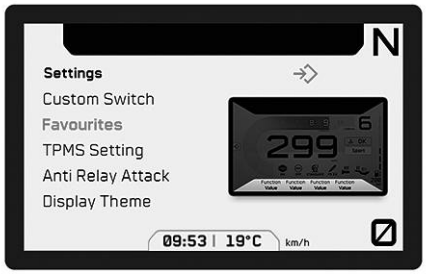

E02092-01

Şart
- Motosiklet duruyor.

– Menü kapalı ise **SET** veya **RIGHT** düğmesine basın.
– **Settings** işaretlenene kadar **UP** veya **DOWN** düğmesine basın. **SET** veya **RIGHT** düğmesine basılınca menü açılır.
– **Favourites** işaretlenene kadar **UP** veya **DOWN** düğmesine basın.
– **SET** düğmesine basılınca menü açılır.

Favourites altında, ekranın **Favourites** göstergesinde görüntülenecek olan maks. dört bilgi, örn. **Oil Temperature** ve **Battery**, seçilebilir.

7.27.34 Favourites göstergesi 1-4

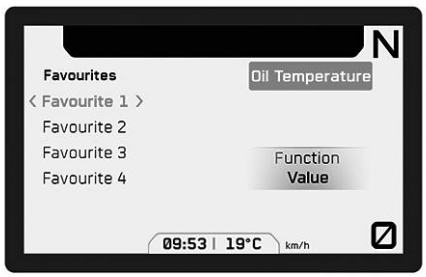

E02091-01

Şart
- Motosiklet duruyor.

– Menü kapalı ise **SET** veya **RIGHT** düğmesine basın.
– **Settings** işaretlenene kadar **UP** veya **DOWN** düğmesine basın. **SET** veya **RIGHT** düğmesine basılınca menü açılır.
– **Favourites** işaretlenene kadar **UP** veya **DOWN** düğmesine basın.
– **SET** düğmesine basılınca menü açılır.
– **Favourite 1**, **Favourite 2**, **Favourite 3** veya **Favourite 4** işaretlenene kadar **UP** veya **DOWN** düğmesine basın.
– **RIGHT** veya **LEFT** düğmesi ile istediğiniz bilgiyi seçin.

7.27.35 TPMS Setting

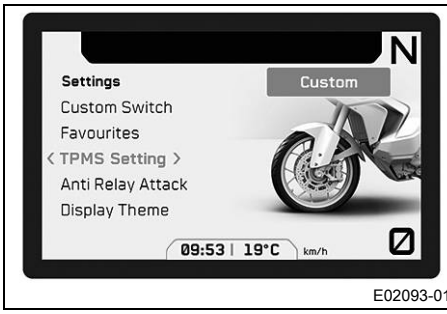

E02093-01

Şart
- Motosiklet duruyor.
- **TPMS**'li model.

– Menü kapalı ise **SET** veya **RIGHT** düğmesine basın.
– **Settings** işaretlenene kadar **UP** veya **DOWN** düğmesine basın. **SET** veya **RIGHT** düğmesine basılınca menü açılır.
– **TPMS Setting** işaretlenene kadar **UP** veya **DOWN** düğmesine basın.
– **RIGHT** veya **LEFT** düğmesiyle istenilen **TPMS** modunu seçin.

TPMS Setting menüsünde üç farklı **TPMS** mod arasından seçim yapılabilir.
Default modu, önceden ayarlı, KTM tarafından önerilen lastik basıncı kontrolü temel ayarına eşdeğerdir.
Custom modu lastik basıncı kontrolünün kullanıcı tarafından yapılmış olan ayarına karşılık gelir.

Bilgi

TPMS modu **Custom** seçilmeden önce, lastiklerde istenen hava basıncı ayarlanmalıdır.
TPMS modu **Custom** seçildiğinde, **TPMS** sensörlerinden gelen bir sonraki değer yeni referans değer olarak kaydedilir.
TPMS sensörlerinin bir değer göndermesi ve yeni referans değerinin kaydedilmesi biraz zaman alabilir.
Referans değer, 1 bar ile 5 bar (14,5 psi ile 72,5 psi) arasında olabilir.
Kaydedilen referans değer, **Bike Info** menüsünde gösterilir.
Halihazırda lastik basınç sensörleri tarafından ölçülen değer, kayıtlı referans değerinin %50 üzerinde veya %20 altında ise, kombi aygıtın ekranında bir uyarı görünür.

Warnings Off modunda lastik basıncı kontrolünün uyarıları devre dışı bırakılır. Lastik basıncı, lastik basıncı sensörleri tarafından ölçülmeye devam edilir, fakat kombi aygıtın ekranında başka uyarı görüntülenmez.

Bilgi

KTM, **Default** modunu önerir.
KTM diyagnoz aracı ile ikinci bir tekerlek takımı programlanabilir. KTM Yetkili Servisi size memnuniyetle yardımcı olur.

7.27.36 Anti Relay Attack



E02099-01

Şart

- Motosiklet duruyor.

– Menü kapalı ise **SET** veya **RIGHT** düğmesine basın.
– **Settings** işaretlenene kadar **UP** veya **DOWN** düğmesine basın. **SET** veya **RIGHT** düğmesine basılınca menü açılır.
– **Anti Relay Attack** işaretlenene kadar **UP** veya **DOWN** düğmesine basın.
– **RIGHT** veya **LEFT** düğmesine basarak Anti Relay Attack (S. 25) açın veya kapatın.

7.27.37 Display Theme

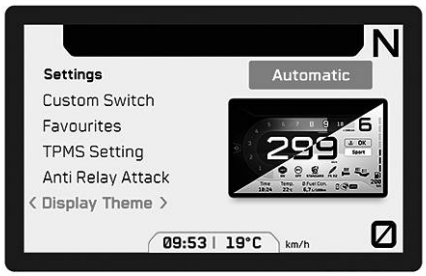

E02094-01

Şart

- Motosiklet duruyor.

– Menü kapalı ise **SET** veya **RIGHT** düğmesine basın.
– **Settings** işaretlenene kadar **UP** veya **DOWN** düğmesine basın. **SET** veya **RIGHT** düğmesine basılınca menü açılır.
– **Display Theme** işaretlenene kadar **UP** veya **DOWN** düğmesine basın.
– **RIGHT** veya **LEFT** düğmesiyle istenilen **Display Theme** modunu seçin.

Automatic modunda ekrana entegre edilmiş olan ortam ışığı sensörü tarafından gündüz ya da gece modu arasında otomatik olarak geçiş yapılır.
Night modunda gösterge gece modunda kalır.

7.27.38 Button Illumination

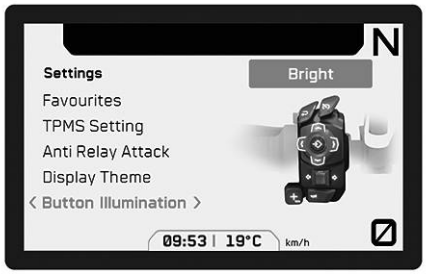

E02095-01

Şart

- Motosiklet duruyor.

– Menü kapalı ise **SET** veya **RIGHT** düğmesine basın.
– **Settings** işaretlenene kadar **UP** veya **DOWN** düğmesine basın. **SET** veya **RIGHT** düğmesine basılınca menü açılır.
– **Button Illumination** işaretlenene kadar **UP** veya **DOWN** düğmesine basın.
– **RIGHT** veya **LEFT** düğmesine basarak düğme aydınlatma kademesini seçin veya düğmeaydınlatmasını kapatın.

7.27.39 DRL

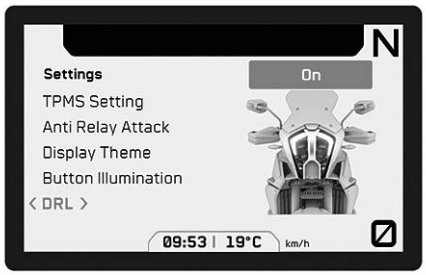

E02098-01

Şart

- Motosiklet duruyor.

– Menü kapalı ise **SET** veya **RIGHT** düğmesine basın.
– **Settings** işaretlenene kadar **UP** veya **DOWN** düğmesine basın. **SET** veya **RIGHT** düğmesine basılınca menü açılır.
– **DRL** işaretlenene kadar **UP** veya **DOWN** düğmesine basın.
– **RIGHT** veya **LEFT** düğmesine basarak gündüz sürüş ışığını açın veya kapatın.

Bilgi
Kontak açıldıktan sonra, gündüz sürüş ışığı tekrar etkindir.
Gündüz sürüş farı, KTM teşhis aletiyle kalıcı olarak kapatılabilir.

7.27.40 Bluetooth

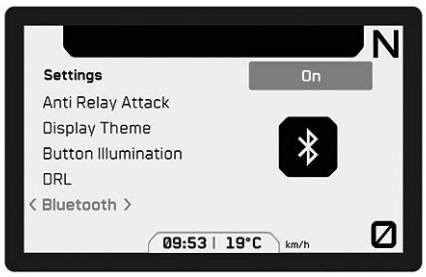

E02096-01

Şart

- Motosiklet duruyor.

– Menü kapalı ise **SET** veya **RIGHT** düğmesine basın.
– **Settings** işaretlenene kadar **UP** veya **DOWN** düğmesine basın. **SET** veya **RIGHT** düğmesine basılınca menü açılır.
– **Bluetooth** işaretlenene kadar **UP** veya **DOWN** düğmesine basın.
– **RIGHT** veya **LEFT** düğmesine basarak **Bluetooth** açın veya kapatın.

Uygun bir cep telefonunu veya kulaklığı araca bağlamak için **Bluetooth®** fonksiyonu aktif durumda olmalıdır.
Her cep telefonu ve her kulaklık araca bağlanmaya uygun değildir.

7.27.41 Quickshifter + (opsiyonel)



E02104-01

Şart

- Motosiklet duruyor.

– Menü kapalı ise **SET** veya **RIGHT** düğmesine basın.
– **Settings** işaretlenene kadar **UP** veya **DOWN** düğmesine basın. **SET** veya **RIGHT** düğmesine basılınca menü açılır.
– **Quickshifter +** işaretlenene kadar **UP** veya **DOWN** düğmesine basın.
– **RIGHT** veya **LEFT** düğmesine basarak **Quickshifter +** açın veya kapatın.

7.27.42 Hill Hold Control (opsiyonel)



E02105-01

Şart

- Motosiklet duruyor.

– Menü kapalı ise **SET** veya **RIGHT** düğmesine basın.
– **Settings** işaretlenene kadar **UP** veya **DOWN** düğmesine basın. **SET** veya **RIGHT** düğmesine basılınca menü açılır.
– **Hill Hold Control** işaretlenene kadar **UP** veya **DOWN** düğmesine basın.
– **RIGHT** veya **LEFT** düğmesine basarak yokuşta kalkış desteğini açın veya kapatın.

7.27.43 Shift Light



E02100-01

Şart

- Motosiklet duruyor.
- **ODO** > 1000 km (621 mil).

– Menü kapalı ise **SET** veya **RIGHT** düğmesine basın.
– **Settings** işaretlenene kadar **UP** veya **DOWN** düğmesine basın. **SET** veya **RIGHT** düğmesine basılınca menü açılır.
– **Shift Light** işaretlenene kadar **UP** veya **DOWN** düğmesine basın.
– **SET** düğmesine basılınca menü açılır.

Shift Light içinde vites konumu lambası devir sayısı ayarlanabilir.

7.27.44 Shift Light State

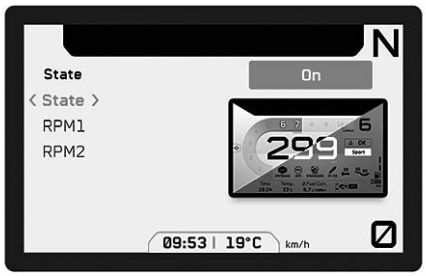

E02103-01

Şart

- Motosiklet duruyor.

– Menü kapalı ise **SET** veya **RIGHT** düğmesine basın.
– **Settings** işaretlenene kadar **UP** veya **DOWN** düğmesine basın. **SET** veya **RIGHT** düğmesine basılınca menü açılır.
– **Shift Light** işaretlenene kadar **UP** veya **DOWN** düğmesine basın.
– **SET** düğmesine basılınca menü açılır.
– **State** işaretlenene kadar **UP** veya **DOWN** düğmesine basın.
– **RIGHT** veya **LEFT** düğmesine basarak vites konumu lambasını açın veya kapatın.

7.27.45 Shift Light RPM1

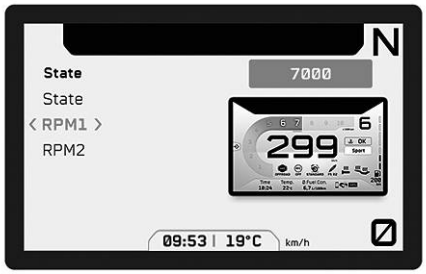

E02101-01

Şart

- Motosiklet duruyor.

– Menü kapalı ise **SET** veya **RIGHT** düğmesine basın.
– **Settings** işaretlenene kadar **UP** veya **DOWN** düğmesine basın. **SET** veya **RIGHT** düğmesine basılınca menü açılır.
– **Shift Light** işaretlenene kadar **UP** veya **DOWN** düğmesine basın.
– **SET** düğmesine basılınca menü açılır.
– **RPM1** işaretlenene kadar **UP** veya **DOWN** düğmesine basın.
– **RIGHT** veya **LEFT** düğmesine basarak **RPM1** değerini ayarlayın.

Bilgi
RPM1 500'erlik adımlarda dakikada 5.000 ve 10.000 devir arasında ayarlanabilir.
RPM1, **RPM2**'den büyük olamaz.
Motor devri ayarlanan değere **RPM1** ulaştığında vites konumu lambası kırmızı renkte yanıp söner.

7.27.46 Shift Light RPM2

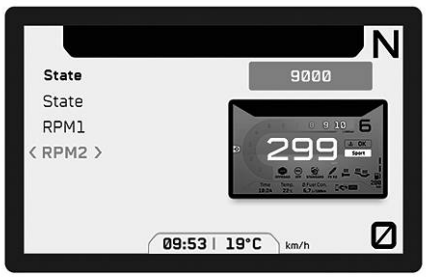

E02102-01

Şart

- Motosiklet duruyor.

– Menü kapalı ise **SET** veya **RIGHT** düğmesine basın.
– **Settings** işaretlenene kadar **UP** veya **DOWN** düğmesine basın. **SET** veya **RIGHT** düğmesine basılınca menü açılır.
– **Shift Light** işaretlenene kadar **UP** veya **DOWN** düğmesine basın.
– **SET** düğmesine basılınca menü açılır.
– **RPM2** işaretlenene kadar **UP** veya **DOWN** düğmesine basın.
– **RIGHT** veya **LEFT** düğmesine basarak **RPM2** değerini ayarlayın.

Bilgi
RPM2 500'erlik adımlarda dakikada 5.000 ve 10.000 devir arasında ayarlanabilir.
RPM2, **RPM1**'den küçük olamaz.
Motor devri ayarlanan değere **RPM2** ulaştığında ekranın tamamı kırmızı renkte yanıp söner.

7.27.47 Clock & Date

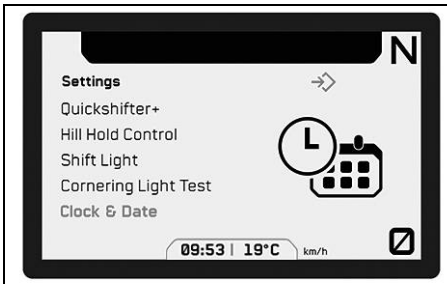

E02113-01

Şart

- Motosiklet duruyor.

– Menü kapalı ise **SET** veya **RIGHT** düğmesine basın.
– **Settings** işaretlenene kadar **UP** veya **DOWN** düğmesine basın. **SET** veya **RIGHT** düğmesine basılınca menü açılır.
– **Clock & Date** işaretlenene kadar **UP** veya **DOWN** düğmesine basın.
– **SET** düğmesine basılınca menü açılır.

Clock & Date'de saat, tarih ve gösterge formatları ayarlanabilir.

7.27.48 Clock Format

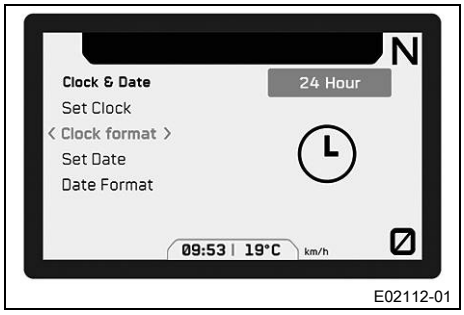

E02112-01

Şart

- Motosiklet duruyor.

– Menü kapalı ise **SET** veya **RIGHT** düğmesine basın.
– **Settings** işaretlenene kadar **UP** veya **DOWN** düğmesine basın. **SET** veya **RIGHT** düğmesine basılınca menü açılır.
– **Clock & Date** işaretlenene kadar **UP** veya **DOWN** düğmesine basın.
– **SET** düğmesine basılınca menü açılır.
– **Clock Format** işaretlenene kadar **UP** veya **DOWN** düğmesine basın.
– **RIGHT** veya **LEFT** düğmesi ile zaman formatını ayarlayın.

7.27.49 Date Format

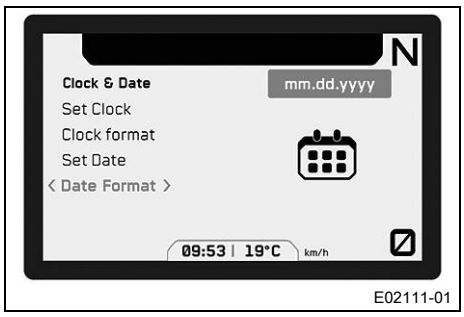

E02111-01

Şart

- Motosiklet duruyor.

– Menü kapalı ise **SET** veya **RIGHT** düğmesine basın.
– **Settings** işaretlenene kadar **UP** veya **DOWN** düğmesine basın. **SET** veya **RIGHT** düğmesine basılınca menü açılır.
– **Clock & Date** işaretlenene kadar **UP** veya **DOWN** düğmesine basın.
– **SET** düğmesine basılınca menü açılır.
– **Date Format** işaretlenene kadar **UP** veya **DOWN** düğmesine basın.
– **RIGHT** veya **LEFT** düğmesi ile tarih formatını ayarlayın.

7.27.50 Units

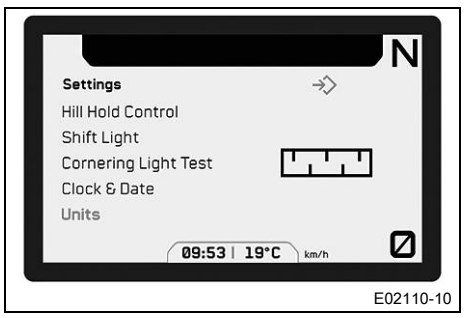

E02110-10

Şart

- Motosiklet duruyor.

– Menü kapalı ise **SET** veya **RIGHT** düğmesine basın.
– **Settings** işaretlenene kadar **UP** veya **DOWN** düğmesine basın. **SET** veya **RIGHT** düğmesine basılınca menü açılır.
– **Units** işaretlenene kadar **UP** veya **DOWN** düğmesine basın.
– **SET** düğmesine basılınca menü açılır.

Units'de birimler veya çeşitli değerler için ayarlar gerçekleştirilebilir.

7.27.51 Units Distance

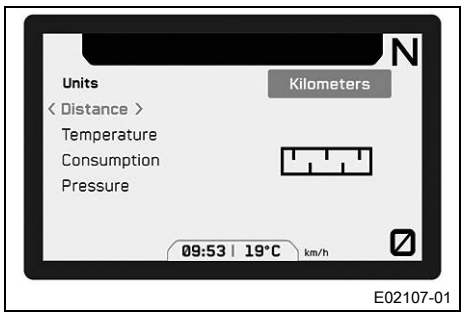

E02107-01

Şart

- Motosiklet duruyor.

– Menü kapalı ise **SET** veya **RIGHT** düğmesine basın.
– **Settings** işaretlenene kadar **UP** veya **DOWN** düğmesine basın. **SET** veya **RIGHT** düğmesine basılınca menü açılır.
– **Units** işaretlenene kadar **UP** veya **DOWN** düğmesine basın.
– **SET** düğmesine basılınca menü açılır.
– **Distance** işaretlenene kadar **UP** veya **DOWN** düğmesine basın.
– **RIGHT** veya **LEFT** düğmesi ile mesafe birimini ayarlayın.

7.27.52 Units Temperature

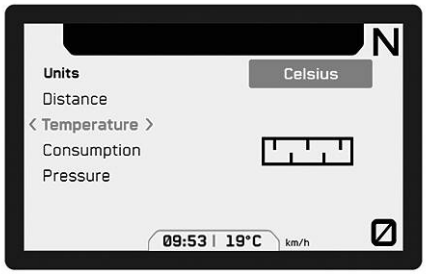

E02109-01

Şart

- Motosiklet duruyor.

– Menü kapalı ise **SET** veya **RIGHT** düğmesine basın.
– **Settings** işaretlenene kadar **UP** veya **DOWN** düğmesine basın. **SET** veya **RIGHT** düğmesine basılınca menü açılır.
– **Units** işaretlenene kadar **UP** veya **DOWN** düğmesine basın.
– **SET** düğmesine basılınca menü açılır.
– **Temperature** işaretlenene kadar **UP** veya **DOWN** düğmesine basın.
– **RIGHT** veya **LEFT** düğmesi ile sıcaklık birimini ayarlayın.

7.27.53 Units Consumption

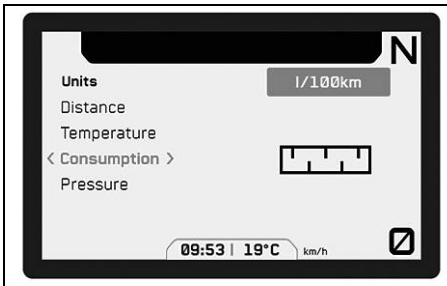

E02106-01

Şart

- Motosiklet duruyor.

– Menü kapalı ise **SET** veya **RIGHT** düğmesine basın.
– **Settings** işaretlenene kadar **UP** veya **DOWN** düğmesine basın. **SET** veya **RIGHT** düğmesine basılınca menü açılır.
– **Units** işaretlenene kadar **UP** veya **DOWN** düğmesine basın.
– **SET** düğmesine basılınca menü açılır.
– **Consumption** işaretlenene kadar **UP** veya **DOWN** düğmesine basın.
– **RIGHT** veya **LEFT** düğmesi ile tüketim birimini ayarlayın.

7.27.54 Units Pressure

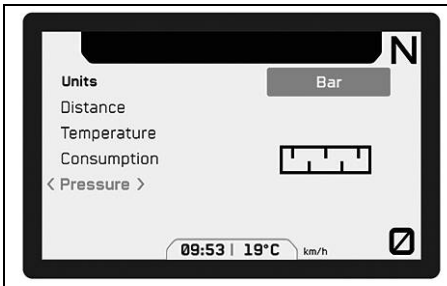

E02108-01

Şart

- Motosiklet duruyor.

– Menü kapalı ise **SET** veya **RIGHT** düğmesine basın.
– **Settings** işaretlenene kadar **UP** veya **DOWN** düğmesine basın. **SET** veya **RIGHT** düğmesine basılınca menü açılır.
– **Units** işaretlenene kadar **UP** veya **DOWN** düğmesine basın.
– **SET** düğmesine basılınca menü açılır.
– **Pressure** işaretlenene kadar **UP** veya **DOWN** düğmesine basın.
– **RIGHT** veya **LEFT** düğmesi ile basınç birimini ayarlayın.

7.27.55 Settings Heating

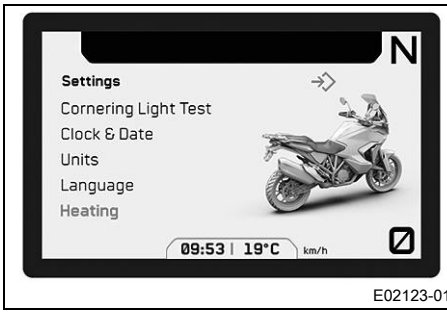

E02123-01

Şart

- Motosiklet duruyor.

– Menü kapalı ise **SET** veya **RIGHT** düğmesine basın.
– **Settings** işaretlenene kadar **UP** veya **DOWN** düğmesine basın. **SET** veya **RIGHT** düğmesine basılınca menü açılır.
– **Heating** işaretlenene kadar **UP** veya **DOWN** düğmesine basın.
– **SET** düğmesine basılınca menü açılır.

Settings Heating'de elcik ısıtması ile sürücü ve yolcu koltuğu ısıtması etkinleştirilebilir veya devre dışı bırakılabilir.

7.27.56 Settings Heating Grips

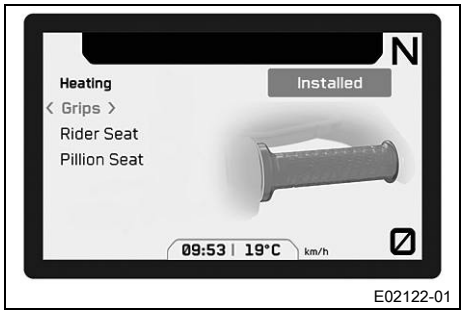

E02122-01

Şart

- Motosiklet duruyor.

– Menü kapalı ise **SET** veya **RIGHT** düğmesine basın.
– **Settings** işaretlenene kadar **UP** veya **DOWN** düğmesine basın. **SET** veya **RIGHT** düğmesine basılınca menü açılır.
– **Heating** işaretlenene kadar **UP** veya **DOWN** düğmesine basın.
– **SET** düğmesine basılınca menü açılır.
– **Grips** işaretlenene kadar **UP** veya **DOWN** düğmesine basın.
– **RIGHT** veya **LEFT** düğmesi ile ısıtmalı tutamakları etkinleştirin veya devre dışı bırakın.

7.27.57 Settings Heating Rider Seat

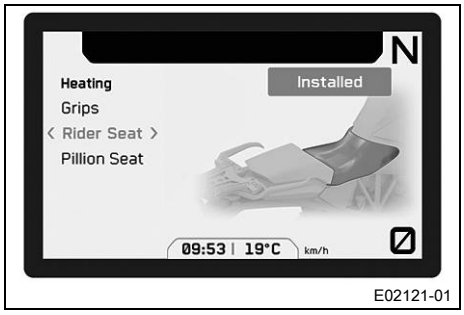

E02121-01

Şart

- Sürücü koltuk ısıtmalı model.
- Motosiklet duruyor.

– Menü kapalı ise **SET** veya **RIGHT** düğmesine basın.
– **Settings** işaretlenene kadar **UP** veya **DOWN** düğmesine basın. **SET** veya **RIGHT** düğmesine basılınca menü açılır.
– **Heating** işaretlenene kadar **UP** veya **DOWN** düğmesine basın.
– **SET** düğmesine basılınca menü açılır.
– **Rider Seat** işaretlenene kadar **UP** veya **DOWN** düğmesine basın.
– **RIGHT** veya **LEFT** düğmesi ile sürücü koltuk ısıtmasını etkinleştirin veya devre dışı bırakın.

7.27.58 Settings Heating Pillion Seat

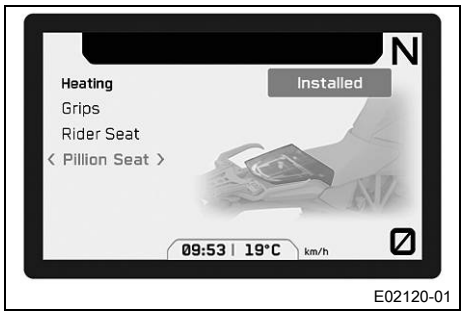

E02120-01

Şart

- Yolcu koltuk ısıtmalı model.
- Motosiklet duruyor.

– Menü kapalı ise **SET** veya **RIGHT** düğmesine basın.
– **Settings** işaretlenene kadar **UP** veya **DOWN** düğmesine basın. **SET** veya **RIGHT** düğmesine basılınca menü açılır.
– **Heating** işaretlenene kadar **UP** veya **DOWN** düğmesine basın.
– **SET** düğmesine basılınca menü açılır.
– **Pillion Seat** işaretlenene kadar **UP** veya **DOWN** düğmesine basın.
– **RIGHT** veya **LEFT** düğmesi ile yolcu koltuk ısıtmasını etkinleştirin veya devre dışı bırakın.

7.27.59 Extra Functions

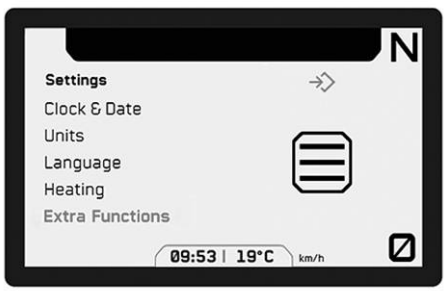

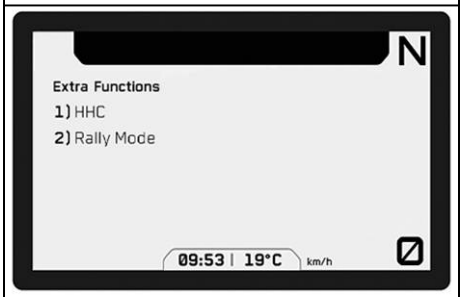

E02126-01

Şart

- Motosiklet duruyor.
- İsteğe bağlı ek fonksiyonlu motosiklet.

– Menü kapalı ise **SET** veya **RIGHT** düğmesine basın.
– **Settings** işaretlenene kadar **UP** veya **DOWN** düğmesine basın. **SET** veya **RIGHT** düğmesine basılınca menü açılır.
– **Extra Functions** işaretlenene kadar **UP** veya **DOWN** düğmesine basın.
– **SET** düğmesine basılınca alt menü açılır.

Bilgi
Opsiyonel ek fonksiyonlar listelenir.
Aracınız için güncel **KTM PowerParts** ve mevcut yazılımı KTM web sitesinde bulabilirsiniz.

7.27.60 Saatin ve tarihin ayarlanması

Şart
Motosiklet duruyor.

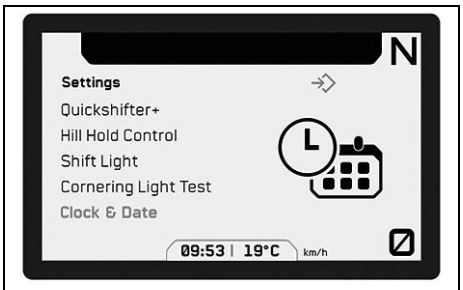

E02192-01

– Menü kapalı ise **SET** veya **RIGHT** düğmesine basın.
– **Settings** işaretlenene kadar **UP** veya **DOWN** düğmesine basın.
– **RIGHT** veya **SET** düğmesine basılınca menü açılır.
– **Clock & Date** işaretlenene kadar **UP** veya **DOWN** düğmesine basın.
– **SET** düğmesine basılınca menü açılır.

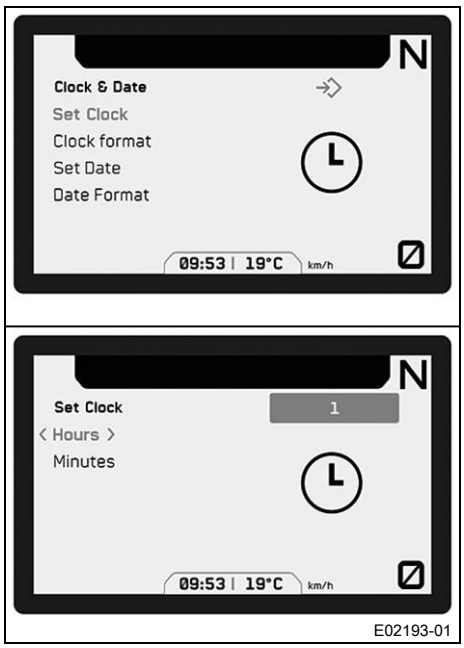

E02193-01

Saatin ayarlanması

- **Set Clock** işaretlenene kadar **UP** veya **DOWN** düğmesine basın.
- **SET** düğmesine basılınca menü açılır.
- **Hours** işaretlenene kadar **UP** veya **DOWN** düğmesine basın.
- **RIGHT** veya **LEFT** düğmesine, güncel saat ayarlanana kadar basın.
- **Minutes** işaretlenene kadar **UP** veya **DOWN** düğmesine basın.
- **RIGHT** veya **LEFT** düğmesine, güncel dakika ayarlanana kadar basın.
- Menüden çıkmak için **BACK** düğmesine basın.
  ✓ Saat kaydedilir.

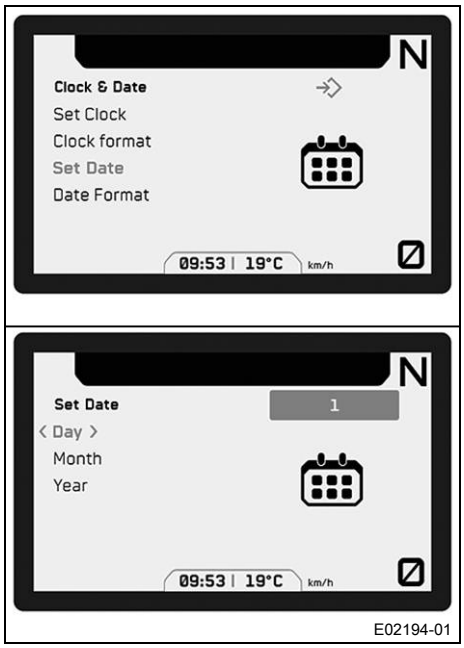

E02194-01

Tarihi ayarlama

- **Set Date** işaretlenene kadar **UP** veya **DOWN** düğmesine basın.
- **SET** düğmesine basılınca menü açılır.
- **Day** işaretlenene kadar **UP** veya **DOWN** düğmesine basın.
- **RIGHT** veya **LEFT** düğmesine, güncel gün ayarlanana kadar basın.
- **Month** işaretlenene kadar **UP** veya **DOWN** düğmesine basın.
- **RIGHT** veya **LEFT** düğmesine, güncel ay ayarlanana kadar basın.
- **Year** işaretlenene kadar **UP** veya **DOWN** düğmesine basın.
- **RIGHT** veya **LEFT** düğmesine, güncel yıl ayarlanana kadar basın.
- Menüden çıkmak için **BACK** düğmesine basın.
  ✓ Tarih kaydedilir.

7.27.61 Heating (fonksiyon opsiyonel)

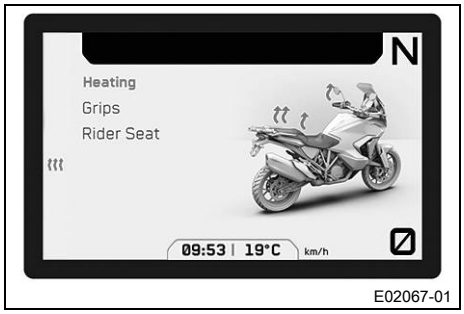

E02067-01

- Menü kapalı ise **SET** veya **RIGHT** düğmesine basın.
- **Heating** işaretlenene kadar **UP** veya **DOWN** düğmesine basın. **SET** veya **RIGHT** düğmesine basılınca menü açılır.

Heating'de elcik ısıtması (fonksiyon opsiyonel) ve sürücü koltuğu ısıtması (fonksiyon opsiyonel) yapılandırılabilir.

7.27.62 Heating Grips (fonksiyon opsiyonel)

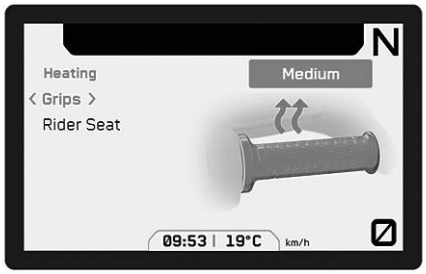

E02088-01

Şart

- Elcik ısıtmalı model.
- Menü **Heating Grip** (fonksiyon opsiyonel) etkinleştirildi.

– **Heating** işaretlenene kadar **UP** veya **DOWN** düğmesine basın. **SET** veya **RIGHT** düğmesine basılınca menü açılır.

– **Grips** işaretlenene kadar **UP** veya **DOWN** düğmesine basın.

– **RIGHT** veya **LEFT** düğmesine basarak ısıtma kademesini seçin veya ısıtmalı tutamakları açın ya da kapatın.

7.27.63 Heating Rider Seat (fonksiyon opsiyonel)

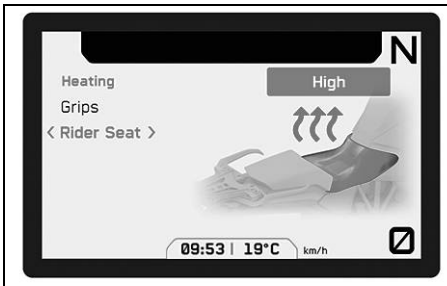

E02087-01

Şart

- Koltuk ısıtması olan model.
- Menü **Heating Seat Rider** (fonksiyon opsiyonel) etkinleştirildi.

– **Heating** işaretlenene kadar **UP** veya **DOWN** düğmesine basın. **SET** veya **RIGHT** düğmesine basılınca menü açılır.

– **Rider Seat** işaretlenene kadar **UP** veya **DOWN** düğmesine basın.

– **RIGHT** veya **LEFT** düğmesine basarak ısıtma kademesini seçin veya sürücü koltuğu ısıtmasını açın ya da kapatın.

Bilgi

Yolcu koltuk ısıtması (fonksiyon opsiyonel) için ısıtma kademesi sağ tutma kolunun yanındaki anahtarla seçilir.

8.1 Sürücü koltuğunun ayarlanması

Ön çalışma

– Yolcu koltuğunu çıkarın. (📖 S. 99)

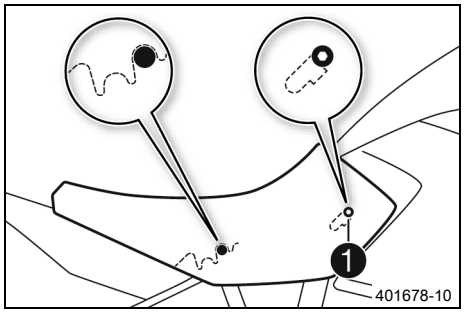

Sürücü koltuğunu daha alçak seviyeye ayarlama:

– Sürücü koltuğunu, oyuklardan ❶ yakıt deposuna asın, sürücü koltuğunu aynı zamanda aşağıya ve öne doğru itin.

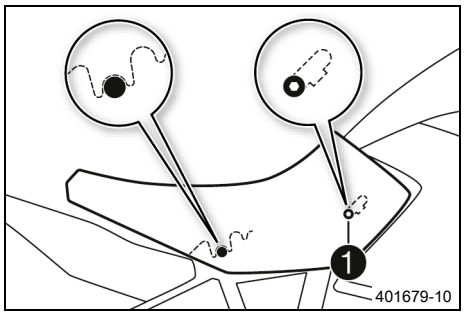

Sürücü koltuğunu daha yüksek seviyeye ayarlama:

– Sürücü koltuğunu, oyuklardan ❶ yakıt deposuna asın, sürücü koltuğunu aynı zamanda yukarıya ve öne doğru itin.

– Bunun ardından, sürücü koltuğunun doğru monte edilip edilmediğini kontrol edin.

Ek çalışma

– Yolcu koltuğunu monte edin. (📖 S. 100)

8.2 Gidon konumu

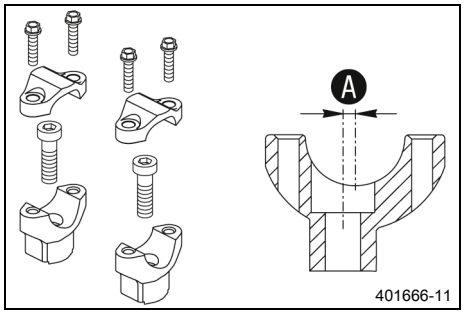

Gidon yuvasındaki delikler, orta kısma Ⓐ mesafesinde yerleştirilmiştir.

Delik mesafesi Ⓐ	3,5 mm

Gidon, iki farklı konumda monte edilebilir. Bu sayede gidon, sürücü için en rahat olan konuma getirilebilir.

8.3 Gidon konumunun ayarlanması

İkaz

Kaza tehlikesi Onarılmış bir gidon, güvenlik tehlikesi teşkil etmektedir.

Gidon büküldüğü veya düzeltildiği zaman malzeme yorgunlaşır. Neticede gidon kırılabilir.

– Gidon hasar gördüğünde veya büküldüğünde gidonu değiştirin.

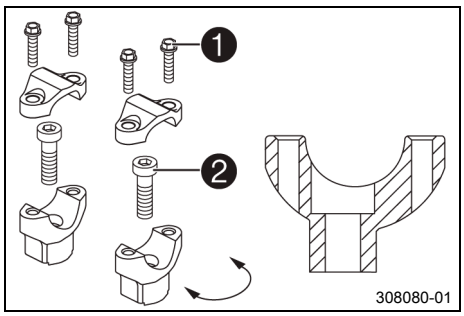

– Vidaları ❶ çıkarın. Gidon sıkıştırma köprülerini çıkararak alın. Gidonu çıkarın ve kenara bırakın.

Bilgi
Parçaları, üzerini örterek hasar görmeye karşı koruyun. Kabloların ve esnek boru hatlarının bükülmesini önleyin.

– Vidaları ❷ çıkarın. Gidon yuvalarını çıkarın.
– Gidon yuvalarını istenilen konuma getirin. Vidaları ❷ monte edin ve sıkın.

Öngörülen değer

Gidon yuvası vidası	M10x35	40 Nm **Loctite®243™**

Bilgi
Gidon yuvalarını, sol ve sağ tarafta eşit şekilde konumlandırın.

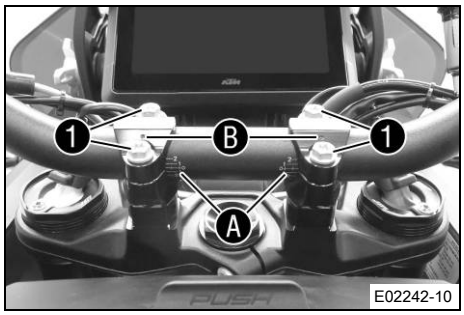

– Gidonu konumlandırın.

Bilgi
Kabloların ve esnek boruların doğru yerleştirilmesine dikkat edin.

– Gidon sıkıştırma köprülerini konumlandırın. Vidaları ❶ monte edin ve eşit şekilde sıkın.

Öngörülen değer

Gidon sıkıştırma köprüsü vidası	M8x25	20 Nm

✓ Gidon skalasının işaretleri Ⓐ, merkezlenmiş şekilde gidon sıkıştırma köprüleri arasında bulunur.
✓ İşaretler Ⓑ aşağıya doğru bakar.

Bilgi
Parçalar arasındaki ara paylarının eşit olmasına dikkat edin.

8.4 Ön camın ayarlanması

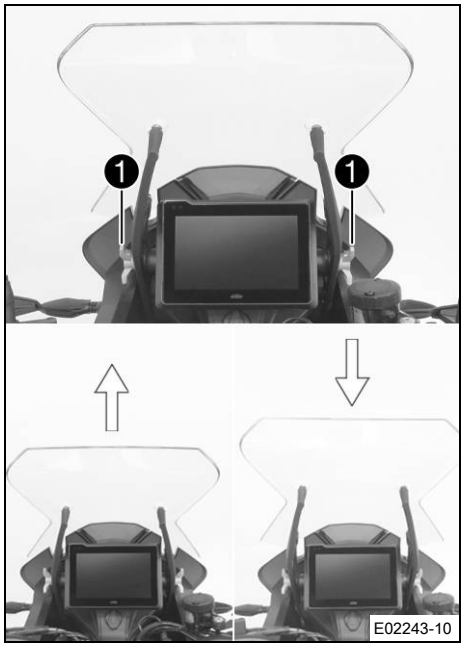

– Ön camı istenen konuma getirmek için, ayar çarkını ❶ çevirin.

8.5 Vites değiştirme pedalının temel konumunun ayarlanması



– Debriyaj kolunun temel ayarını, ayar çarkı ❶ ile el büyüklüğüne ayarlayın.

Bilgi
Debriyaj kolunu öne doğru bastırın ve ayar çarkını döndürün.
Sürüş sırasında ayar işlemleri yapmayın.

8.6 El freni kolunun temel ayarının yapılması

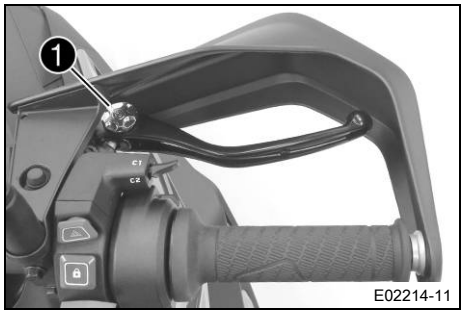

– El freni kolunun temel ayarını, ayar çarkı ❶ ile el büyüklüğüne ayarlayın.

Bilgi
El freni kolunu öne doğru bastırın ve ayar çarkını döndürün.
Sürüş sırasında ayar işlemleri yapmayın.

8.7 Sürücü ayak dayama yerleri

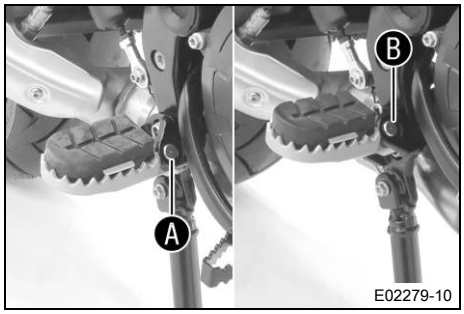

Sürücü ayak dayama yerleri, iki farklı konumda monte edilebilirler.

Olası durumlar

- Sürücü ayak dayama yerleri alçak konumda Ⓐ
- Sürücü ayak dayama yerleri yüksek konumda Ⓑ

8.8 Ayak dayama yerlerinin ayarlanması

Bilgi
İşlem adımları, sağ ve sol taraftaki ayak dayama yerlerinde aynıdır.

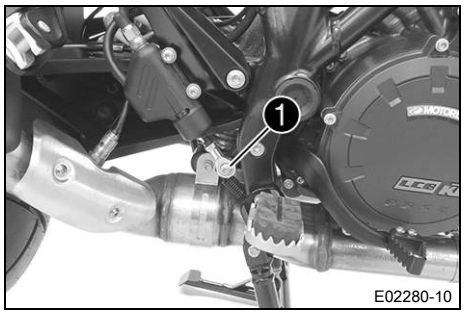

– Vidayı ❶ çıkarın.
✓ Ayak fren pedalı, dayamaya kadar yukarı çevrilir.

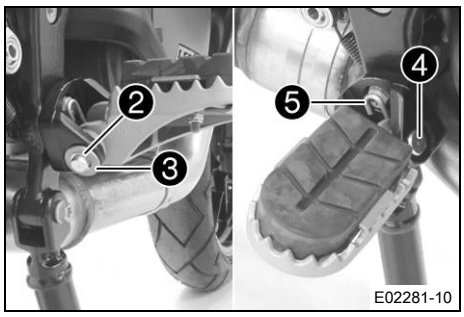

– Halka segmanı ❷ pul ❸ ile birlikte çıkarın.
– Ayak dayama yerinin pimini ❹ dikkatlice çıkarın.

Bilgi
Yay, yüksek gerginlik altındadır ve pimin çıkarılması sırasında dışarı fırlayabilir.

– Ayak dayama yerini yay ❺ ile birlikte çıkarın.

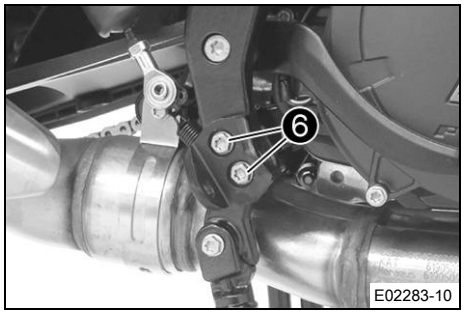

– Vidaları ❻ çıkarın.

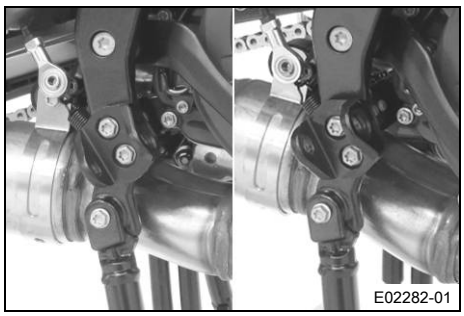

– Ayak dayama yeri taşıyıcılarını istenilen konuma ayarlayın.

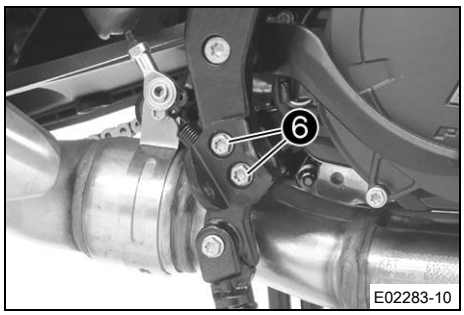

– Vidaları ❻ monte edin ve sıkın.

Öngörülen değer

Ön ayak dayama yeri taşıyıcısı vidası	M8x20	25 Nm Loctite®243™

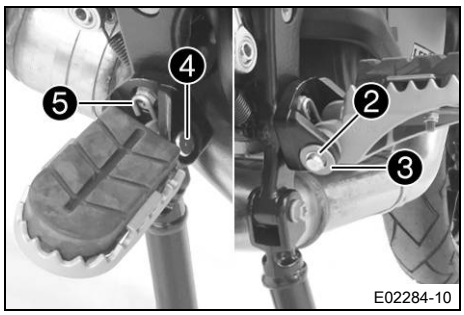

– Sürücü ayak dayama yerini yay ❺ ve pim ❹ ile monte edin.

Ayak dayama yeri yayı için pense (58429083000)

– Pulu ❸ ve halka segmanı ❷ monte edin.

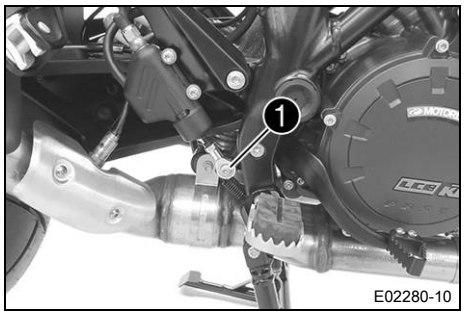

– Ayak fren pedalını konumlandırın.
– Vidayı ❶ monte edin ve sıkın.

Öngörülen değer

Ayak fren silindirindeki itme çubuğu küresel mafsal vidası	M6	10 Nm Loctite®243™

8.9 Vites değiştirme pedalının temel konumunun kontrol edilmesi

Bilgi

Vites değiştirme pedalı, temel konumda sürüşte çizmeye temas etmemelidir.
Vites değiştirme pedalı sürekli çizmeye temas ederse şanzıman aşırı zorlanmaya maruz kalır ve hatalı Quickshifter fonksiyonları oluşabilir.

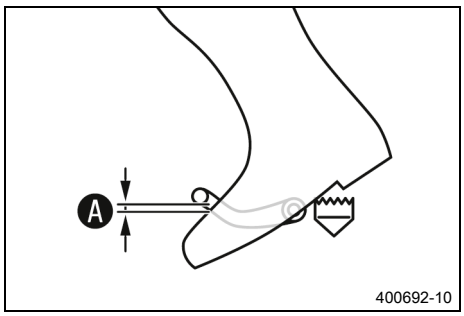

– Sürüş yönünde araç üzerine oturun ve çizme üst kenarı ile vites değiştirme pedalı arasındaki mesafeyi Ⓐ saptayın.

Çizme üst kenarı ile vites değiştirme arası mesafe	10 … 20 mm

» Mesafe, öngörülen değere uymazsa:
– Vites değiştirme pedalının temel ayarını yapın. 🔧 (📖 S. 78)

8.10 Vites değiştirme pedalının temel ayarının yapılması 🔧

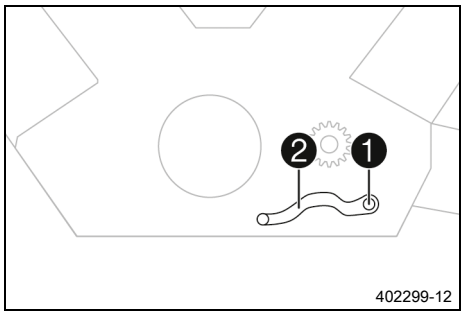

– Cıvatayı ❶ diskler ile birlikte çıkarın ve vites değiştirme pedalını ❷ çıkararak alın.

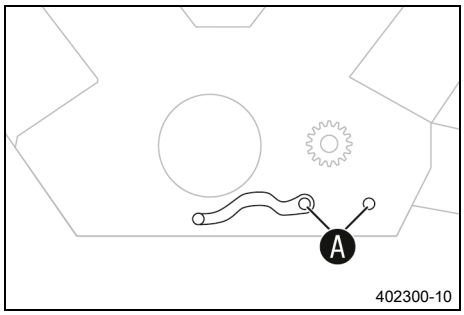

– Vites değiştirme pedalı ile vites değiştirme mili arasındaki dişliyi Ⓐ temizleyin.
– Vites değiştirme pedalını istenen konumda vites mili üzerine takın ve dişlilerin birbirine geçmesini sağlayın.

Bilgi
Ayar aralığı sınırlıdır.
Vites değiştirme pedalı, vites değiştirme sırasında aracın hiçbir parçasına temas etmemelidir.

– Vidayı ❶, pullar ile birlikte monte edin ve sıkın.
Öngörülen değer

Vites değiştirme kolu vidası	M6x20	18 Nm **Loctite®243™**

8.11 Vites değiştirme pedalı basamağının ayarlanması

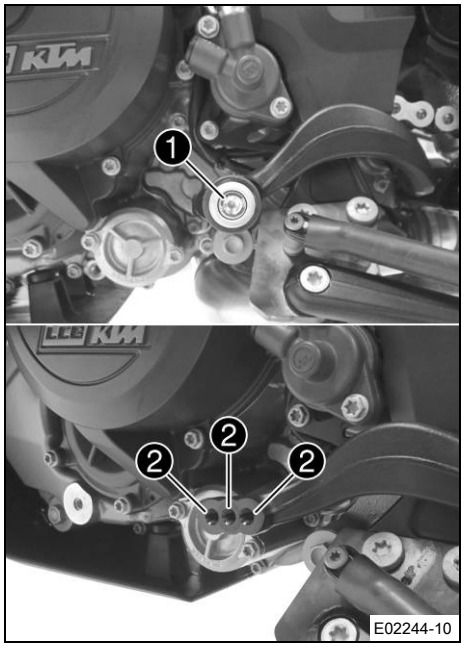

– Vidayı ❶ vites değiştirme pedalı basamağı ile birlikte çıkarın.
– Vites değiştirme pedalı basamağını vida ile birlikte, istenilen kol uzunluğuna bağlı olarak deliğe ❷ konumlandırın.

Öngörülen değer

Standart	orta delik

– Vidayı sıkın.

Öngörülen değer

Diğer şasi vidaları	M6	10 Nm

8.12 Ayak fren pedalının temel ayarının ayarlanması

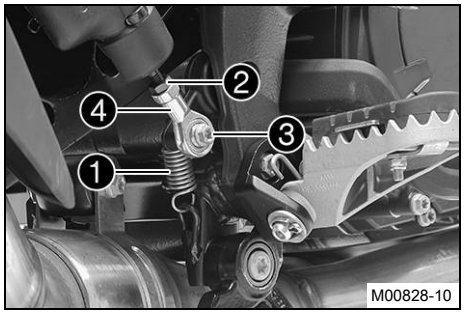

– Yayı ❶ yerinden çıkarın.
– Somunu ❷ çözün.
– Vidayı ❸ çıkarın.
– Ayak fren pedalının temel ayarının bireysel ihtiyacınıza göre ayarlamak için, küresel mafsalı ❹ ilgili şekilde çevirin.

Bilgi
Ayar aralığı sınırlıdır.
En az 5 vida dişi, küresel mafsal içinde vidalanmış olmalıdır.

– Küresel mafsalı ❹ sabit tutun ve somunu ❷ sıkın.

Öngörülen değer

Diğer şasi somunları	M6	10 Nm

– Vidayı ❸ monte edin ve sıkın.

Öngörülen değer

Ayak fren silindirindeki itme çubuğu küresel mafsal vidası	M6	10 Nm Loctite®243™

– Yayı ❶ yerine takın.

8.13 Kombi aygıtın eğimini ayarlama

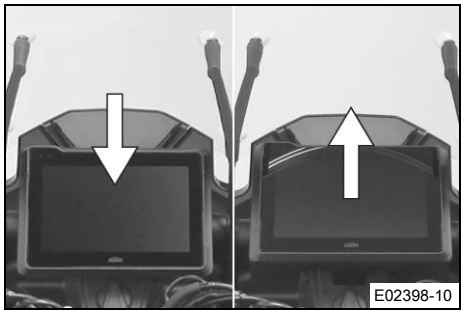

– Kombi aygıtı istenilen konuma getirebilmek için kombi aygıtı alt kenarında yukarı veya aşağıya doğru bastırın.

9.1 İlk çalıştırmaya ilişkin uyarılar

Tehlike

Kaza tehlikesi Trafiğe çıkmaya uygun olmayan sürücüler kendilerini ve başkalarını tehlikeye atabilir.

– Alkol, uyuşturucu veya ilaç alımı nedeniyle trafiğe çıkamayacak durumdaysanız araç kullanmayın.
– Fiziksel veya psikolojik olarak uygun durumda değilseniz araç kullanmayın.

İkaz

Yaralanma tehlikesi Koruyucu elbisenin mevcut olmaması veya eksik olması, yüksek bir güvenlik riski teşkil eder.

– Her yolculukta kask, çizme, eldiven, koruyucuları ile birlikte pantolon ve ceket gibi koruyucu elbiseler kullanın.
– Her zaman, eksiksiz bir durumda ve yasal düzenlemelere uygun olan koruyucu elbise kullanın.

İkaz

Düşme tehlikesi Ön ve arka tekerlekte lastik profillerinin farklı olması halinde aracın seyir tarzı olumsuz etkilenir.

Lastik profillerinin farklı olması halinde araç kontrolü oldukça zorlaşabilir.

– Ön ve arka tekerleğe sadece aynı profile sahip lastikler takılmasını sağlayın.

İkaz

Kaza tehlikesi Onaylanmamış veya tavsiye edilmemiş lastikler ve tekerlekler seyir davranışını olumsuz etkiler.

– Sadece KTM tarafından onaylanmış ve tavsiye edilmiş, ilgili hız indeksine sahip lastikler ve tekerlekler kullanın.

İkaz

Kaza tehlikesi Yeni tekerler düşük yol tutuşuna sahiptir.

Yeni tekerlerin yuvarlanma yüzeyleri henüz pürüzlü halde değildir.

– Yeni tekerleri ılımlı sürüş tarzında ve değişen eğiklik durumlarında sürün.

Alıştırma evresi	200 km

İkaz

Kaza tehlikesi Aşırı ısınma olduğunda fren tertibatı devre dışı kalır.

Ayak fren pedalı serbest bırakılmazsa, fren balataları aralıksız olarak sürtünmeye maruz kalırlar.

– Fren yapmak istemiyorsanız ayağınızı ayak fren pedalından çekin.

Bilgi

Aracınızı sürerken, başka insanların aşırı gürültüden rahatsız olacağını unutmayınız.

– Ön satış kontrolünün yetkili bir KTM Yetkili Servisi tamirhanesinde yapılmış olduğundan emin olunuz.
  ✓ Araç size devredildiğinde, teslim belgesi size verilir.
– Aracınızı ilk defa sürmeye başlamadan önce, kullanım kılavuzunu dikkatle tamamen okuyunuz.
– Kumanda elemanlarının işlevini öğreniniz.
– Motosikleti, ihtiyaçlarınıza göre, Ergonomi bölümünde anlatıldığı şekilde ayarlayın.
– Büyük bir seyahatten önce uygun bir alanda, motosikletin sürüş performansına kendinizi alıştırınız. Bir defa da motosikleti mümkün olduğunca yavaş ve koltuğa oturmaksızın sürünüz ki, aracın davranışına ilişkin daha fazla fikir edinebilesiniz ve buna alışabilesiniz.
– Sürüş sırasında gidonu her iki elinizle tutunuz ve ayaklarınız da ayak dayama yerleri üzerinde olsun.

– Motoru alıştırın. (📖 S. 82)

9.2 Motor alıştırma

– Motoru alıştırma safhasında, verilen motor devir sayısını aşmayın.

Öngörülen değer

Maksimum motor devir sayısı	
İlk sırada: 1.000 km	6.500 Dev/dk
Şu ilk kilometre sayısından sonra: 1.000 km	10.250 Dev/dk

– Tam gaz sürüşlerden kaçının!

Bilgi
Maksimum motor devir sayısı, ilk servis işleminden önce aşılırsa, vites konumu lambası yanıp sönmeye başlar.

9.3 Araca yük yüklenmesi

İkaz
Kaza tehlikesi Toplam ağırlık ve aks yükleri, seyir tarzını olumsuz etkiler.
Toplam ağırlık, işletime hazır ve yakıt deposu dolu motosikletten, koruyucu elbise giymiş ve kask takmış sürücüden ve yolcudan ve bagajdan meydana gelir.
– İzin verilen azami toplam ağırlığı ve aks yüklerini aşmayın.

İkaz
Kaza tehlikesi Çanta-bavulların veya depo çantasının uygun olmayan şekilde monte edilmesi, seyir tarzını olumsuz etkiler.
– Çanta-bavulları ve depo çantasını üretici firmanın talimatlarına göre monte edin.

İkaz
Kaza tehlikesi Bagaj takılı olduğunda yüksek hızlarda sürüş performansı değişir.
– Aracın hızını, yüke göre ayarlayın.
– Motosikletinize bavul veya başka bagaj yüklediyseniz, aracı daha yavaş sürünüz.
Bagaj ile maksimum hız 150 km/h

İkaz
Kaza tehlikesi Çanta-bavul sistemi aşırı zorlanma durumunda hasar görebilir.
– Çanta-bavul monte ettiğinizde, maksimum yüke dair üretici verilerini dikkate alın.

İkaz
Kaza tehlikesi Kaymış bagaj parçaları görülebilirliği olumsuz etkiler.
Arka lambanın üzeri kapanmış olursa, arkanızdan gelen araçların sürücüleri sizi tam fark edemez; bilhassa hava karardığında.
– Araç üzerindeki bagajın tespitlenme durumunu düzenli olarak kontrol ediniz.

İkaz
Kaza tehlikesi Yüksek yükler seyir tarzını değiştirir ve fren yolunu uzatır.
– Aracın hızını, yüke göre ayarlayın.

İkaz

Kaza tehlikesi Kaymış bagaj parçaları seyir tarzını olumsuz etkiler.

– Araç üzerindeki bagajın tespitlenme durumunu düzenli olarak kontrol ediniz.

İkaz

Yangın tehlikesi Kızgın egzoz tertibatı, bagajın yanmasına neden olabilir.

– Bagajı, aşırı sıcak egzoz tarafından yanmayacak veya kavrulmayacak şekilde tespit edin.

– Aracınıza bagaj aldığınızda, bunların mümkün olduğunca aracın orta kısmında tespit edilmesine ve ön ve arka tekerleğe eşit bir ağırlık dağılımı sağlanmasına dikkat edilmelidir.
– İzin verilen maksimum toplam ağırlığa ve maksimum dingil yüklerine uyun.

Öngörülen değer

İzin verilen maksimum toplam ağırlık	460 kg
İzin verilen maksimum dingil yükü, ön	180 kg
İzin verilen maksimum dingil yükü, arka	280 kg

10.1 Her çalıştırma işleminden önceki kontrol ve bakım işlemleri

Bilgi
Aracı sürmeye başlamadan önce, her defasında aracın teknik durumunu ve trafik güvenliğini kontrol edin. Araç, sürüş sırasında teknik açıdan eksiksiz bir durumda olmalıdır.

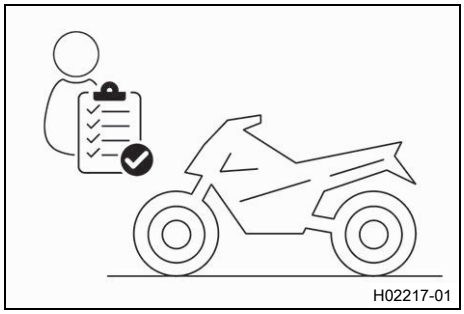
H02217-01

- Motor yağ seviyesini kontrol edin. (S. 156)
- Ön tekerlek freninin sıvı seviyesini kontrol edin. (S. 124)
- Arka tekerlek freninin fren sıvı seviyesini kontrol edin. (S. 127)
- Ön tekerlek freninin fren balatalarını kontrol edin. (S. 126)
- Arka tekerlek freninin fren balatalarını kontrol edin. (S. 129)
- Fren tertibatının işlevini kontrol edin.
- Sıvı kabındaki soğutma sıvı seviyesini kontrol edin. (S. 152)
- Zincir kirlenme durumunu kontrol edin. (S. 101)
- Zincir gerginliğini kontrol edin. (S. 102)
- Lastiklerin durumunu kontrol edin. (S. 136)
- Lastik basıncını kontrol edin. (S. 137)
- Tüm kumanda elemanlarının ayarlarını ve kolayca işlev görüp görmediklerini kontrol edin.
- Elektrik tertibatının işlevini kontrol edin.
- Bagajın doğru şekilde tespit edilip edilmediğini kontrol edin.
- Dikiz aynalarının ayarını kontrol edin.
- Yakıt rezervini kontrol edin.

10.2 Çalıştırma işlemi

Tehlike
Zehirlenme tehlikesi Egzoz gazları zehirlidir ve bayılmalara ve ölüme yol açabilirler.
- Motoru çalıştırırken daima yeterli havalandırma mevcut olmasını sağlayın.
- Motoru kapalı bir mekânda çalıştıracaksanız veya bir süre çalışır halde bırakacaksınız, uygun bir emme tertibatı kullanın.

Dikkat
Kaza tehlikesi Elektronik yapı parçaları ve emniyet tertibatları 12-V akünün boşalması veya bulunmaması durumunda zarar görebilir.

Boşalmış veya arızalı 12 V aküde özellikle çalıştırma sırasında araç elektroniğinde hatalı fonksiyonlar görülebilir.

- Aracı hiçbir zaman boşalmış 12 V akü ile veya 12 V akü olmadan kullanmayın.

Uyarı
Motor hasarı Motorun, soğukken yüksek devir sayısında çalışması, motorun dayanıklılığını olumsuz etkiler.
- Motoru daima düşük devirle ısıtın.

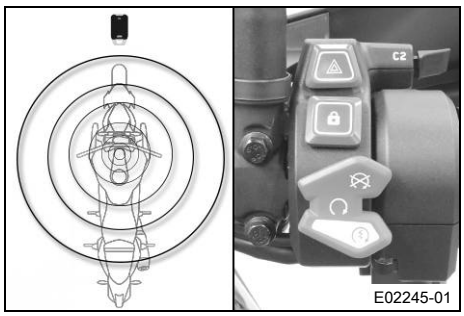

– Motoru yan sehpadan alın ve motosikletin üzerine oturun.
– RACE-ON anahtarını anten menziline getirin.

Bilgi
Anti-Relay-Attack (S. 25) aktif olduğunda RACE-ON anahtarındaki düğmeye basılmalıdır, böylece RACE-ON anahtarının bir cevap verme sinyali göndermesi sağlanır.

– RACE-ON anahtarının sürüş esnasında menzil dahilinde kaldığından emin olun.

Öngörülen değer

RACE-ON anahtarının anten çevresinde maksimum menzili	1,5 m

Bilgi
RACE-ON anahtarının pil geriliminin azalması ve bozucu radyo dalgaları menzili düşürebilir.
RACE-ON anahtarının pil gerilimi çok düşükse, anten (S. 24) bölgesine kontak anahtarlarından birini tutun ve çalıştırdıktan sonra yine emniyetli bir yere koyun.

– Start düğmesi/Acil kapatma anahtarının orta konumda ❍ bulunduğundan emin olun.
– Kontağı açın, bunun için RACE-ON düğmesine ✎ kısaca basın (maksimum 1 saniye).

Öngörülen değer

Kontrol cihazı iletişiminde arızaları önlemek için kontağı hızlı bir şekilde arka arkaya kapatıp açmayın.

✔ Gidon kilidi açılır.
✔ Kombi aygıtının işlev kontrolü yapılır.
✔ ABS ikaz lambası, araç hareket etmeye başladıktan sonra söner.

İpucu
Gidon kilidi açılmıyorsa gidonu biraz oynatın.

– Şanzımanı rölanti konumuna N alın.
✔ Yeşil rölanti kontrol lambası N yanar.

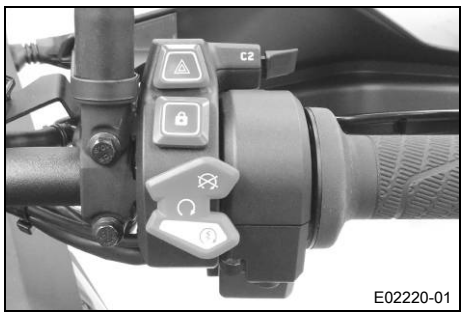

– Start düğmesi/Acil kapatma anahtarını alt konuma ⚷ bastırın.

Bilgi

Start düğmesini/acil kapatma anahtarını ancak kombi aygıtının fonksiyon kontrolü tamamlandıktan sonra alt konuma ⚷ bastırın.
Çalıştırma sırasında gaz vermeyin.
Maksimum 5 saniye start düğmesi/acil kapatma anahtarını alt konuma ⚷ bastırın. Bir sonraki çalıştırma denemesine kadar en az 5 saniye bekleyin.
Bu motosiklet, bir emniyetli çalıştırma sistemi ile donatılmıştır. Motor sadece, şanzıman rölanti konuma alınmışsa veya vites takılı iken debriyaj kolu çekilmişse, çalıştırılabilir. Yan ayaklık açıkken, motoru bir vitese alırsanız, motor durur.

10.3 İlk hareket

– Debriyaj kolunu çekin, motoru 1. vitese alın, debriyaj kolunu yavaşça bırakın ve aynı zamanda dikkatlice gaz verin.

10.4 Quickshifter+ (isteğe bağlı)

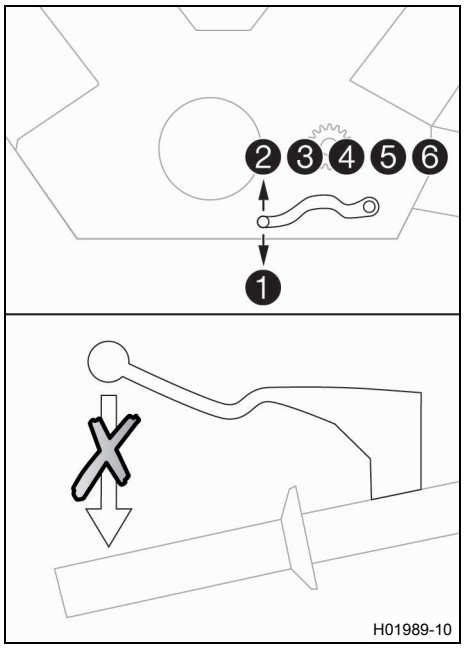

Quickshifter+ (isteğe bağlı) etkinleştirilmişse, debriyaj kullanılmadan vites yükseltilebilir ve küçültülebilir.
Gaz kolunun kapatılması gerekmediğinden, kesintisiz bir vites değişimi mümkündür.
Quickshifter, vites mili konumu sayesinde, bir vites değiştirme işleminin gerçekleştirilip gerçekleştirilmeyeceğini algılar ve motor kontrol ünitesine ilgili bir sinyal iletir.
Kombi aygıtındaki Quickshifter+ devre dışı olduğunda, her vites değiştirme sırasında, alışıldık şekilde debriyaj kullanılmalıdır.

10.5 HHC ile kalkış (isteğe bağlı)

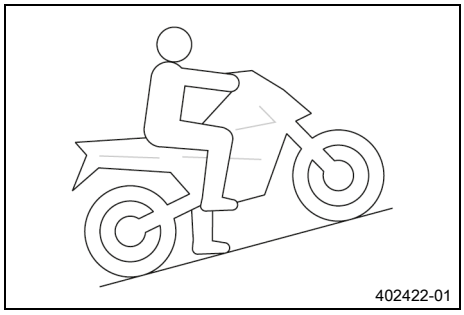

HHC işlevi, fren sisteminin tercihe bağlı bir ek işlevidir.
HHC işlevi, motosikletin meyilli yollarda yanlışlıkla geriye kaymasını önler.
HHC işlevi, yokuş yukarı seyrederken aracın durdurulduğunu algılar ve arka tekerlek frenini etkinleştirir.
El fren kolunun bırakılmasından sonra, motosiklet ileriye hareket etmedikçe, en fazla 5 saniye boyunca fren kuvveti etkili olur.
HHC işlevi, kalkış sırasında arka tekerlek frenini otomatik olarak çözer.

Bilgi
Motor stop ettirilmiş olsa bile, kontak açık ise, HHC işlevi etkin olabilir.
Etkin HHC işlevi ile geriye kaymak için, 5 saniye bekleyin, vitesi boşa alın veya kontağı kapatın.

HHC işlevi, 5 saniye sonra bir kalkış hareketi algılamazsa, fren kuvveti otomatik olarak küçük adımlarla azaltılır.
Bir fren kolu etkinleştirilirse, HHC işlevi yeniden etkinleştirilir.

10.6 Vites değiştirme, sürüş

İkaz
Kaza tehlikesi Ani yük değişiminde araç kontrolden çıkabilir.
– Ani yük değişimlerinden ve güçlü fren manevralarından kaçının.
– Hızınızı, yol şartlarına göre ayarlayın.

İkaz
Kaza tehlikesi Yüksek devirlerdeyken vites küçültülürse arka tekerlek bloke olur ve motor aşırı yüksek devirde çalışır.
– Yüksek motor devir sayısında, daha düşük bir vitese geçmeyin.

İkaz
Kaza tehlikesi Araçtaki ayar işlemleri, trafik hareketleri üzerindeki dikkatinizi dağıtır.
– Tüm ayar işlemlerini, araç durmuş vaziyette iken yapın.

İkaz
Yaralanma tehlikesi Yolcu, yanlış davranışlarda motosikletten düşebilir.
– Yolcunun, usulüne uygun şekilde yolcu koltuğu üzerinde oturduğundan, ayaklarının yolcu ayak dayama yerlerinde olduğundan ve sürücüye veya tutamaklara tutunduğundan emin olun.
– Ülkenizin, yolcuların asgari yaş sınırına dair yönetmeliklerini göz önünde bulundurun.

İkaz
Kaza tehlikesi Riskli sürüş şekli, büyük tehlike arz eder.
– Trafik kurallarına uyunuz ve aracı defansif ve ileriyi görecek şekilde sürünüz ki, tehlikeleri mümkün olduğunca erken fark edebilesiniz.

İkaz
Kaza tehlikesi Soğuk tekerler düşük yol tutuşuna sahiptir.
– Her sürüşte, lastikler işletme sıcaklıklarına ulaşana kadar, ilk kilometreler dikkatle ve orta hızda gidilmelidir.

İkaz

Kaza tehlikesi Yeni tekerler düşük yol tutuşuna sahiptir.

Yeni tekerlerin yuvarlanma yüzeyleri henüz pürüzlü halde değildir.

– Yeni tekerleri ılımlı sürüş tarzında ve değişen eğiklik durumlarında sürün.
  Alıştırma evresi 200 km

İkaz

Kaza tehlikesi Toplam ağırlık ve aks yükleri, seyir tarzını olumsuz etkiler.

Toplam ağırlık, işletime hazır ve yakıt deposu dolu motosikletten, koruyucu elbise giymiş ve kask takmış sürücüden ve yolcudan ve bagajdan meydana gelir.

– İzin verilen azami toplam ağırlığı ve aks yüklerini aşmayın.

İkaz

Kaza tehlikesi Kaymış bagaj parçaları seyir tarzını olumsuz etkiler.

– Araç üzerindeki bagajın tespitlenme durumunu düzenli olarak kontrol ediniz.

İkaz

Kaza tehlikesi Bir düşme, araca ilk bakışta göründüğünden daha fazla hasar verebilir.

– Bir düşme durumundan sonra aracı, her işletime almadan önceki gibi kontrol edin.

Uyarı

Motor hasarı Filtrelenmeyen emme havası, motorun dayanıklılığını olumsuz etkiler.

Hava filtresi olmadığında motora kir ve toz girer.

– Aracı sadece hava filtresi varken çalıştırın.

Uyarı

Motor hasarı Motor, aşırı ısınması halinde zarar görür.

– Soğutma sıvısı sıcaklığı uyarısı gösterildiğinde, derhal trafik kurallarına uyarak durun ve motoru kapatın.
– Motorun ve soğutma sisteminin soğumasını bekleyin.
– Soğutma sistemi soğuduğunda, soğutma sıvısı seviyesini kontrol edin ve gerekirse düzeltin.

Uyarı

Şanzıman hasarı Easy Shift yanlış kullanıldığında, şanzıman hasar görebilir.

Easy Shift sadece, fonksiyon kombi aygıtında etkin olduğunda kullanılabilir.
Debriyaj kolu çekildiğinde, Easy Shift etkin değildir.

– Easy Shift sadece belirtilmiş, izin verilen devir aralığında kullanılmalıdır.

Bilgi

Sürüş sırasında, alışılmışın dışında sesler duyulursa, derhal durun, motoru stop ettirin ve yetkili bir KTM Servisi tamirhanesi ile irtibata geçin.

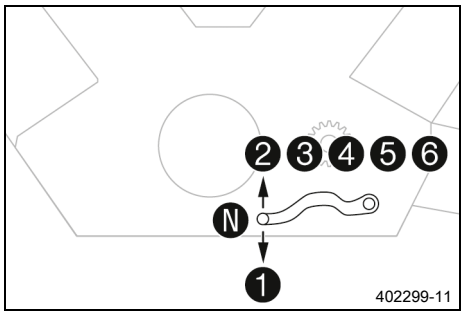

– Eğer ortam şartları (yolun eğimi, sürüş durumu vs.) elverişli ise, vites büyütün.
– Gaz kesin, aynı anda debriyaj kolunu çekin, motoru bir sonraki vitese alın, debriyaj kolunu serbest bırakın ve gaz verin.

Bilgi

Viteslerin konumu, resimde görülebilir. Rölanti konumu, 1. ile 2. vites konumu arasındadır. 1. vites, ilk hareket ve yokuş yukarı sürüş için öngörülmüştür.

– Gaz kolunun tam olarak çevrilerek çekilmesi sonucu azami hıza erişilmesinden sonra, gaz kolunu ¾ gaz konumuna geri çevirin. Bu durumda hız neredeyse hiç azalmaz ve yakıt sarfiyatı önemli oranda azalır.
– Aracı sürdüğünüz yolun ve hava şartlarının elverdiği oranda gaz veriniz. Özellikle virajlarda, vites değiştirilmemeli ve çok dikkatli gaz verilmelidir.
– Vites küçültmek için, gerekirse motosikleti frenleyin ve aynı zamanda gaz kesin.
– Debriyaj kolunu çekin ve motoru daha küçük bir vitese alın, debriyaj kolunu yavaşça serbest bırakın ve gaz verin veya bir daha vites değiştirin.
– Örneğin bir kavşakta motor boğulursa, sadece debriyaj kolunu çekin ve start düğmesine basın. Şanzımanın, rölanti konumuna alınmasına gerek yoktur.
– Rölanti devir sayısında veya durma halinde uzun süre çalıştırma bekleniyorsa, motoru stop ettirin.
– Sürüş sırasında yağ basıncı ikaz lambası yanmaya başlarsa, derhal trafik kurallarına uygun bir şekilde durun ve motoru stop ettirin. KTM Yetkili Servisi ile irtibata geçin.
– Sürüş sırasında Hatalı işlev kontrol lambası yanmaya başlarsa, mümkün olduğunca kısa süre içinde bir KTM Yetkili Servisi ile irtibata geçin.
– Sürüş sırasında Genel ikaz lambası yanmaya başlarsa, gösterge 10 saniye boyunca bir mesaj gösterir.

Bilgi
Çok önemli mesajlar **Warning** menüsüne kaydedilir.

– Kombi aygıtında kaygan buz ikazı ❄ görünürse, yolda gizli buzlanma olabilir. Hızı, değişen yol şartlarına uyarlayın.

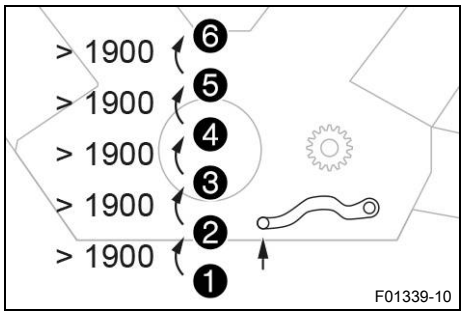

Şart

Quickshifter + (isteğe bağlı) etkinleştirildi.

– Kombi aygıtındaki quickshifter + etkin olduğunda, verilen devir aralığında, debriyaj kolunu çekmeden vites yükseltilebilir.

Bilgi
Vites yükseltmeden önce dakika başına devir türünden asgari motor devri, şekilde görülebilir. Vites değiştirme pedalını, gaz çevirme tutma konumunu değiştirmeden, dayama noktasına kadar hızlıca çekin.

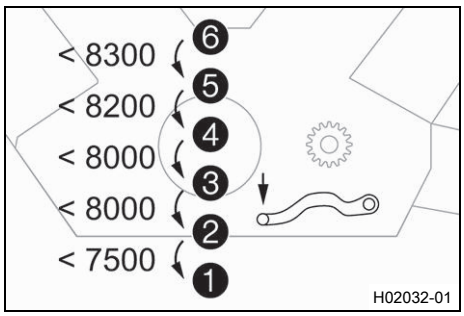

– Kombi aygıtındaki quickshifter + etkin olduğunda, verilen devir aralığında, debriyaj kolunu çekmeden vites küçültülebilir.

Bilgi
Vites küçültmeden önce dakika başına devir türünden azami motor devri, şekilde görülebilir.
Vites değiştirme pedalını, gaz çevirme tutma konumunu değiştirmeden, dayama noktasına kadar hızlıca bastırın.

10.7 MSR (opsiyonel)

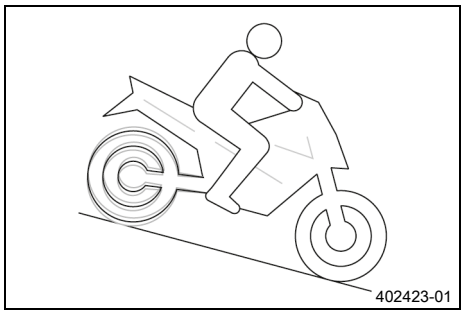

MSR işlevi, motor kontrol ünitesinin opsiyonel bir ek işlevidir.
Motor fren etkisi çok büyük olursa, **MSR** işlevi, arka tekerleğin düz sürüşte bloke olmasını veya eğik konumda kaymasını önler.
Arka tekerlekte kaymayı önlemek için, **MSR** işlevi düzeni, gaz kısma kelebeklerini gerçekten gerekli olduğu ölçüde açar.
MSR işlevi, sürtünme katsayısı aşırı düşük olan yüzeylerde, "Anti hopping" (Sekme önleyici) kavramasını açmak için kullanılır.
Sürüş emniyetini daha da artırmak için, **MSR** işlevi, konumun eğikliğine bağlıdır.

Bilgi
Kapalı ABS, kapalı MTC veya etkin ABS modu **Offroad** durumunda **MSR** etkin olmaz.

10.8 Frenleme

İkaz
Kaza tehlikesi Islaklık ve kir, fren tertibatını olumsuz etkiler.
– Fren balatalarını ve fren disklerini kurutmak ve kirden arındırmak için birkaç kere dikkatlice fren yapın.

İkaz
Kaza tehlikesi Ön ya da arka tekerlek freninin belirsiz baskı noktası sonucu fren etkisi azalır.
– Fren tertibatını kontrol edin ve sorunu gidermeden sürüşe devam etmeyin. (KTM Yetkili Servisi size memnuniyetle yardımcı olur.)

İkaz
Kaza tehlikesi Aşırı ısınma olduğunda fren tertibatı devre dışı kalır.
Ayak fren pedalı serbest bırakılmazsa, fren balataları aralıksız olarak sürtünmeye maruz kalırlar.
– Fren yapmak istemiyorsanız ayağınızı ayak fren pedalından çekin.

İkaz
Kaza tehlikesi Daha yüksek toplam ağırlık fren yolunu uzatır.
– Araçta bir yolcu veya bagaj varsa, frenleme mesafesinin daha uzun olacağını dikkate alınız.

İkaz
Kaza tehlikesi Yollardaki eritici tuz fren tertibatını olumsuz etkiler.
– Fren balatalarını ve fren disklerini eritici tuzdan arındırmak için birkaç kere dikkatlice fren yapın.

İkaz

Kaza tehlikesi ABS belirli durumlarda fren yolunu uzatabilir.

– Fren şeklini, sürüş durumuna ve yol şartlarına göre ayarlayın.

İkaz

Kaza tehlikesi Çok sert fren yapıldığında tekerlekler bloke olur.

ABS'nin etkisi sadece, sistem etkinleştirilmiş ise kendisini gösterir.

– Koruyucu etkiyi kullanmak için ABS'yi açık bırakın.

İkaz

Kaza tehlikesi Sürüş yardımları bir düşme olasılığını sadece fiziksel imkanlar dahilinde azaltabilir.

Yüksek ağırlık merkezli bagaj yüklenmesi, değişen yol kaplaması, yüksek meyilli yokuş aşağı sürüşler veya debriyaj kullanmaksızın tam frenleme gibi ekstrem sürüş durumları her zaman dengelenemez.

– Sürüş tarzınızı, aracı sürdüğünüz yolun şartlarına ve sürüş yeteneğinize göre ayarlayınız.

– Fren yapmak için, gaz kesin ve ön ve arka tekerlek freni ile aynı anda fren yapın.

Bilgi

ABS ile, hem tam bir frenlemede hem de yol tutuşunun zayıf olduğu, kumlu, yağmurdan ıslanmış veya kaygan alt zeminlerde, tekerleklerin bloke olması tehlikesine maruz kalmaksızın tam fren kuvvetini uygulayabilirsiniz.
Sürüş yardımları bir frenleme işlemini başlattı veya desteklediyse, örn. hız ayar sistemi veya **MSC**, sonraki frenleme işleminde fren kolunun basınç noktası sistem nedenli biraz değişebilir.
Fren sisteminin etkisi ve fonksiyonu bundan olumsuz etkilenmez.

İkaz

Kaza tehlikesi Arka tekerlek, motorun fren etkisi nedeniyle bloke olabilir.

– Bir acil veya tam frenleme veya kaygan alt zemin üzerinde frenleme yaptığınızda, debriyajı çekiniz.

İkaz

Kaza tehlikesi Aracın eğik konumu veya yan tarafı meyilli alt zeminler, maksimum olarak mümkün olan yavaşlamayı azaltır.

– Frenleme sürecini, mümkün olduğunca viraj başlangıcından önce tamamlayınız.

– Frenleme işlemi, her zaman, virajın başlamasından önce tamamlanmış olmalıdır. Hıza uygun olarak bir vites küçültün.
– Uzun yokuş aşağı sürüşlerde, motorun fren etkisinden yararlanın. Bunun için bir veya iki vites düşün, ancak motora aşırı yük bindirmeyin. Bu sayede daha az frenleme yaparsınız ve fren sistemi aşırı ısınmaz.

10.9 Durma, park etme

İkaz

Yaralanma tehlikesi Yetkisi dahilinde olmayan işler yapan kişiler hem kendileri hem de diğer kişiler için tehlike yaratır.

Menzilde geçerli bir transponder varsa araç çalıştırılamaz.

- Motor çalışırken aracı gözetimsiz bırakmayın.
- RACE-ON anahtarı veya siyah kontak anahtarı aracın yakınında bulunuyorsa aracı asla gözetimsiz bırakmayın.
- Aracı, yetkisiz kişilerin kullanımına karşı emniyete alın.
- Aracı denetimsiz bırakıyorsanız gidonu bloke edin.

İkaz

Yanma tehlikesi Bazı araç parçaları işletme sırasında çok aşırı ısınırlar.

- Egzoz tertibatı, radyatör, motor, amortisör ve fren tertibatı gibi parçalara soğumadan önce dokunmayın.
- Çalışmaya başlamadan önce araç parçalarının soğumasını bekleyin.

Uyarı

Yangın tehlikesi Sıcak araç parçaları, yangın ve patlama tehlikesi yaratabilir.

- Aracı kolayca yanabilecek veya patlayabilecek malzemelerin yakınına koymayın.
- Aracın üstünü örtmeden önce soğumasını bekleyin.

Uyarı

Malzeme hasarı Park sırasında yanlış davranılması halinde araç hasar görebilir.

Araç kendiliğinden kaymaya başlarsa veya devrilirse ciddi hasarlar oluşabilir.
Aracı park etme parçaları yalnızca ilgili araç ağırlığı için tasarlanmıştır.

- Aracı sabit ve düz bir zemine park edin.
- Araç bir ayaklığa park edildiğinde, kimsenin aracın üstüne çıkmadığından emin olun.

- Motosikleti frenleyin.
- Şanzımanı rölanti konumuna N alın.
- Kontağı kapatın, bunun için RACE-ON düğmesine kontak açıkken kısaca basın (maksimum 1 saniye).

Bilgi

Motor, Acil Kapatma anahtarı ile durdurulduğunda ve RACE-ON düğmesinde kontak açık kaldığında, çoğu elektrik tüketicinin elektrik beslemesi kesilmez. Bu şekilde 12 V akü deşarj olur. Bundan dolayı, motoru her zaman RACE-ON düğmesi ile stop ettirin; Acil Kapatma anahtarı sadece acil durumlar için öngörülmüştür.

- Motosikleti, sağlam ve kaygan olmayan alt zeminler üzerinde park edin.

Alternatif olarak 1

- Yan ayaklığı ayağınızla dayamaya kadar öne katlayın ve motosikletin ağırlığının ayaklık üzerine gelmesini sağlayın.

Alternatif olarak 2

- Aracı orta ayaklıkla kaldırın. (S. 99)

- Gidonu sola doğru çevirin ve RACE-ON düğmesine uzun basın (en az 2 saniye).

✓ Gidon bloke edilir.

Bilgi
Gidon kilidi oturmuyorsa gidonu biraz oynatın.

10.10 Nakliye

Uyarı
Hasar görme tehlikesi Park edilmiş araç, kayabilir veya devrilebilir.
– Aracı sabit ve düz bir zemine park edin.

Uyarı
Yangın tehlikesi Sıcak araç parçaları, yangın ve patlama tehlikesi yaratabilir.
– Aracı kolayca yanabilecek veya patlayabilecek malzemelerin yakınına koymayın.
– Aracın üstünü örtmeden önce soğumasını bekleyin.

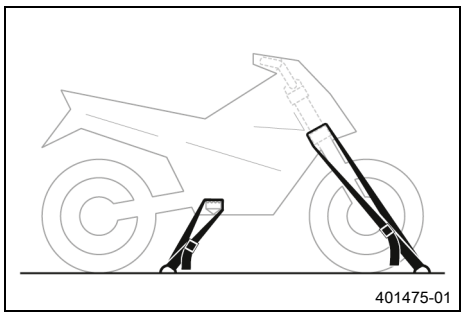

– Motoru stop ettirin.
– Motosikleti, germe kayışları veya diğer uygun tespitleme tertibatları sayesinde, devrilmeye ve kaymaya karşı emniyete alın.

10.11 Yakıt ikmali yapma

Tehlike
Yangın tehlikesi Yakıt, kolayca tutuşabilir.
Yakıt deposundaki yakıt, ısınınca genleşir ve aşırı dolu olduğunda dışarı akabilir.
– Araca, açık alevlerin ya da yanan sigaranın yakınında yakıt ilave etmeyin.
– Yakıt doldururken motoru stop ettirin.
– Yakıt dökülmemesine dikkat edin, özellikle de aracın kızgın parçaları üzerine.
– Yine de dökülen yakıtı silerek temizleyin.
– Yakıt dolumuna ilişkin bilgileri dikkate alın.

İkaz
Zehirlenme tehlikesi Yakıt, zehirlidir ve sağlığa zararlıdır.
– Yakıtın cilde, gözlere veya giysilere temas etmesini önleyin.
– Yakıt yutmanız halinde derhal bir hekime başvurun.
– Yakıt buharlarını solumayın.
– Cildinize temas etmesi halinde temas eden yeri derhal bol su ile durulayın.
– Yakıtın gözlerinize temas etmesi halinde gözlerinizi bol su ile durulayın ve derhal bir hekime başvurun.
– Yakıtın giysinize temas etmesi halinde giysilerinizi değiştirin.

Uyarı
Malzeme hasarı Yakıt kalitesi kötü olduğunda yakıt filtresi erken tıkanır.

Bazı ülkelerde ve bölgelerde mevcut yakıt kalitesi ve temizliği yeterli olmayabilir. Yakıt sisteminde sorunlar meydana gelir.

– Sadece ilgili norma uygun temiz yakıt alın. (KTM Yetkili Servisi size memnuniyetle yardımcı olur.)

Uyarı

Çevrenin tehlikeye atılması Yakıtın usulüne uygun şekilde kullanılmaması, çevreyi tehlikeye atar.

– Yakıtın, yeraltı sularına, toprağa veya kanalizasyona ulaşmasını önleyin.

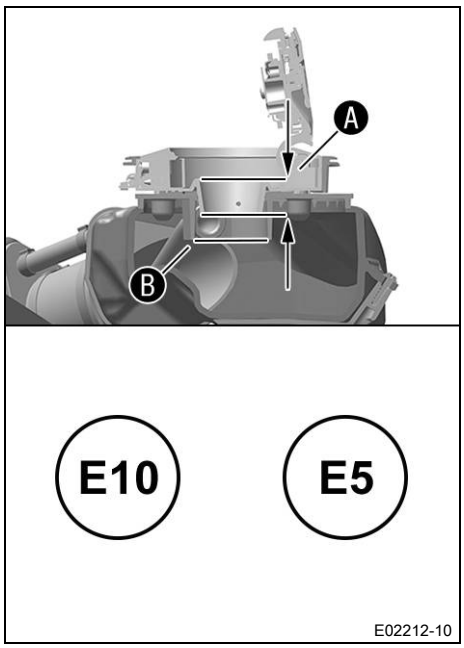

– Motoru stop ettirin.
– Yakıt deposu kapağını açın. (S. 27)
– Yakıt pompasını sadece belirtilen ölçüye kadar içeriye itin.

Öngörülen değer

Ölçü işareti A	2,5 cm

– Yakıtı maksimum olarak, doldurma ağzının alt kenarına B kadar doldurun.

Öngörülen değer

İlk kez doldurma ağzının alt kenarına kadar dolum yapıldıktan sonra yeniden yakıt dolumu yapılmaması gerekir.

Toplam yakıt deposu hacmi, yakl.	23 l	Süper yakıt, kurşunsuz (ROZ 95) (S. 184)

Bilgi

İlk dolum sonrasında sıvı kabının içeriği yavaşça yakıt deposuna akar.
Akma tamamlandıktan sonra yeniden yakıt dolumu yapılırsa, yakıt deposu taşar ve aktif karbon filtresi kullanılamaz hale gelir.

– Yakıt deposu kapağını kapatın. (S. 28)

11.1 Ek bilgiler

Zorunlu iş ve işlemlerden ya da tavsiye edilen işlemlerden kaynaklanan tüm diğer detaylı işlemler için ayrıca görevlendirme yapılmalı ve bunlar ayrı olarak faturalandırılmalıdır.
Yerel kullanım koşullarına bağlı olarak ülkenizde farklı servis aralıkları geçerli olabilir.
Teknik gelişmeler çerçevesinde münferit servis aralıkları ve kapsamlar değişebilir. Son geçerli servis planı daima KTM-Dealer.net adresinde mevcuttur. Yetkili KTM Bayiniz size memnuniyetle danışma verecektir.

11.2 Zorunlu işlemler

	Şu kadar km'den sonra 1.000 km	Her 15.000 km	Her 30.000 km	Her 12 ayda bir	Her 24 ayda bir
Hata kayıt belleğini, KTM diagnoz aracı ile okuyun. 🔧	○	●	●	●	●
Vites mili sensörünü programlayın. 🔧	○	●	●	●	●
Ön radar sensörünün yönlendirmesini kontrol edin.	○	●	●	●	●
Elektrik tertibatının işlevini kontrol edin. 🔧	○	●	●	●	●
Motor yağını ve yağ filtresini değiştirin, yağ süzgeçlerini temizleyin. 🔧 (📖 S. 156)	○	●	●	●	●
Ön tekerlek freninin fren balatalarını kontrol edin. (📖 S. 126)	○	●	●	●	●
Arka tekerlek freninin fren balatalarını kontrol edin. (📖 S. 129)	○	●	●	●	●
Fren disklerini kontrol edin. (📖 S. 124)	○	●	●	●	●
Fren esnek borularında hasar ve sızma olup olmadığını kontrol edin. 🔧	○	●	●	●	●
Ön tekerlek fren sıvısını değiştirin. 🔧					●
Arka tekerlek fren sıvısını değiştirin. 🔧					●
Hidrolik debriyajın sıvısını değiştirin. 🔧					●
Ön tekerlek freninin sıvı seviyesini kontrol edin. (📖 S. 124)	○	●	●	●	
Arka tekerlek freninin fren sıvı seviyesini kontrol edin. (📖 S. 127)	○	●	●	●	
Hidrolik debriyajın sıvı seviyesini kontrol edin/düzeltin. (📖 S. 105)		●	●	●	
Süspansiyon kolunu ve çatalı sızdırmazlık yönünden kontrol edin. İhtiyaca ve kullanım amacına göre servis gerçekleştirin. 🔧	○	●	●	●	●
Çatal süspansiyon kollarının toz koruyucu manşetlerini temizleyin. 🔧 (📖 S. 120)		●	●		
Kumanda kafası yatağı boşluğunu kontrol edin. (📖 S. 106)	○	●	●	●	●
Lastiklerin durumunu kontrol edin. (📖 S. 136)	○	●	●	●	●
Lastik basıncını kontrol edin. (📖 S. 137)	○	●	●	●	●
Zinciri, zincir dişlisini ve zincir pinyon dişlisini kontrol edin. (📖 S. 103)		●	●	●	●
Zincir gerginliğini kontrol edin. (📖 S. 102)	○	●	●	●	●
Bujileri değiştirin (deponun sökülmesi dahil). 🔧			●		
Supap boşluğunu kontrol edin (depo ve bujiler sökülmüş). 🔧			●		
SLS diyafram valflarını değiştirin. 🔧			●		
Kabloları hasar ve bükülmesiz döşeme bakımından kontrol edin. 🔧		●	●	●	●
Sıvı kabındaki soğutma sıvı seviyesini kontrol edin. (📖 S. 152)	○	●	●	●	●
Hava filtresini değiştirin ve hava filtresi kutusunu temizleyin. 🔧		●	●		
Yakıt basıncını kontrol edin. 🔧		●	●	●	●
Far ayarını kontrol edin. (📖 S. 149)	○	●	●		
Radyatör fanının işlevini kontrol edin. 🔧	○	●	●	●	●

					Her 24 ayda bir
				Her 12 ayda bir	
			Her 30.000 km		
		Her 15.000 km			
	Şu kadar km'den sonra 1.000 km				
Son kontrol: Aracı trafik güvenliği açısından kontrol edin ve bir deneme sürüşü gerçekleştirin.	○	●	●	●	●
Deneme sürüşünden sonra, hata kayıt belleğini KTM diyagnoz aracı ile okuyun.	○	●	●	●	●
Servis aralığı göstergesini ayarlayın.	○	●	●	●	●
KTM Dealer.net içinde servis kaydını gerçekleştirin.	○	●	●	●	●

○ bir defalık aralık

● periyodik aralık

11.3 Tavsiye edilen işlemler

					Her 48 ayda bir
				Her 12 ayda bir	
			Her 30.000 km		
		Her 15.000 km			
	Şu kadar km'den sonra 1.000 km				
Çerçeveyi kontrol edin.			●		
Salıncağı kontrol edin.			●		
Debriyaj yağlaması için olan yağ jetini kontrol edin/temizleyin.	○	●	●		
Salıncak yatağını boşluk bakımından kontrol edin.		●	●		
Tekerlek yatağındaki boşluk oranını kontrol edin.		●	●		
Hareketli tüm parçaları (örn. yan ayaklığı, kumanda kollarını, zinciri, ...) yağlayın ve kolay işlev görüp görmediklerini kontrol edin.	○	●	●	●	●
Drenaj hortumlarını boşaltın.	○	●	●	●	●
Tüm hortumları (örn. yakıt, soğutma, havalandırma ve boşaltma hortumlarını, ...) ve manşetleri, yarıklar ve çatlaklar, sızdırmazlık ve doğru yerleştirme bakımından kontrol edin.		●	●	●	●
Kolay erişilir, güvenlik açısından önemli vidaları ve somunları sıkılık bakımından kontrol edin.	○	●	●	●	●
Antifrizi kontrol edin.	○	●	●	●	
Soğutma sıvısını değiştirin.					●

○ bir defalık aralık

● periyodik aralık

12.1 Çatal/süspansiyon kolu

Kısmen hareketli şasi **WP Semi-active Suspension** ile şasi, alet kullanılmaksızın, kişisel ihtiyaca göre ayarlanabilir.
Elektronik şasi ayarlama düzeni **WP Semi-active Suspension**, şasinin titreşim söndürme özelliğini, çeşitli sensör verilerini göz önünde bulundurarak, sürekli olarak ayarlar.
Bu sırada, elektrikli sönümleme valfleri, o anki sürüş durumuna ve zemin özelliğine göre ayarlanır ve de **Preload Adjuster** ve **Suspension Mode** menülerinde sürücünün belirlediği ayarlar uyarlanır.
Şasiyi, her zaman sürüş tarzınıza ve yüklenen bagaja göre ayarlayın.
Preload Adjuster menüsünde şasi, yükleme durumuna göre ayarlanır.
Suspension Mode menüsünde, şasinin titreşim söndürme özelliği ayarlanır.

12.2 Preload-Adjuster

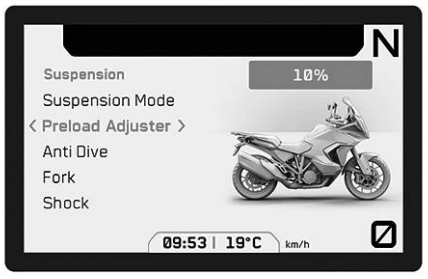

E02078-01

Olası durumlar

- %0 - %20 – Bagaj ve yolcu olmadan ve 75 kg'ye kadar sürücü ağırlığı için sürüş ayarları.
- %30 – Bagaj ve yolcu olmadan ve 85 kg'ye kadar sürücü ağırlığı için sürüş ayarları.
- %40 – Bagaj ve yolcu olmadan ve 95 kg'ye kadar sürücü ağırlığı için sürüş ayarları.
- %50 - %60 – Bagajı olan ancak yolcusu olmayan sürüşler için ayarlar.
- %70 - %80 – Bagajı olmayan ancak yolcusu olan sürüşler için ayarlar.
- %90 - %100 – Bagajı ve yolcusu olan sürüşler için ayarlar.
- Düşük (opsiyonel) – Arka tekerlekte çok alçalma ve bu sayede olabildiğince düşük oturma yüksekliği ve alçak sürüş geometrisi için yay ön geriliminin otomatik olarak ayarlanması.
- Standart (opsiyonel) – Yay ön geriliminin otomatik olarak ayarlanması, arka tekerlekte standart alçalma ve standart sürüş geometrisi.
- Yüksek (opsiyonel) – Arka tekerlekte az alçalma ve bu sayede biraz daha yüksek oturma yüksekliği ve daha sportif sürüş geometrisi için yay ön geriliminin otomatik olarak ayarlanması.

Bilgi
Preload-Adjuster'de sadece arka tekerlek üzerinde yük olduğunda ve motosiklet orta ayaklık üzerine yerleştirilmiş olmadığında ayar yapın.

Preload Adjuster menüsünde yay ön gerilimi yüklenen bagaja göre ayarlanabilir. 11 manuel ayar (%0 ile %100 arasında) ve 3 otomatik ayar **Low** (opsiyonel), **Standard** (opsiyonel) ve **High** (opsiyonel) mevcuttur.
Çekme kademesinin ayarı otomatik olarak sistem tarafından algılanan bagaj yüküne uygun hale getirilir.

Bilgi
Yüksek elektrik tüketimi nedeniyle Preload-Adjuster ayarı sadece motor çalışırken tavsiye edilir.
Belirtilen manuel ayarlar referans değerler niteliğindedir ve araç üzerindeki yüke bağlıdır.
Yüksek yükler daha yüksek bir yay ön gerilimi gerektirir.
Düşük yükler daha düşük bir yay ön gerilimi gerektirir.
Otomatik ayarlar **Low** (opsiyonel), **Standard** (opsiyonel) ve **High** (opsiyonel) içinde yay ön gerilimi sürüş sırasında otomatik olarak sistem tarafından algılanan bagaj yüküne uygun hale getirilir.
Otomatik ayarlar **Low** (opsiyonel), **Standard** (opsiyonel) ve **High** (opsiyonel) içinde bazı koşullar altında dururken yay ön gerilimi ayarında herhangi bir değişiklik tespit edilemez.

En son seçilen çekme kademesi ayarı, ekranda gösterilir.

Bilgi
Yeni ayar devralınana kadar, en son yapılan ayara ilişkin sembol yanıp söner.

12.3 Suspension Mode

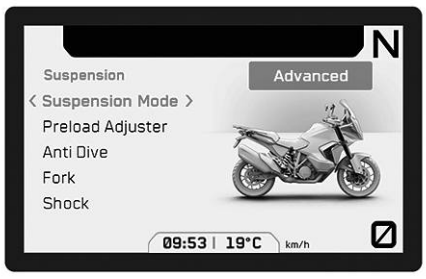

E02077-01

Olası durumlar
- **Auto** – Süspansiyon komponentleri, sürücünün sürüş stiline otomatik uyarlanır
- **Sport** – Şasi çerçevesinden oldukça direkt geri bildirim eşliğinde, süspansiyon komponentlerinin sıkı olarak birbirine göre ayarlanması
- **Street** – Şasi çerçevesinden direkt geri bildirim eşliğinde, süspansiyon komponentlerinin normal olarak birbirine göre ayarlanması
- **Comfort** – Şasi çerçevesinden iyi şekilde geri bildirim eşliğinde, süspansiyon komponentlerinin yumuşak olarak birbirine göre ayarlanması
- **Offroad** – Süspansiyon komponentlerinin, hafif engebeli arazi için ayarlanması (toprak yollar)
- **Advanced** (opsiyonel) – Süspansiyon komponentlerinin uyarlanması özel olarak **Fork** veya **Shock** menüsünde yapılandırılabilir.

Suspension Mode menüsünde, süspansiyon komponentlerinin sönümlenmesi için farklı ayarlar seçilebilir. **Sport**, **Street**, **Comfort**, **Auto** (opsiyonel), **Offroad** (opsiyonel) ve **Advanced** (opsiyonel) ayarları mevcuttur.

13.1 Aracın orta ayaklıkla kaldırılması

Uyarı

Malzeme hasarı Park sırasında yanlış davranılması halinde araç hasar görebilir.

Araç kendiliğinden kaymaya başlarsa veya devrilirse ciddi hasarlar oluşabilir.
Aracı park etme parçaları yalnızca ilgili araç ağırlığı için tasarlanmıştır.

– Aracı sabit ve düz bir zemine park edin.
– Araç bir ayaklığa park edildiğinde, kimsenin aracın üstüne çıkmadığından emin olun.

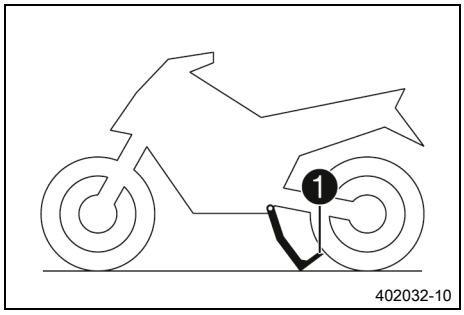

– Aracın sol kısmına geçin.
– Gidonu sol elinizle tutun ve sağ ayağınızla orta ayaklığı zemine doğru bastırın.
– Orta ayaklığın çıkıntı kolu ❶ üzerine tüm ağırlığınızla bastırın ve aynı zamanda aracı, sol tutamaktan yukarıya çekin.
  ✔ Orta ayaklık sonuna kadar dışa açılmıştır.

13.2 Aracın orta ayaklıktan alınması

Uyarı

Hasar görme tehlikesi Park edilmiş araç, kayabilir veya devrilebilir.

– Aracı sabit ve düz bir zemine park edin.

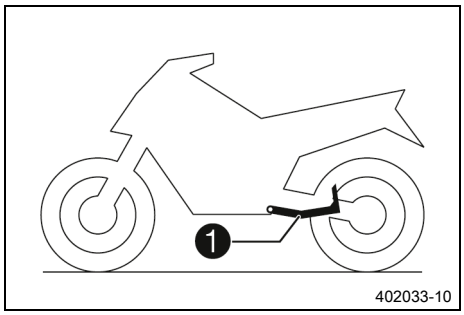

– Direksiyon kilidinin açıldığından emin olun.
– Her iki elinizle aracı gidondan tutarak ileriye doğru hareket ettirin.
– Araç, orta ayaklıktan kurtulurken, ön tekerlek frenini, aracın kaymasını önlemek amacıyla etkinleştirin.
– Orta ayaklığın ❶, dayamaya kadar yukarıya katlanıp katlanmadığını kontrol edin.

13.3 Yolcu koltuğunun çıkarılması

Şart
Motosiklet duruyor.
Motor kapalı.
Kontak açık veya 1 dakikadan daha az süredir kapalı.

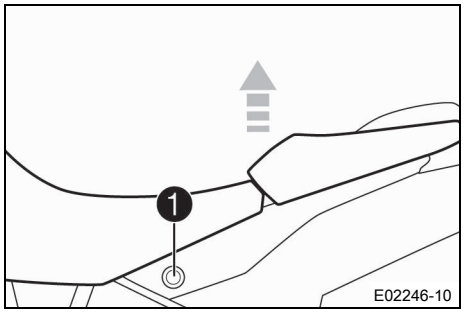

– Sürücü koltuğu kilit açma tertibatı ❶ düğmesine basın.
– Yolcu koltuğunu ön kısımdan kaldırın, yakıt deposuna doğru çekin ve yukarıya doğru çıkarın.

13.4 Yolcu koltuğunun monte edilmesi

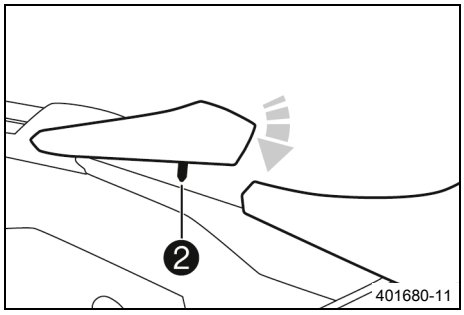

– ❶ yolcu koltuğundaki kancaları, viraj desteği braketleri içine takın.

Bilgi
Koltuk ısıtma kablosunun döşenme şekline dikkat edin.

– Yolcu koltuğunu ön tarafta aşağıya doğru indirin ve aynı zamanda arkaya doğru itin.
– Kilitleme pimini ❷, kilit gövdesi içinde konumlandırın ve yolcu koltuğunu, kilitleme pimi duyulabilen bir tık sesi ile yerine otu-rana kadar, ön tarafta aşağıya bastırın.
– Yolcu koltuğunun doğru monte edilip edilmediğini kontrol edin.

13.5 Sürücü koltuğunun çıkarılması

Ön çalışma
– Yolcu koltuğunu çıkarın. (📖 S. 99)

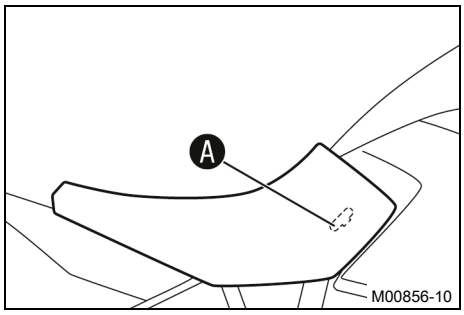

Ana çalışma
– Sürücü koltuğunu arka kısmından kaldırın ve Ⓐ bölgesinde yerinden çıkarın.

13.6 Sürücü koltuğunun monte edilmesi

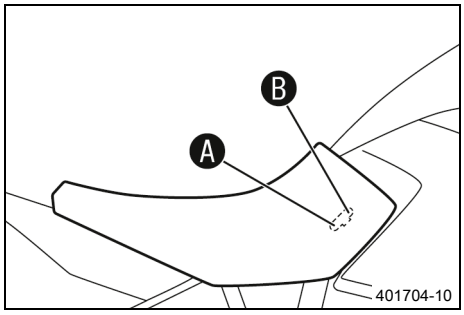

Ana çalışma
– Sürücü koltuğunun oyuklarını, yakıt deposunda arzu edilen oturma konumuna (Ⓐ veya Ⓑ) takın, aynı zamanda sürücü koltuğunu öne doğru itin ve arka kısımda indirin.
– Bunun ardından, sürücü koltuğunun doğru monte edilip edil-mediğini kontrol edin.

Ek çalışma
– Yolcu koltuğunu monte edin. (📖 S. 100)

13.7 Zincir kirlenme durumunun kontrol edilmesi

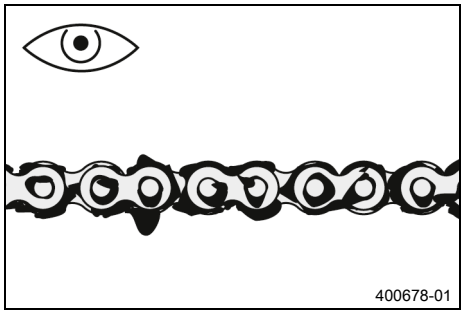

– Zinciri kaba kirlenme yönünden kontrol edin.
  » Zincir, aşırı oranda kirlenmişse:
    – Zinciri temizleyin. (📖 S. 101)

13.8 Zincirin temizlenmesi

İkaz

Kaza tehlikesi Lastikler üzerindeki yağlama maddesi, yol tutuşunu azaltır.

– Lastikler üzerindeki yağlama maddelerini, uygun bir temizlik maddesi ile temizleyin.

İkaz

Kaza tehlikesi Fren diskleri üzerindeki yağ veya gres, fren etkisini azaltır.

– Fren disklerinin daima yağsız ve gressiz olmasını sağlayın.
– Gerektiğinde fren disklerini fren temizleyici ile temizleyin.

Uyarı

Çevrenin tehlikeye atılması Sorunlu maddeler, çevreye zarar verirler.

– Yağları, gres yağlarını, filtreleri, yakıtları, temizlik maddelerini, fren sıvısını vs. usulüne uygun şekilde ve geçerli yönetmeliklere göre bertaraf edin.

Bilgi

Zincirin kullanım ömrü, büyük ölçüde bakımına bağlıdır.

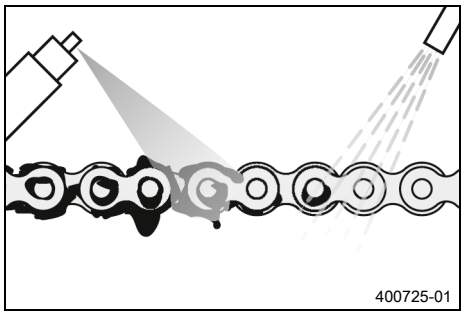

Ön çalışma

– Aracı orta ayaklıkla kaldırın. (📖 S. 99)

Ana çalışma

– Kaba kirleri, yumuşak su jeti ile temizleyin.
– Kullanılmış yağlama artıklarını, zincir temizleme maddesi ile temizleyin.

Zincir temizleme maddesi (📖 S. 185)

– Kurutma işleminden sonra, zincir spreyi tatbik edin.

Street zincir spreyi (📖 S. 185)

Ek çalışma

– Aracı orta ayaklıktan alın. (📖 S. 99)

13.9 Zincir gerginliğinin kontrol edilmesi

İkaz

Kaza tehlikesi Yanlış zincir gerilimi, parçalara zarar verir ve kazalara yol açar.

Zincir çok fazla gerildiğinde zincir, zincir pinyon dişlisi, zincir dişlisi, şanzıman ve arka tekerlek göbeği daha çabuk aşınır. Bazı parçalar aşırı zorlanma nedeniyle kopabilir veya kırılabilir.
Zincir fazla gevşek olduğunda zincir, zincir pinyon dişlisinden veya zincir dişlisinden düşebilir. Sonuç olarak arka tekerlek veya motor hasar görebilir.

– Zincir gerilimini düzenli olarak kontrol edin.
– Zincir gerilimini öngörülen değere göre ayarlayın.

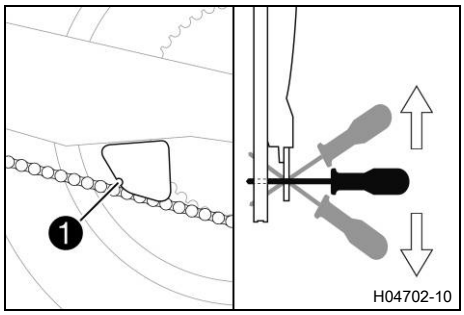

Ön çalışma

– Aracı orta ayaklıkla kaldırın. (S. 99)

Ana çalışma

– Şanzımanı rölanti konumuna N alın.
– Zincir kılavuzunun girintisine 1 zincir ve salıncak arasına bir tornavida sokun.
– Tornavidayı hafifçe yukarı doğru bastırın.

Bilgi

Bu sırada, zincirin üst parçası gergin olmalıdır. Zincirler, her zaman eşit şekilde aşınmaz; ölçümü zincirin farklı noktalarında tekrarlayın.

Zincir gerginliği, tornavida hafif baskı uygulanarak zemine paralel hizalandığında doğru şekilde ayarlanmıştır.

» Tornavida aşağıya doğru gösteriyorsa zincir gerginliği fazla yüksektir:
  – Zincir gerginliğini ayarlayın. (S. 102)
» Tornavida yukarıya doğru gösteriyorsa zincir gerginliği yetersizdir:
  – Zincir gerginliğini ayarlayın. (S. 102)

Ek çalışma

– Aracı orta ayaklıktan alın. (S. 99)

13.10 Zincir gerginliğinin ayarlanması

İkaz

Kaza tehlikesi Yanlış zincir gerilimi, parçalara zarar verir ve kazalara yol açar.

Zincir çok fazla gerildiğinde zincir, zincir pinyon dişlisi, zincir dişlisi, şanzıman ve arka tekerlek göbeği daha çabuk aşınır. Bazı parçalar aşırı zorlanma nedeniyle kopabilir veya kırılabilir.
Zincir fazla gevşek olduğunda zincir, zincir pinyon dişlisinden veya zincir dişlisinden düşebilir. Sonuç olarak arka tekerlek veya motor hasar görebilir.

– Zincir gerilimini düzenli olarak kontrol edin.
– Zincir gerilimini öngörülen değere göre ayarlayın.

Ön çalışma

– Aracı orta ayaklıkla kaldırın. (S. 99)
– Zincir gerginliğini kontrol edin. (S. 102)

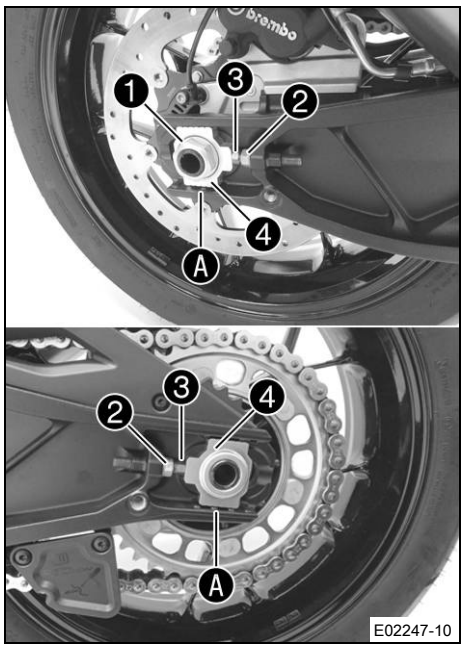

Ana çalışma

– Somunu ❶ çözün.
– Somunları ❷ çözün.
– Zincir gerginliğini, sol ve sağ tarafta ayar vidalarını ❸ çevirerek ayarlayın.

Öngörülen değer

Zincir gerginliği, tornavida zemine paralel hizalandığında doğru şekilde ayarlanmıştır.
Ayar vidalarını ❸ sol ve sağ tarafta öyle çevirin ki, sol ve sağ zincir gericideki ❹ işaretler, referans işaretlerine Ⓐ göre aynı konumda olsunlar. Böylece, arka tekerlek doğru şekilde hizalanmıştır.

Bilgi
Bu sırada, zincirin üst parçası gergin olmalıdır. Zincirler, her zaman eşit şekilde aşınmazlar; ayarı, zincirin farklı noktalarında kontrol edin.

– Somunları ❷ sıkın.
– Zincir gericilerin ❹ ayar vidalarına ❸ temas ettiklerinden emin olun.
– Somunu ❶ sıkın.

Öngörülen değer

Arka dingil pimi somunu	M25x1,5	90 Nm Gres yağı sürülmüş vida dişi

Bilgi
Zincir gericiler ❹, 180° oranında döndürülebilir.

Ek çalışma

– Aracı orta ayaklıktan alın. (📖 S. 99)

13.11 Zincirin, zincir dişlisinin ve zincir pinyon dişlisinin kontrol edilmesi

Ön çalışma

– Aracı orta ayaklıkla kaldırın. (📖 S. 99)

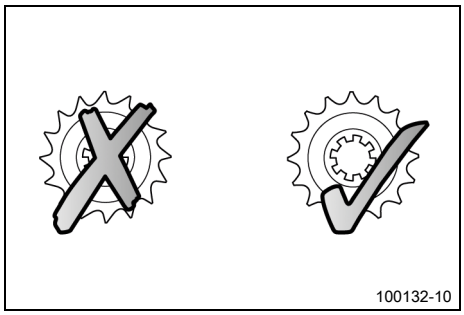

Ana çalışma

– Zinciri, zincir dişlisini ve zincir pinyon dişlisini aşınma bakımından kontrol edin.
  » Zincir, zincir dişlisi veya zincir pinyon dişlisinde çekme varsa:
    – Tahrik takımını değiştirin. 🔧

Bilgi
Zincir pinyon dişlisi, zincir dişlisi ve zincir, sadece birlikte değiştirilmelidir.

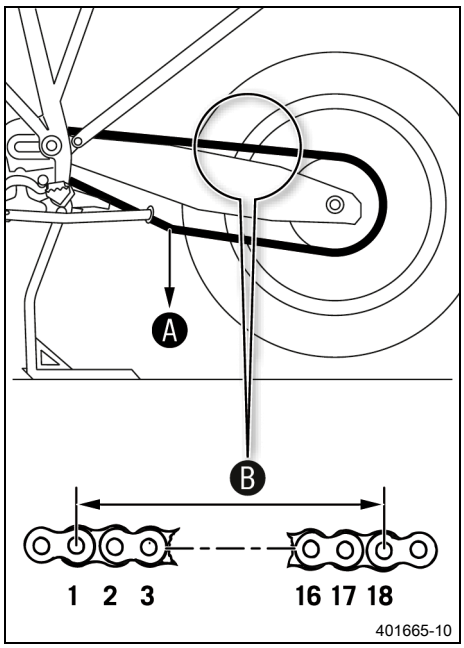

– Şanzımanı rölanti konumuna N alın.
– Zincirin alt parçasında, verilen ağırlıkla Ⓐ çekin.
Öngörülen değer

Zincir aşınması ölçme düzeni ağırlığı	15 kg

– 18 adet zincir ruloya denk gelen mesafeyi Ⓑ zincirin üst parçasında ölçün.

Bilgi
Zincirler, her zaman eşit şekilde aşınmaz; ölçümü zincirin farklı noktalarında tekrarlayın.

Zincirin en uzun yerinde 18 zincir ruloluk maksimum mesafe Ⓑ	272 mm

» Mesafe Ⓑ verilen ölçüden daha büyükse:
– Tahrik takımını değiştirin. 🔧

Bilgi
Yeni bir zincir monte edildiğinde, zincir dişlisi ve zincir pinyon dişlisi de değiştirilmelidir.
Yeni zincirler, eski ve aşınmış bir zincir dişlisi ya da zincir pinyon dişlisi üzerinde daha hızlı aşınırlar.
Emniyetle ilgili sebeplerden dolayı, zincir bir zincir baklasına sahip değildir.

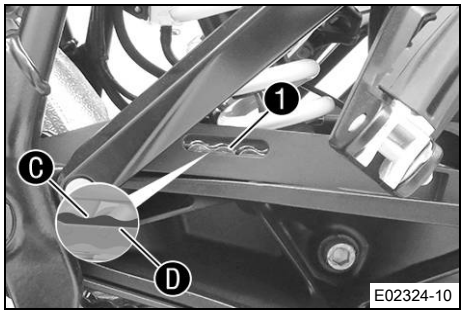

– Zincir kayma önleme tertibatını, oyukta aşınma bakımından kontrol edin.

Bilgi
Zincir kayma önleme tertibatı yeni durumdayken zincir elemanlarının ❶ yüzeyi Ⓒ üçte bir oranında girintinin alt kenarında Ⓓ görülebilir.

» Zincir elemanlarının yüzeyi Ⓒ artık girintinin alt kenarında Ⓓ görülemediğinde:
– Zincir kayma önleme tertibatını değiştirin. 🔧

– Zincir kayma önleme tertibatını sıkılık bakımından kontrol edin.

» Zincir kayma önleme tertibatı gevşek olduğunda:
– Zincir kayma önleme tertibatının vidalarını sıkın.
Öngörülen değer

Zincir kayma önleme tertibatı vidası	M5x10	5 Nm

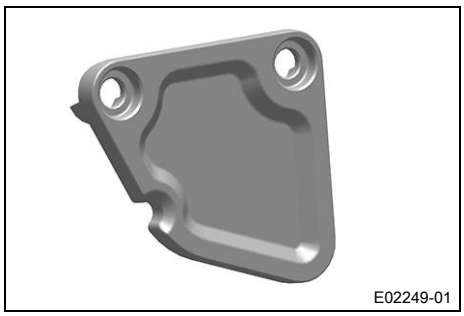
E02249-01

– Zincir kılavuzunu aşınma yönünden kontrol edin.
  » Zincir kılavuzunda çekme söz konusu olursa:
    – Zincir kılavuzunu değiştirin.
– Zincir kılavuzunu sıkılık bakımından kontrol edin.
  » Zincir kılavuzu gevşek olursa:
    – Zincir kılavuzunun vidalarını sıkın.

    Öngörülen değer

Zincir kılavuzu vidası	M6	5 Nm

Ek çalışma
– Aracı orta ayaklıktan alın. (S. 99)

13.12 Hidrolik debriyajın sıvı seviyesinin kontrol edilmesi/düzeltilmesi

İkaz

Cilt tahrişi Fren sıvısı, cilt tahrişine yol açabilir.
– Fren sıvısını, çocukların ulaşamayacağı yerlerde muhafaza edin.
– Uygun koruyucu elbise ve bir koruyucu gözlük kullanın.
– Fren sıvısının cilde, gözlere veya giysilere temas etmesini önleyin.
– Fren sıvısı yutmanız halinde derhal bir hekime başvurun.
– Cildinize temas etmesi halinde temas eden yeri bol su ile durulayın.
– Fren sıvısının gözlerinize temas etmesi halinde gözlerinizi derhal bol su ile durulayın ve bir hekime başvurun.
– Fren sıvısının giysinize temas etmesi halinde giysilerinizi değiştirin.

Uyarı

Çevrenin tehlikeye atılması Sorunlu maddeler, çevreye zarar verirler.
– Yağları, gres yağlarını, filtreleri, yakıtları, temizlik maddelerini, fren sıvısını vs. usulüne uygun şekilde ve geçerli yönetmeliklere göre bertaraf edin.

Bilgi

Sıvı seviyesi, debriyaj balatası disklerinin artan aşınması sonucu yükselir.
Hiçbir surette DOT 5 fren sıvısı kullanmayın. Bu sıvı, silikon yağı bazındadır ve kızılımsı mor renktedir.
Contalar ve debriyaj boruları, fren hidroliği DOT 5 kullanımına göre tasarlanmamıştır.
Fren sıvısının, boyanmış parçalara temas etmesini önleyiniz; fren sıvısı, boyaya zarar verir.
Sadece, sıkıca kapatılmış bir haznede bulunan temiz fren sıvısı kullanınız.

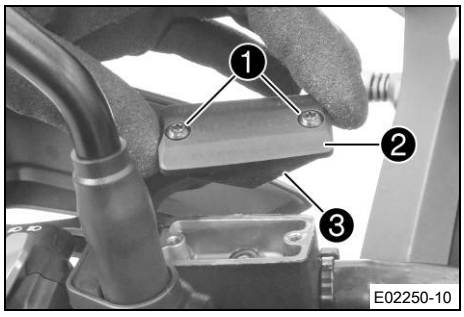

E02250-10

– Hidrolik debriyajın gidona monte edilmiş olan toplama kabını, yatay bir konuma getirin.
– Vidaları ❶ çıkarın.
– Kapağı ❷, membran ❸ ile birlikte çıkarın.
– Sıvı seviyesini kontrol edin.

Sıvı seviyesi, kabın üst kenarının altında	4 mm

  » Sıvı seviyesi, öngörülen değere uymazsa:
    – Hidrolik debriyajın sıvı seviyesini düzeltin.

Fren sıvısı DOT 4 / DOT 5.1 (S. 183)

– Membranlı kapağı konumlandırın. Vidaları monte edin ve sıkın.

Bilgi
Taşan veya dökülen fren sıvısını derhal su ile yıkayarak temizleyin.

13.13 Kumanda kafası yatağı boşluğunun kontrol edilmesi

İkaz
Kaza tehlikesi Kumanda kafası yatağı boşluğunun yanlış olması halinde, seyir tarzı olumsuz etkilenir ve parçalar hasar görür.
– Hatalı kumanda kafası yatağı boşluğunu gecikmeden düzeltin. (KTM Yetkili Servisi size memnuniyetle yardımcı olur.)

Bilgi
Araç, uzun süre kumanda kafası yatağında boşluk ile sürülürse, yataklar ve bunu takiben çerçevedeki yatak yuvaları hasar görür.

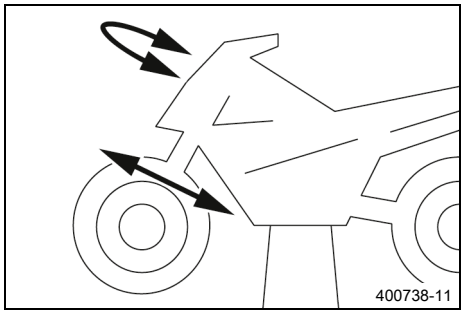

Ön çalışma
– Aracı orta ayaklıkla kaldırın. (S. 99)

Ana çalışma
– Aracı arka kısmında zorlayın.
✔ Ön tekerlek zemine temas etmiyor.
– Gidonu ileriye bakacak şekilde düz konuma getirin. Ön çatal süspansiyon kollarını, hareket yönünde ileri geri hareket ettirin.

Kumanda kafası yatağında boşluk hissedilmemelidir.

» Hissedilebilir bir boşluk varsa:
– Kumanda kafası yatağı boşluğunu ayarlayın.
– Gidonu, tüm direksiyon aralığı boyunca sağa ve sola hareket ettirin.

Gidon, tüm direksiyon aralığı boyunca kolaylıkla hareket ettirilebilir olmalıdır. Farkedilir takılma noktaları mevcut olmamalıdır.

» Takılma noktaları mevcut olduğunda:
– Kumanda kafası yatağı boşluğunu ayarlayın.
– Kumanda kafası yatağını kontrol edin; gerekirse değiştirin.

Ek çalışma
– Aracı orta ayaklıktan alın. (S. 99)

13.14 Çatal köprüsü kapak levhasının sökülmesi

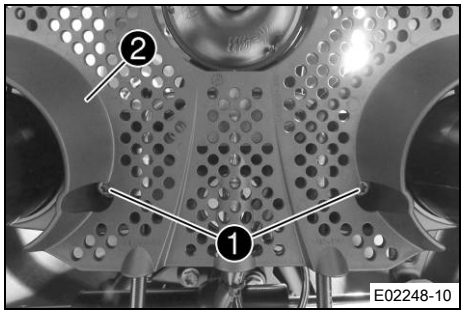

- Vidaları ❶ çıkarın.
- Çatal köprüsü kapak levhasını ❷ çıkarın.

13.15 Çatal köprüsü alt kapak levhasının monte edilmesi

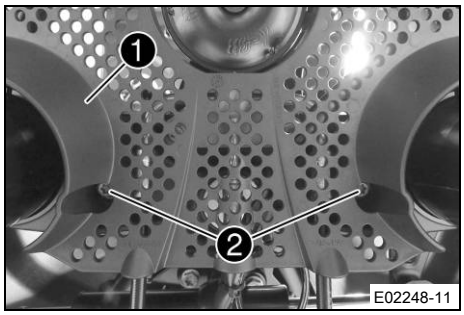

- Çatal köprüsü kapak levhasını ❶ konumlandırın.
- Vidaları ❷ monte edin ve sıkın.

  Öngörülen değer

Diğer şasi vidaları	M6	10 Nm

13.16 Ön camın sökülmesi

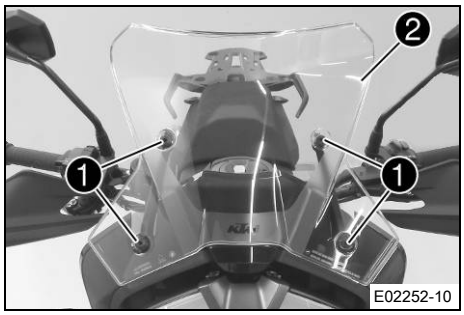

- Vidaları ❶ mit lastik soketlerle birlikte çıkarın ve ön camı ❷ çıkarın.

13.17 Ön camın monte edilmesi

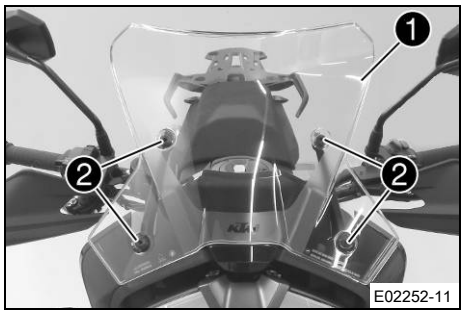

- Ön camı ❶ konumlandırın.
- Vidaları ❷ lastik soketler ile birlikte monte edin ve sıkın.

  Öngörülen değer

Ön cam vidası	M5x14	3,5 Nm

13.18 Eşya gözünün sökülmesi

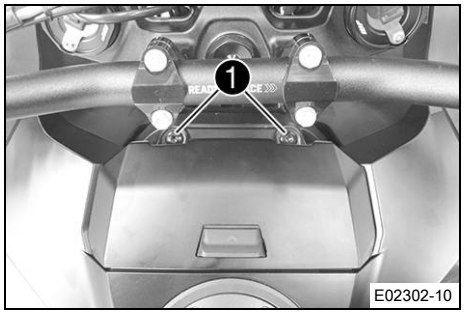

- Vidaları ❶ çıkarın.
- Eşya gözünü açın. (📖 S. 29)

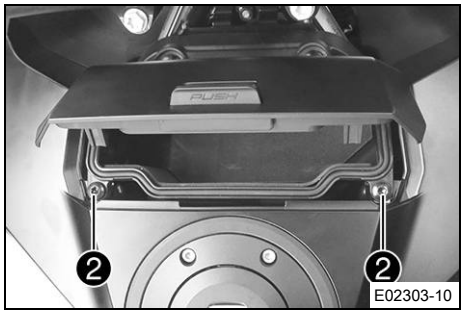

- Vidaları ❷ çıkarın.
- Eşya gözünü kaldırın.

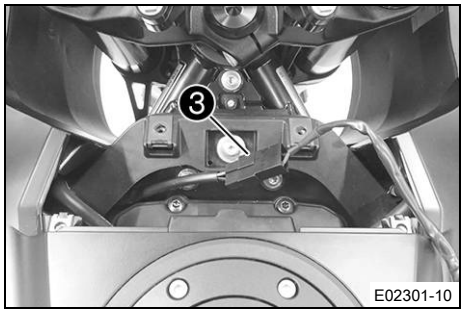

- USB şarj soketinin fişli bağlantısını ❸ çıkarın.
- Eşya gözünü çıkarın.

13.19 Eşya gözünün takılması

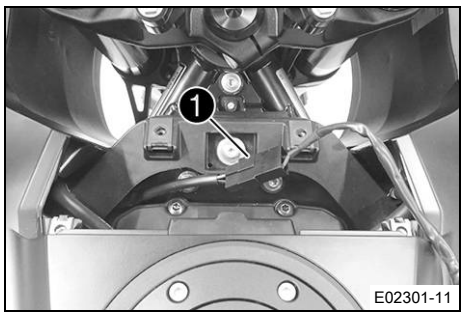

- USB şarj soketinin fişli bağlantısını ❶ takın.
- Eşya gözünü konumlandırın.

  Öngörülen değer

Kablonun sıkışmamış veya hasar görmemiş olmasından emin olun.

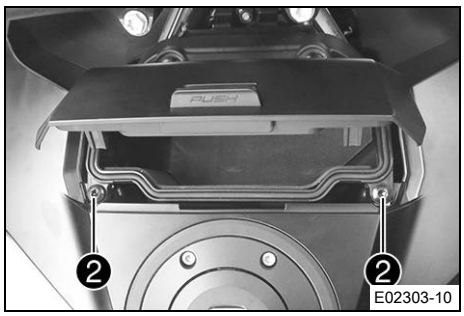

- Vidaları ❷ monte edin ve sıkın.

  Öngörülen değer

Kaplama parçası vidası	M5	3,5 Nm

- Eşya gözünü kapatın. (📖 S. 29)

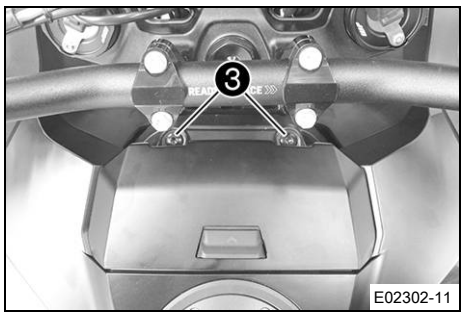

– Vidaları ❸ monte edin ve sıkın.

Öngörülen değer

Kaplama parçası vidası	M6	6 Nm

13.20 Üst yakıt deposu kaplamasının sökülmesi

Ön çalışma

– Yolcu koltuğunu çıkarın. (📖 S. 99)
– Sürücü koltuğunu çıkarın. (📖 S. 100)
– Eşya gözünü sökün. (📖 S. 108)

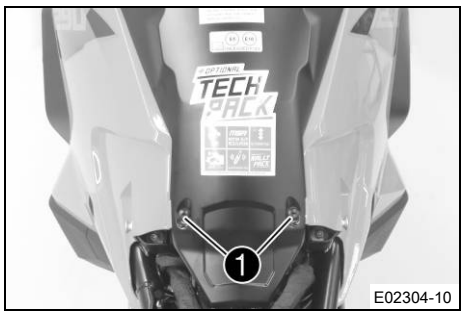

Ana çalışma

– Vidaları ❶ çıkarın.



– Yakıt deposu kaplamasını Ⓐ bölgesinde yerinden alın ve yukarı doğru çıkarın.

13.21 Üst yakıt deposu kaplamasının takılması

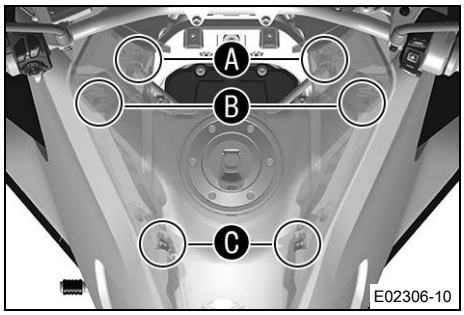

Ana çalışma

– Yakıt deposu kaplamasını yerleştirin ve Ⓐ, Ⓑ ile Ⓒ bölgelerine asın.
✓ Yakıt deposu kaplaması, duyulabilen bir tık sesi ile yerine oturur.

Bilgi
Dudaklı keçeye ve hava alma hortumlarına dikkat edin.

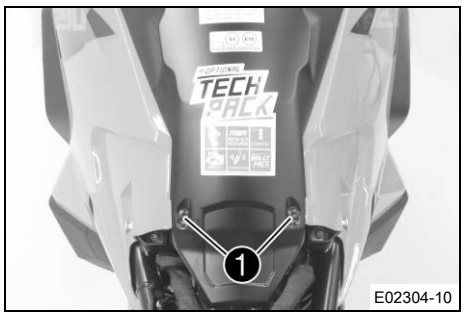

– Vidaları ❶ monte edin ve sıkın.
Öngörülen değer

Kaplama parçası vidası	M5	3,5 Nm

Ek çalışma
– Eşya gözünü takın. (📖 S. 108)
– Sürücü koltuğunu monte edin. (📖 S. 100)
– Yolcu koltuğunu monte edin. (📖 S. 100)

13.22 Alt yakıt deposu kaplamasının sökülmesi

Ön çalışma
– Yağ doldurma vidası kapağını sökün. (📖 S. 119)
– Ön yan spoyleri sökün. (📖 S. 112)

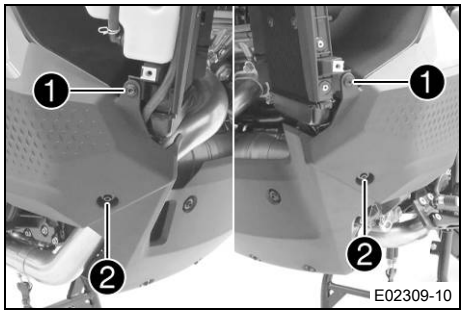

Ana çalışma
– Vidaları ❶ çıkarın.
– Vidaları ❷ çıkarın.

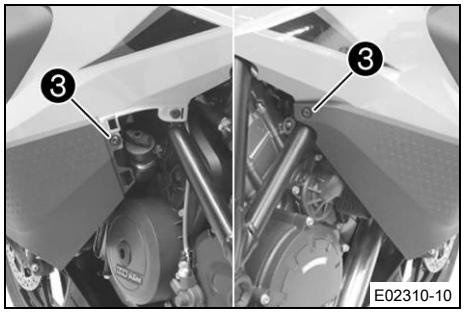

– Vidaları ❸ çıkarın.
– Alt yakıt deposu kaplamalarını öne doğru itin ve çıkarıp alın.

13.23 Alt yakıt deposu kaplamasının takılması

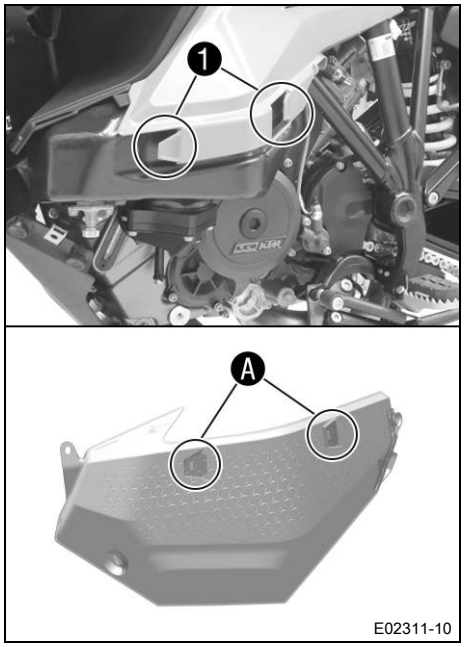

Ana çalışma

– Sol yakıt deposu kaplamasını yerleştirin ve arkaya doğru itin.

Öngörülen değer

Yan kaplamanın tutma çeneleri ❶ sol yakıt deposu kaplamasının bölgesinde Ⓐ tutunur.

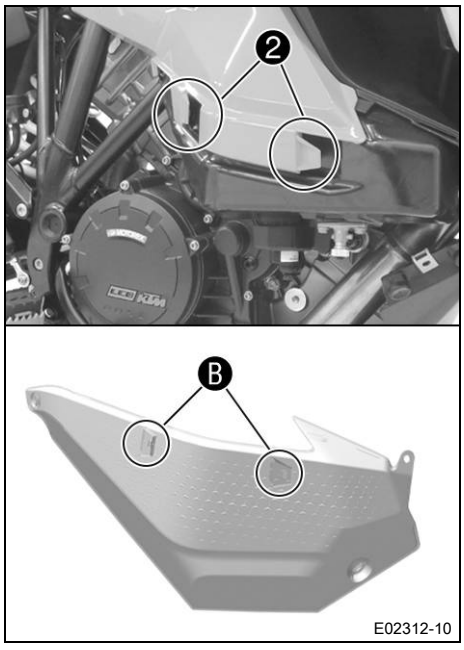

– Sağ yakıt deposu kaplamasını yerleştirin ve arkaya doğru itin.

Öngörülen değer

Yan kaplamanın tutma çeneleri ❷ sağ yakıt deposu kaplamasının bölgesinde Ⓑ tutunur.

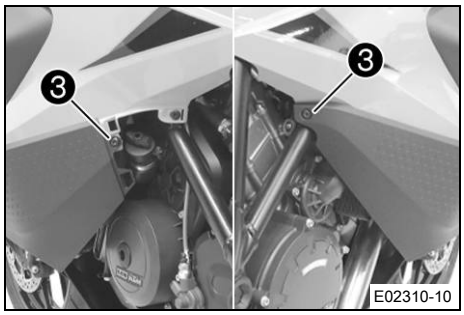

– Vidaları ❸ monte edin ve sıkın.

Öngörülen değer

Kaplama parçası vidası	M5	3,5 Nm

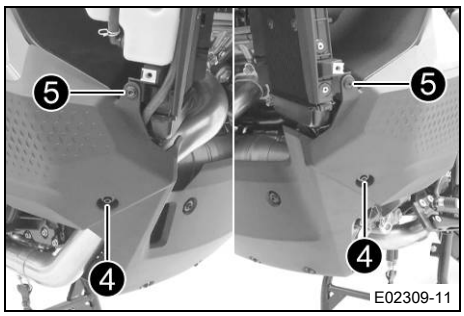

– Vidaları ❹ monte edin ve sıkın.
Öngörülen değer

Motor koruması vidası	M6	10 Nm

– Vidaları ❺ monte edin ve sıkın.
Öngörülen değer

Kaplama parçası vidası	M5	3,5 Nm

Ek çalışma
– Yağ doldurma vidası kapağını takın. (📖 S. 120)
– Ön yan spoyleri monte edin. (📖 S. 112)

13.24 Ön yan spoylerin sökülmesi

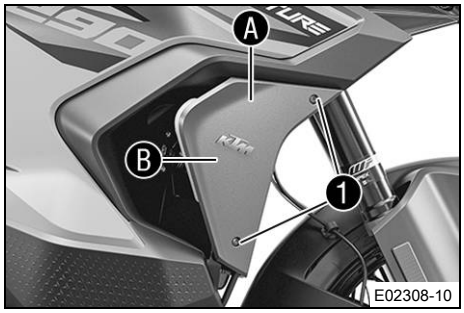

– Vidaları ❶ çıkarın.
– Sağ yan spoyleri Ⓐ ve Ⓑ bölgesinde yerinden alın ve çıkarın.

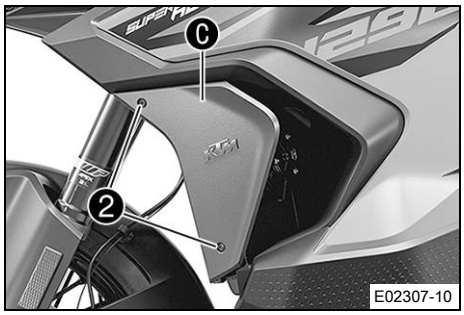

– Vidaları ❷ çıkarın.
– Sol yan spoyleri Ⓒ bölgesinde yerinden alın ve çıkarın.

13.25 Ön yan spoylerin monte edilmesi

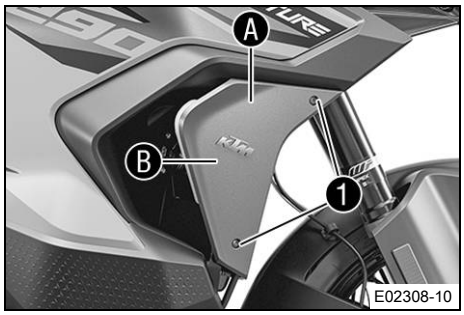

– Sağ yan spoyleri yerleştirin Ⓐ ve Ⓑ bölgesine asın.
– Vidaları ❶ monte edin ve sıkın.
Öngörülen değer

Kaplama parçası vidası	M5	3,5 Nm

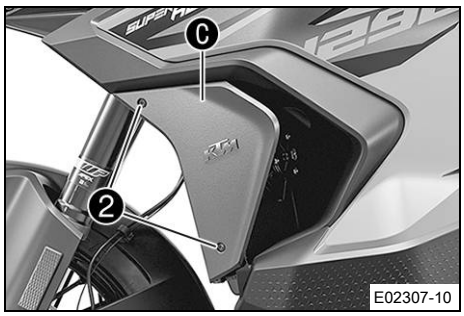

– Sol yan spoyleri yerleştirin ve C bölgesine asın.
– Vidaları 2 monte edin ve sıkın.

Öngörülen değer

Kaplama parçası vidası	M5	3,5 Nm

13.26 Ön taraftaki yanal kaplamanın sökülmesi

Ön çalışma

– Yağ doldurma vidası kapağını sökün. (📖 S. 119)
– Ön yan spoyleri sökün. (📖 S. 112)
– Alt yakıt deposu kaplamasını sökün. (📖 S. 110)
– Yolcu koltuğunu çıkarın. (📖 S. 99)
– Sürücü koltuğunu çıkarın. (📖 S. 100)
– Eşya gözünü sökün. (📖 S. 108)
– Üst yakıt deposu kaplamasını sökün. (📖 S. 109)

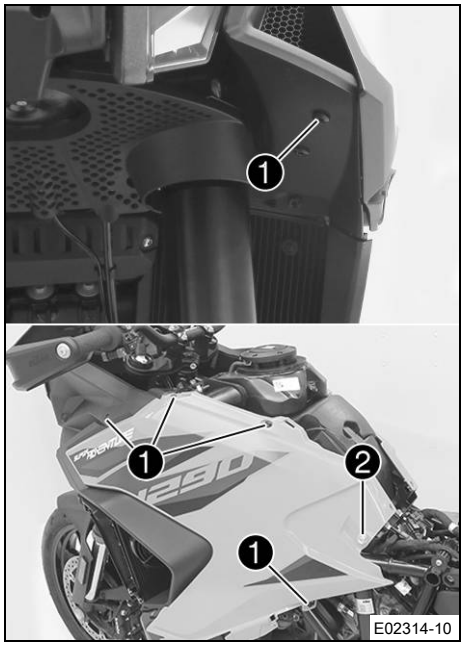

Ana çalışma

– Vidaları 1 çıkarın.
– Vidayı 2 burç ile birlikte çıkarın.
– Sol yan kaplamayı dikkatlice yana doğru çıkarın.

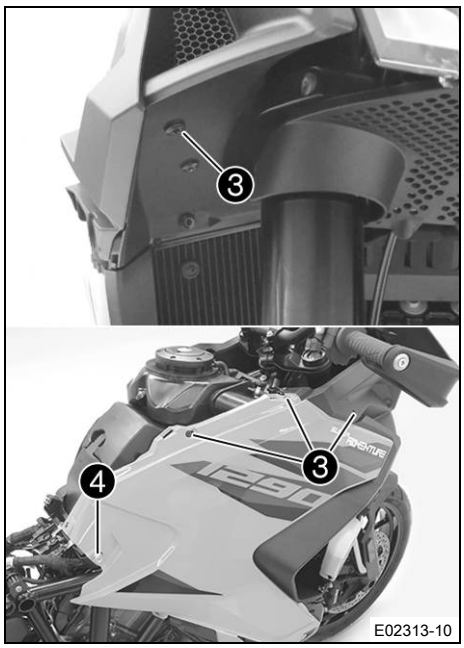

– Vidaları ❸ çıkarın.
– Vidayı ❹ burç ile birlikte çıkarın.
– Sağ yan kaplamayı dikkatlice yana doğru çıkarın.

13.27 Ön taraftaki yanal kaplamanın monte edilmesi

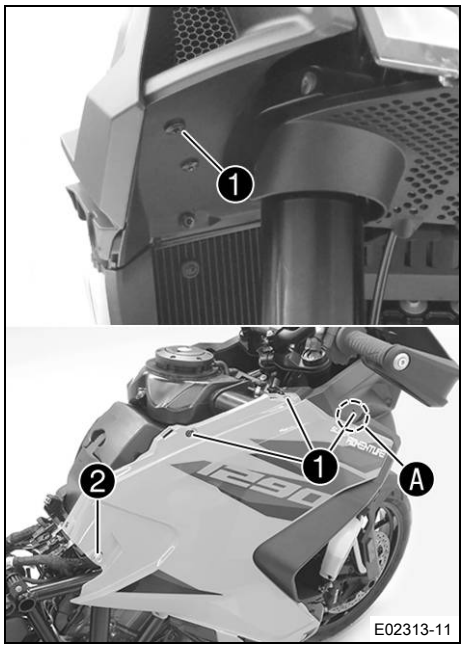

Ana çalışma

– Sağ yan kaplamayı yerleştirin.

Öngörülen değer

Yan kaplama Ⓐ bölgesinde maske spoylerinin altında bulunur.

– Vidaları ❶ monte edin ve sıkın.

Öngörülen değer

Kaplama parçası vidası	M5	3,5 Nm

– Vidayı ❷ monte edin ve sıkın.

Öngörülen değer

Koltuk yuvası vidası	M6x16	4 Nm

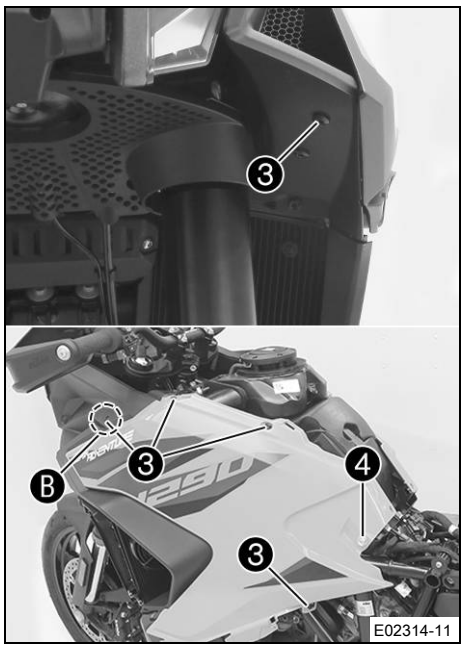

– Sol yan kaplamayı yerleştirin.

Öngörülen değer

Yan kaplama Ⓑ bölgesinde maske spoylerinin altında bulunur.

– Vidaları ❸ monte edin ve sıkın.

Öngörülen değer

Kaplama parçası vidası	M5	3,5 Nm

– Vidayı ❹ monte edin ve sıkın.

Öngörülen değer

Koltuk yuvası vidası	M6x16	4 Nm

Ek çalışma

– Alt yakıt deposu kaplamasını takın. (📖 S. 111)
– Yağ doldurma vidası kapağını takın. (📖 S. 120)
– Ön yan spoyleri monte edin. (📖 S. 112)
– Üst yakıt deposu kaplamasını takın. (📖 S. 109)
– Eşya gözünü takın. (📖 S. 108)
– Sürücü koltuğunu monte edin. (📖 S. 100)
– Yolcu koltuğunu monte edin. (📖 S. 100)

◀

13.28 Maske spoylerinin sökülmesi 🔧

Ön çalışma

– Yağ doldurma vidası kapağını sökün. (📖 S. 119)
– Ön yan spoyleri sökün. (📖 S. 112)
– Alt yakıt deposu kaplamasını sökün. (📖 S. 110)
– Yolcu koltuğunu çıkarın. (📖 S. 99)
– Sürücü koltuğunu çıkarın. (📖 S. 100)
– Eşya gözünü sökün. (📖 S. 108)
– Üst yakıt deposu kaplamasını sökün. (📖 S. 109)
– Ön taraftaki yanal kaplamayı sökün. 🔧 (📖 S. 113)
– Ön camı sökün. (📖 S. 107)

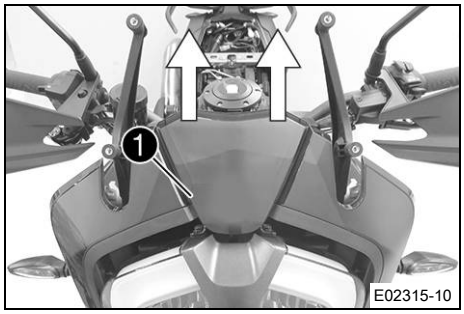

Ana çalışma

– Kapağı ❶ yukarıya doğru çıkarın.

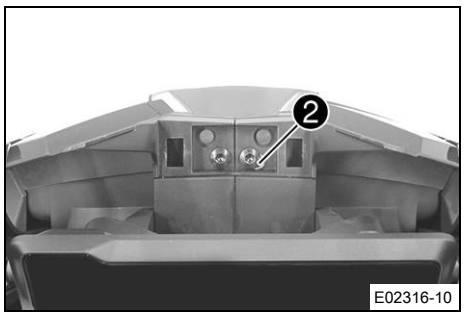

– Vidayı ❷ çıkarın.

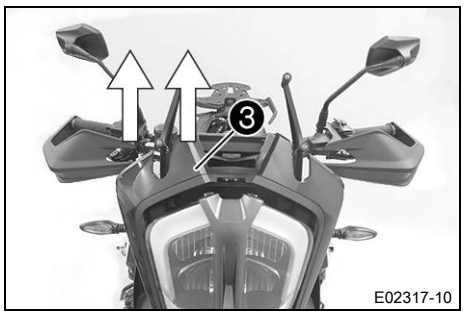

– Far spoylerini ❸ yukarı doğru çıkarın.

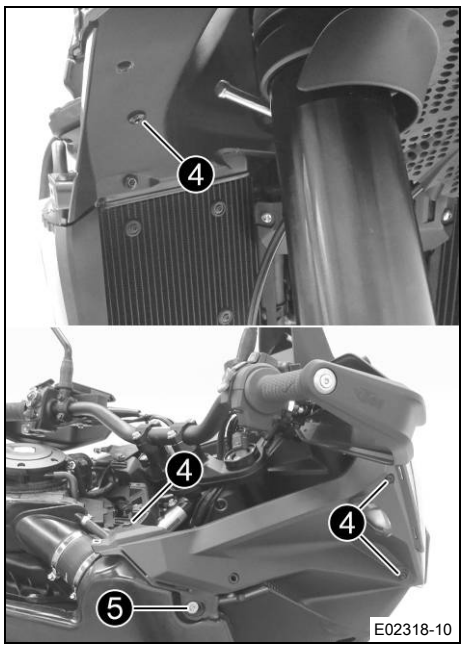

– Vidaları ❹ çıkarın.
– Vidayı ❺ çıkarın.

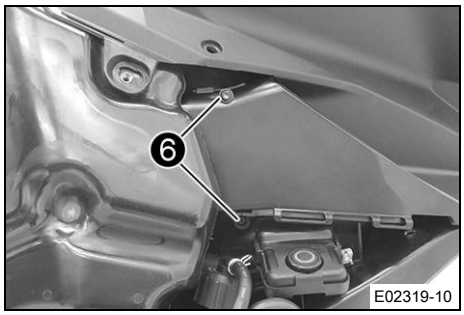

– Vidaları ❻ çıkarın.

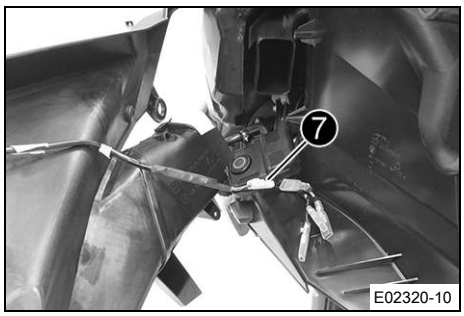

– Maske spoylerini öne doğru çekerek çıkarın.
– Sinyal lambasının fişli bağlantısını ❼ ayırın.
– İşlem adımlarını karşı tarafta tekrarlayın.

13.29 Maske spoylerinin monte edilmesi

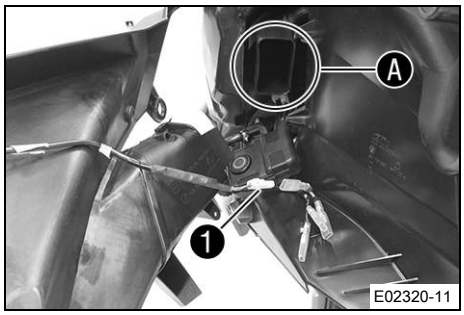

Ana çalışma

– Fiş bağlantısını ❶ birbirine takın.
– Maske spoylerini yerleştirin ve Ⓐ bölgesinde emiş şnorkelinin üzerine takın.

Bilgi
Sinyal lambası kablosunun doğru şekilde yerleştirilmesine dikkat edin.

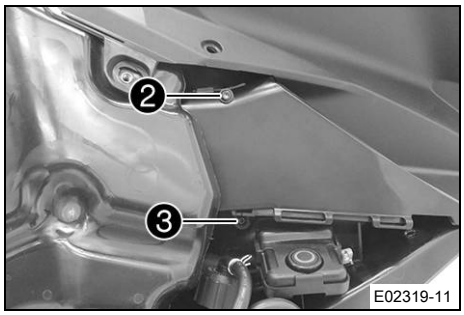

– Vidayı ❷ monte edin ve sıkın.
Öngörülen değer

Diğer şasi vidaları	M5	5 Nm

– Vidayı ❸ monte edin ve sıkın.
Öngörülen değer

Diğer şasi vidaları	M5	5 Nm

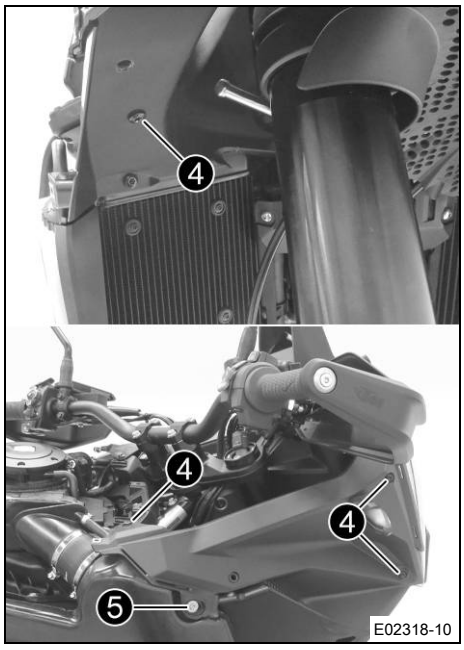

– Vidaları ❹ monte edin ve sıkın.
Öngörülen değer

Kaplama parçası vidası	M5	3,5 Nm

– Vidayı ❺ monte edin ve sıkın.
Öngörülen değer

Kaplama parçası vidası	M5	3,5 Nm

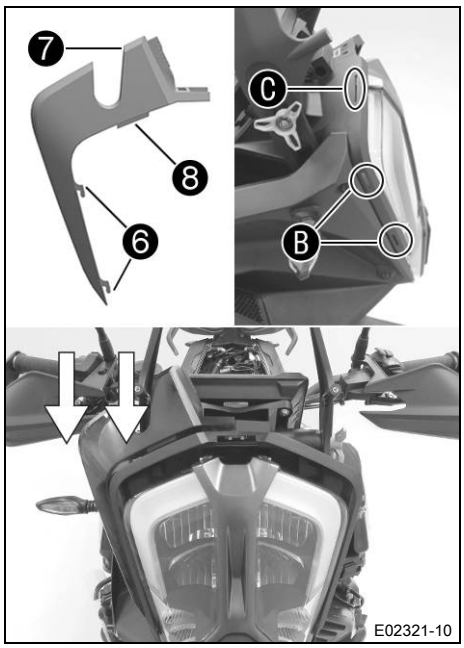

– Far spoylerinin ❼ tutma çenelerini ❻ far gövdesi Ⓑ bölgesine yerleştirin ve aşağıya doğru itin.
  ✔ Tutma çenesi ❽, Ⓒ bölgesinde yerine oturur.

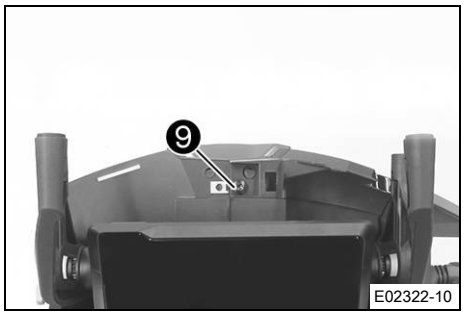

– Vidayı ❾ monte edin ve sıkın.
  Öngörülen değer

Kaplama parçası vidası	M5	3,5 Nm

– İşlem adımlarını karşı tarafta tekrarlayın.

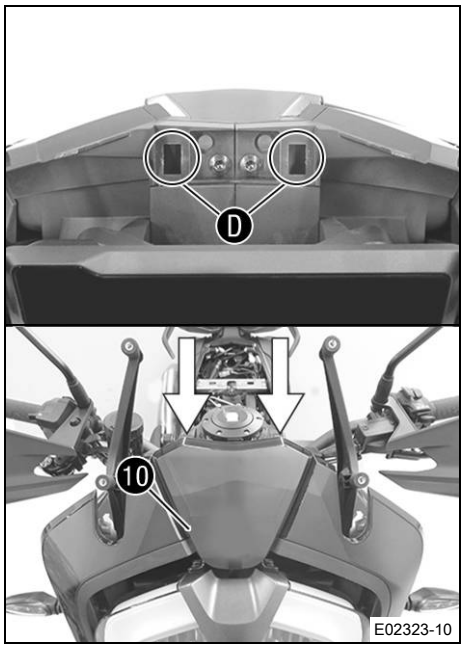

– Kapağı ❿ monte edin ve Ⓓ bölgesine oturtun.
  ✔ Kapak, duyulabilen bir tık sesi ile yerine oturur.

Ek çalışma

– Ön camı monte edin. (📖 S. 107)
– Ön taraftaki yanal kaplamayı monte edin. 🔧 (📖 S. 114)
– Alt yakıt deposu kaplamasını takın. (📖 S. 111)

– Yağ doldurma vidası kapağını takın. (S. 120)
– Ön yan spoyleri monte edin. (S. 112)
– Üst yakıt deposu kaplamasını takın. (S. 109)
– Eşya gözünü takın. (S. 108)
– Sürücü koltuğunu monte edin. (S. 100)
– Yolcu koltuğunu monte edin. (S. 100)

13.30 Motor korumasının sökülmesi

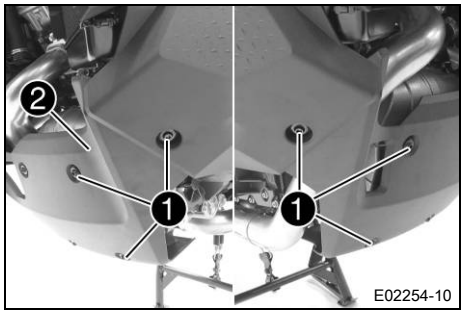

– Vidaları ❶ burçlar ile birlikte çıkarın ve motor korumasını ❷ çıkararak alın.

13.31 Motor korumasının monte edilmesi

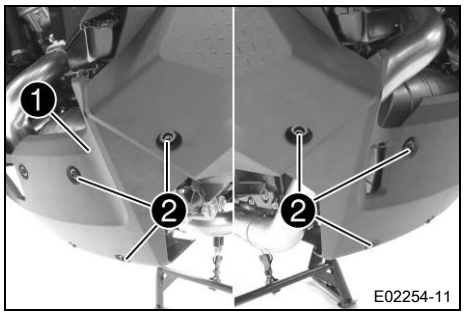

– Motor korumasını ❶ konumlandırın, vidaları ❷ burçlar ile birlikte monte edin ve sıkın.

Öngörülen değer

Motor koruması vidası	M6	10 Nm

13.32 Yağ doldurma vidası kapağının sökülmesi

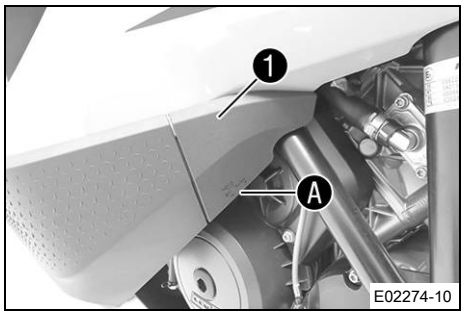

– Kapağı Ⓐ ❶ alanında arkaya doğru çekin.
– Kapağı çıkarın.

13.33 Yağ doldurma vidası kapağının takılması

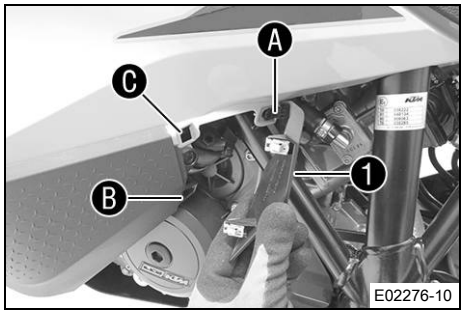

- Kapağı ❶, Ⓐ alanına asın.
- Kapağı monte edin ve Ⓑ ile Ⓒ alanına tam olarak oturduğundan emin olun.

13.34 Ön çamurluğun sökülmesi

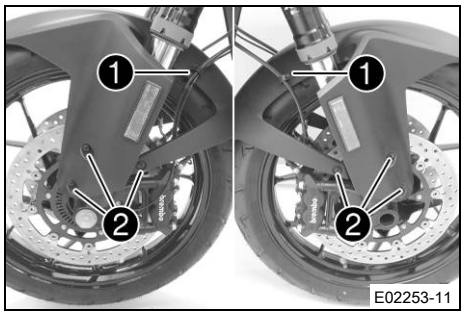

- Tutucuyu ❶ açın, fren boru hatlarını ve kabloyu yerlerinden çıkarın.
- Vidaları ❷ çıkarın.
- Çamurluğu öne doğru çıkarın.

Bilgi
Fren boru hatlarına ve kabloya dikkat edin.

13.35 Ön çamurluğun monte edilmesi

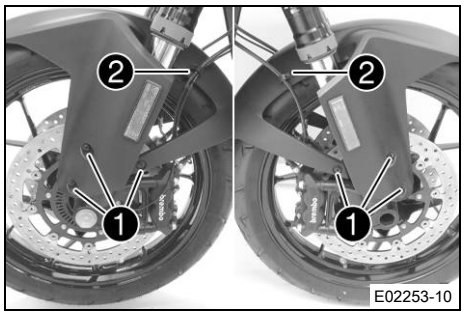

- Ön çamurluğu konumlandırın.

Bilgi
Fren boru hatlarının ve kablonun döşenişine dikkat edin.

- Vidaları ❶ monte edin ve sıkın.

Öngörülen değer

Çamurluk vidası	M5x12	3,5 Nm

- Fren boru hatlarını ve kabloyu tutucular ❷ içine asın ve tutucuları kapatın.

13.36 Çatal süspansiyon kollarının toz koruyucu manşetlerinin temizlenmesi

Ön çalışma
- Aracı orta ayaklıkla kaldırın. (📖 S. 99)
- Ön çamurluğu sökün. (📖 S. 120)

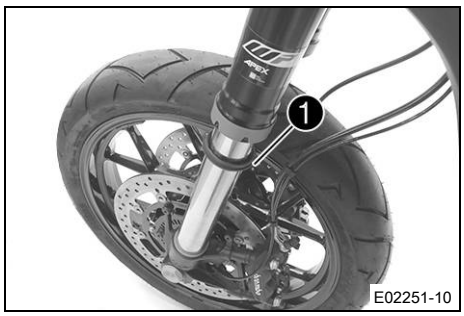

Ana çalışma

– Her iki çatal süspansiyon kolundaki toz koruyucu manşetleri ❶ aşağıya itin.

Bilgi

Toz koruyucu manşetlerin, tozu ve kaba kirleri, çatal iç borularından sıyırması öngörülmüştür. Zamanla kir, toz koruyucu manşetlerin arka kısmına ulaşabilir. Bu kir uzaklaştırılmazsa, arka kısımda bulunan yağ sızdırmazlık halkalarından yağ sızabilir.

İkaz

Kaza tehlikesi Fren diskleri üzerindeki yağ veya gres, fren etkisini azaltır.

– Fren disklerinin daima yağsız ve gressiz olmasını sağlayın.
– Gerektiğinde fren disklerini fren temizleyici ile temizleyin.

– Her iki çatal süspansiyon kolundaki toz koruyucu manşetleri ve çatal içi borularını temizleyin ve yağlayın.

Üniversal yağ spreyi (📖 S. 185)

– Toz koruyucu manşetleri ❶ montaj konumuna geri itin.
– Fazla yağı uzaklaştırın.

Ek çalışma

– Ön çamurluğu monte edin. (📖 S. 120)
– Aracı orta ayaklıktan alın. (📖 S. 99)

14.1 Anti blokaj fren sistemi (ABS)

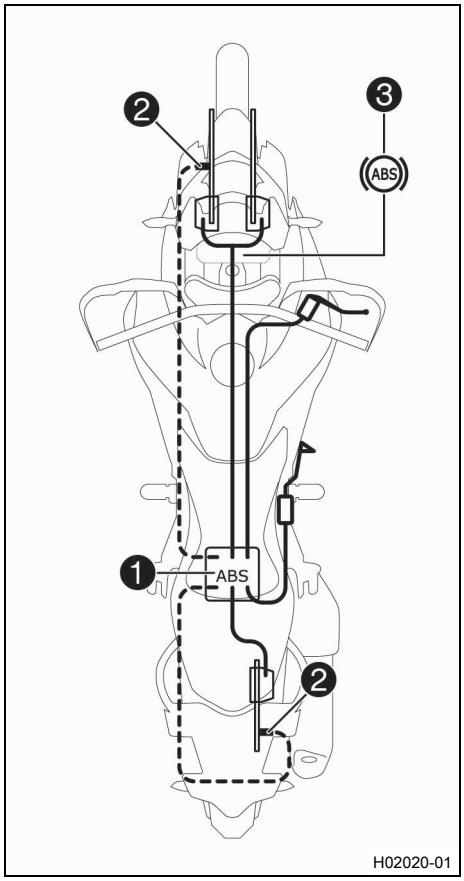

ABS modülü ❶, hidrolik biriminden, ABS kontrol cihazından ve geri besleme pompasından meydana gelir ve koltuğun altına monte edilmiştir. Hem ön hem de arka tekerlekte birer tekerlek devir sayısı sensörü ❷ bulunur.

İkaz

Kaza tehlikesi Araçta yapılan değişiklikler, ABS'nin işlevini olumsuz etkiler.

- Yay hareket mesafesinde herhangi bir değişiklik yapmayın.
- Fren tertibatında sadece, KTM tarafından onaylanmış ve tavsiye edilmiş olan yedek parçalar kullanın.
- Sadece KTM tarafından onaylanmış ve tavsiye edilmiş, ilgili hız indeksine sahip lastikler ve tekerlekler kullanın.
- Öngörülen lastik basıncına uyun.
- Servis çalışmalarının ve onarımların usulüne uygun şekilde yapıldığından emin olun. (KTM Yetkili Servisi size memnuniyetle yardımcı olur.)

ABS, düz sürüş sırasında ve yanal kuvvetlerin etkisi olmaksızın, tekerleklerin bloke olmasını önleyen bir güvenlik sistemidir.

İkaz

Kaza tehlikesi Sürüş yardımları bir düşme olasılığını sadece fiziksel imkanlar dahilinde azaltabilir.

Yüksek ağırlık merkezli bagaj yüklenmesi, değişen yol kaplaması, yüksek meyilli yokuş aşağı sürüşler veya debriyaj kullanmaksızın tam frenleme gibi ekstrem sürüş durumları her zaman dengelenemez.

- Sürüş tarzınızı, aracı sürdüğünüz yolun şartlarına ve sürüş yeteneğinize göre ayarlayınız.

İkaz

Kaza tehlikesi Yanlış seçilmiş bir ABS modu araç kontrolünü ciddi derecede zorlaştırır.

ABS modlarının her biri sadece belirli koşullar için uygundur.

- Her zaman zemine uygun olan bir ABS modu seçin.

ABS, iki farklı işletim moduna sahiptir; bunlar, ABS modu **Road** ve ABS modu **Offroad**'dur.
ABS modu **Road** içinde, ön tekerlek freni devreye alınırsa, arka tekerlek de frenleme yapar. ABS, her iki tekerlekte de kontrol ve ayar işlemi yapar.
ABS modu **Offroad**'da ön tekerlek freni, ön tekerleği frenler. Arka tekerlek freni, arka tekerleği frenler. Arka tekerlekte ABS, kontrol ve ayar işlemi yapmaz.

Bilgi
ABS modu **Offroad** içinde ABS ön tekerlekte daha geç ayar yapar ve arka tekerlek bloke olabilir - düşme tehlikesi.

ABS, birbirinden bağımsız iki fren devresinden oluşur (ön ve arka tekerlek freni). ABS kontrol cihazı bir tekerlekteki blokaj eğilimini algılarsa, ABS sistemi, fren basıncını ayarlayarak çalışmaya başlar. Bu ayarlama işlemi, el freni kolu ya da ayak freni pedalında hafif bir titreşim olarak fark edilir.

Bilgi
Sürüş yardımları bir frenleme işlemini başlattı veya desteklediyse, örn. hız ayar sistemi veya **MSC**, sonraki frenleme işleminde fren kolunun basınç noktası sistem nedenli biraz değişebilir.
Fren sisteminin etkisi ve fonksiyonu bundan olumsuz etkilenmez.

ABS ikaz lambası ❸, kontak açıldıktan sonra yanmalı ve araç hareket etmeye başladıktan sonra sönmelidir. Bu lamba ilk hareketten sonra sönmezse veya sürüş sırasında yanarsa, bu, ABS sisteminde hatalı bir fonksiyona işaret eder. Bu durumda, ABS artık etkin değildir ve tekerlekler bir frenleme sırasında bloke olabilirler. Fren tertibatı işlev görmeye devam eder, sadece ABS kontrol ve ayar düzeni devre dışı kalır.
Aşırı sürüş durumlarında, ön ve arka tekerlek devir sayıları arasında aşırı bir sapma olursa, örn. bir "Wheelie" (ön tekerlek kaldırılarak sürüş) sırasında veya patinaj yapan arka tekerlek durumunda da ABS ikaz lambası yanabilir. Böylece ABS devre dışı bırakılır.
ABS'yi yeniden etkinleştirmek için, aracı durdurun ve kontağı kapatın. Araç tekrar çalıştırıldığında, ABS de tekrar etkinleştirilir. ABS ikaz lambası, araç hareket etmeye başladıktan sonra söner.

MSC
MSC düzeni, eğik konumda (virajda sürüşte) frenleme işlemi sırasında, tekerleklerin bloke olmasını ve kaymasını fiziksel imkanlar dahilinde önleyebilen ABS'ye ek bir fonksiyondur.
6 D sensörü nedeniyle, ABS ayar ve kontrolü, eğim ve yunuslama açısına bağlıdır.
Eğim ve yunuslama açısına bağlı ABS ayar ve kontrolü, tüm sürüş durumlarında, sürüş esnasındaki denge sağlamlığını (stabilite) ve frenleme etkisini iyileştirir. Bu sayede **MSC**, virajlardaki kuvvetli frenlemeler sırasındaki dik konuma getirme momentini azaltır. Bu sayede, eğik konumdan istenmeyen bir dik konuma getirme ve daha büyük bir viraj (eğri) yarıçapı önlenmiş olur. Her iki tekerlek arasındaki fren kuvveti dağılımının ayrıca elektronik olarak ayar ve kontrol edilmesi sayesinde, frenleme kuvveti mümkün olduğunca iyi bir şekilde dağıtılır ve motosiklet daha da sağlam bir konuma getirilir.

Bilgi
MSC sadece **Road** ABS modunda etkindir.

14.2 Fren disklerinin kontrol edilmesi

İkaz

Kaza tehlikesi Aşınmış fren diskleri, fren etkisini azaltır.

– Aşınmış fren disklerinin derhal değiştirilmesini sağlayın. (KTM Yetkili Servisi size memnuniyetle yardımcı olur.)

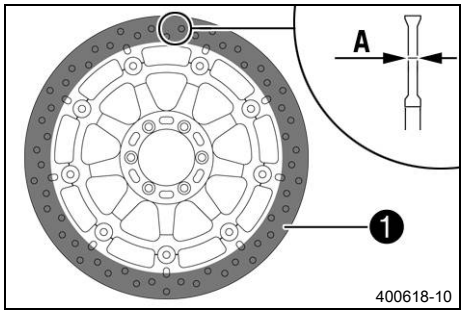

– Fren diski kalınlığını, önde ve arkada, fren diskinin birçok farklı noktasında, ölçü Ⓐ bakımından kontrol edin.

Bilgi

Aşınma sonucu, fren diskinin kalınlığı, fren balatalarının ❶ temas yüzeyi alanında azalır.

Fren diskleri - aşınma sınırları	
Ön	4 mm
Arka	4,5 mm

» Fren diski kalınlığı, öngörülen değerin altına düştüğünde.
  – Ön tekerlek freninin fren disklerini değiştirin.
  – Arka tekerlek freninin fren diskini değiştirin.

– Fren disklerini, ön ve arka tarafta, hasar, çatlak oluşumu ve deformasyon bakımından kontrol edin.

» Fren diskinde hasar, çatlak veya deformasyon fark ediliyorsa:
  – Ön tekerlek freninin fren disklerini değiştirin.
  – Arka tekerlek freninin fren diskini değiştirin.

14.3 Ön tekerlek freninin sıvı seviyesinin kontrol edilmesi

İkaz

Kaza tehlikesi Fren sıvısı seviyesi yetersiz olduğunda fren tertibatı devre dışı kalır.

Fren sıvısı seviyesi, **MIN** işaretinin altına düştüğünde fren tertibatı sızdırıyordur veya fren balataları aşınmıştır.

– Fren tertibatını kontrol edin ve sorunu gidermeden sürüşe devam etmeyin. (KTM Yetkili Servisi size memnuniyetle yardımcı olur.)

İkaz

Kaza tehlikesi Aşırı eski fren sıvısı, fren etkisini azaltır.

– Ön ve arka tekerleğin fren sıvısının servis planına göre değiştirilmesini sağlayın. (KTM Yetkili Servisi size memnuniyetle yardımcı olur.)

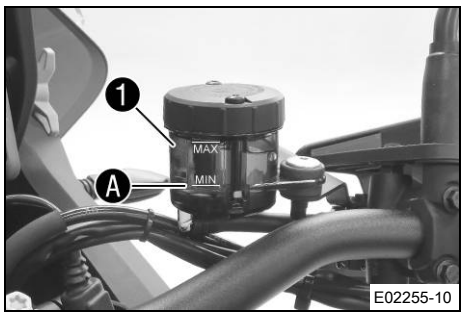

– Gidona monte edilmiş olan fren sıvısı kabını, yatay bir konuma getirin.
– Fren sıvı kabında ❶ fren sıvı seviyesini kontrol edin.
  » Fren sıvı seviyesi **MIN** çizgisinin Ⓐ altına düşmüşse:
    – Ön tekerlek fren sıvısını ilave edin. (📖 S. 125)

14.4 Ön tekerlek fren sıvısının ilave edilmesi

İkaz

Kaza tehlikesi Fren sıvısı seviyesi yetersiz olduğunda fren tertibatı devre dışı kalır.

Fren sıvısı seviyesi, **MIN** işaretinin altına düştüğünde fren tertibatı sızdırıyordur veya fren balataları aşınmıştır.

– Fren tertibatını kontrol edin ve sorunu gidermeden sürüşe devam etmeyin. (KTM Yetkili Servisi size memnuniyetle yardımcı olur.)

İkaz

Cilt tahrişi Fren sıvısı, cilt tahrişine yol açabilir.

– Fren sıvısını, çocukların ulaşamayacağı yerlerde muhafaza edin.
– Uygun koruyucu elbise ve bir koruyucu gözlük kullanın.
– Fren sıvısının cilde, gözlere veya giysilere temas etmesini önleyin.
– Fren sıvısı yutmanız halinde derhal bir hekime başvurun.
– Cildinize temas etmesi halinde temas eden yeri bol su ile durulayın.
– Fren sıvısının gözlerinize temas etmesi halinde gözlerinizi derhal bol su ile durulayın ve bir hekime başvurun.
– Fren sıvısının giysinize temas etmesi halinde giysilerinizi değiştirin.

İkaz

Kaza tehlikesi Aşırı eski fren sıvısı, fren etkisini azaltır.

– Ön ve arka tekerleğin fren sıvısının servis planına göre değiştirilmesini sağlayın. (KTM Yetkili Servisi size memnuniyetle yardımcı olur.)

Uyarı

Çevrenin tehlikeye atılması Sorunlu maddeler, çevreye zarar verirler.

– Yağları, gres yağlarını, filtreleri, yakıtları, temizlik maddelerini, fren sıvısını vs. usulüne uygun şekilde ve geçerli yönetmeliklere göre bertaraf edin.

Bilgi

Hiçbir surette DOT 5 fren sıvısı kullanmayın. Bu sıvı, silikon yağı bazındadır ve kızılımsı mor renktedir.
Contalar ve fren esnek boruları, fren sıvısı DOT 5 için tasarlanmamıştır.
Fren sıvısının, boyanmış parçalara temas etmesini önleyiniz; fren sıvısı, boyaya zarar verir.
Sadece, sıkıca kapatılmış bir haznede bulunan temiz fren sıvısı kullanınız.

Ön çalışma

– Ön tekerlek freninin fren balatalarını kontrol edin. (📖 S. 126)

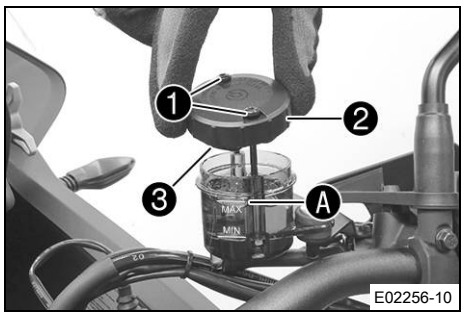

Ana çalışma

– Gidona monte edilmiş olan fren sıvısı kabını, yatay bir konuma getirin.
– Vidaları ❶ çıkarın.
– Kapağı ❷, membran ❸ ile birlikte çıkarın.
– Fren sıvısını **MAX** çizgisine kadar Ⓐ doldurun.

Fren sıvısı DOT 4 / DOT 5.1 (📖 S. 183)

– Kapağı ❷, diyafram ❸ ile birlikte konumlandırın.
– Vidaları ❶ monte edin ve sıkın.

Öngörülen değer

Ön fren sıvısı kabı kapağı vidası		1 Nm

Bilgi
Taşan veya dökülen fren sıvısını derhal su ile yıkayarak temizleyin.

14.5 Ön tekerlek freninin fren balatalarının kontrol edilmesi

İkaz
Kaza tehlikesi Aşınmış fren balataları, fren etkisini azaltır.
– Aşınmış fren balatalarının derhal değiştirilmesini sağlayın. (KTM Yetkili Servisi size memnuniyetle yardımcı olur.)

İkaz
Kaza tehlikesi Hasarlı fren diskleri, fren etkisini azaltır.
Fren balataları çok geç değiştirilirse, fren balata tutucuları fren diskine sürtünürler. Bunun sonucunda fren etkisi yüksek oranda azalır ve fren diskleri tahrip olur.
– Fren balatalarını düzenli olarak kontrol edin.

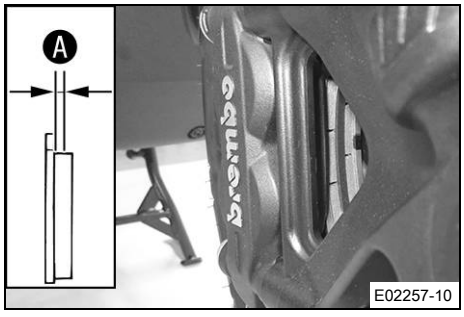

– Her iki fren kaliperindeki fren balatalarının tamamını, minimum kalınlık Ⓐ yönünden kontrol edin.

Minimum balata kalınlığı Ⓐ	≥ 1 mm

» Mimimum balata kalınlığının altına düşüldü ise:
– Ön tekerlek freninin fren balatalarını değiştirin. 🔧
– Her iki fren kaliperindeki fren balatalarının tamamını, hasar ve çatlak oluşumu yönünden kontrol edin.
» Eğer hasar veya çatlaklar varsa:
– Ön tekerlek freninin fren balatalarını değiştirin. 🔧

14.6 Arka tekerlek freninin fren sıvı seviyesinin kontrol edilmesi

İkaz

Kaza tehlikesi Fren sıvısı seviyesi yetersiz olduğunda fren tertibatı devre dışı kalır.

Fren sıvısı seviyesi, **MIN** işaretinin altına düştüğünde fren tertibatı sızdırıyordur veya fren balataları aşınmıştır.

– Fren tertibatını kontrol edin ve sorunu gidermeden sürüşe devam etmeyin. (KTM Yetkili Servisi size memnuniyetle yardımcı olur.)

İkaz

Kaza tehlikesi Aşırı eski fren sıvısı, fren etkisini azaltır.

– Ön ve arka tekerleğin fren sıvısının servis planına göre değiştirilmesini sağlayın. (KTM Yetkili Servisi size memnuniyetle yardımcı olur.)

Ön çalışma

– Aracı orta ayaklıkla kaldırın. (📖 S. 99)

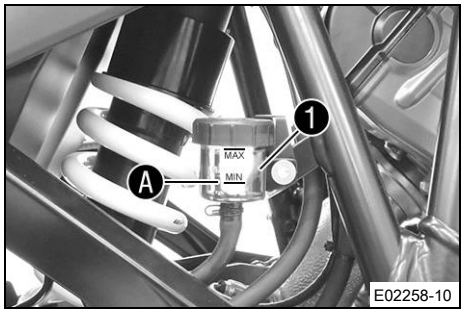

Ana çalışma

– Fren sıvı kabında ❶ fren sıvı seviyesini kontrol edin.
  » Fren sıvı seviyesi, **MIN** Ⓐ çizgisine ulaşmışsa:
    – Arka tekerlek freni sıvısı ilave edin. 🔧 (📖 S. 127)

14.7 Arka tekerlek freni sıvısı ilave edilmesi 🔧

İkaz

Kaza tehlikesi Fren sıvısı seviyesi yetersiz olduğunda fren tertibatı devre dışı kalır.

Fren sıvısı seviyesi, **MIN** işaretinin altına düştüğünde fren tertibatı sızdırıyordur veya fren balataları aşınmıştır.

– Fren tertibatını kontrol edin ve sorunu gidermeden sürüşe devam etmeyin. (KTM Yetkili Servisi size memnuniyetle yardımcı olur.)

İkaz

Cilt tahrişi Fren sıvısı, cilt tahrişine yol açabilir.

– Fren sıvısını, çocukların ulaşamayacağı yerlerde muhafaza edin.
– Uygun koruyucu elbise ve bir koruyucu gözlük kullanın.
– Fren sıvısının cilde, gözlere veya giysilere temas etmesini önleyin.
– Fren sıvısı yutmanız halinde derhal bir hekime başvurun.
– Cildinize temas etmesi halinde temas eden yeri bol su ile durulayın.
– Fren sıvısının gözlerinize temas etmesi halinde gözlerinizi derhal bol su ile durulayın ve bir hekime başvurun.
– Fren sıvısının giysinize temas etmesi halinde giysilerinizi değiştirin.

İkaz

Kaza tehlikesi Aşırı eski fren sıvısı, fren etkisini azaltır.

– Ön ve arka tekerleğin fren sıvısının servis planına göre değiştirilmesini sağlayın. (KTM Yetkili Servisi size memnuniyetle yardımcı olur.)

Uyarı

Çevrenin tehlikeye atılması Sorunlu maddeler, çevreye zarar verirler.

– Yağları, gres yağlarını, filtreleri, yakıtları, temizlik maddelerini, fren sıvısını vs. usulüne uygun şekilde ve geçerli yönetmeliklere göre bertaraf edin.

Bilgi

Hiçbir surette DOT 5 fren sıvısı kullanmayın. Bu sıvı, silikon yağı bazındadır ve kızılımsı mor renktedir.
Contalar ve fren esnek boruları, fren sıvısı DOT 5 için tasarlanmamıştır.
Fren sıvısının, boyanmış parçalara temas etmesini önleyiniz; fren sıvısı, boyaya zarar verir.
Sadece, sıkıca kapatılmış bir haznede bulunan temiz fren sıvısı kullanınız.

Ön çalışma

– Aracı orta ayaklıkla kaldırın. (S. 99)
– Arka tekerlek freninin fren balatalarını kontrol edin. (S. 129)

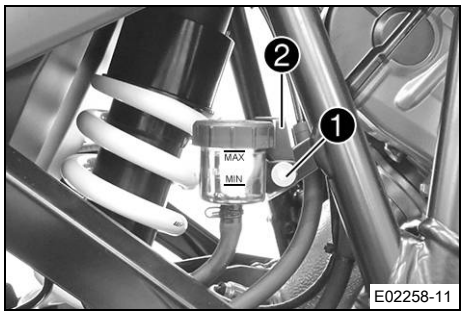

Ana çalışma

– Vidayı ❶ emniyet sacı ❷ ile birlikte çıkarın.
– Fren sıvısı kabını dikey tutun.

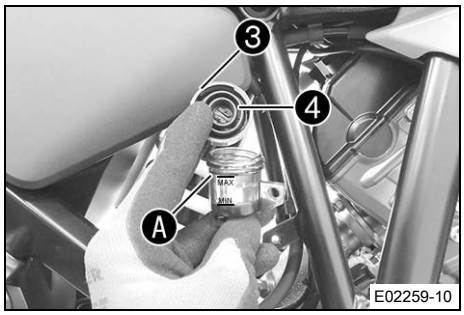

– Membranlı ❹ vidalı kapağı ❸ çıkarın.
– Fren sıvısını **MAX** çizgisine kadar Ⓐ doldurun.

Fren sıvısı DOT 4 / DOT 5.1 (S. 183)

– Vidalı kapağı ❸, membran ❹ ile birlikte monte edin ve sıkın.

Öngörülen değer

Arka fren sıvısı kabı kapağı		3,5 Nm

Bilgi

Taşan veya dökülen fren sıvısını derhal su ile yıkayarak temizleyin.

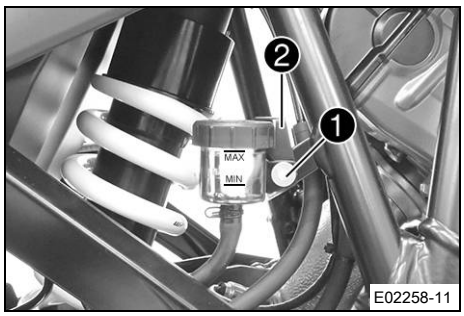

– Fren sıvısı kabını emniyet sacı ❷ ile birlikte konumlandırın.
– Vidayı ❶ sıkın.
Öngörülen değer

Arka tekerlek freninin fren sıvı kabı vidası	M5	3,5 Nm Loctite®243™

14.8 Arka tekerlek freninin fren balatalarının kontrol edilmesi

İkaz

Kaza tehlikesi Aşınmış fren balataları, fren etkisini azaltır.

– Aşınmış fren balatalarının derhal değiştirilmesini sağlayın. (KTM Yetkili Servisi size memnuniyetle yardımcı olur.)

İkaz

Kaza tehlikesi Hasarlı fren diskleri, fren etkisini azaltır.

Fren balataları çok geç değiştirilirse, fren balata tutucuları fren diskine sürtünürler. Bunun sonucunda fren etkisi yüksek oranda azalır ve fren diskleri tahrip olur.

– Fren balatalarını düzenli olarak kontrol edin.

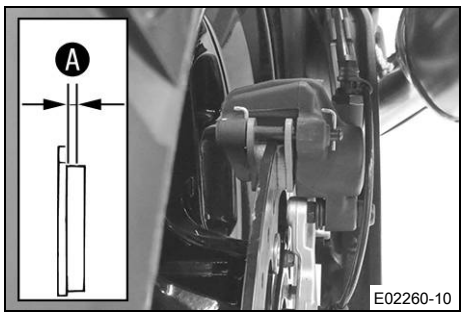

– Fren balatalarının minimum balata kalınlıklarını Ⓐ kontrol edin.

Minimum balata kalınlığı Ⓐ	≥ 1 mm

» Mimimum balata kalınlığının altına düşüldü ise:
– Arka tekerlek freninin fren balatalarını değiştirin.
– Fren balatalarında hasar ve çatlak oluşup oluşmadığını kontrol edin.
» Eğer hasar veya çatlaklar varsa:
– Arka tekerlek freninin fren balatalarını değiştirin.

15.1 Ön tekerlek sökülmesi

Ön çalışma

– Aracı orta ayaklıkla kaldırın. (📖 S. 99)

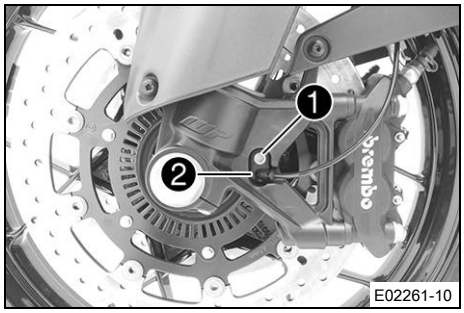

Ana çalışma

– Aracı arka kısmında zorlayın.

✓ Ön tekerlek zemine temas etmiyor.

– Vidayı ❶ çıkarın ve tekerlek devir sayısı sensörünü ❷ delikten çekerek çıkarın.

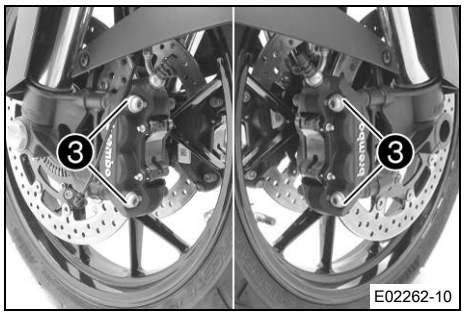

– Vidaları ❸, her iki fren kaliperinde çıkarın.
– Fren balatalarını, fren kaliperini hafif yana eğerek fren diski üzerinde geriye bastırın.
– Fren kaliperlerini dikkatlice arkaya doğru fren disklerinden çekin ve gerilimsiz şekilde yana asılı bırakın.

Bilgi
Çıkarılmış fren kaliperi durumunda, el freni kolunu kullanmayın.

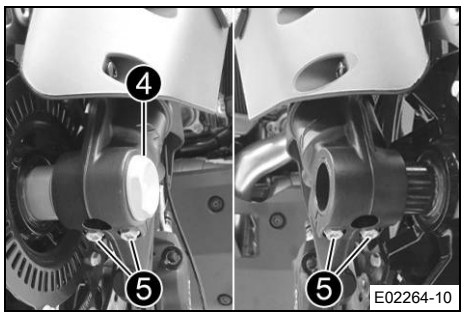

– Vidayı ❹ birkaç tur çözün.
– Vidaları ❺ çözün.
– Vidaya ❹ bastırarak, dingil pimini çatal çıkıntısının dışına itin.
– Vidayı ❹ çıkarın.

İkaz
Kaza tehlikesi Hasarlı fren diskleri, fren etkisini azaltır.
– Tekerleği her zaman, fren diskleri hasar görmeyecek şekilde bir zemin üzerine bırakın.

– Ön tekerleği sabit tutun ve dingil pimini dışa çekerek çıkarın. Ön tekerleği ön çataldan çıkarın.

Bilgi
Ön tekerlek sökülmüşken, el fren kolunu kullanmayın.

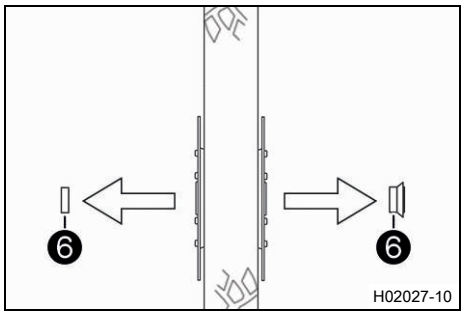

– Ara burçları ❻ çıkarın.

15.2 Ön tekerleğin monte edilmesi

İkaz

Kaza tehlikesi Fren diskleri üzerindeki yağ veya gres, fren etkisini azaltır.

– Fren disklerinin daima yağsız ve gressiz olmasını sağlayın.
– Gerektiğinde fren disklerini fren temizleyici ile temizleyin.

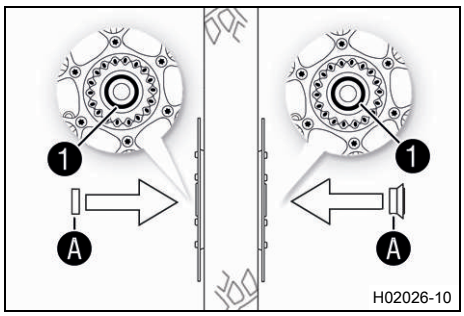

– Tekerlek yataklarında hasar ve aşınma oluşup oluşmadığını kontrol edin.
  » Tekerlek yatağı, hasarlı ya da aşınmış ise:
    – Ön tekerlek yatağını değiştirin.
– Radyal mil sızdırmazlık halkalarını ❶ ve ara burçların yuvarlanma yüzeylerini Ⓐ temizleyin ve gres yağı ile yağlayın.

Uzun süre etkili gres yağı (📖 S. 185)

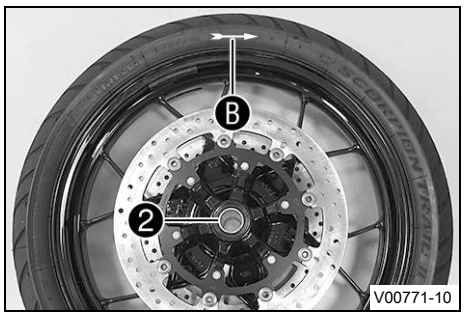

– İnce ara burcu ❷, hareket yönünde sağ tarafa yerleştirin.

Bilgi

Ok Ⓑ, ön tekerleğin hareket yönünü gösterir. Tekerlek devir sayısı sensörü tekerleği, hareket yönünde sol tarafta bulunur.

– Geniş ara burcu, hareket yönünde sol tarafa yerleştirin.

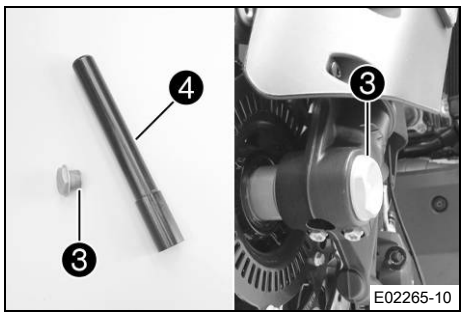

İkaz

Kaza tehlikesi Fren diskleri üzerindeki yağ veya gres, fren etkisini azaltır.

– Fren disklerinin daima yağsız ve gressiz olmasını sağlayın.
– Gerektiğinde fren disklerini fren temizleyici ile temizleyin.

– Vidayı ❸ ve dingil pimini ❹ temizleyin ve yağlayın.

Uzun süre etkili gres yağı (📖 S. 185)

– Ön tekerleği, çatal içine kaldırın, konumlandırın ve dingil pimini takın.
– Vidayı ❸ monte edin ve sıkın.

Öngörülen değer

Ön dingil pimi vidası	M25x1,5	45 Nm Gres yağı sürülmüş vida dişi

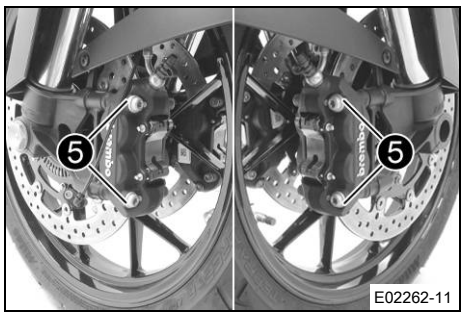

– Fren kaliperlerini konumlandırın.
  ✔ Fren balataları doğru konumlandırılmış.
– Vidaları ❺, her iki fren kaliperine monte edin, fakat henüz sıkmayın.
– Fren balataları, fren diskine temas edene kadar ve bir baskı noktası mevcut olana kadar el freni kolunu birkaç defa etkinleştirin. El freni kolunu, etkinleştirilmiş durumda sabitleyin.
  ✔ Fren kaliperleri kendisini hizalar.
– Vidaları ❺, her iki fren kaliperinde de sıkın.
  Öngörülen değer

Ön fren kaliperi vidası	M10x1,5x55	45 Nm **Loctite®243™**

– El freni kolunun sabitleme düzenini çıkarın.

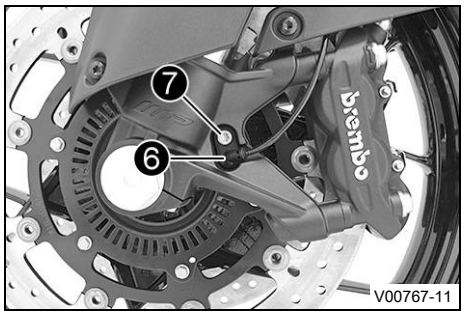

– Tekerlek devir sayısı sensörünü ❻, deliğe konumlandırın.
– Vidayı ❼ monte edin ve sıkın.
  Öngörülen değer

Diğer şasi vidaları	M6	10 Nm

– Aracı orta ayaklıktan alın. (📖 S. 99)

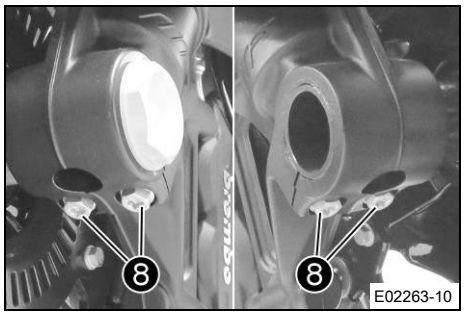

– Ön tekerlek frenini etkinleştirin ve çatalı birkaç defa yayın üzerine bastırın.
  ✔ Çatal kolları hizalanırlar.
– Vidaları ❽ sıkın.
  Öngörülen değer

Çatal çıkıntısı vidası	M8x20	15 Nm

15.3 Arka tekerleğin sökülmesi

Ön çalışma
– Aracı orta ayaklıkla kaldırın. (📖 S. 99)

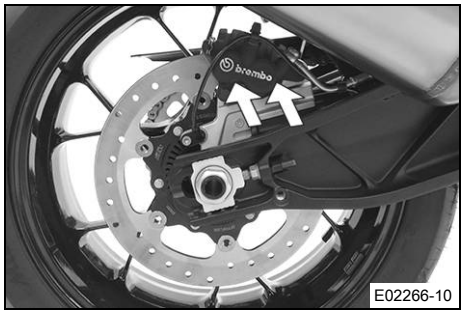

Ana çalışma
– Fren pistonunu geriye bastırmak için, fren kaliperini elinizle fren diskine doğru bastırın.

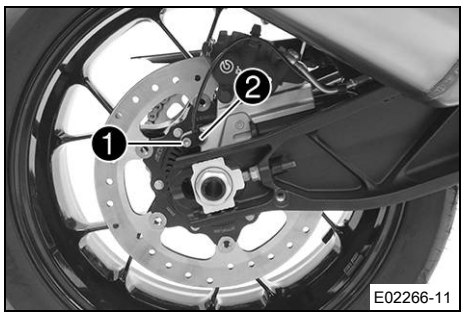

– Vidayı ❶ çıkarın ve tekerlek devir sayısı sensörünü ❷ delikten çekerek çıkarın.

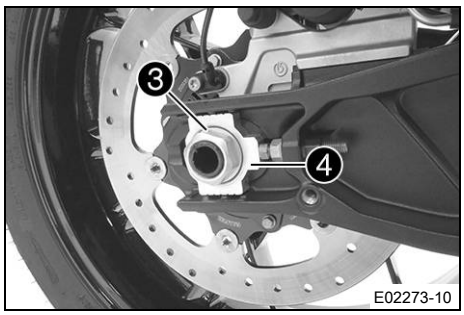

– Somunu ❸ çıkarın. Zincir gericiyi ❹ çıkarın.

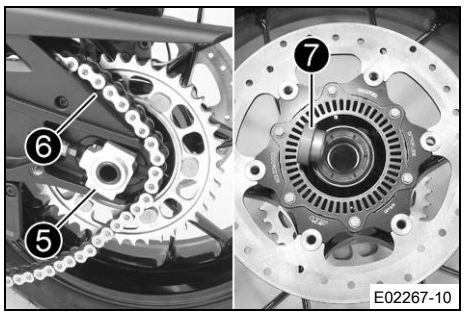

– Dingil pimini ❺, sadece arka tekerleğin öne doğru kolaylıkla itilebileceği oranda dışa çekin.
– Arka tekerleği, mümkün olduğunca öne doğru itin. Zinciri, zincir dişlisinden çıkarın ve zincir bırakma yerine ❻ bırakın.

İkaz
Kaza tehlikesi Hasarlı fren diskleri, fren etkisini azaltır.
– Tekerleği her zaman, fren diski hasar görmeyecek şekilde bir zemin üzerine bırakın.

– Arka tekerleği sabit tutun ve dingil pimini çıkarın. Arka tekerleği salıncaktan çıkarın.

Bilgi
Arka tekerlek sökülmüş iken, ayak frenini kullanmayın.

– Ara burcu ❼ çıkarın.

15.4 Arka tekerleğin monte edilmesi

İkaz
Kaza tehlikesi Fren diskleri üzerindeki yağ veya gres, fren etkisini azaltır.
– Fren disklerinin daima yağsız ve gressiz olmasını sağlayın.
– Gerektiğinde fren disklerini fren temizleyici ile temizleyin.

İkaz
Kaza tehlikesi Arka tekerlek monte edildikten sonra, arka tekerlek freninin öncelikle fren etkisi mevcut değildir.
– Sürüş öncesi, sabit bir baskı noktası hissedilene kadar ayak frenine birkaç kez basın.

Ana çalışma

– Arka tekerlek göbeğinin sönümleme lastiklerini kontrol edin. 🔧 (📖 S. 135)

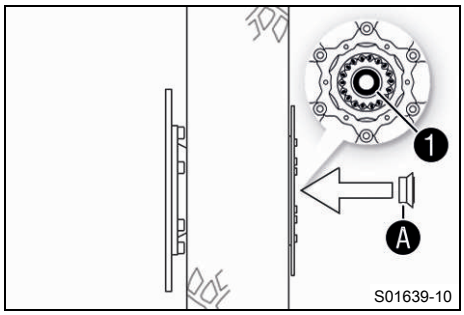

– Tekerlek yataklarında hasar ve aşınma oluşup oluşmadığını kontrol edin.
  » Tekerlek yatağı, hasarlı ya da aşınmış ise:
    – Arka tekerlek yatağını değiştirin. 🔧
– Radyal mil sızdırmazlık halkasını ❶ ve ara burcun yuvarlanma yüzeyini Ⓐ temizleyin ve gres yağı ile yağlayın.

Uzun süre etkili gres yağı (📖 S. 185)

– Ara burcu yerleştirin.
– Dingil piminin ve somunun vida dişini temizleyin ve gresle yağlayın.

Uzun süre etkili gres yağı (📖 S. 185)

– Sönümleme lastiklerini ve zincir dişlisi taşıyıcısını, arka tekerleğe monte edin.
– Arka tekerleği salıncağa kaldırın ve fren diskini fren kaliperinde kavramasını sağlayın.

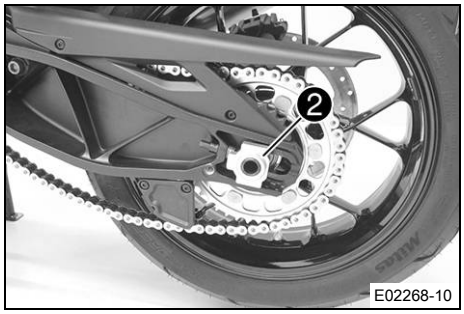

– Dingil pimini ❷ monte edin, fakat dayamaya kadar içe itmeyin.
– Arka tekerleği, mümkün olduğu kadar ön tarafa itin ve zinciri, zincir dişlisine takın.

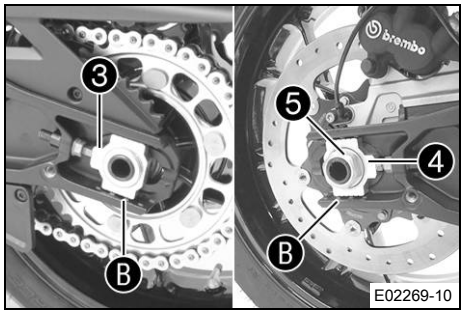

– Dingil pimini, dayamaya kadar içe itin, zincir gericiyi ❹ ve somunu ❺ monte edin.

Bilgi
Zincir gerici ❸ ve ❹'ü aynı konumda monte edin.

– Zincir gericilerin, ayar vidalarına ancak temas ettiklerinden emin olun.

Öngörülen değer

Arka tekerleğin doğru hizalanması için, zincir gericilerindeki işaretler, sol ve sağ tarafta, referans işaretlerine Ⓑ göre aynı konumda durmalıdır.

– Somunu ❺ sıkın.

Öngörülen değer

Arka dingil pimi somunu	M25x1,5	90 Nm Gres yağı sürülmüş vida dişi

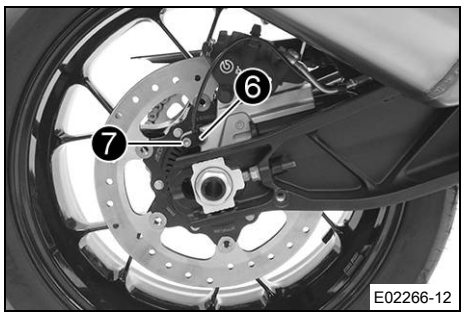

– Tekerlek devir sayısı sensörünü ❻, deliğe konumlandırın.
– Vidayı ❼ monte edin ve sıkın.
  Öngörülen değer

Diğer şasi vidaları	M6	10 Nm

– Fren balataları, fren diskine temas edene kadar ve bir baskı noktası mevcut olana kadar, ayak fren pedalına birkaç defa basın.

Ek çalışma
– Zincir gerginliğini kontrol edin. (📖 S. 102)
– Aracı orta ayaklıktan alın. (📖 S. 99)

15.5 Arka tekerlek göbeğinin sönümleme lastiklerinin kontrol edilmesi 🔧

Bilgi
Motorun gücü, zincir dişlisinden 6 sönümleme lastiği üzerinden arka tekerleğe aktarılır. Sönümleme lastikleri, aracın işletilmesi sonucu aşınırlar. Sönümleme lastikleri zamanında değiştirilmezse, zincir dişlisi taşıyıcısı ve arka tekerlek göbeği hasar görür.

Ön çalışma
– Aracı orta ayaklıkla kaldırın. (📖 S. 99)
– Arka tekerleği sökün. 🔧 (📖 S. 132)

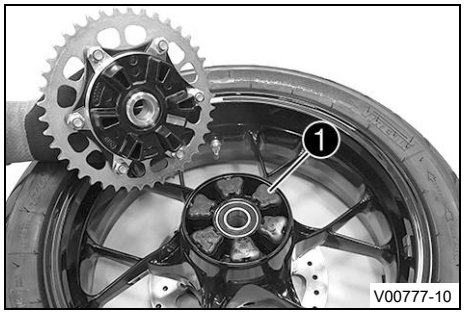

Ana çalışma
– Arka tekerlek göbeğinin sönümleme lastiklerinde ❶ hasar ve aşınma söz konusu olup olmadığını kontrol edin.
  » Arka tekerlek göbeğinin sönümleme lastikleri hasar görmüş veya aşınmış ise:
    – Arka tekerlek göbeğinin tüm sönümleme lastiklerini değiştirin. 🔧

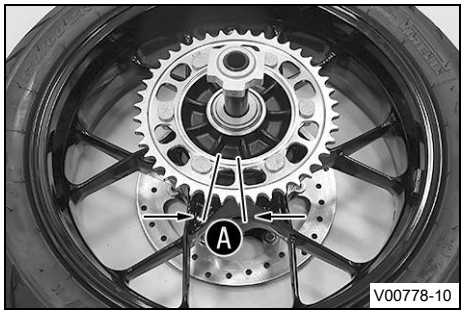

– Arka tekerleği, zincir dişlisi yukarıya bakacak şekilde, bir çalışma tezgahı üzerine yerleştirin ve dingil pimini göbeğin içine takın.
– Zincir dişlisi boşluğunu Ⓐ kontrol edin.

Bilgi
Boşluk, zincir dişlisinin dış tarafında ölçülür.

Arka tekerlek sönümleme lastikleri boşluğu	≤ 5 mm

  » Boşluk Ⓐ verilen değerden daha büyükse:
    – Arka tekerlek göbeğinin tüm sönümleme lastiklerini değiştirin. 🔧

Ek çalışma
– Arka tekerleği monte edin. 🔧 (📖 S. 133)
– Zincir gerginliğini kontrol edin. (📖 S. 102)

– Aracı orta ayaklıktan alın. (📖 S. 99)

15.6 Lastiklerin durumunun kontrol edilmesi

İkaz

Kaza tehlikesi Bir lastiğin seyir esnasında patlaması halinde araç kontrol edilemez bir duruma gelebilir.

– Hasarlı veya aşınmış lastiklerin derhal değiştirilmesini sağlayın. (KTM Yetkili Servisi size memnuniyetle yardımcı olur.)

İkaz

Düşme tehlikesi Ön ve arka tekerlekte lastik profillerinin farklı olması halinde aracın seyir tarzı olumsuz etkilenir.

Lastik profillerinin farklı olması halinde araç kontrolü oldukça zorlaşabilir.

– Ön ve arka tekerleğe sadece aynı profile sahip lastikler takılmasını sağlayın.

İkaz

Kaza tehlikesi Onaylanmamış veya tavsiye edilmemiş lastikler ve tekerlekler seyir davranışını olumsuz etkiler.

– Sadece KTM tarafından onaylanmış ve tavsiye edilmiş, ilgili hız indeksine sahip lastikler ve tekerlekler kullanın.

İkaz

Kaza tehlikesi Yeni tekerler düşük yol tutuşuna sahiptir.

Yeni tekerlerin yuvarlanma yüzeyleri henüz pürüzlü halde değildir.

– Yeni tekerleri ılımlı sürüş tarzında ve değişen eğiklik durumlarında sürün.

Alıştırma evresi	200 km

Bilgi

Lastik tipi, lastik durumu ve lastik basıncı, motosikletin frenleme davranışını ve seyir performansını etkiler.
Aşınmış lastikler, bilhassa ıslak alt zeminlerde araç performansını olumsuz etkilerler.

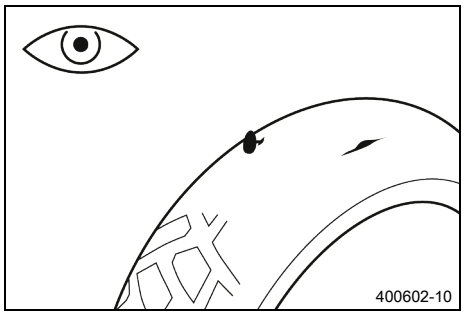

– Ön ve arka lastikte, kesikler, profile sıkışmış nesneler ve başka hasarlar mevcut olup olmadığını kontrol edin.
  » Lastikte kesikler, profile sıkışmış nesneler veya başka hasarlar görüldüğünde:
    – Lastikleri değiştirin. 🔧
– Profil derinliğini kontrol edin.

Bilgi

Ülkenize özgü yasal olarak öngörülmüş minimum profil derinliklerini dikkate alınız.

Minimum profil derinliği	≥ 2 mm

  » Minimum profil derinliğinin altına düşüldüğünde:
    – Lastikleri değiştirin. 🔧

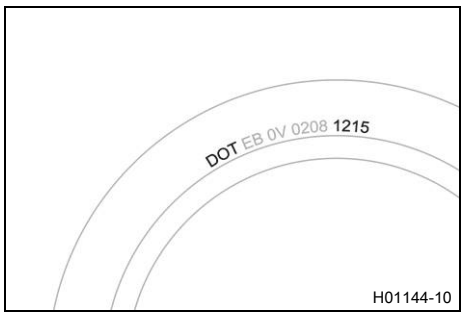

– Lastiklerin yaşını kontrol edin.

Bilgi
Lastiklerin üretim tarihi, normalde lastik üzerindeki yazıda görülür ve **DOT** işaretlemesinin son dört rakamı ile belirtilir. İlk iki rakam üretim haftasını ve son iki rakam da üretim yılını verir.
KTM, gerçek aşınmadan bağımsız olarak, en geç 5 yıl sonra lastiklerin değiştirilmesini tavsiye eder.

» Lastikler, 5 yıldan daha eski ise:
  – Lastikleri değiştirin.

15.7 Lastik basıncının kontrol edilmesi

Bilgi
Aşırı düşük lastik basıncı, lastiğin aşırı oranda aşınmasına ve ısınmasına yol açar.
Doğru lastik basıncı, optimum sürüş konforu ve lastik için maksimum kullanım ömrü sağlar.

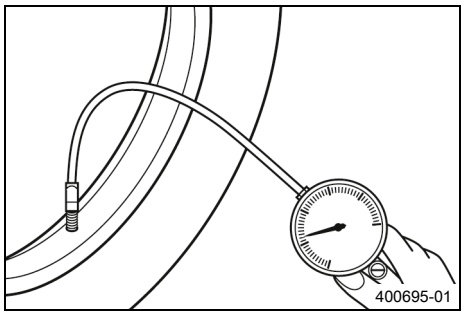

– Koruyucu kapağı çıkarın.
– Lastik basıncını, lastikler soğukken kontrol edin.

Sadece sürücü / yolcu / tam araç yükü ile lastik basıncı	
Ön: lastik soğuk olduğunda	2,4 bar
Arka: lastik soğuk olduğunda	2,9 bar

» Lastik basıncı, öngörülen değere uymazsa:
  – Lastik basıncını düzeltin.
– Koruyucu kapağı takın.

15.8 Lastik tamir spreyi kullanımı

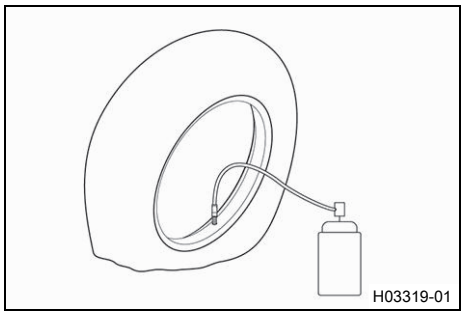

İkaz
Kaza tehlikesi Lastik tamir spreyinin yanlış kullanılması, onarılan lastikte basınç kaybına neden olur.
Her hasar, lastik tamir spreyiyle onarılamaz.
– Lastik tamir spreyi üreticisinin notlarını ve bilgilerini dikkate alın.
– Bir lastiği, lastik tamir spreyiyle onardıysanız, yavaş ve dikkatli sürüş yapın.
– En fazla bir sonraki tamirhaneye gidin ve lastiğin değiştirilmesini sağlayın.

Lastik tamir spreyiyle bir onarım, sadece acil durumlarda gerçekleştirilmelidir.
Tamir olacak aracın, onarım yerine yakındaki tamirhaneye nakliye edilmesi tavsiye edilir.

(SUPER ADVENTURE S EU/CN)

Uyarı

Malzeme hasarı Lastik tamir spreyi, lastik basınç sensörüne hasar verir.

– Lastik tamir spreyinin her kullanımından sonra, lastik basınç sensörünün muhtemelen değiştirilmesi gerektiğini unutmayın.

16.1 Adaptif hız ayarlama düzeni (ACC)

ACC ile ilgili bilgiler aşağıdaki bölümlerde bulunur:
- Adaptif hız ayarlama düzeninin (**ACC**) kullanımı (📖 S. 19)
- Adaptif hız ayarlama düzeninin (**ACC**) göstergesi (📖 S. 41)
- Kombi aygıtı menüleri **Cruise Control**, **Cruise Control Mode**, **ACC Distance**

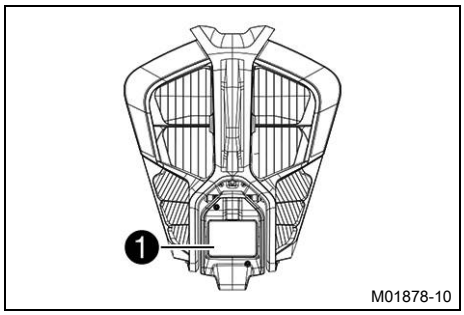

ACC'nin ön tekerlek sensörü (**FRS**) ❶ far maskesinde bulunur.

Bilgi
Ön tekerlek sensörü kirlendiğinde veya buzlandığında fonksiyon kısıtlı olabilir.
Ön tekerlek sensörünün üstü kapatılmamalı, üzerine bir şey yapıştırılmamalı veya boyanmamalıdır.

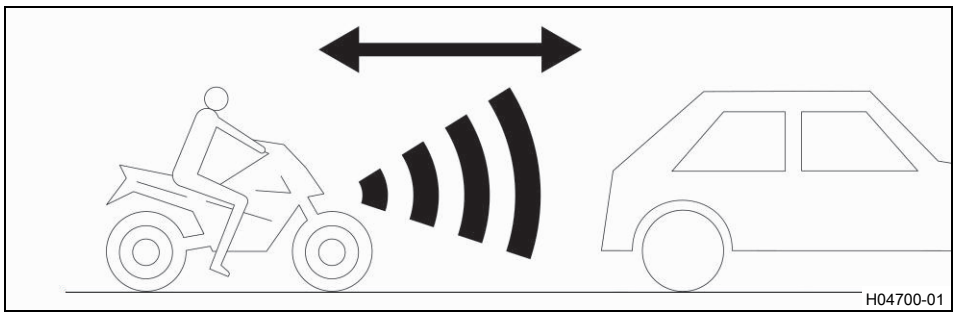

İkaz

Kaza tehlikesi Adaptif hız ayarlama düzeni fonksiyonu (ACC), tüm sürüş durumları için uygun değildir.

ACC'nin kullanım alanı 30 … 150 km/h
Sürücü aracın güvenli bir şekilde kullanılmasından her zaman kendisi sorumludur.
ACC, çarpışmanın önlenmesi amacına hizmet etmez.
ACC, maksimum frenleme performansının %50'si ile sınırlandırılmıştır.
Minimum hız itibariyle artık ek bir otomatik gecikme uygulanmaz.
ACC bağıl hızı yüksek olan objeleri, örneğin duran veya karşıdan gelen araçlar gibi, tespit etmez.
ACC bisikletler gibi silüeti dar olan araçları tespit etmez.
Bir eğimde motor gücü yeterli olmazsa, seçilen hedef hızın altında kalınır.
Bir meyilli yolda motor frenleme etkisi ve ACC frenleme performansı yeterli olmazsa, seçilen hedef hızın üzerine çıkılır.
Aşırı eğik konumda ACC öndeki araçları daha zor algılar.

- Her zaman dikkatli ve fren yapmaya hazır durumda olun.
- ACC bir aracı veya engeli tespit etmediğinde, kombi aygıtta bir uyarı gösterildiğinde veya minimum hıza ulaşıldığında müdahale edin.
- Çok virajlı yollarda ACC'yi kullanmayınız.
- ACC'yi, kaygan yollarda (örn. yağmur, buz, kar söz konusu ise), görüş kötü olduğunda veya sabitlenmemiş yolda (örn. kumlu, taşlı, çakıllı yollarda) kullanmayınız.
- ACC'yi diğer araçların sık sık şerit değiştirdiği yoğun trafikte veya motosiklet grupları ile yapılan sürüşlerde kullanmayınız.
- Öndeki araç ile arada tutulması gereken yasal asgari mesafeyi dikkate alın.

Adaptif hız ayarlama düzeni (ACC) sürücüyü destekleyen bir konfor fonksiyonu sunar.

Araç bir ön tekerlek sensörü ile donatılmıştır. Bu sayede önde sürüş yapan araç ile arada hıza bağlı bir mesafe muhafaza edilebilir.
Aktif durumdaki ACC'de araç, bir sollama işlemini kolaylaştırmak için sinyal verildiğinde hızlanır.

Bilgi
ACC bir müddet sonra aracın sağdan ya da soldan akan trafikte mi kullanıldığını algılar ve sollama algılamasını buna bağlı olarak düzenler.

İpucu
ACC kullanıldığında, aynı zamanda otomatik Preload-Adjuster modunun **Standard** (opsiyonel) etkinleştirilmesi tavsiye edilir.
Yay ön geriliminin otomatik olarak uyarlanması sayesinde ön tekerlek sensörü ideal algılama açısında kalır.
Preload-Adjuster modu **Standard** (opsiyonel) kullanılabilir durumda değilse, Preload-Adjuster (📖 S. 97)'in güncel bagaj yüküne uygun olacak şekilde uyarlanması tavsiye edilir.

ACC ikinci vitesten altıncı vitese kadar kullanılabilir.
Adaptif hız ayarlama düzeninde hatalı bir fonksiyon söz konusu olursa düzenli hız ayarlama düzeni fonksiyonu kullanılmaya devam edilebilir.

Bilgi
ACC modu bu durumda manuel olarak kombi aygıtta değiştirilmelidir.

ACC sadece **Sport**, **Street** ve **Rain** sürüş modlarında kullanılabilir.
Eğim arttıkça maksimum hızlanma ve gecikme tüm ACC modlarındaki hedef hıza düşürülür.
Comfort ve **CC only** ACC modlarında hız, eğimin artması ile birlikte serbest yolda düşürülür. ACC modunda **Sport** bir azaltma yapılmaz.
Motoru sürüş durumu için ideal devir sayısı aralığında tutmak için ACC olsa dahi sürücünün kendisinin vites değiştirmesi gerekir. ACC, vites değiştirme işlemi 2,5 saniyeden daha kısa sürede tamamlandığında vites değiştirme ile devre dışı bırakılmaz.

İpucu
Quickshifter+ (opsiyonel) kullanımı tavsiye edilir.

Vites yükseltme için devir sayısı sınırına ulaşıldığında ACC hızlandırmaya devam etmez, ancak aktif olmaya devam eder.
Vites düşürme için devir sayısı sınırına ulaşıldığında ACC devre dışı bırakılır.

16.2 Kısa huzmeli far

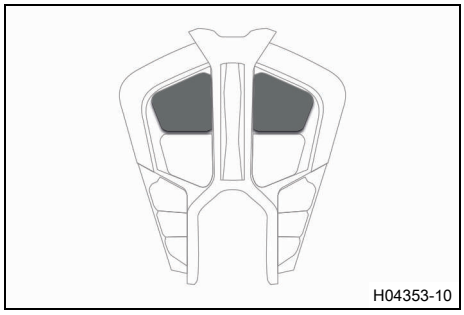
H04353-10

Kısa huzmeli far ana fara entegre edilmiştir.
Kısa huzmeli far, kontak çalıştırıldığında açılır.
12 V aküye motor çalıştırılmadığında yüklenilmemesi için 5 saniye sonra kısa huzmeli far yeniden kapatılır.
Sürüş sırasında kontak yanlışlıkla kapatılacak olursa kısa huzmeli far açık kalır.

16.3 Uzun huzmeli far

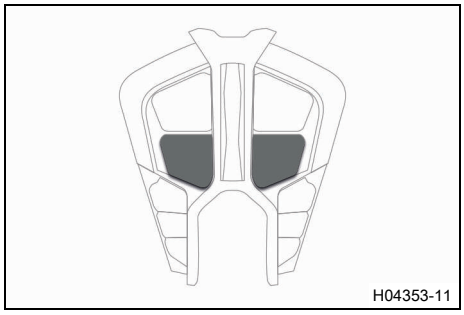

Uzun huzmeli far ana fara entegre edilmiştir.

16.4 Gündüz sürüş ışığı (DRL)

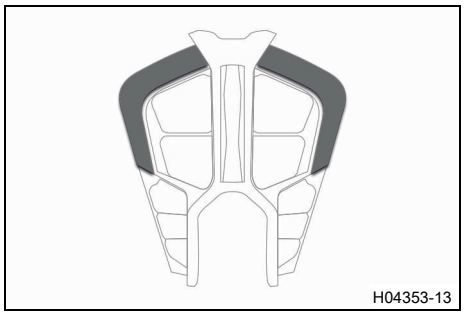

Gündüz sürüş ışığı (DRL)/park lambası, ana fara entegre edilmiştir.

İkaz

Kaza tehlikesi Gündüz sürüş ışığı, kötü görüş koşullarında, kısa huzmeli farlara alternatif değildir.

Sisten, kar veya yağmur yağışından dolayı görüşün ciddi engellenmesi sırasında, gündüz sürüş ışığı ve kısa huzmeli far arasında otomatik geçiş sadece sınırlı şekilde mevcuttur.

- Uygun aydınlatma türünün seçildiğinden emin olun.
- Gerektiğinde sürüş öncesi veya dururken, kısa huzmeli farın sürekli açık olması için, menü üzerinden gündüz sürüş ışığını kapatın.
- Menü adımı yoksa, ancak kısa huzmeli far gerekliyse, gündüz sürüş ışığının diyagnoz aracıyla devre dışı bırakıldığından emin olun. (KTM Yetkili Servisi size memnuniyetle yardımcı olur.)
- Gündüz sürüş ışığına ilişkin yasal belirlemeleri dikkate alın.

Gündüz sürüş ışığı, park lambasına göre daha parlak yanar.
Gündüz sürüş ışığı sadece iyi görüş koşullarında açılabilir.
Kumandayı, kombi aygıtındaki ortam ışığı sensörü devralır. İyi görüş şartları hâkimse kısa huzmeli far, park lambası ile birlikte kapatılır ve gündüz sürüş ışığı açılır.
Gündüz sürüş ışığı kapalıysa park lambasıyla birlikte kısa huzmeli far yanar.
Uzun far veya selektör durumunda gündüz sürüş ışığı otomatik olarak park lambasına geçer.

16.5 Viraj ışığı

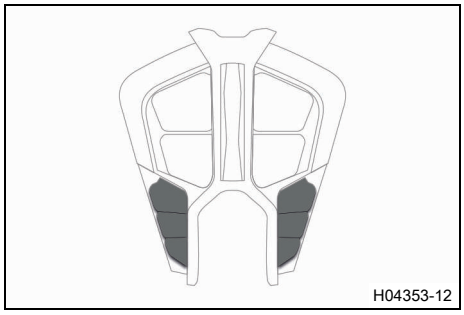
H04353-12

Viraj ışığı ana fara entegre edilmiştir.

Bilgi
Viraj ışığının etkinleştirilmesi için, kısa huzmeli far açılmış ve gündüz sürüş ışığı da kapatılmış olmalıdır.

Viraj ışığı etkinleştirilir:

Alt LED için eğik konum açısı	≥ 12°
Orta LED için eğik konum açısı	≥ 20°
Üst LED için eğik konum açısı	≥ 28°
Hız	≥ 6 km/h

16.6 12 V akünün sökülmesi

İkaz
Yaralanma tehlikesi Akü asidi ve akü gazları, ağır yanmalara yol açarlar.
- 12-V aküleri, çocukların ulaşamayacağı yerlerde muhafaza edin.
- Uygun koruyucu elbise ve bir koruyucu gözlük kullanın.
- Akü asitleriyle ve akü gazlarıyla temastan kaçının.
- Kıvılcım veya açık ateş kaynaklarını 12-V akülerden uzak tutun.
- 12-V aküleri sadece iyi havalandırılmış mekânlarda şarj edin.
- Cildinize temas etmesi halinde temas eden yeri derhal bol su ile durulayın.
- Akü asidi veya akü gazı gözlerle temas etmesi halinde, gözleri en az 15 dakika suyla yıkayın ve derhal bir hekime başvurun.

Dikkat
Kaza tehlikesi Elektronik yapı parçaları ve emniyet tertibatları 12-V akünün boşalması veya bulunmaması durumunda zarar görebilir.

Boşalmış veya arızalı 12 V aküde özellikle çalıştırma sırasında araç elektroniğinde hatalı fonksiyonlar görülebilir.
- Aracı hiçbir zaman boşalmış 12 V akü ile veya 12 V akü olmadan kullanmayın.

Ön çalışma
- Yolcu koltuğunu çıkarın. (S. 99)
- Sürücü koltuğunu çıkarın. (S. 100)

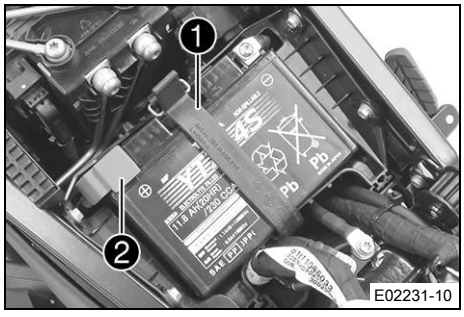

E02231-10

Ana çalışma
- Akü tutma lastiğini ❶ yerinden alın.
- Artı kutup kapağını ❷ çıkarın.

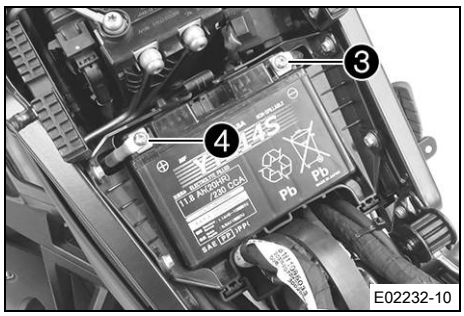

- Eksi kutup kablosunu ❸ 12 V aküden ayırın.
- Artı kutup kablosunu ❹ 12 V aküden ayırın.
- 12 V aküyü akü bölmesinden çıkarın.

16.7 12 V akünün monte edilmesi

İkaz

Yaralanma tehlikesi Akü asidi ve akü gazları, ağır yanmalara yol açarlar.

- 12-V aküleri, çocukların ulaşamayacağı yerlerde muhafaza edin.
- Uygun koruyucu elbise ve bir koruyucu gözlük kullanın.
- Akü asitleriyle ve akü gazlarıyla temastan kaçının.
- Kıvılcım veya açık ateş kaynaklarını 12-V akülerden uzak tutun.
- 12-V aküleri sadece iyi havalandırılmış mekânlarda şarj edin.
- Cildinize temas etmesi halinde temas eden yeri derhal bol su ile durulayın.
- Akü asidi veya akü gazı gözlerle temas etmesi halinde, gözleri en az 15 dakika suyla yıkayın ve derhal bir hekime başvurun.

Dikkat

Kaza tehlikesi Elektronik yapı parçaları ve emniyet tertibatları 12-V akünün boşalması veya bulunmaması durumunda zarar görebilir.

Boşalmış veya arızalı 12 V aküde özellikle çalıştırma sırasında araç elektroniğinde hatalı fonksiyonlar görülebilir.

- Aracı hiçbir zaman boşalmış 12 V akü ile veya 12 V akü olmadan kullanmayın.

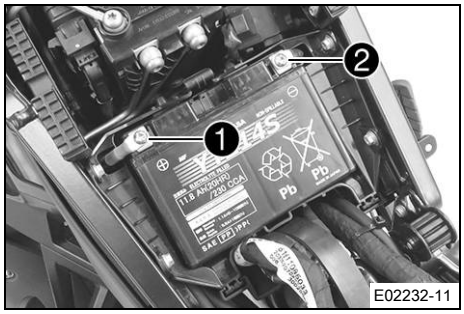

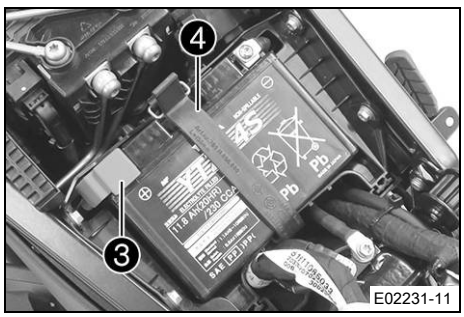

Ana çalışma

- 12 V aküyü, akü bölmesine içinde konumlandırın.
- Artı kablosunu ❶ konumlandırın, vidayı takın ve sıkın.

  Öngörülen değer

Akü kutbu vidası	M6x12	4,5 Nm

- Eksi kablosunu ❷ konumlandırın, vidayı monte edin ve sıkın.

  Öngörülen değer

Akü kutbu vidası	M6x12	4,5 Nm

- Artı kutup kapağını ❸ monte edin.
- Akü tutma lastiğini ❹ takın.

Ek çalışma

- Sürücü koltuğunu monte edin. (S. 100)
- Yolcu koltuğunu monte edin. (S. 100)
- Saati ve tarihi ayarlayın. (S. 70)

16.8 12 V akünün şarj edilmesi

İkaz

Yaralanma tehlikesi Akü asidi ve akü gazları, ağır yanmalara yol açarlar.

- 12-V aküleri, çocukların ulaşamayacağı yerlerde muhafaza edin.
- Uygun koruyucu elbise ve bir koruyucu gözlük kullanın.
- Akü asitleriyle ve akü gazlarıyla temastan kaçının.
- Kıvılcım veya açık ateş kaynaklarını 12-V akülerden uzak tutun.
- 12-V aküleri sadece iyi havalandırılmış mekânlarda şarj edin.
- Cildinize temas etmesi halinde temas eden yeri derhal bol su ile durulayın.
- Akü asidi veya akü gazı gözlerle temas etmesi halinde, gözleri en az 15 dakika suyla yıkayın ve derhal bir hekime başvurun.

Uyarı

Çevrenin tehlikeye atılması 12-V aküler, çevreye zararlı maddeleri içerir.

- 12-V aküleri ev çöpüne atmayın.
- 12-V aküleri eski aküler için öngörülmüş bir geri toplama noktasına verin.

Uyarı

Çevrenin tehlikeye atılması Sorunlu maddeler, çevreye zarar verirler.

- Yağları, gres yağlarını, filtreleri, yakıtları, temizlik maddelerini, fren sıvısını vs. usulüne uygun şekilde ve geçerli yönetmeliklere göre bertaraf edin.

Bilgi

12 V akü kullanılmasa dahi, her gün şarjı azalır.
12 V akünün kullanım ömrü açısından, şarj durumu ve şarj işleminin türü çok önemlidir.
Yüksek şarj akımı ile yapılan hızlı şarj işlemleri, kullanım ömrünü olumsuz etkiler.
Şarj akımı, şarj gerilimi ve şarj süresi aşıldığında, emniyet valfleri üzerinden elektrolit kaçağı olur. Bu şekilde 12 V akü kapasite kaybeder.
12 V akü, çalıştırma sonucu boşaldı ise, derhal şarj edilmelidir.
12 V akü boşalmış durumda iken araç uzun süre kullanılmadığında, derin deşarj ve sülfatlaşma meydana gelir ve akü tahrip olur.
12 V akü bakım gerektirmez. Asit seviyesini kontrol etmeye gerek yoktur.
Eğer 12 V akü, KTM akü şarj cihazı ile şarj edilmiyorsa, 12 V akü, şarj işlemi için sökülmelidir. Aksi takdirde aşırı gerilim sonucu, elektronik parçalar hasar görebilir. 12 V aküyü, verilen bilgilere göre, akü gövdesi üzerinde şarj edin.

Ön çalışma

- Yolcu koltuğunu çıkarın. (S. 99)
- Sürücü koltuğunu çıkarın. (S. 100)

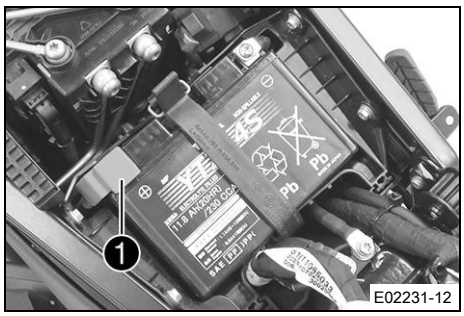

Ana çalışma

– Artı kutup kapağını ❶ çıkarın.

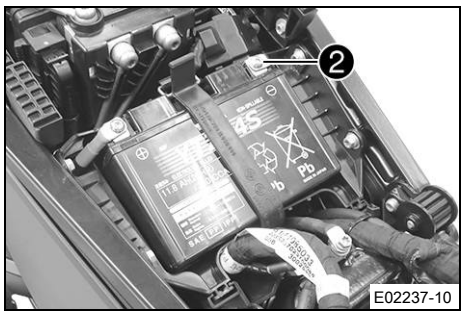

– Araç üzerindeki elektronik sisteme zarar vermemek amacıyla, akünün eksi kutup kablosunu ❷ 12 V aküden ayırın.

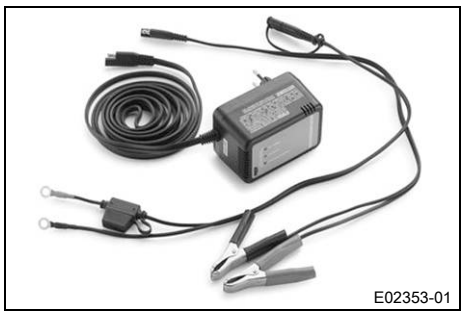

– Şarj cihazını 12 V aküye bağlayın. Şarj cihazını devreye alın.

Akü şarj cihazı (58429074200)

Bilgi

Bu şarj cihazı ile ek olarak, açık devre voltajını, 12 V akünün çalıştırma kapasitesini ve şarj dinamosunu test edebilirsiniz. Ayrıca bu cihazla 12 V akünün aşırı oranda şarj edilmesi mümkün değildir.
12 V aküyü, akü gövdesi üzerinde verilen kapasitenin maksimum %10'u ile şarj edin.

– Şarj cihazını, şarj işleminden sonra kapatın ve 12 V aküden ayırın.

Öngörülen değer

Şarj akımı, şarj gerilimi ve şarj süresi kesinlikle aşılmamalıdır.	
Motosiklet kullanılmadığı zamanlarda,12 V aküyü düzenli olarak yeniden şarj edin	3 Ay

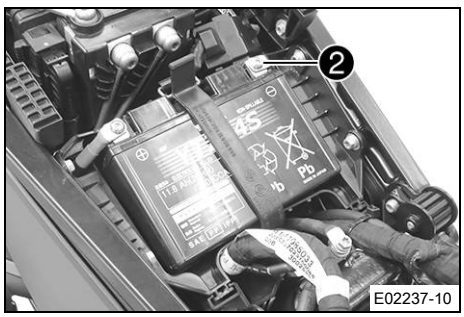

– Eksi kutup kablosunu ❷ 12 V aküye bağlayın.

Öngörülen değer

Akü kutbu vidası	M6x12	4,5 Nm

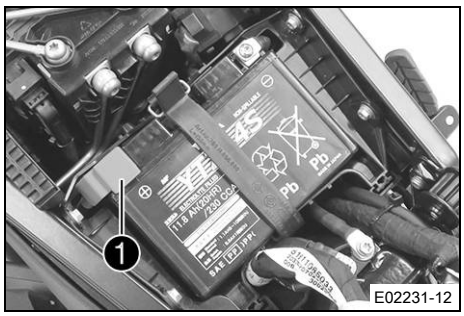

– Artı kutup kapağını ❶ monte edin.

Ek çalışma

– Sürücü koltuğunu monte edin. (📖 S. 100)
– Yolcu koltuğunu monte edin. (📖 S. 100)
– Saati ve tarihi ayarlayın. (📖 S. 70)

16.9 RACE-ON anahtar pilinin değiştirilmesi

İkaz

Yaralanma tehlikesi Düğme pilleri hatalı kullanımda patlayabilir.

Yutulan düğme pilleri 2 saatten kısa bir süre içinde ölüme neden olabilecek ağır kimyasal yanıklara neden olur.

– Düğme pillerini ve RACE-ON anahtarını çocukların ulaşamayacağı bir yerde muhafaza edin.
– Düğme pillerinin asla yutulmamasını veya vücut içine ulaşmamasını sağlayın.
– Buna rağmen düğme pilleri yutulacak veya vücut içine ulaşacak olursa derhal bir doktor ile temas kurun.
– Düğme pillerini aşırı sıcaklıklara veya mekanik yüklere maruz bırakmayın.

  İzin verilen sıcaklık −20 … 50 °C
– RACE-ON anahtarına örneğin keserek veya ezerek zarar vermeyin.
– RACE-ON anahtarını, RACE-ON anahtarı hasarlı olduğunda veya pil bölmesi kapatılamıyorsa kullanmayın.
– RACE-ON anahtar pilini sadece belirtilmiş olan tip ile değiştirin.

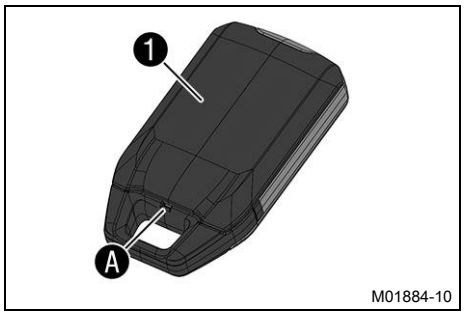

– RACE-ON anahtarının kapağını ❶ açmak için ince ve ucu sivri olmayan bir nesneyi açıklığa Ⓐ sokun ve kapağı dikkatlice yukarıya doğru kaldırın.

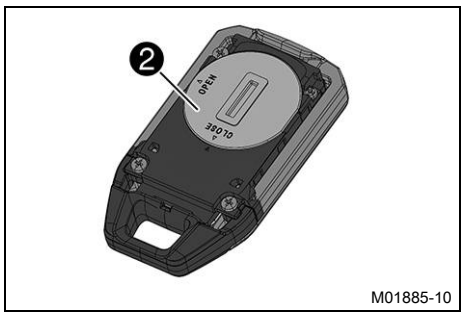

– Pil kapağını ❷, bir madeni para ile saatin tersi yönde çevirin ve çıkarın.

Öngörülen değer

O-ringin yerinde kalmasına dikkat edin.

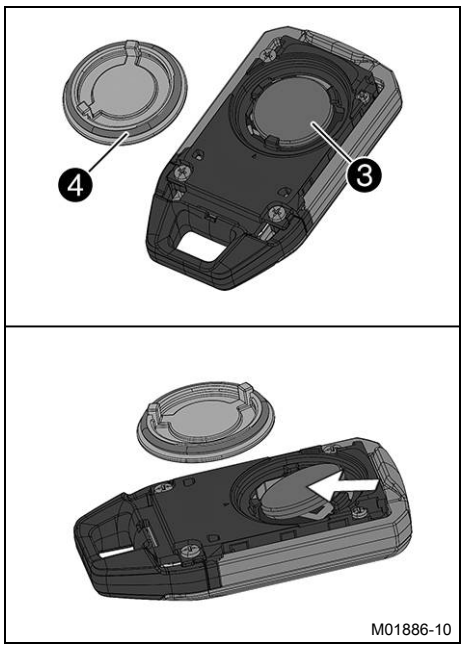

– RACE-ON anahtar pilini ❸ çıkarın.
– Yeni RACE-ON anahtar pilini yazı yukarı gelecek şekilde oturtun.

RACE-ON anahtar pili (CR 2032) (📖 S. 173)

Bilgi
İki adet küçük tutma çenesi, RACE-ON anahtar pilinin kolayca tutucu içine itilmesini sağlayacak şekilde hafifçe eğik durumdadır.

– Pil kapağını O-Ring ❹ ile birlikte monte edin ve bir madeni para ile saat yönünde çevirerek kapatın.
– RACE-ON anahtarının kapağını monte edin ve yerine oturtun.

◆

16.10 Ana sigortanın değiştirilmesi

İkaz
Yangın tehlikesi Yanlış sigorta kullanımı nedeniyle elektrik tesisatına fazla yük binebilir.
– Sadece öngörülen amper değerine uygun sigortalar kullanın.
– Sigortaları köprülemeyin ve tamir etmeyin.

Ön çalışma
– Yolcu koltuğunu çıkarın. (📖 S. 99)
– Sürücü koltuğunu çıkarın. (📖 S. 100)

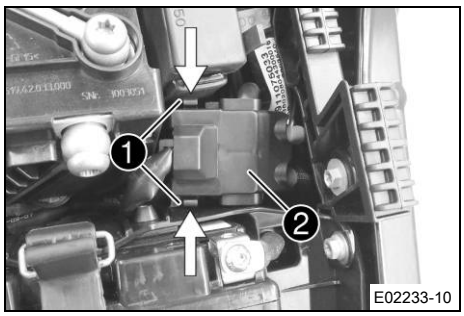

Ana çalışma
– Kilit açma tertibatını ❶ bastırın.
– Koruyucu kapağı ❷ çıkarın.

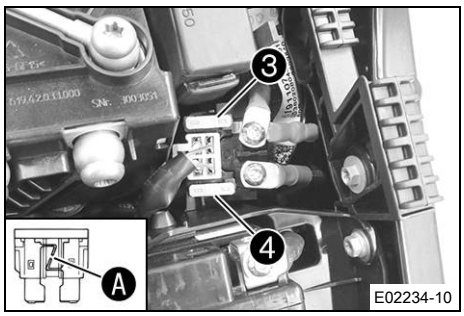

– Bozuk ana sigortayı ❸ çıkarın.

Bilgi
Hasarlı bir sigortanın erime teli kopar Ⓐ.
Marş rölesi içinde bir yedek sigorta ❹ bulunmaktadır.
Ana sigorta sayesinde, aracın tüm akım tüketicileri sigorta ile korunmaktadır.

– Yeni ana sigorta yerleştirin.

Sigorta (58011109130) (📖 S. 173)

– Elektrik tertibatının işlevini kontrol edin.

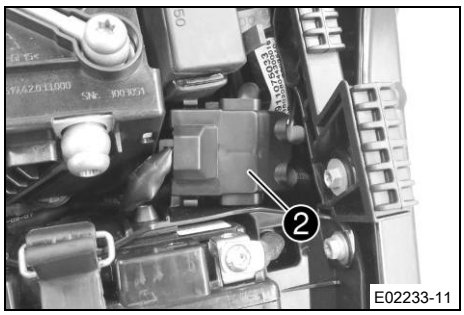

– Koruyucu kapağı ❷ monte edin.
✔ Koruyucu kapak, duyulabilen bir tık sesi ile yerine oturur.

İpucu
Yeni yedek sigortayı, marş rölesi içine yerleştirin ki, ihtiyaç halinde hazır olsun.

Ek çalışma
– Sürücü koltuğunu monte edin. (📖 S. 100)
– Yolcu koltuğunu monte edin. (📖 S. 100)
– Saati ve tarihi ayarlayın. (📖 S. 70)

16.11 Sigortaların sigorta kutusunda değiştirilmesi

İkaz
Yangın tehlikesi Yanlış sigorta kullanımı nedeniyle elektrik tesisatına fazla yük binebilir.
– Sadece öngörülen amper değerine uygun sigortalar kullanın.
– Sigortaları köprülemeyin ve tamir etmeyin.

Bilgi
Münferit elektrik tüketicilerinin sigortalarını içeren sigorta kutusu, koltuğun altında bulunur.

Ön çalışma
– Yolcu koltuğunu çıkarın. (📖 S. 99)
– Sürücü koltuğunu çıkarın. (📖 S. 100)

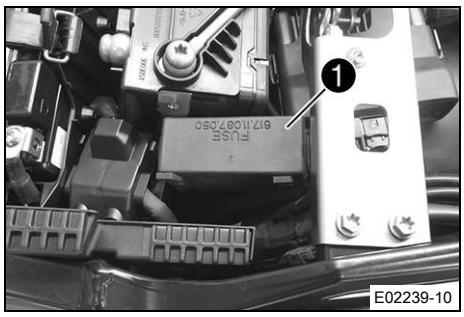

Ana çalışma
– Sigorta kutusu kapağını ❶ açın.

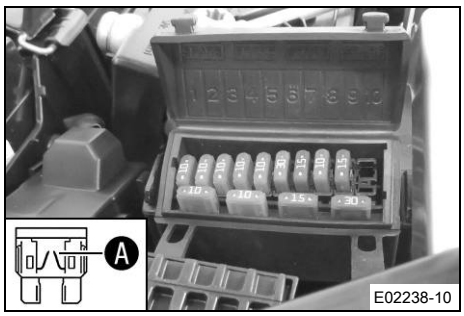

– Sigortaları kontrol edin.

Bilgi
Hasarlı bir sigortanın erime teli kopar Ⓐ.

– Bozuk sigortayı çıkarın.

Öngörülen değer

Sigorta **1** - 10 A - Kontrol cihazlarının ve parçaların gerilim beslemesi
Sigorta **2** - 10 A - Ek cihazlar için sürekli artı (aksesuar akım devresi 1)
Sigorta **3** - 10 A - Arka lamba, plaka ışığı
Sigorta **4** - 10 A - Işık kontrol cihazı
Sigorta **5** - 10 A - Motor kontrol cihazı
Sigorta **6** - 30 A - ABS geri besleme pompası
Sigorta **7** - 15 A - ABS hidrolik ünitesi
Sigorta **8** - 10 A - Ek cihazlar için artı kontak (aksesuar akım devresi 2), USB şarj yuvası
Sigorta **9** -15 A - Şasi kontrol cihazı

– Yeterli güce sahip yedek sigortayı yerleştirin.

Sigorta (58011109110) (S. 173)
Sigorta (58011109115) (S. 173)
Sigorta (58011109130) (S. 173)

İpucu
Yeni yedek sigortayı yerleştirin ki, ihtiyaç halinde hazır olsun.

– Elektrik tüketicisinin fonksiyonunu kontrol edin.
– Sigorta kutusu kapağını kapatın.

Ek çalışma
– Sürücü koltuğunu monte edin. (S. 100)
– Yolcu koltuğunu monte edin. (S. 100)

16.12 Far ayarının kontrol edilmesi

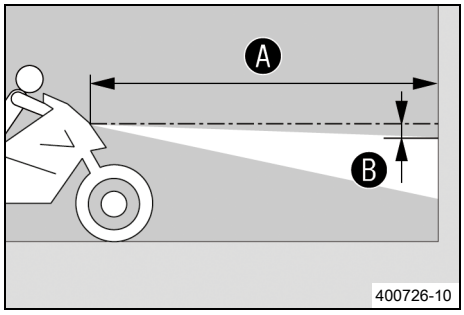

– Aracı yatay bir yüzey üzerinde, açık renkte bir duvarın önünde park edin ve kısa farın orta kısmı hizasında bir işaretleme yapın.
– Bir diğer işaretlemeyi, Ⓑ mesafesi ile ilk işaretin alt kısmına yapın.

Öngörülen değer

Mesafe Ⓑ	5 cm

– Aracı, Ⓐ mesafesinde, duvarın önünde dik (duvara doksan derece açıda) bir konuma getirin ve kısa huzmeli farı açın.

Öngörülen değer

Mesafe Ⓐ	5 m

– Şimdi sürücü, gerekirse bagaj ve yolcu ile, motosiklet üzerine oturur.
– Far ayarını kontrol edin.

Üzerinde sürücü ve olası bagaj ve yolcu olan ve kullanıma hazır bir motosiklette, aydınlık/karanlık sınırı, tam da alt işaretleme üzerinde olmalıdır.

» Aydınlık/karanlık sınırı, öngörülen değere uymazsa:
– Farın aydınlatma mesafesini ayarlayın. (📖 S. 150)

16.13 Farın aydınlatma mesafesinin ayarlanması

Ön çalışma
– Far ayarını kontrol edin. (📖 S. 149)

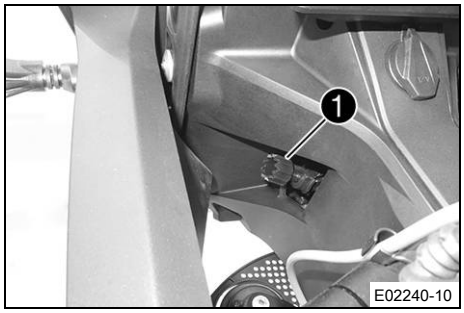

Ana çalışma
– Ayar çarkını ❶ çevirerek, farın aydınlatma mesafesini ayarlayın.

Bilgi
Saat yönü tersinde çevirme, aydınlatma mesafesini arttırır; saat yönünde çevirme, aydınlatma mesafesini azaltır.
Bagaj yüklenmesi, farın aydınlatma alanının ve mesafesinin düzeltilmesini gerekli kılabilir.

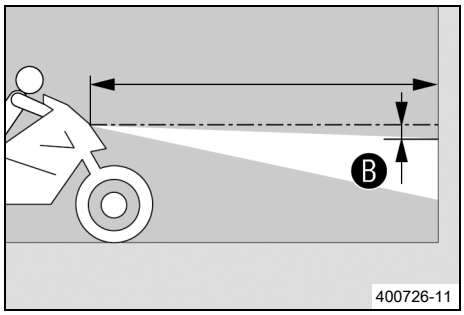

– Farı, işaret çizgisine Ⓑ ayarlayın.
Öngörülen değer

Üzerinde sürücü ve olası bagaj ve yolcu olan ve kullanıma hazır bir motosiklette, aydınlık/karanlık sınırı, tam da alt işaretleme üzerinde Ⓑ olmalıdır.

16.14 Diyagnoz fişi

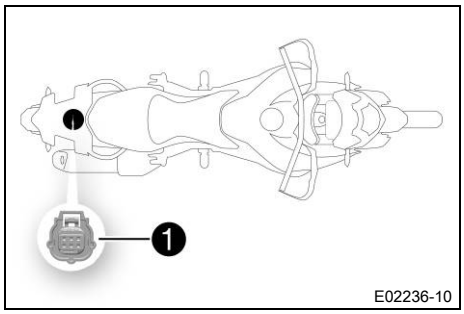

Diyagnoz fişi ❶, aracın arka tarafında bulunur.

16.15 Aksesuar akım devresi 1 ve aksesuar akım devresi 2 ön

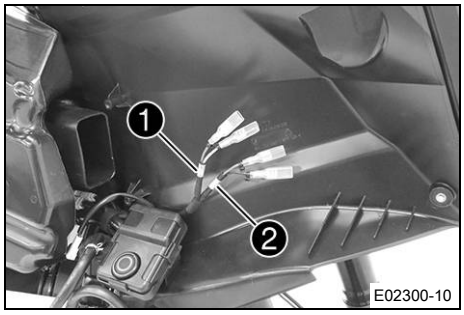

Montaj yeri

– Aksesuar akım devresi 1 ❶ ve aksesuar akım devresi 2 ❷ ön, sağ maske spoylerinin arkasında bulunur.

Bilgi

Aksesuar akım devreleri bir sigorta ile korunmaktadır, bu sigorta aynı zamanda başka elektrikli tüketicileri de korur. O nedenle azami daimi yük kapasitesi, sigortanın değerinden çok daha düşüktür.
Kesinlikle daha güçlü bir sigorta kullanmayın.
Aksesuar akım devresi 1 sürekli artı konumundadır, bağlı elektrikli tüketiciler ateşlemeden bağımsız olarak sürekli elektrikle beslenir.
Aksesuar akım devresi 2 artı kontağına bağlanmıştır, bağlı elektrikli tüketiciler sadece ateşleme açık olduğunda elektrikle beslenir.

16.16 Aksesuar akım devresi 1 ve aksesuar akım devresi 2 arka

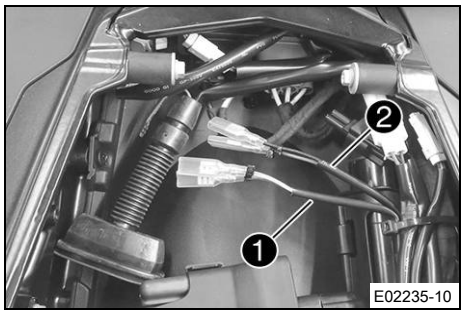

Montaj yeri

– Aksesuar akım devresi 1 ❶ ve aksesuar akım devresi 2 ❷ arka, bagaj taşıma plakasının altında bulunur.

Bilgi

Aksesuar akım devreleri bir sigorta ile korunmaktadır, bu sigorta aynı zamanda başka elektrikli tüketicileri de korur. O nedenle azami daimi yük kapasitesi, sigortanın değerinden çok daha düşüktür.
Kesinlikle daha güçlü bir sigorta kullanmayın.
Aksesuar akım devresi 1 sürekli artı konumundadır, bağlı elektrikli tüketiciler ateşlemeden bağımsız olarak sürekli elektrikle beslenir.
Aksesuar akım devresi 2 artı kontağına bağlanmıştır, bağlı elektrikli tüketiciler sadece ateşleme açık olduğunda elektrikle beslenir.

17.1 Sıvı kabındaki soğutma sıvı seviyesinin kontrol edilmesi

İkaz

Haşlanma tehlikesi Soğutma sıvısı, motosikletin işletilmesi sırasında çok ısınır ve basınç altındadır.

– Motor veya soğutma sistemi çalışma sıcaklığındayken radyatörü, radyatör hortumlarını ve soğutma sisteminin diğer parçalarını açmayın.
– Radyatörü, radyatör hortumlarını veya soğutma sisteminin diğer parçalarını açmadan önce soğutma sisteminin ve motorun soğumasını bekleyin.
– Haşlanma durumunda, ilgili yeri derhal ılık su altına tutun.

İkaz

Zehirlenme tehlikesi Soğutma sıvısı, zehirlidir ve sağlığa zararlıdır.

– Soğutma sıvısını, çocukların ulaşamayacağı yerlerde muhafaza edin.
– Soğutma sıvısının cilde, gözlere veya giysilere temas etmesini önleyin.
– Soğutma sıvısı yutmanız halinde derhal bir hekime başvurun.
– Cildinize temas etmesi halinde temas eden yeri derhal bol su ile durulayın.
– Soğutma sıvısının gözlerinize temas etmesi halinde gözlerinizi bol su ile durulayın ve derhal bir hekime başvurun.
– Soğutma sıvısının giysinize temas etmesi halinde giysilerinizi değiştirin.

Şart
Motor soğuk.
Radyatör tamamen doludur.

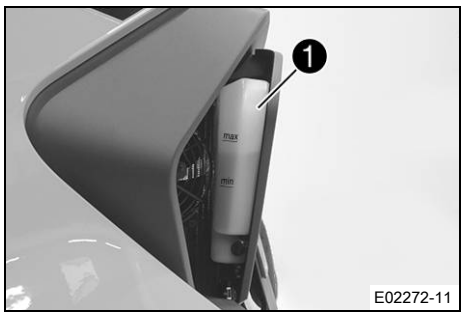

– Motosikleti yatay bir yüzey üzerinde park edin.
– Sıvı kabındaki 1 soğutma sıvı seviyesini kontrol edin.

Soğutma sıvı seviyesi, **min** ile **max** arasında olmalıdır.

» Sıvı kabında soğutma sıvısı mevcut değilse:
– Soğutma sistemini sızdırmazlık yönünden kontrol edin.

Bilgi
Motosikleti çalıştırmayın!

– Soğutma sıvısı doldurun / soğutma sisteminin havasını alın.

» Sıvı kabındaki soğutma sıvı seviyesi, öngörülen değere uymuyor ve sıvı kabı tamamen boş değilse:
– Sıvı kabındaki soğutma sıvı seviyesini düzeltin. (S. 153)

17.2 Sıvı kabındaki soğutma sıvı seviyesinin düzeltilmesi

İkaz

Haşlanma tehlikesi Soğutma sıvısı, motosikletin işletilmesi sırasında çok ısınır ve basınç altındadır.

– Motor veya soğutma sistemi çalışma sıcaklığındayken radyatörü, radyatör hortumlarını ve soğutma sisteminin diğer parçalarını açmayın.
– Radyatörü, radyatör hortumlarını veya soğutma sisteminin diğer parçalarını açmadan önce soğutma sisteminin ve motorun soğumasını bekleyin.
– Haşlanma durumunda, ilgili yeri derhal ılık su altına tutun.

İkaz

Zehirlenme tehlikesi Soğutma sıvısı, zehirlidir ve sağlığa zararlıdır.

– Soğutma sıvısını, çocukların ulaşamayacağı yerlerde muhafaza edin.
– Soğutma sıvısının cilde, gözlere veya giysilere temas etmesini önleyin.
– Soğutma sıvısı yutmanız halinde derhal bir hekime başvurun.
– Cildinize temas etmesi halinde temas eden yeri derhal bol su ile durulayın.
– Soğutma sıvısının gözlerinize temas etmesi halinde gözlerinizi bol su ile durulayın ve derhal bir hekime başvurun.
– Soğutma sıvısının giysinize temas etmesi halinde giysilerinizi değiştirin.

Şart

Motor soğuk.
Radyatör tamamen doludur.

Ön çalışma

– Sıvı kabındaki soğutma sıvı seviyesini kontrol edin. (📖 S. 152)
– Ön yan spoyleri sökün. (📖 S. 112)

Şart

– Sadece sağ yan spoyleri sökün.

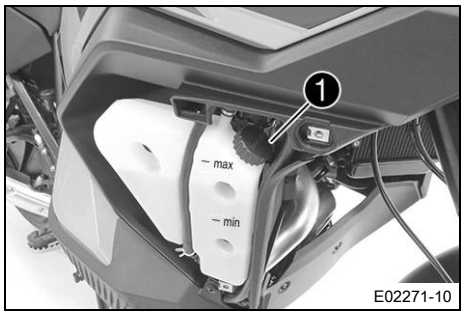

Ana çalışma

– Sıvı kabının kapağını ❶ çıkarın.
– Soğutma sıvı seviyesi, verilen değere uyana kadar soğutma sıvısı doldurun.

  Öngörülen değer

Soğutma sıvı seviyesi, **min** ile **max** arasında olmalıdır.

Soğutma sıvısı (📖 S. 184)

– Sıvı kabının kapağını ❶ yerine takın.

Ek çalışma

– Ön yan spoyleri monte edin. (📖 S. 112)

◆

18.1 Ride Mode



E02082-01

Olası durumlar

- **SPORT** – Oldukça direkt tepki verme eşliğinde doğrulanmış performans, motosiklet çekiş kontrolü arka tekerlekte daha yüksek kaymaya izin verir.
- **STREET** – Dengelenmiş tepki verme eşliğinde doğrulanmış performans, motosiklet çekiş kontrolü arka tekerlekte normal bir kaymaya izin verir.
- **RAIN** – Düşük yol tutuşunda daha iyi sürülebilirlik için yumuşak tepki verme eşliğinde düşürülmüş doğrulanmış performans, motosiklet çekiş kontrolü arka tekerlekte çok az bir kaymaya izin verir.
- **OFFROAD** – Toprak yollarda daha iyi sürülebilirlik için düşürülmüş doğrulanmış performans, motosiklet çekiş kontrolü arka tekerlekte yüksek bir kaymaya izin verir.
- **RALLY** (opsiyonel) – Son derece direkt tepki verme eşliğinde doğrulanmış performans. Motosiklet çekiş kontrolü ve gaz alma karakteristiği kişisel ihtiyaca göre ayarlanabilir.

İkaz

Kaza tehlikesi Yanlış seçilmiş olan bir sürüş modu araç kontrolünü ciddi anlamda zorlaştırır.

Sürüş modlarının her biri sadece belirli koşullar için uygundur.

– Her zaman zemine, hava şartlarına ve sürüş durumuna uygun olan bir sürüş modu seçin.

Ride Mode menüsünde, araç için farklı ayarlamalar seçilebilir. **SPORT**, **STREET**, **RAIN**, **OFFROAD** ve **RALLY** (opsiyonel) mevcut durumdadır.
En son seçilen sürüş modu, kombi aygıtta gösterilir.
Sürüş modu sürüş sırasında da gaz kolu kapalı ve hız ayarlama düzeni devre dışı bırakılmış durumdayken değiştirilebilir.

18.2 Motosiklet çekiş kontrol düzeni (MTC)



E02086-01

Motosiklet çekiş kontrolü (MTC), arka tekerlekte çekiş kaybı olduğunda motor torkunu düşürür. Sürüş moduna (S. 154) bağlı olarak aktif olan sürüş kontrolünde farklı seviyede patinaja izin verilir.

Bilgi

Motosiklet çekiş kontrolü devre dışı olduğunda, arka tekerlek, yüksek hızlanmalarda veya düşük tutuşlu zemin yüzeylerinde patinaj yapabilir - düşme tehlikesi.
Kontak açıldıktan sonra, motosiklet çekiş kontrolü tekrar etkindir.

Kombi aygıtında, motosiklet çekiş kontrolü, **Motorcycle** menüsü üzerinden ayarlanır. **MTC** menüsünde motosiklet çekiş kontrolü kapatılabilir.

Bilgi
Motosiklet çekiş kontrolü ayar işlemi yaparken, TC kontrol lambası yanıp söner.
Motosiklet çekiş kontrolü kapatılırsa, TC kontrol lambası yanar.

18.3 Slip Adjuster (opsiyonel)

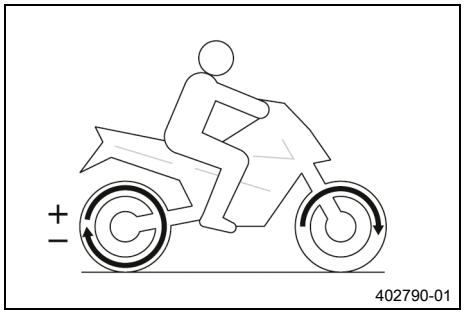

Kayma ayarlaması, motosiklet çekiş kontrolünün bir fonksiyonudur.
Kayma ayarlaması, motosiklet çekiş kontrolünü, dokuz kademede istenilen karakteristiğe ayarlamayı sağlamaktadır.
Kademe 1 arka tekerlekte en yüksek kaymayı, kademe 9 en düşük kaymayı sağlar.
Kayma ayarlaması devre dışı bırakılmış hız ayarlama düzeni durumunda, **+RES** veya **−SET** düğmesiyle ayarlanabilir.

Bilgi
Kayma ayarlaması sadece **RALLY** sürüş modunda (opsiyonel) mevcuttur.
Kayma ayarlaması, sadece motosiklet çekiş kontrolü etkin ise kullanılabilir.

18.4 Throttle Response (opsiyonel)



Olası durumlar
- Street – Dengelenmiş tepki verme.
- Sport – Çok direkt tepki verme.
- Rally – Oldukça direkt tepki verme
- Offroad – Yumuşak tepki verme.

Kombi aygıtta alt menü **Throttle Response** üzerinden gaz almanın karakteristiği ayarlanabilir.
Throttle Response, sürüş sırasında, gaz kolu kapalı durumdayken de ayarlanabilir.

Bilgi
Throttle Response sadece **RALLY** sürüş modunda (opsiyonel) mevcuttur.

19.1 Motor yağ seviyesinin kontrol edilmesi

Bilgi
Yağ sarfiyatı, sürüş tarzına ve kullanım şartlarına bağlıdır.

Şart
Motor işletim sıcaklığında.

Ön çalışma
– Motosikleti yatay bir yüzey üzerinde dik konuma getirin.

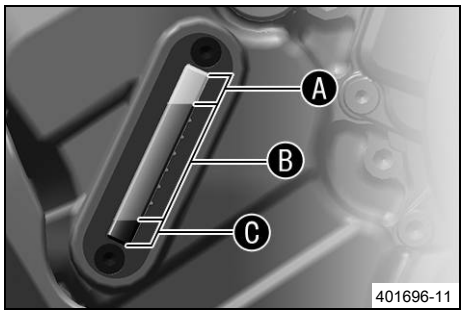

Ana çalışma
– Motor yağı seviyesini, motor yağı gözetleme camında kontrol edin.

Bilgi
Motoru stop ettirdikten sonra, bir dakika bekleyin ve ardından kontrol edin.

Motor yağı seviyesi, **B** motor yağı gözetleme camının üst kısmında olmalıdır.

» Motor yağı seviyesi, motor yağı gözetleme camında **A** bölgesinde olursa:
  – Motor yağı ilave etmeyin.

» Motor yağı seviyesi, motor yağı gözetleme camında **B** bölgesinde olursa:
  – Motor yağı ilave edebilirsiniz.

» Motor yağı seviyesi, motor yağı gözetleme camında **C** bölgesinde olursa:
  – Motor yağı ilave edin. (📖 S. 159)

19.2 Motor yağının ve yağ filtresinin değiştirilmesi, yağ süzgeçlerinin temizlenmesi

İkaz
Haşlanma tehlikesi Motor yağı ve şanzıman yağı, motosikletin işletilmesi sırasında çok ısınır.
– Uygun koruyucu elbise ve koruyucu eldiven kullanın.
– Haşlanma durumunda, ilgili yeri derhal ılık su altına tutun.

Uyarı
Çevrenin tehlikeye atılması Sorunlu maddeler, çevreye zarar verirler.
– Yağları, gres yağlarını, filtreleri, yakıtları, temizlik maddelerini, fren sıvısını vs. usulüne uygun şekilde ve geçerli yönetmeliklere göre bertaraf edin.

Ön çalışma
– Motor korumasını sökün. (📖 S. 119)
– Yağ doldurma vidası kapağını sökün. (📖 S. 119)

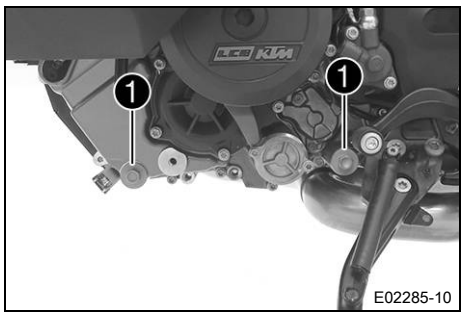

Ana çalışma

– Motosikleti, yatay bir yüzey üzerinde yan ayaklık üzerinde park edin.
– Motorun altına uygun bir hazne yerleştirin.
– Mıknatıslı yağ tahliye vidalarını ❶, O-halkalarını ve yağ süzgeçlerini çıkarın.

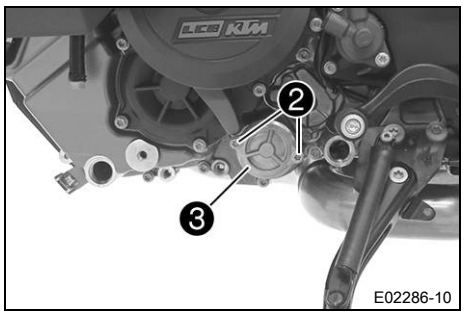

– Vidaları ❷ çıkarın. Yağ filtresi kapağını ❸ O-halkası ile birlikte çıkarın.

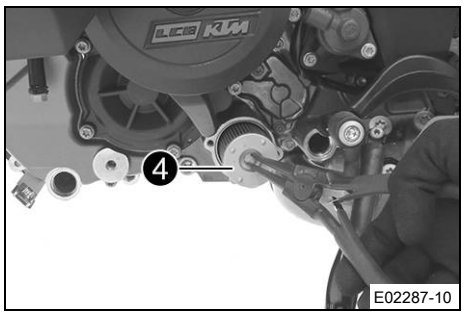

– Yağ filtresini ❹ yağ filtresi gövdesinden çekerek çıkarın.

Halka segmanı pensi (51012011000)

– Motor yağının tamamen akarak boşalmasını bekleyin.
– Parçaları ve conta yüzeyini esaslıca temizleyin.

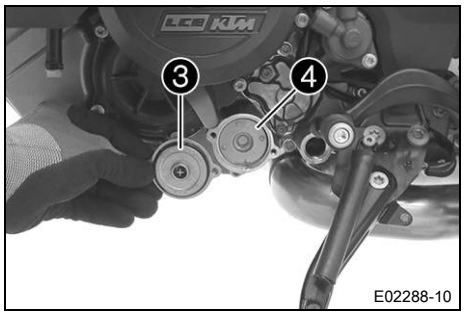

– Yeni yağ filtresini ❹ yerleştirin.

Bilgi
Yağ filtresini sadece elle yerleştirin.

– Yağ filtresi kapağının O-halkasını yağlayın. Yağ filtresi kapağını ❸ monte edin.

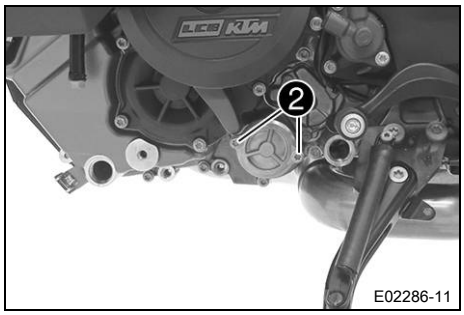

– Vidaları ❷ monte edin ve sıkın.

Öngörülen değer

Motorun diğer cıvataları	M5	6 Nm

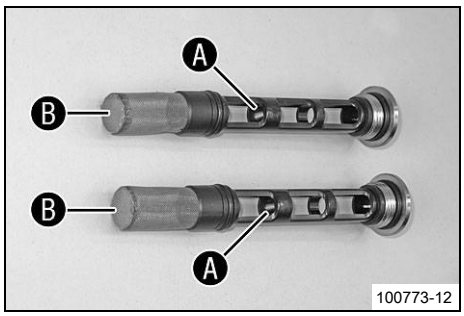

– Yağ tahliye vidalarının mıknatıslarını Ⓐ ve yağ süzgeçlerini Ⓑ esaslıca temizleyin.

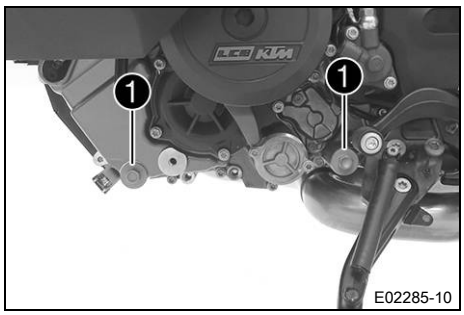

– Mıknatıslı yağ tahliye vidalarını ❶, O-halkaları ve yağ süzgeci ile birlikte monte edin ve sıkın.

Öngörülen değer

Yağ tahliye vidası	M20x1,5	20 Nm

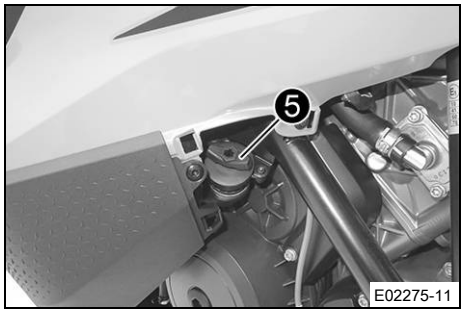

– Toplam dolum miktarını hazırlayın.

Motor yağı Çevre sıcaklığı: ≥ 0 °C	3,60 l	Motor yağı (SAE 10W/50) (📖 S. 183)
Motor yağı Çevre sıcaklığı: < 0 °C		Motor yağı (SAE 5W/40) (📖 S. 183)

– Yağ miktarını, iki işlem adımında doldurun.
– Yağ doldurma vidasını ❺ O-halkasıyla birlikte çıkarın ve ilk kısmi miktarı doldurun.

Motor yağı (1. Kısmi miktar) yakl. Çevre sıcaklığı: ≥ 0 °C	3,0 l	Motor yağı (SAE 10W/50) (📖 S. 183)
Motor yağı (1. Kısmi miktar) yakl. Çevre sıcaklığı: < 0 °C		Motor yağı (SAE 5W/40) (📖 S. 183)

– Yağ doldurma vidasını ❺ O-halkası ile birlikte monte edin.

Tehlike

Zehirlenme tehlikesi Egzoz gazları zehirlidir ve bayılmalara ve ölüme yol açabilirler.

– Motoru çalıştırırken daima yeterli havalandırma mevcut olmasını sağlayın.
– Motoru kapalı bir mekânda çalıştıracaksanız veya bir süre çalışır halde bırakacaksınız, uygun bir emme tertibatı kullanın.

– Motoru çalıştırın ve sızdırmazlık açısından kontrol edin.
– Motoru stop ettirin.

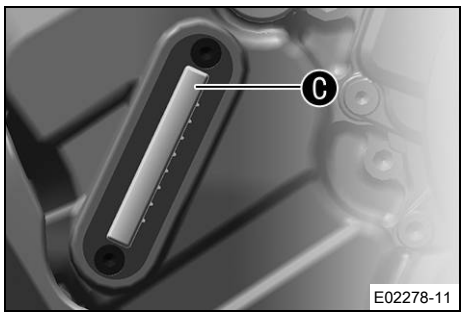

– Yağ doldurma vidasını O-halkası ile birlikte çıkarın ve ikinci kısmi miktarı, motor yağı gözetleme camında en üst işaret çizgisine Ⓒ kadar doldurun.

Motor yağı (2. Kısmi miktar) yakl. Çevre sıcaklığı: ≥ 0 °C	0,60 l	Motor yağı (SAE 10W/50) (📖 S. 183)
Motor yağı (2. Kısmi miktar) yakl. Çevre sıcaklığı: < 0 °C		Motor yağı (SAE 5W/40) (📖 S. 183)

– Yağ doldurma vidasını O-halkası ile birlikte monte edin.

Tehlike

Zehirlenme tehlikesi Egzoz gazları zehirlidir ve bayılmalara ve ölüme yol açabilirler.

– Motoru çalıştırırken daima yeterli havalandırma mevcut olmasını sağlayın.
– Motoru kapalı bir mekânda çalıştıracaksanız veya bir süre çalışır halde bırakacaksınız, uygun bir emme tertibatı kullanın.

– Motoru çalıştırın ve sızdırmazlık açısından kontrol edin.

Ek çalışma

– Motor yağ seviyesini kontrol edin. (📖 S. 156)
– Yağ doldurma vidası kapağını takın. (📖 S. 120)
– Motor korumasını monte edin. (📖 S. 119)

19.3 Motor yağı ilave edilmesi

Bilgi

Çok az motor yağı bulunması veya düşük kalitedeki motor yağı, motorun erken aşınmasına yol açar. Aşırı yüksek motor yağı seviyesi, motor hasarlarına yol açabilir.

Şart

Motor işletim sıcaklığındadır.

Ön çalışma

– Motosikleti yatay bir yüzey üzerinde dik konuma getirin.
– Motor yağ seviyesini kontrol edin. (📖 S. 156)

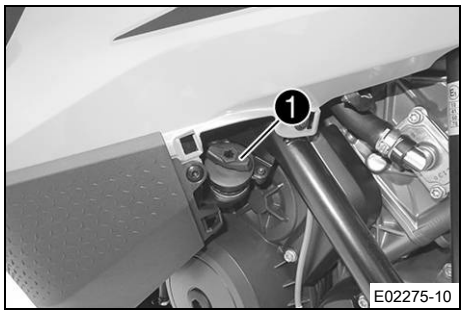

Ana çalışma

– Yağ doldurma vidasını ❶ O-halkası ile birlikte çıkarın.

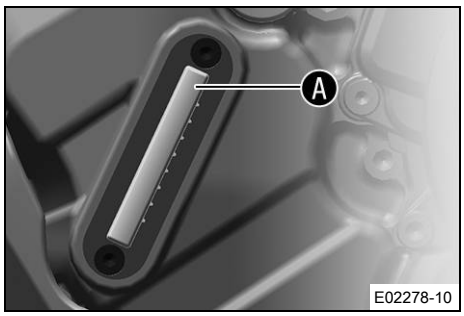

– Motor yağını, motor yağı gözetleme camında en üst işaret çizgisine Ⓐ kadar doldurun.

Şart

Çevre sıcaklığı: ≥ 0 °C

Motor yağı (SAE 10W/50) (📖 S. 183)

Şart

Çevre sıcaklığı: < 0 °C

Motor yağı (SAE 5W/40) (📖 S. 183)

Bilgi

Motor yağının optimum performansı açısından, farklı motor yağlarının karıştırılmaması tavsiye edilir. KTM, gerekirse bir motor yağı değişimi yapılmasını tavsiye eder.

– Yağ doldurma vidasını O-halkası ile birlikte monte edin.

Tehlike

Zehirlenme tehlikesi Egzoz gazları zehirlidir ve bayılmalara ve ölüme yol açabilirler.

– Motoru çalıştırırken daima yeterli havalandırma mevcut olmasını sağlayın.
– Motoru kapalı bir mekânda çalıştıracaksanız veya bir süre çalışır halde bırakacaksınız, uygun bir emme tertibatı kullanın.

– Motoru çalıştırın ve sızdırmazlık açısından kontrol edin.

Ek çalışma

– Motor yağ seviyesini kontrol edin. (📖 S. 156)

20.1 Motosikletin temizlenmesi

Uyarı

Malzeme hasarı Yüksek basınçlı temizleyicinin yanlış kullanılması halinde parçalar hasar görebilir veya tahrip olabilir.

Yüksek basınç nedeniyle elektrikli parçalara, fişlere, bowden kablolarına, yataklara vs. su girebilir.
Yüksek basınç, arızalara yol açar ve parçaları tahrip eder.

– Su huzmesini doğrudan elektrikli parçalara, fişlere, bowden kablolarına veya yataklara tutmayın.
– Yüksek basınçlı temizleyicinin nozulu ile parça arasında asgari bir mesafe bırakın.

Asgari mesafe	60 cm

Uyarı

Çevrenin tehlikeye atılması Sorunlu maddeler, çevreye zarar verirler.

– Yağları, gres yağlarını, filtreleri, yakıtları, temizlik maddelerini, fren sıvısını vs. usulüne uygun şekilde ve geçerli yönetmeliklere göre bertaraf edin.

Bilgi

Motosikleti düzenli olarak temizleyin; bu sayede, aracın değeri ve iyi görünümü uzun süre korunur.
Temizlik işlemi sırasında motosikletin doğrudan güneş ışınlarına maruz kalmasını önleyin.

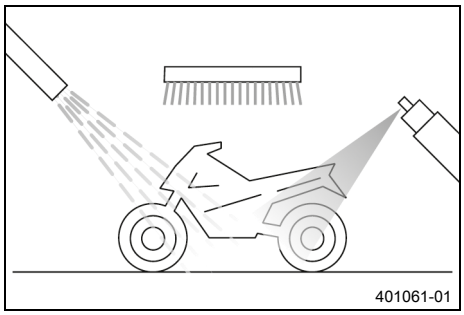

– Su girişini önlemek için, egzoz tertibatını kapatın.
– Kaba kirleri önceden yumuşak bir su jeti ile temizleyin.
– Aşırı kirlenmiş yerlere piyasadan temin edilebilen bir motosiklet temizleyici tatbik edin ve ek olarak bir fırça ile sürün.

Motosiklet temizleyici (📖 S. 185)

Bilgi

Piyasadan temin edilebilen bir motosiklet temizleyicinin ilave edildiği sıcak su ve yumuşak bir sünger kullanın.
Motosiklet temizleyiciyi hiçbir zaman kuru araç üzerine tatbik etmeyin; daima önce su ile yıkayın.
Araç, yola serpilen tuz içinde sürüldü ise, soğuk su ile temizlenmelidir. Sıcak su, tuzun etkisini güçlendirir.

– Motosiklet, esaslıca yumuşak bir su jeti ile yıkandıktan sonra, iyice kurumaya bırakılmalıdır.
– Egzoz tertibatının kapağını çıkarın.

İkaz

Kaza tehlikesi Islaklık ve kir, fren tertibatını olumsuz etkiler.

– Fren balatalarını ve fren disklerini kurutmak ve kirden arındırmak için birkaç kere dikkatlice fren yapın.

– Temizlik işleminden sonra, motor, işletme sıcaklığına ulaşana kadar aracı çok kısa bir mesafe boyunca sürün.

Bilgi
Isı sayesinde, motorun ve fren tertibatının erişilmeyen kısımlarındaki su da buharlaşır.

– Gidon armatürlerindeki koruyucu kapaklarını geriye itin ki, iç kısımlara girmiş olan su buharlaşabilsin.
– Motosiklet soğuduktan sonra, tüm kayma ve yatak yerlerini yağlayın.
– Zinciri temizleyin. (📖 S. 101)
– Çıplak metal parçalarına (fren diskleri ve egzoz tertibatı hariç) pas önleyici madde tatbik edin.

Boyalar, metaller ve lastikler için koruyucu maddeler (📖 S. 185)

– Boyanmış parçalara, yumuşak bir vernik koruyucu madde uygulayın.

Boyalar için Perfect Finish ve güçlü parlatma maddesi (📖 S. 185)

Bilgi
Teslim durumunda, mat plastik parçaları parlatmayın, çünkü bu şekilde malzeme kalitesi yüksek oranda olumsuz etkilenir.

– Plastik parçalara ve toz boya kaplı parçalara yumuşak bir temizlik ve koruma maddesi tatbik edin.

Parlak ve mat boyalar için, metal ve plastik yüzeyler için özel temizleyici (📖 S. 185)

– Kontak ve gidon kilidini, yakıt deposu kapağı kilidini ve koltuk kilidini yağlayın.

Üniversal yağ spreyi (📖 S. 185)

20.2 Kışın işletme için kontrol ve bakım işlemleri

Bilgi
Motosiklet kışın da kullanılacaksa, caddelere eritici tuz atıldığı hesaba katılmalıdır. Bundan dolayı, aşındırıcı etkisi olan eritici tuza karşı önlemler alınmalıdır.
Araç eritici tuzda çalıştırıldıysa, sürüş sonunda temizlik için soğuk su kullanılmalıdır. Sıcak su, tuzun etkisini güçlendirir.

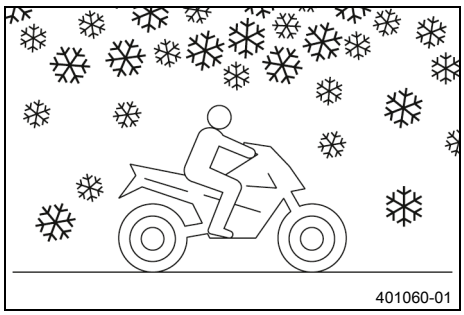

– Motosikleti temizleyin. (📖 S. 161)
– Frenleri temizleyin.

Bilgi
Kar eritici tuz serpilmiş yollar üzerindeki **HER** sürüş sonunda, fren kaliperlerini ve fren balatalarını, soğumuş ve monte edilmiş durumda, soğuk su ile temizleyin ve iyice kurutun.
Kar eritici tuz serpilmiş yollar üzerinde motosikleti sürdükten sonra, motosikleti soğuk su ile temizleyin ve iyice kurutun.

– Motora, salıncağa ve diğer tüm çıplak veya galvanizli parçalara (fren diskleri hariç), balmumu bazlı bir pas önleyici madde uygulayın.

Bilgi
Fren diskleri üzerine pas önleyici madde gelmemelidir. Bunun sonucu olarak, fren etkisi oldukça azaltılır.

– Zinciri temizleyin. (📖 S. 101)

21.1 Muhafaza etme

Bilgi

Motosikleti uzun bir süre trafiğe çıkarmamayı düşünüyorsanız, aşağıdaki önlemleri almalı veya alınmasını sağlamalısınız.

Motosikleti trafikten çekmeden önce, tüm parçaların işlevini ve aşınma durumunu kontrol edin. Servis işlemleri, onarımlar veya yapısal değişiklikler gerektiğinde, bu işlemler, trafikten çekme sırasında (tamirhaneler için daha düşük kapasite kullanım oranı) yapılmalıdır. Böylece, sezon başlangıcında, tamirhanelerde uzun bekleme süreleri önlenmiş olur.

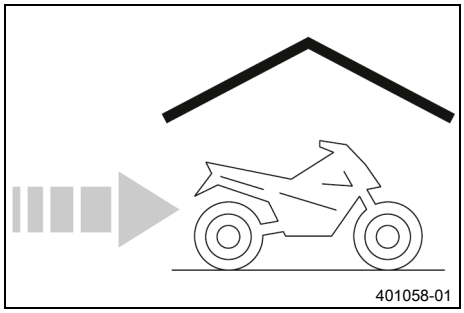

- Motosikletin, trafikten geçici süre için çekilmesinden önceki son yakıt ikmali sırasında, yakıt katkı maddesi ekleyin.

Yakıt katkı maddesi (📖 S. 185)

- Yakıt ikmali yapın. (📖 S. 93)
- Motosikleti temizleyin. (📖 S. 161)
- Motor yağını ve yağ filtresini değiştirin, yağ süzgeçlerini temizleyin. 🔧 (📖 S. 156)
- Soğutma sıvısı seviyesini ve antifrizi kontol edin. 🔧
- Lastik basıncını kontrol edin. (📖 S. 137)
- 12 V aküyü sökün. 🔧 (📖 S. 142)

  Öngörülen değer

Doğrudan güneş ışınları olmaksızın 12 V akünün muhafaza edilme sıcaklığı	0 … 35 °C

- 12 V aküyü şarj edin. 🔧 (📖 S. 144)
- Aracı, büyük sıcaklık dalgalanmalarına maruz kalmayan bir yerde muhafaza etmek üzere park edin.
- Aracı orta ayaklıkla kaldırın. (📖 S. 99)
- Motosikleti, hava geçiren bir branda veya örtü ile örtün.

Bilgi

Hava geçirmez malzemeler kullanılmamalıdır, çünkü aksi takdirde nem dışarı çıkamaz ve paslanma oluşur. Trafikten çekilmiş bir motosikletin motorunu kısa süreli olarak çalıştırmak hiç de iyi değildir. Motor bu sırada yeterince ısınmadığı için, yanma işlemi sırasında oluşan su buharı yoğuşur ve supapların ve egzoz sisteminin paslanmasına yol açar.

21.2 Araç garajda tutulduktan sonra çalıştırma

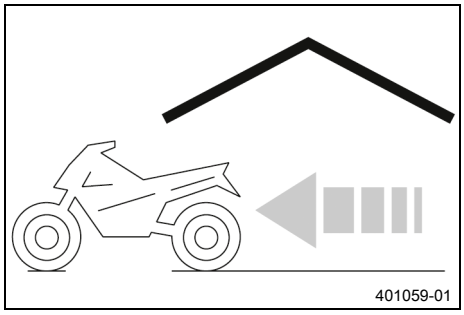

– Aracı orta ayaklıktan alın. (S. 99)
– 12 V aküyü monte edin. (S. 143)

Bilgi
12-V akü daha önce sökülmüşse, saat ve tarih ayarlanmalıdır.

– Her çalıştırma işleminden önce, kontrol ve bakım işlemleri yapılmalıdır. (S. 84)
– Bir deneme sürüşü gerçekleştirin.



RACE-ON kontrol lambası ❶, yanıp sönerek hatalı fonksiyonları gösterebilir. Bunlar RACE-ON düğmesine basıldıktan sonra yaklaşık beş saniye boyunca gösterilir.

Bilgi
KTM RACE ON ile ilgili yanıp sönme kodları, sadece bir kez gösterilir ve tekrarlanmaz.

Hata	Olası nedeni	Önlem
RACE-ON düğmesine basıldığında tepki yok	RACE-ON düğmesi arızalı	– RACE-ON düğmesini hasarlara dair kontrol edin. – RACE-ON düğmesinin kablosunu ve fişini hasarlara dair kontrol edin.
RACE-ON kontrol lambası iki defa yanıp söner	RACE-ON anahtarından cevap sinyali yok	– RACE-ON anahtarındaki Anti-Relay-Attack modunun devre dışı bırakıldığından emin olun. – RACE-ON anahtarının menzil dahilinde kaldığından emin olun. – Diğer elektronik cihazları, RACE-ON anteninin yakınından uzaklaştırın. – RACE-ON anahtarında pil bölmesinin doğru kapalı olup olmadığını kontrol edin. – RACE-ON anahtarının pil bölmesini korozyona dair kontrol edin. – RACE-ON anahtar pilini değiştirin. (📖 S. 146) – RACE-ON çipini ya da RACE-ON anahtarını doğrudan aracın antenine (📖 S. 24) doğru tutun.
RACE-ON kontrol lambası üç defa yanıp söner	12-V akünün deşarj edilmesi	– 12 V aküyü şarj edin. 🔧 (📖 S. 144) – Sükunet akımını kontrol edin. 🔧
RACE-ON kontrol lambası dört defa yanıp söner	Gidon kilitleme pimi bloke veya gerilmiş	– Gidonu biraz hareket ettirin.
RACE-ON kontrol lambası beş defa yanıp söner	RACE-ON anteni arızalı	– RACE-ON antenini hasarlara dair kontrol edin.
RACE-ON kontrol lambası altı defa yanıp söner	RACE-ON anahtarındaki Anti-Relay-Attack modu etkinleştirilemedi.	– RACE-ON anahtarı aracın erişim mesafesindeyken kontağı yeniden açıp kapatın.
RACE-ON kontrol lambası yedi defa yanıp söner	Elektronik hatası	– Hata kayıt belleğini, KTM diagnoz aracı ile okuyun. 🔧
Kombi aygıtı, göstergede hiçbir şey göstermiyor	Sigorta **1** erimiş	– Sigortaları sigorta kutusunda değiştirin. (📖 S. 148)
	Ana sigorta erimiş	– Ana sigortayı değiştirin. (📖 S. 147)
	12-V akünün deşarj edilmesi	– 12 V aküyü şarj edin. 🔧 (📖 S. 144) – Sükunet akımını kontrol edin. 🔧

Hata	Olası nedeni	Önlem
Start düğmesi/Acil kapatma anahtarı alt konuma basıldığında motor marşı basmaz	Kumanda hatası	– Çalıştırma işlemine ilişkin işlem adımlarını gerçekleştirin. (📖 S. 84)
	12-V akünün deşarj edilmesi	– 12 V aküyü şarj edin. 🔧 (📖 S. 144) – Sükunet akımını kontrol edin. 🔧
	Emniyetli çalıştırma sistemi arızalı	– Hata kayıt belleğini, KTM diagnoz aracı ile okuyun. 🔧
	Elektronik hatası	– Hata kayıt belleğini, KTM diagnoz aracı ile okuyun. 🔧
Motorun marşı sadece, debriyaj kolu çekili iken, basıyor	Motor bir vitese takılı	– Şanzımanı rölanti konumuna N alın.
	Emniyetli çalıştırma sistemi arızalı	– Hata kayıt belleğini, KTM diagnoz aracı ile okuyun. 🔧
Bir vitese alındığı halde, motorun marşı basıyor	Emniyetli çalıştırma sistemi arızalı	– Hata kayıt belleğini, KTM diagnoz aracı ile okuyun. 🔧
Motorun marşı basıyor, fakat motor çalışmıyor	Hızlı bağlantı elemanı kaplini birbirine takılı değil	– Hızlı bağlantı elemanı kaplini birbirine takılmalıdır.
	Elektronik yakıt enjeksiyonu düzeninde hatalı fonksiyon	– Hata kayıt belleğini, KTM diagnoz aracı ile okuyun. 🔧
	Yakıt kaltesi yeterli değil	– Uygun yakıt doldurun.
Motor, sürüş sırasında stop ediyor	Yakıt çok az	– Yakıt ikmali yapın. (📖 S. 93)
	Elektronik yakıt enjeksiyonu düzeninde hatalı fonksiyon	– Hata kayıt belleğini, KTM diagnoz aracı ile okuyun. 🔧
Hatalı işlev kontrol lambası yanıyor	Elektronik yakıt enjeksiyonu düzeninde hatalı fonksiyon	– Hata kayıt belleğini, KTM diagnoz aracı ile okuyun. 🔧
ABS ikaz lambası yanıyor	ABS sigortası erimiş	– Sigortaları sigorta kutusunda değiştirin. (📖 S. 148)
	Ön ve arka tekerlek arasındaki devir sayısı arasında aşırı sapma	– Aracı durdurun, kontağı kapatın, motoru yeniden çalıştırın.
	ABS'de hatalı işlev	– Hata kayıt belleğini, KTM diagnoz aracı ile okuyun. 🔧
Yüksek yağ sarfiyatı	Motor yağı seviyesi aşırı yüksek	– Motor yağ seviyesini kontrol edin. (📖 S. 156)
	Aşırı ince motor yağı (viskozite)	– Motor yağını ve yağ filtresini değiştirin, yağ süzgeçlerini temizleyin. 🔧 (📖 S. 156)
12-V akünün deşarj edilmesi	Priz/ACC1'e bir elektrikli tüketici bağlı.	– Elektrikli tüketiciyi priz/ACC1'den ayırın. – 12 V aküyü şarj edin. 🔧 (📖 S. 144)
	Tehlike ikaz sistemi devrede	– Tehlike ikaz sistemini kapatın. – 12 V aküyü şarj edin. 🔧 (📖 S. 144)
	12-V akü, şarj dinamosu tarafından şarj edilmiyor	– Şarj gerilimini kontrol edin. 🔧
	Araç park edildiğinde, kontak kapatılmamış	– 12 V aküyü şarj edin. 🔧 (📖 S. 144)

23.1 Motor

Model	2 silindirli 4 zamanlı Otto motoru, 75° V düzenleşimi, sıvı soğutmalı
Silindir hacmi	1.301 cm³
Strok	71 mm
Delik	108 mm
Sıkıştırma oranı	13,1:1
Rölanti devir sayısı	1.280 … 1.480 Dev/dk
Kontrol düzeni	DOHC, silindir başına 4 supap; tahrik, zincir üzerinden
Supap - Çap Supap plakası	
Giriş	42 mm
Çıkış	34 mm
Supap boşluğu	
Giriş, şu durumda: 20 °C	0,10 … 0,15 mm
Çıkış, şu durumda: 20 °C	0,25 … 0,30 mm
Krank mili yatağı	Kaymalı yatak
Biyel başı yatağı	Kaymalı yatak
Piston	Hafif metal, dövülmüş
Piston halkası	1 sıkıştırma halkası, 1 konik halka, 1 yağ sıyırma halkası
Motor yağlaması	3 adet trokoit pompası ile kuru karterli yağlama
Primer dişli tahvil oranı	40:76
Debriyaj	Sekmeme debriyajı yağ banyosu içinde / hidrolik kumandalı
Şanzıman	6 vitesli şanzıman, şalt tırnaklı
Şanzıman tahvil oranı	
1. vites	12:35
2. vites	15:32
3. vites	18:30
4. vites	20:27
5. vites	24:27
6. vites	35:32
Karışım hazırlama	Elektronik yakıt enjeksiyonu düzeni
Ateşleme tertibatı	Kontaksız kontrol edilen tam elektronik ateşleme tertibatı, dijital ateşleme ayarlı
Şarj dinamosu	12 V, 450 W
Buji	
İç buji	NGK LKAR9DI-10
Dış buji	NGK LMAR7DI-10
Buji; elektrotlar arası mesafe	1 mm
Soğutma	Sıvı ile soğutma, soğutma sıvısının su pompası ile sürekli devirdaimi
Takviyeyle çalıştırma	Marş motoru

23.2 Motor için sıkma torkları

Arka valf kapağı tutma sacı vidası	**EJOT ALtracs®** M6x12	8 Nm
Emme havası sıcaklık sensörü vidası	**EJOT PT®** K50x16	2 Nm
Hava filtresi kutusu kapağı vidası kısa	**EJOT Delta PT®** 60x20	2 Nm
Hava filtresi kutusu kapağı vidası uzun	**EJOT Delta PT®** 60x30	2,5 Nm
Hava filtresi kutusu üzerindeki SLS sacı vidası	**EJOT PT®** K50x16	2 Nm
Sönümleme diski vidası	**EJOT ALtracs®** M6x14	10 Nm **Loctite®243™**
Hava giriş yolu flanşı hortum kelepçesi	M4	1,5 Nm
Eksantrik mili yağlama jeti	M5	2 Nm **Loctite®243™**
Emiş hunisi vidası	M5x25	6 Nm
Krank mili devir sayısı sensörü vidası	M5	6 Nm **Loctite®243™**
Motor tutucusu üzerinde kablo kanalı vidası	M5x12	5 Nm
Motor yağı gözetleme camı vidası	M5	4 Nm **Loctite®243™**
Motorun diğer cıvataları	M5	6 Nm
Rezonatör vidası	M5	8 Nm **Loctite®243™**
Salıncak sensörü vidası	M5x12 – 8.8	5 Nm **Loctite®243™**
Vites algılama sensörü vidası	M5	5 Nm **Loctite®243™**
Vites mili sensörü vidası	M5	5 Nm **Loctite®243™**
Yağ filtresi kapağı vidası	M5x16	6 Nm
Yağ jeti	M5	2 Nm **Loctite®243™**
Yatak emniyete alma vidası	M5	5 Nm **Loctite®243™**
Yatak kovanı Tutma sacı vidası	M5	6 Nm **Loctite®243™**
Alçak basınç bağlantısı	M6	2,5 Nm **Loctite®243™**
Çubuk bobin vidası	M6	8 Nm
Debriyaj baskı kapağı vidası	M6	12 Nm
Debriyaj kapağı vidası	M6	10 Nm
Dişli kılavuzu vidası	M6	10 Nm **Loctite®243™**
Eksantrik mili yatak mesnedi vidası	M6x25 – 10.9	10 Nm

Kilitleme levyesi vidası	M6	10 Nm Loctite®243™
Kontrol zinciri kanalı saplama vidası	M6	3 Nm
Marş kablosu somunu	M6	4 Nm
Marş motoru vidası	M6	10 Nm
Motor gövdesi vidası	M6x60	10 Nm
Motor gövdesi vidası	M6x80	10 Nm
Motor gövdesi vidası	M6x90	10 Nm
Motorun diğer cıvataları	M6	10 Nm
Salıncak sensörü vidası	M6x20	10 Nm Loctite®243™
Serbest hareket halkası vidası	M6x20 – 10.9	15 Nm Loctite® 648™
Silindir kafası somunu	M6	8 Nm
Silindir kafasındaki soğutma sıvısı bağlantısı vidası	M6x20	8 Nm Loctite®243™
Silindir kapağı soğutma sıvısı için havalandırma vidası	M6x10	6 Nm
SLS flanş vidası	M6x12	10 Nm
Stator vidası	M6	10 Nm Loctite®243™
Su pompası çarkı vidası	M6	10 Nm Loctite®243™
Su pompası kapağı vidası	M6	10 Nm
Supap kapağı vidası	M6	10 Nm
Şarj dinamosu kapağı vidası	M6	10 Nm
Vites değiştirme kilidi vidası	M6x30 – 12.9	15 Nm Loctite®243™
Vites değiştirme kolu vidası	M6x20	18 Nm Loctite®243™
Yağ doldurma desteği vidası	M6x20	10 Nm Loctite®243™
Yağ pompası kapağı vidası	M6	10 Nm Loctite®243™
Yağ soğutucusu için boru vidası	M6x16	10 Nm Loctite®243™
Yağ/su eşanjörü vidası	M6	10 Nm Loctite®243™
Debriyaj yağlama jeti	M6x0,75	2 Nm
Krank karteri havalandırması için nozul 100	M6x0,75	3 Nm Loctite®243™
Blokaj vidası kapak vidası	M8	12 Nm
Egzoz flanşı Saplama vidası	M8	10 Nm
Eksantrik mili yatak mesnedi vidası	M8x30 – 10.9	1. kademe 10 Nm 2. kademe 18 Nm

Germe rayı vidası	M8	15 Nm Loctite®243™
Kılavuz rayı vidası	M8	15 Nm Loctite®243™
Motor gövdesi vidası	Esneme vidası M8	18 Nm
Motor taşıyıcı vidası	M10x24	45 Nm
Biyel başı yatağı cıvatası	M10x1	1. kademe 25 Nm 2. kademe 30 Nm 3. kademe 90°
Buji (dış)	M10x1	11 Nm
Debriyaj yağlaması kapak vidası	M10x1	8 Nm
Kontrol zincir gerici için kilit açma düzeni vidası	M10x1	8 Nm
Supap iteceği dingili kapak vidası	M10x1	12 Nm
Yağ basıncı sivici	M10x1	15 Nm
Yayma düzeni kilitlemesi Kapak vidası	M10x1	12 Nm
Soğutma sıvısı sıcaklık sensörü	M10x1,25	12 Nm
Silindir kafası vidası	M11x1,5	Sıkma sırası: çaprazlama 1. kademe 15 Nm 2. kademe 30 Nm 3. kademe 90° 4. kademe 90° Motor yağı ile yağlanmıştır
Salıncak yönlendirme vidası	M12x90	80 Nm
Ateşleme rotoru vidası	Esneme vidası M12x1,5	115 Nm
Buji (merkezi)	M12x1,5	18 Nm
Yağ tahliye vidası	M20x1,5	20 Nm
Zincir pinyon dişlisi somunu	M20x1,5	100 Nm Loctite®243™
Debriyaj kamı somunu	M22x1,5	140 Nm
Kontrol zinciri gericisi kapak vidası	M24x1,5	25 Nm
Şarj dinamosu kapağı kapak vidası	M24x1,5	8 Nm
Birincil dişli çarkı somunu	M33LHx1,5	130 Nm Loctite®243™

23.3 Dolum miktarları

23.3.1 Motor yağı

Motor yağı Çevre sıcaklığı: ≥ 0 °C	3,60 l	Motor yağı (SAE 10W/50) (📖 S. 183)
Motor yağı Çevre sıcaklığı: < 0 °C		Motor yağı (SAE 5W/40) (📖 S. 183)

23.3.2 Soğutma sıvısı

Soğutma sıvısı	2 l	Soğutma sıvısı (📖 S. 184)

23.3.3 Yakıt

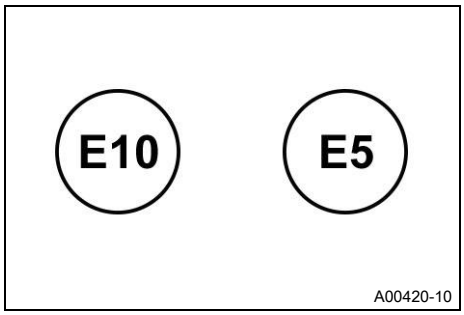

AB yakıt pompalarındaki işareti dikkate alın.

Yakl. yakıt rezervi	5 l

Toplam yakıt deposu hacmi, yakl.	23 l	Süper yakıt, kurşunsuz (ROZ 95) (📖 S. 184)

23.4 Şasi

Çerçeve	Krom-molibden alaşımlı çelik borulardan ızgara boru çerçevesi, toz boya kaplı
Çatal	**WP SuspensionSemi-active Suspension**
Süspansiyon kolu	**WP SuspensionSemi-active Suspension**
Yay hareket mesafesi	
Ön	200 mm
Arka	200 mm
Fren tertibatı	
Ön	Radyal vidalanmış 4 pistonlu fren kaliperlerine sahip çift fren diski, yüzer yataklamalı fren diskleri
Arka	2 pistonlu fren kaliperine sahip tek diskli fren, yüzer yataklamalı fren diski
Fren diskleri - çaplar	
Ön	320 mm
Arka	267 mm
Fren diskleri - aşınma sınırları	
Ön	4 mm
Arka	4,5 mm
Sadece sürücü / yolcu / tam araç yükü ile lastik basıncı	

Ön: lastik soğuk olduğunda	2,4 bar
Arka: lastik soğuk olduğunda	2,9 bar
Sekonder tahvil oranı	17:42
Zincir	5/8 x 5/16” (525) X-halkası
Kumanda kafası açısı	65,3°
Tekerlek arası açıklığı	1.557 ± 15 mm
Yük olmadan koltuk yüksekliği	849/869 mm
Yük olmaksızın altboşluk yüksekliği	223 mm
Yakıt olmaksızın yakl. ağırlık	227 kg
İzin verilen maksimum dingil yükü, ön	180 kg
İzin verilen maksimum dingil yükü, arka	280 kg
İzin verilen maksimum toplam ağırlık	460 kg

23.5 Elektrik düzeni

12 V akü	YTZ14S	Akü gerilimi: 12 V Anma kapasitesi: 11,2 Ah Bakım gerektirmez
RACE-ON anahtar pili	CR 2032	3 V
Sigorta	58011109110	10 A
Sigorta	58011109115	15 A
Sigorta	58011109130	30 A

Kısa huzmeli far	LED
Uzun huzmeli far	LED
Park lambası	LED
Viraj ışığı	LED
Kombi aygıtı aydınlatması ve ikaz lambaları	LED
Sinyal lambası	LED
Arka ışık	LED
Fren lambası	LED
Plaka ışığı	LED

23.6 Dış lastikler

Ön lastik	Arka lastik
120/70 ZR 19 M/C 60W TL Mitas Terra Force R	**170/60 ZR 17 M/C 72W TL** Mitas Terra Force R
Belirtilen lastikler olası seri lastik donanımlardan birini teşkil etmektedir. Daha geniş bilgiyi, Servis alanında, şurada bulursunuz: KTM.COM	

23.7 Çatal

Çatal ürün numarası	14.18.1U.26
Çatal	**WP SuspensionSemi-active Suspension**
Ön gerilim soketi/soketleri ile beraber yay uzunluğu	449 mm
Yaylanma katsayısı	
Orta (Standart)	11 N/mm
Çatal uzunluğu	885 mm

Sol çatal süspansiyon kolu çatal yağı	695 ml	Çatal yağı (SAE 4) (48601166S1) (📖 S. 183)
Sağ çatal süspansiyon kolu çatal yağı	430 ml	Çatal yağı (SAE 4) (48601166S1) (📖 S. 183)

23.8 Süspansiyon kolu

Süspansiyon kolu ürün sipariş numarası	01.18.1U.26
Süspansiyon kolu	**WP SuspensionSemi-active Suspension**
Yaylanma katsayısı	
orta (standart)	160 N/mm
Yay uzunluğu	198,5 mm
Statik bel verme	25 mm

23.9 Şasi için sıkma torkları

Arka fren sıvısı kabı kapağı		3,5 Nm
Arka ışık vidası	**EJOT PT®** K40x18	2 Nm
Çerçevedeki yağ doldurma desteği vidası	**EJOT PT®** 50x14	2,8 Nm
Depo yarı parçalarında distribütör kelepçesi		3 Nm
Far bilya başı yuvası vidası	**EJOT ALtracs 5151®** 50x12	7 Nm
Ön fren sıvısı kabı kapağı vidası		1 Nm
Radyatör hortum kelepçesi		2,4 Nm
Yakıt seviyesi sensörü rakor somunu		15 Nm
Plaka ışığı vidası	M4	0,5 Nm
Sol tutma kolu vidası	M4x12	3 Nm
Yan ayaklık sensörü vidası	M4x12 – 8.8	2 Nm **Loctite®243™**
Arka cep telefonu saklama bölmesi vidası	M5x12	3,5 Nm
Arka depo koruması vidası kısa	M5x12	3 Nm
Arka depo koruması vidası uzun	M5x17	3 Nm
Arka taraf alt kısım çamurluk vidası	M5x12	3 Nm
Arka tekerlek freninin fren sıvı kabı vidası	M5	3,5 Nm **Loctite®243™**

Ayak fren pedalı basamağı vidası	M5x16	5 Nm Loctite®243™
Diğer şasi somunları	M5	5 Nm
Diğer şasi vidaları	M5	5 Nm
Far ayar vidası	M5x14	3,5 Nm
Far maskesi vidası	M5x12	3,5 Nm
Fren boru hattı tutucu vidası	M5	2 Nm
Gaz kolu vidası	M5x25	3,5 Nm
Gösterge taşıyıcı vidası	M5x12	3,5 Nm
Işık kontrol cihazı tutucusu vidası	M5x12	3,5 Nm
Kablo demeti kablo kılavuzu vidası	M5x12	5 Nm
Kaplama parçası vidası	M5x12	3,5 Nm
Kaplama parçası vidası	M5	3,5 Nm
Kombi aygıtı vidası	M5x8	1 Nm
Lastik basınç sensörü (SUPER ADVENTURE S EU/CN)	M5x15	2,4 Nm
Maske taşıyıcı vidası	M5x12	3,5 Nm
Nihai sönümleyicideki sıcaktan koruyucu plaka için vida	M5x14	5 Nm
Ön cam kayar yatağı yuvası vidası	M5x20	4 Nm
Ön cam vidası	M5x14	3,5 Nm
Ön depo koruması vidası	M5x22	2,5 Nm
Radyatör bağlantı taşıyıcısı vidası	M5x10	2,8 Nm
Radyatör kapağı vidası	M5x12	2,5 Nm
Sağ kombi anahtarı vidası	M5	5 Nm
Salıncaktaki fren hortumu kılavuzu / kablo tutucusu vidası	M5x10	5 Nm
Soğutma sıvısı kabı vidası	M5x12	3,5 Nm
Sol kombi anahtarı vidası	M5	5 Nm
Üst yakıt deposu kaplaması maske spoyleri vidası	M5x12	2,5 Nm
Yakıt deposu kapağı vidası	M5x25	3,5 Nm Loctite®243™
Yakıt deposu taşıyıcısı fiş kartı vidası	M5x10	3,5 Nm
Zincir kayma önleme tertibatı vidası	M5x10	5 Nm
6-D sensörü tutucu sacı vidası	M6x16	10 Nm
6-D sensörü vidası	M6x15	6 Nm Loctite®243™
ABS modülü tespit vidası	M6x16	8 Nm
Akü kutbu vidası	M6x12	4,5 Nm
Alt çatal köprüsü kapak levhası vidası	M6x12	6 Nm
Arka dirsek kelepçe vidası	M6x25	8 Nm
Arka fren diski vidası	M6	14 Nm Loctite®243™

Arka kapak vidası	M6x16	6 Nm
Arka tekerlek devir sayısı sensörü vidası	M6x16	8 Nm
Ayak fren silindiri vidası	M6x25	10 Nm Loctite®243™
Ayak fren silindirindeki itme çubuğu küresel mafsal vidası	M6	10 Nm Loctite®243™
Çerçeveye topraklama vida bağlantısı	M6x16	6 Nm
Debriyaj armatürü vidası	M6x25	5 Nm
Diğer şasi somunları	M6	10 Nm
Diğer şasi vidaları	M6	10 Nm
Dirsek/nihai sönümleyici kelepçesi	M6	10 Nm
Fren armatürü vidası	M6	5 Nm
Gerilim ayarlayıcı vidası	M6x25	6 Nm
Kaplama parçası vidası	M6	6 Nm
Koltuk yuvası vidası	M6x16	4 Nm
Kombi aygıtı taşıyıcısı vidası	M6x18	10 Nm Loctite®243™
Marş rölesi kablosu için vida	M6x12	6 Nm
Maske taşıyıcısındaki far vidası	M6x20	8 Nm
Mil kayar yatağındaki ön cam tutucusu somunu	M6	5 Nm
Motor koruması vidası	M6	10 Nm
Ön cep telefonu saklama bölmesi vidası	M6x14	6 Nm
Ön fren diski vidası	M6	14 Nm Loctite®243™
Ön radar sensörü vidası	M6x20	5 Nm
Ön tekerlek devir sayısı sensörü vidası	M6x16	8 Nm
Preload-Adjuster sıkıştırma vidası	M6	6 Nm
Tank maske spoyleri vidası	M6x12	6 Nm
Taşıyıcıdaki yakıt deposu vidası kısa	M6x12	6 Nm
Taşıyıcıdaki yakıt deposu vidası uzun	M6x15	6 Nm
Tutucudaki Preload-Adjuster vidası	M6	6 Nm
Yakıt pompası vidası	M6x16	6 Nm
Yakıt vanası vidası	M6x12	6 Nm
Zincir pinyon dişlisi kapağının vidası	M6x25	9 Nm
Alt çatal köprüsü vidası	M8x35	15 Nm
Arka ayak dayama yeri taşıyıcısı vidası	M8x25	25 Nm Loctite®243™
Ayaklık yayı pimi vidası	M8	15 Nm

Çatal borusu sıkıştırması vidası	M8x35	20 Nm
Çatal çıkıntısı vidası	M8x20	15 Nm
Çatal köprüsündeki gidon amortisörü vidası	M8x25	25 Nm Loctite®243™
Çerçevedeki gidon amortisörü vidası	M8x20	25 Nm Loctite®243™
Çerçevedeki motor çubuğu vidası	M8x20	25 Nm Loctite®243™
Diğer şasi somunları	M8	25 Nm
Diğer şasi vidaları	M8	25 Nm
Gidon sıkıştırma köprüsü vidası	M8x25	20 Nm
Gidon ucu el koruması vidası	M8x40	25 Nm
Kontak anahtarı vidası (kullanıldıktan sonra atılan vida)	M8	25 Nm Loctite®243™
Motordaki yan ayaklık konsolu vidası	M8x25	25 Nm Loctite®243™
Ön ayak dayama yeri taşıyıcısı vidası	M8x20	25 Nm Loctite®243™
Topcase taşıyıcısı vidası	M8x40	25 Nm
Üst çatal köprüsü vidası	M8x35	20 Nm
Yakıt deposu yerleştirme lastiği vidası	M8x1,25	20 Nm
Ayak fren pedalı vidası	M10x35	25 Nm Loctite®243™
Çerçevedeki motor çubuğu vidası	M10x50	45 Nm Loctite®243™
Diğer şasi somunları	M10	45 Nm
Diğer şasi vidaları	M10	45 Nm
Gidon yuvası vidası	M10x35	40 Nm Loctite®243™
Viraj desteği vidası	M10x20	45 Nm
Yan ayaklık konsolu vidası	M10x30	55 Nm Loctite®243™
Yan ayaklık vidası	M10	40 Nm Loctite®243™
Fren hattı içi boş vidası	M10x1	25 Nm
Sinyal lambası somunu	M10x1,25	4 Nm
Zincir dişlisi vidası somunu	M10x1,25	50 Nm Loctite®243™
Ön fren kaliperi vidası	M10x1,5x55	45 Nm Loctite®243™
Lamda sondası	M12x1,25	25 Nm
Alt süspansiyon kolu vidası	M14x1,5	80 Nm Gres yağı sürülmüş vida dişi
Üst süspansiyon kolu vidası	M14x1,5	80 Nm Gres yağı sürülmüş vida dişi
Fiş somunu	M18x1	4 Nm

Salıncak piminin somunu	M19x1,5	130 Nm Gres yağı sürülmüş vida dişi
Üst kontrol kafası vidası	M22x1,5	18 Nm
Arka dingil pimi somunu	M25x1,5	90 Nm Gres yağı sürülmüş vida dişi
Ön dingil pimi vidası	M25x1,5	45 Nm Gres yağı sürülmüş vida dişi

24.1 Uygunluk beyanları

Bilgi
Fonksiyon ve donanım kapsamı modele bağlıdır ve belirtilen tüm telsiz sistemlerini ve uygulama alanlarını kapsamayabilir.

İşbu belge ile **KTM AG**, **KTM RACE ON system** telsiz sistemi tipinin ilişkili yönetmeliklere uygun olduğunu açıklamaktadır. Uygunluk beyanının eksiksiz metni aşağıdaki internet adresi altında mevcuttur.
Sertifika web sitesi: http://www.ktm.com/ktm-race-on

İşbu belge ile **Robert Bosch AG**, **Front Radar Sensor** telsiz sistemi tipinin ilişkili yönetmeliklere uygun olduğunu açıklamaktadır. Uygunluk beyanının eksiksiz metni aşağıdaki internet adresi altında mevcuttur.
Sertifika web sitesi: http://www.ktm.com/frs

İşbu belge ile **Polaris**, **Connectivity Control Unit "CCU-2"** telsiz sistemi tipinin ilişkili yönetmeliklere uygun olduğunu açıklamaktadır. Uygunluk beyanının eksiksiz metni aşağıdaki internet adresi altında mevcuttur.
Sertifika web sitesi: http://www.ktm.com/ccu-2

İşbu belge ile **LDL Technology**, **Tyre Pressure Monitoring System** telsiz sistemi tipinin ilişkili yönetmeliklere uygun olduğunu açıklamaktadır. Uygunluk beyanının eksiksiz metni aşağıdaki internet adresi altında mevcuttur.
Sertifika web sitesi: http://www.ktm.com/tpms

24.2 Ülkeye özgü uygunluk beyanları (KTM RACE ON system 1)

KTM RACE ON system

ICASA TA-2019/5483 APPROVED

ICASA TA-2019/5485 APPROVED

Complies with IMDA Standards N0336-20

Complies with IMDA Standards N0337-20

MCMC HIDF17000192

TRA REGISTERED No: ER78448/20 DEALER No: DA83368/19

TRA REGISTERED No: ER78449/20 DEALER No: DA83368/19

Equipment Name: 미약전계강도 무선기기
Registration No. R-R-AD1-CL9

Equipment Name: 특정소출력 무선기기(데이터전송용 무선기기)
Registration No. R-C-AD1-CL9-904

מספר אישור אלחוטי של משרד התקשורת הוא51-72522
אסור להחליף את האנטנה המקורית של המכשיר ולא לעשות בו כל שינוי טכני אחר

מספר אישור אלחוטי של משרד התקשורת הוא51-72620
אסור להחליף את האנטנה המקורית של המכשיר ולא לעשות בו כל שינוי טכני אחר

AGRÉÉ PAR L'ANRT MAROC
Numéro d'agrément: MR 22310 ANRT 2020

AGRÉÉ PAR L'ANRT MAROC
Numéro d'agrément: MR 22312 ANRT 2020

UA.TR.028

Product name	Steering lock	Smart key
IC	6505A-CL9	6505A-CL9904

This device contains licence-exempt transmitter(s)/receiver(s) that comply with Innovation, Science and Economic Development Canada's licence-exempt RSS(s). Operation is subject to the following two conditions:
1. This device may not cause interference.
2. This device must accept any interference, including interference that may cause undesired operation of the device.

L'émetteur/récepteur exempt de licence contenu dans le présent appareil est conforme aux CNR d'Innovation, Sciences et Développement économique Canada applicables aux appareils radio exempts de licence. L'exploitation est autorisée aux deux conditions suivantes :
1. L'appareil ne doit pas produire de brouillage;
2. L'appareil doit accepter tout brouillage radioélectrique subi, même si le brouillage est susceptible d'en compromettre le fonctionnement.

Model:CL9-904
01894-20-05543
ANATEL

Model:CL9
01893-20-05543
ANATEL

"Este produto está homologado pela ANATEL, de acordo com os procedimentos regulamentados pela Resolução 242/2000, e atende aos requisitos técnicos aplicados".
Para maiores informações, consulte o site da ANATEL www.anatel.gov.br
Este equipamento não tem direito à proteção contra interferência prejudicial e não pode causar interferência em sistemas devidamente autorizados

"Este produto está homologado pela ANATEL, de acordo com os procedimentos regulamentados pela Resolução 242/2000, e atende aos requisitos técnicos aplicados".
Para maiores informações, consulte o site da ANATEL www.anatel.gov.br
Este equipamento não tem direito à proteção contra interferência prejudicial e não pode causar interferência em sistemas devidamente autorizados

E02298-01

24.3 Ülkeye özgü uygunluk beyanları (KTM RACE ON system 2)

KTM RACE ON system

La operación de este equipo está sujeta a las siguientes dos condiciones: (1) es posible que este equipo o dispositivo no cause interferencia perjudicial y (2) este equipo o dispositivo debe aceptar cualquier interferencia, incluyendo la que pueda causar su operación no deseada.

Product name	Steering lock	Smart key
Model	CL9	CL9-904
Certification No.	IFETEL: RLVASCL20-0474	IFETEL: RLVASCL20-0473

This product contains radio equipment (134 kHz transmitter) which is conform with the regulations for communications equipment (extremely low-power radio station) specified in article 6, paragraph 1 of the Radio Law Enforcement Regulations.

CNC COMISIÓN NACIONAL DE COMUNICACIONES
H-24465

CNC COMISIÓN NACIONAL DE COMUNICACIONES
H-24464

Product name	Steering lock	Smart key
FCC ID	T8VCL9	T8VCL9-904

This device complies with part 15 of the FCC Rules. Operation is subject to the following two conditions: (1) This device may not cause harmful interference, and (2) this device must accept any interference received, including interference that may cause undesired operation.

FCC CAUTION
Changes or modifications not expressly approved by the party responsible for compliance could void the user's authority to operate the equipment.

TP BY

R-NZ E6729

不得擅自改变使用场景或使用条件、扩大发射频率范围、加大发射功率（包括额外加装射频功率放大器），不得擅自更改发射天线；
不得对其他合法的无线电台（站）产生有害干扰，也不得提出免受有害干扰保护；
应当承受辐射射频能量的工业、科学及医疗（ISM）应用设备的干扰或其他合法的无线电台（站）干扰；
如对其他合法的无线电台（站）产生有害干扰时，应立即停止使用，并采取措施消除干扰后方可继续使用；
在航空器内和依据法律法规、国家有关规定、标准划设的射电天文台、气象雷达站、卫星地球站（含测控、测距、接收、导航站）等军民用无线电台（站）、机场等的电磁环境保护区域内使用微功率设备，应当遵守电磁环境保护及相关行业主管部门的规定；
禁止在以机场跑道中心点为圆心、半径 5000 米的区域内使用各类模型遥控器；|

低功率電波輻射性電機管理辦法 第十條

第十二條
經型式認證合格之低功率射頻電機，非經許可，公司、商號或使用者均不得擅自變更頻率、加大功率或變更原設計之特性及功能。
第十四條
低功率射頻電機之使用不得影響飛航安全及干擾合法通信；經發現有干擾現象時，應立即停用，並改善至無干擾時方得繼續使用。
前項合法通信，指依電信法規定作業之無線電通信。
低功率射頻電機須忍受合法通信或工業、科學及醫療用電波輻射性電機設備之干擾。

เครื่องโทรคมนาคมและอุปกรณ์นี้ มีความสอดคล้องตามมาตรฐานหรือข้อกำหนดทางเทคนิคของ กสทช.

E02326-01

24.4 Ülkeye özgü uygunluk beyanları (CCU-2)

CONTAINS FCC ID: 2A0W7-K001
CONTAINS IC: 5966A-K001
CMIIT ID: XXXXXXXXX

TRAIL TECH

Polaris Industries Inc.
Connectivity Control Unit
Model: CCU-2
Country of Origin: USA
Input: 14V⎓1.1A

ANATEL 04624-20-12908

R-C-1PR-CCU

CCAJ20LP09A0T1

CNC ID: C-24749

R 209-J00406

UA.032.CT.0103-20

AGREE PAR L'ANRT MAROC
Numéro d'agrément: MR22163 ANRT 2020
Date d'agrément: 25/02/2020

NOM
Polaris Industries
Unidad de control de comunicaciones
Trail Tech
CCU-2
INPUT: 14Vcc 1.1A
USA

IFT #: RCPTRCC20-0716

MCMC RFCP/17A/0520/S(20-1955)

TP BY

Complies with IMDA Standards DA107035

EAC CE

R-NZ

กสทช.

เครื่องวิทยุคมนาคมนี้ ได้รับยกเว้น ไม่ต้องได้รับใบอนุญาตให้มี ใช้ซึ่งเครื่องวิทยุคมนาคม หรือตั้งสถานีวิทยุคมนาคมตามประกาศ กสทช. เรื่อง เครื่องวิทยุคมนาคม และสถานีวิทยุคมนาคมที่ได้รับยกเว้นไม่ต้องได้รับใบอนุญาต วิทยุคมนาคมตามพระราชบัญญัติวิทยุคมนาคม พ.ศ. 2498

กสทช. | โทรคมนาคม
กำกับดูแลเพื่อประชาชน
Call Center 1200 (โทรฟรี)

TRA
REGISTERED No: ER79816/20
DEALER No: DA68241/17

IC A SA TA-2020/5195 APPROVED

Certified for use in Hong Kong
經驗證可在香港使用
Certificate No. 證書號碼
HK0012002210

通訊事務管理局 COMMUNICATIONS AUTHORITY

E02299-01

24.5 Ülkeye özgü uygunluk beyanları (ön tekerlek sensörü)

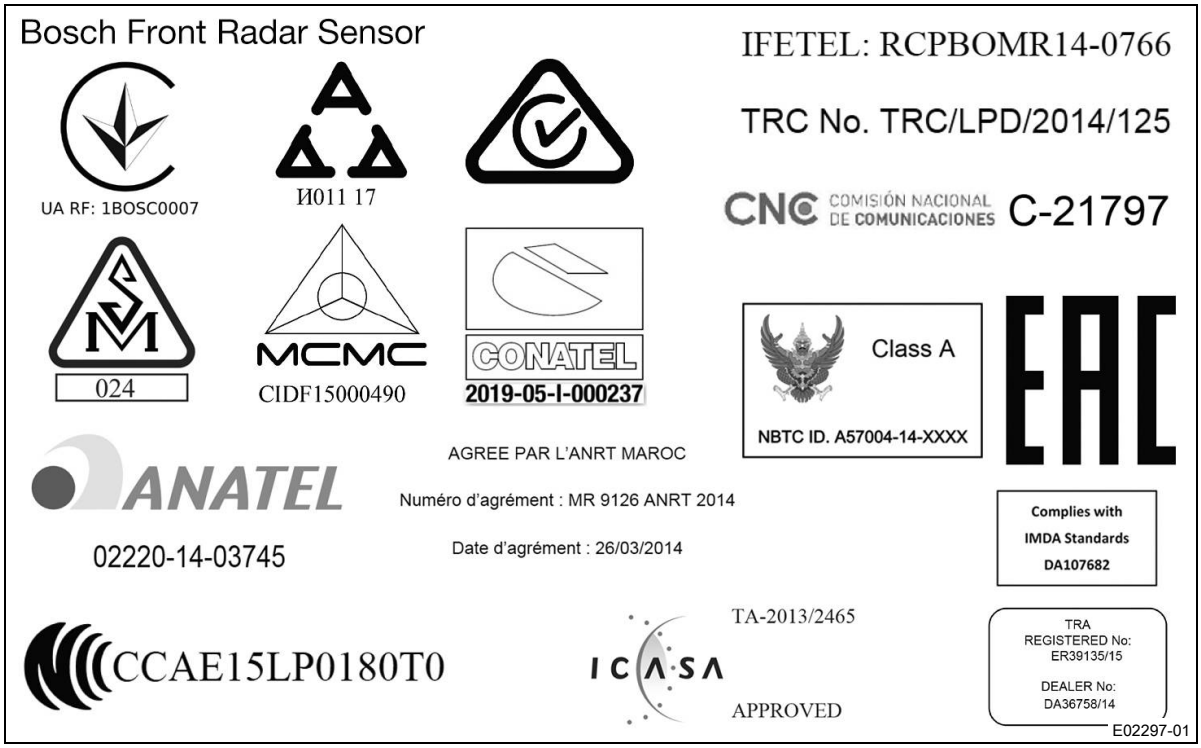

25 OPEN SOURCE

25.1 Open-Source yazılımı ile ilgili bilgiler

Bazı araç bileşenler Open-Source yazılımı kullanmaktadır.

Kullanılan yazılımın kaynak kodu ve daha ayrıntılı bilgiler online olarak mevcuttur.
Genel bakış: http://www.ktm.com/ktm-oss

Bilgi
Dosya boyutu nedeniyle indirme işlemi daha uzun sürebilir.
İnternet sağlayıcısına göre veri hacmi nedeniyle masraflar oluşabilir.

Çatal yağı (SAE 4) (48601166S1)

Standart / Sınıflandırma
– SAE (📖 S. 186) (SAE 4)

Öngörülen değer
– Sadece verilmiş olan standartlara uygun (bkz. hazne üzerindeki bilgiler) ve ilgili özelliklere sahip olan yağlar kullanın.

Fren sıvısı DOT 4 / DOT 5.1

Standart / Sınıflandırma
– DOT

Öngörülen değer
– Sadece verilmiş olan standarda uygun (bkz. hazne üzerindeki bilgiler) ve ilgili özelliklere sahip olan fren sıvısı kullanın.

Tavsiye edilen tedarikçi
Castrol
– **REACT PERFORMANCE DOT 4**

MOTOREX®
– **Brake Fluid DOT 5.1**

Motor yağı (SAE 10W/50)

Standart / Sınıflandırma
– JASO T903 MA2 (📖 S. 186)
– SAE (📖 S. 186) (SAE 10W/50)

Öngörülen değer
– Sadece, verilmiş olan standarda uygun (bkz. hazne üzerindeki bilgiler) ve ilgili özelliklere sahip olan motor yağı kullanın.

Tam sentetik motor yağı

Tavsiye edilen tedarikçi
MOTOREX®
– **Power Synt 4T**

Motor yağı (SAE 5W/40)

Standart / Sınıflandırma
– JASO T903 MA2 (📖 S. 186)
– SAE (📖 S. 186) (SAE 5W/40)

Öngörülen değer
– Sadece, verilmiş olan standarda uygun (bkz. hazne üzerindeki bilgiler) ve ilgili özelliklere sahip olan motor yağı kullanın.

Tam sentetik motor yağı

Tavsiye edilen tedarikçi
MOTOREX®
– **Power Synt 4T**

Soğutma sıvısı

Öngörülen değer

– Alüminyum motorlar için sadece korozyon koruma katkılı yüksek kaliteli, silikat içermeyen soğutma sıvısı kullanın. Düşük değerli ve uygun olmayan antifrizler kullanıldığında, paslanma, tortu ve köpüklenme söz konusu olur.
– Saf su kullanmayın, çünkü korozyona karşı koruma ve yağlama özellikleri gibi talepler sadece soğutma sıvısı tarafından karşılanabilmektedir.
– Sadece verilmiş olan bilgilere uygun (bkz. hazne üzerindeki bilgiler) ve ilgili özelliklere sahip olan soğutma sıvısı kullanın.

Donmaya karşı koruma en az şuraya kadar:	−25 °C

Karışım oranı gerekli antifrize uyarlanmalıdır. Soğutma sıvısının inceltilmesi gerekiyorsa damıtılmış su kullanın.

Önceden karıştırılmış soğutma sıvısının kullanılması tavsiye edilmektedir.

Soğutma sıvısı üreticisinin, antifriz, inceltme ve diğer soğutma sıvılarıyla karıştırılabilirlik (uyumluluk) bilgilerini dikkate alın.

Tavsiye edilen tedarikçi
MOTOREX®
– **COOLANT M3.0**

Süper yakıt, kurşunsuz (ROZ 95)

Standart / Sınıflandırma

– DIN EN 228 (ROZ 95)

Öngörülen değer

– Sadece verilmiş olan standarda uygun veya buna eşdeğer kurşunsuz süper yakıt kullanın.
– % 10'a kadar olan etanol düzeyi (E10 yakıt) sorun değildir.

Bilgi
Metanol'den üretilmiş (örn. M15, M85, M100) veya % 10'dan fazla etanol (örn. E15, E25, E85, E100) içeren yakıt **kullanmayın**.

Boyalar için Perfect Finish ve güçlü parlatma maddesi

Tavsiye edilen tedarikçi
MOTOREX®
– Moto Shine

Boyalar, metaller ve lastikler için koruyucu maddeler

Tavsiye edilen tedarikçi
MOTOREX®
– Moto Protect

Motosiklet temizleyici

Tavsiye edilen tedarikçi
MOTOREX®
– Moto Clean

Parlak ve mat boyalar için, metal ve plastik yüzeyler için özel temizleyici

Tavsiye edilen tedarikçi
MOTOREX®
– Quick Cleaner

Street zincir spreyi

Öngörülen değer

Tavsiye edilen tedarikçi
MOTOREX®
– Chainlube Road Strong

Uzun süre etkili gres yağı

Tavsiye edilen tedarikçi
MOTOREX®
– Bike Grease 2000

Üniversal yağ spreyi

Tavsiye edilen tedarikçi
MOTOREX®
– Joker 440 Synthetic

Yakıt katkı maddesi

Tavsiye edilen tedarikçi
MOTOREX®
– Fuel Stabilizer

Zincir temizleme maddesi

Tavsiye edilen tedarikçi
MOTOREX®
– Chain Clean

SAE

SAE vizkozite sınıfları, "Society of Automotive Engineers" tarafından belirlenmiştir ve yağların viskozitelerine göre tasnif edilmesine yararlar. Viskozite, sadece yağın bir özelliğini tanımlar ve kaliteye ilişkin olarak fikir vermez.

JASO T903 MA2

Çeşitli teknik gelişmeler motosikletler için ayrı bir spesifikasyon olan - **JASO T903 MA2** normunun geliştirilmesini gerektirdi.
Geçmişte, motosikletler için binek otomobil alanında yaygın olan motor yağları kullanılmaktaydı, çünkü özel motosiklet spesifikasyonları mevcut değildi.
Binek otomobil motorlarında büyük servis aralıkları talep edilmesine karşın, motosiklet motorlarında, yüksek devir sayılarında yüksek güç çıkışı ön plandadır.
Çoğu motosiklet motorunda, şanzıman ve debriyaj da aynı yağ ile yağlanır.
JASO T903 MA2 standardı, bu özel gereksinimleri karşılar.

ACC	Adaptif hız ayarlama düzeni (Adaptive Cruise Control)	Bir tekerlek sensörü yardımıyla sürüş hızını ve öndeki araçlar ile aradaki mesafeyi ayarlayan sürücü asistan sistemi
ABS	Anti blokaj fren sistemi	Düz sürüş sırasında ve yanal kuvvetlerin etkisi olmaksızın, tekerleklerin bloke olmasını önleyen bir güvenlik sistemidir
ARA	Anti-Relay-Attack	RACE-ON anahtarının cevap sinyalini belirli bir süre sonra devre dışı bırakan ve bu sayede hırsızlık emniyetini artıran güvenlik sistemi
DRL	Gündüz sürüş ışığı (Daytime Running Light)	Aracın gündüz görülebilirliğini arttıran, fakat kısa huzmeli farın aksine odaklanmış olmayan ve aracın sürüldüğü yolu aydınlatmayan ışıktır
CC	Hız ayarlama sistemi (Cruise Control)	Sürüş hızını sabit olarak ayarlanmış bir değerde tutan sürücü asistan sistemi
-	KTM RACE ON	Kontağın, gidon kilidinin ve yakıt deposu kapağının transponderli bir kablosuz anahtar ile açılmasını sağlayan sistem
MSR	Motor frenleme momenti kontrol düzeni	Motor kontrol ünitesinin, aşırı yüksek motor frenleme etkisi durumunda, arka tekerleğin bloke olmasını, gaz kısma kelebeklerini hafif açarak önleyen bir ek işlevidir
MTC	Motosiklet çekiş kontrolü (Motorcycle Traction Control)	Motor kontrol ünitesinin, arka tekerlek patinaj yaparken, motor torkunu azaltan bir ek işlevidir
MSC	Motosiklet kararlılık kontrolü (Motorcycle Stability Control)	Eğik konumda frenleme işlemi sırasında, tekerleklerin bloke olmasını ve kaymasını fiziksel imkanlar dahilinde önleyen ve ABS'ye ek bir işlevdir
OBD	On-Board-Diagnose (araç üzerinde diyagnoz)	Araç elektronik sisteminin öngörülen parametrelerini denetleyen araç sistemi
ATIR	Otomatik sinyal ışığını kapatma düzeni ("Automatic Turn Indicator Reset")	Bir zaman veya katedilen yol sayacının geçmesinden sonra, sinyal ışıklarını otomatik olarak kapatan yazılımdır.
FRS	Ön tekerlek sensörü	Öndeki araçlara olan mesafeyi ve bu araçların bağıl hızını ölçen adaptif hız ayarlama düzeninin bir parçası
-	Quickshifter +	Debriyaj kullanmadan vites büyütme ve küçültme için motor elektroniği fonksiyonu
HHC	Yokuşta kalkış desteği (Hill Hold Control)	Aracın eğimli yollarda geriye kaymasını önleyen sürüş yardımı düzenidir

gerek.	gerekirse
karş.	karşılaştır
No.	Numara
olas.	olası
örn.	örneğin
Ürün sipariş no.	Ürün sipariş numarası
vb.	ve benzeri
vs.	vesaire
vs.	vesaire
yakl.	yaklaşık
yd.	ya da
ys.	yanısıra

31.1 Kırmızı semboller

Kırmızı semboller, derhal müdahale etmeyi gerektiren bir hata durumunu gösterirler.

	Yağ basıncı ikaz lambası kırmızı yanıyor – Yağ basıncı çok düşük. Hemen trafiğe uygun durun ve motoru durdurun.

31.2 Sarı ve turuncu semboller

Sarı ve turuncu semboller, kısa bir süre içinde müdahale etmeyi gerektiren bir hata durumunu gösterirler. Etkin sürüş yardımı düzenleri de sarı veya turuncu semboller aracılığıyla gösterilir.

	RACE-ON kontrol lambası sarı/turuncu/kırmızı yanıyor/yanıp sönüyor – RACE-ON sisteminde/alarm sisteminde durum veya hata mesajı.
	Genel ikaz lambası sarı renkte yanıyor – İşletme güvenliğine ilişkin bir uyarı/ikaz bilgisi algılanmıştır. Bu bilgi, göstergede ek olarak gösterilir.
	Hatalı fonksiyon kontrol lambası sarı renkte yanıyor – OBD ("On-Board Diagnose"), araç elektronik sisteminde hatalı bir fonksiyon tespit etti.
	TC kontrol lambası sarı renkte yanıyor/yanıp sönüyor – **MTC** (📖 S. 154) etkin değil veya şu anda ayar işlemi yapıyor. TC kontrol lambası, bir hatalı işlev algılandığında da yanar. KTM Yetkili Servisi ile irtibata geçin. TC etkin müdahale ettiğinde TC kontrol lambası yanıp söner.
	Hız ayarlama düzeni kontrol lambası sarı renkte yanıyor – Hız ayarlama düzeni fonksiyonu **CC Only** modunda açılmıştır, fakat hız ayarlama etkin değildir.
	ACC hız ayarlama düzeni kontrol lambası sarı renkte yanar ve araç sembolü gri renkte yanar – Adaptif hız ayarlama düzeni fonksiyonu açılmıştır, fakat hız ayarlama düzeni etkin değildir.
	ABS ikaz lambası sarı renkte yanıyor – ABS'de durum veya hata mesajı.
	Ekranda kaygan buz ikazı etkin – İkaz lambası, yüksek yol kayganlığı tehlikesi olduğunda yanar.

31.3 Yeşil ve mavi semboller

Yeşil ve mavi semboller, bilgi verirler.

	Sol sinyal kontrol lambası, sinyal ritminde yeşil yanıp sönüyor – Sol sinyal lambası devrede.
	Hız ayarlama düzeni kontrol lambası yeşil renkte yanıyor – Hız ayarlama düzeni fonksiyonu **CC Only** modunda açılmıştır ve hız ayarlama etkindir.
	ACC hız ayarlama düzeni kontrol lambası yeşil renkte yanar ve araç sembolü gri renkte yanar – Adaptif hız ayarlama düzeni fonksiyonu açılmıştır, hız ayarlama düzeni etkindir, ama önde sürüş halinde olan bir araç algılanmadı.
	Uzun far kontrol lambası mavi yanıyor – Uzun far açıktır.
	Sağ sinyal kontrol lambası, sinyal ritminde yeşil yanıp sönüyor – Sağ sinyal lambası devrede.
	Ekrandaki boşta çalışma göstergesi etkin – Şanzıman, rölanti konumuna geçmiştir.

İÇİNDEKİLER DİZİNİ

+

+RES/SET düğmesi
Kullanım 21

1

12 V akü
Monte edilmesi 143
Sökülmesi 142
Şarj etme 144

A

ABS 122
ACC 139
Kullanım 19
Acil kapatma anahtarı 24
Adaptif hız ayarlama düzeni 139
Gösterge 41
Kullanım 19
Aksesuar akım devresi 1
Arka 151
Ön 151
Aksesuar akım devresi 2
Arka 151
Ön 151
Alt çatal köprüsü kapak levhası
Monte edilmesi 107
Sökülmesi 107
Amacına uygun kullanım 7
Ana sigorta
Değiştirilmesi 147
Anti blokaj fren sistemi 122
Anti Dive (opsiyonel) 53
Anti-Relay-Attack 25
ARA 25
Araç
Orta ayaklıkla kaldırılması 99
Orta ayaklıktan alınması 99
Yük yükleme 82
Araç görünümü
Arka sağ 13
Ön sol 12
Araç tanım numarası 14
Araçta çalışma ve işlem kuralları 9
Arka tekerlek
Monte edilmesi 133
Sökülmesi 132
Arka tekerlek göbeği sönümleme lastikleri
Kontrol edilmesi 135
Ayak dayama yerleri
Ayarlanması 76
Ayak fren pedalı 31
Temel ayarın yapılması 79

B

Bagaj 82
Bagaj taşıma plakası 30

C

C1 şalteri 23
C2 şalteri 23
Custom Switch 23

Ç

Çalıştırma
Araç garajda tutulduktan sonra 165
Her çalıştırma işleminden önceki kontrol ve bakım işlemleri 84
İlk çalıştırmaya ilişkin uyarılar 81
Çalıştırma işlemi 84
Çatal 97
Toz koruyucu manşetlerin temizlenmesi . . . 120
Çatal ürün numarası 14
Çevre 9

D

Debriyaj
Sıvı seviyesinin kontrol edilmesi/düzeltilmesi 105
Debriyaj kolu 16
Temel ayarın yapılması 75
Diyagnoz fişi 150
Dolum miktarı
Motor yağı 158, 172
Soğutma sıvısı 172
Yakıt 94, 172
DRL 141
Durma 92

E

El freni kolu 16
Temel ayarın yapılması 75
Elektrikli aksesuar için priz 26
Eşya gözü
Açılması 29
Kapatılması 29
Monte edilmesi 108
Sökülmesi 108
USB yuvası 27

F

Far
- Aydınlatma mesafesinin ayarlanması 150
- Gündüz sürüş ışığı 141
- Kısa huzmeli far 140
- Uzun huzmeli far 141
- Viraj ışığı 142

Far açma-kapama düğmesi 17

Far ayarı
- Kontrol edilmesi 149

Fren balataları
- arka tekerlek frenininkinin kontrol edilmesi . . 129
- Ön tekerlek freninde kontrol edilmesi 126

Fren diskleri
- Kontrol edilmesi 124

Fren sıvı seviyesi
- Arka tekerlek freninde kontrol edilmesi 127
- Ön tekerlek freninde kontrol edilmesi 124

Fren sıvısı
- Arka tekerleğinkinin ilave edilmesi 127
- Ön tekerleğinkinin ilave edilmesi 125

Fren tertibatı 122-129
Fren yapma 90
Frenleme 90

G

Gaz kolu 16
Gidon amortisörü ürün sipariş numarası 15
Gidon kilidi 24
Gidon konumu 73
- Ayarlaması 73

Gündüz sürüş ışığı 141
Güvenli işletme 8

H

Hata arama 166-167
Hatalı kullanım 7

Hız ayarlama düzeni
- Gösterge 41
- Kullanım 17

I

İşletme maddeleri 11

K

Kaygan buz ikazı 35
Kısa huzmeli far 140

Kışın işletme
- Kontrol ve bakım işlemleri 162

Koltuk
- Acil durum kilit açma tertibatı 30

Kombi anahtar
- Genel bakış sağ taraf 23
- sağ 23
- sol 16
- Sol taraf için genel bakış 16

Kombi aygıtı 33-72
- **ABS** 56
- **ABS** gösterge 42
- **ACC Distance** 60
- Adaptif hız ayarlama düzeninin göstergesi . . . 41
- **Anti Dive** (opsiyonel) 53
- **Anti Relay Attack** 63
- **Audio** 49
- **Bike Info** 50
- **Bluetooth** 64
- **Button Illumination** 64
- **Call** gösterge 45
- **Clock & Date** 66
- **Clock Format** 67
- **Cruise Control** 58
- **Cruise Control Mode** 58
- **Custom Switch** 61
- **Date Format** 67
- Devir 40
- **Display Theme** 63
- **DRL** 64
- Düğme C1 ve C2 61
- Eğimi ayarlama 80
- Ekran 38
- Ekran **Rally** (opsiyonel) 39
- Elcik ısıtması (tercihe bağlı) 43
- Etkinleştirme ve deneme 33
- **Extra Functions** 70
- **Favourites** 62
- **Favourites** göstergesi 1-4 62
- **Favourites** gösterge 44
- **Fork** 53
- Genel bakış 33
- Gündüz gece modu 34
- **Headset Type** 47
- **Heating** (fonksiyon opsiyonel) 71
- **Heating Grips** (fonksiyon opsiyonel) 72
- **Heating Rider Seat** (fonksiyon opsiyonel) . . . 72
- **Hill Hold Control** (opsiyonel) 65
- Hız 41
- Hız ayarlama düzeni göstergesi 41
- Kaygan buz ikazı 35
- Koltuk ısıtması (opsiyonel) 43
- Kontrol lambaları 36
- Kontrolün sürücü tarafından devralınmasına yönelik uyarı 35
- **KTM MY RIDE** 45

Menü 45
Motorcycle 54
MTC 55
MTC gösterge 42
MTC+MSR (opsiyonel) 55
Navigasyon hacmi 48
Navigation (opsiyonel) 48
Navigation gösterge 44
Phone 46
Preload Adjuster 52, 97
Preload Adjuster gösterge 43
Quickshifter + (opsiyonel) 65
Ride Mode 54, 154
Ride-Mode gösterge 42
Rider's Headset 47
Settings 61
Settings Heating 68
Settings Heating Grips 69
Settings Heating Pillion Seat 69
Settings Heating Rider Seat 69
Shift Light 65
Shift Light RPM1 66
Shift Light RPM2 66
Shift Light State 65
Shock 53
Slip Adjuster (opsiyonel) 155
Slip Adjuster (optional) 57
Soğutma sıvısı sıcaklığı göstergesi 42
Suspension 52
Suspension Mode 52, 98
Suspension Mode gösterge 43
Throttle Response (opsiyonel) 57, 155
TPMS Setting 62
Trip 51
Trip 1 51
Trip 2 51
Units 67
Units Consumption 68
Units Distance 67
Units Pressure 68
Units Temperature 68
Uyarılar 35
Vites konumu lambası 40
Yakıt seviyesi göstergesi 44
Kontrol lambaları 36
Korna düğmesi 22
Koruyucu elbise 9
Kullanım Kılavuzu 9
Kullanım tanımlaması 7
Kumanda kafası yatağı boşluğu
Kontrol edilmesi 106

L

Lastik basıncı
Kontrol edilmesi 137
Lastik basıncı kontrol sistemi
Ayar 62
Lastik durumu
Kontrol edilmesi 136
Lastik tamir spreyi
Kullanım 137

M

Maske spoyleri
Monte edilmesi 117
Sökülmesi 115
Motor
Alıştırma 82
Motor frenleme momenti kontrol düzeni 90
Motor kilidi 25
Motor koruması
Monte edilmesi 119
Sökülmesi 119
Motor numarası 14
Motor yağ seviyesi
Kontrol edilmesi 156
Motor yağı
Değiştirilmesi 156
İlave edilmesi 159
Motosiklet
Temizlenmesi 161
Motosiklet çekiş kontrol düzeni 154
MSR 90
MTC 154
Muhafaza etme 164
Müşteri servisi 11

N

Nakliye 93

O

Open Source
Bilgiler 182
Open Source
Bilgiler 182
Orta ayaklık 32

Ö

Ön cam
Ayarlanması 75
Monte edilmesi 107
Sökülmesi 107

Ön çamurluk
Monte edilmesi 120
Sökülmesi 120
Ön tekerlek
Monte edilmesi 131
Sökülmesi 130
Ön yan kaplama
Monte edilmesi 114
Sökülmesi 113

P

Park etme 92
Preload-Adjuster 52, 97

Q

Quickshifter+ 86

R

RACE-ON anahtarı 25
Anti-Relay-Attack 25
RACE-ON anahtar pilinin değiştirilmesi 146
RACE-ON düğmesi 24
Resimler 11

S

Saat
Ayarlanması 70
Servis 11
Servis planı 95-96
Sigortalar
Sigorta kutusunda değiştirilmesi 148
Sinyal anahtarı 22
Soğutma sıvısı seviyesi
Sıvı kabındakinin düzeltilmesi 153
Sıvı kabındakinin kontrol edilmesi 152
Start düğmesi 24
Sürücü ayak dayama yerleri 76
Sürücü koltuğu
Ayarlaması 73
Çıkarılması 100
Monte edilmesi 100
Sürüş 87
HHC ile kalkış (isteğe bağlı) 87
İlk hareket 86
Süspansiyon kolu 97
Süspansiyon kolu ürün sipariş numarası 15

Ş

Şasinin ayarlanması 97-98

T

Tarih
Ayarlanması 70
Tehlike ikaz lambası anahtarı 23
Tehlike ikaz sistemi 23
Teknik aksesuar 11
Teknik Özellikler
Çatal 174
Dış lastikler 173
Dolum miktarları 172
Elektrik düzeni 173
Motor 168-178
Motor için sıkma torkları 169
Süspansiyon kolu 174
Şasi 172
Şasi için sıkma torkları 174
Teminat 11
Tip plakası 14
TPMS
Ayar 62
Tutamaklar 30

U

USB yuvası 27
Uygunluk beyanları 179-181
Ülkeye özel 179-180
Ülkeye özgü (CCU-2) 180
Ülkeye özgü (ön tekerlek sensörü) 181
Uzun huzmeli far 141

Ü

Üretici garantisi 11

V

Viraj ışığı 142
Vites değiştirme 87
Vites değiştirme pedalı 31
Temel ayarın yapılması 78
Temel konumun kontrol edilmesi 77
Vites değiştirme pedalı basamağı
Ayarlanması 79

Y

Yağ doldurma desteği kapağı
Monte edilmesi 120
Sökülmesi 119
Yağ filtresi
Değiştirilmesi 156
Yağ süzgeçleri
Temizlenmesi 156

Yakıt deposu kapağı
Açılması 27
Kapatılması 28
Yakıt deposu kaplaması
Monte edilmesi 109, 111
Sökülmesi 109-110
Yakıt ikmali
Yakıt 93
Yakıt muslukları 28
Yan ayaklık 32
Yan spoyler
Monte edilmesi 112
Sökülmesi 112
Yardımcı maddeler 11
Yedek parçalar 11
Yolcu ayak dayama yerleri 31
Yolcu koltuğu
Acil durum kilit açma tertibatı 30
Çıkarılması 99
Kilit açma tertibatı 30
Monte edilmesi 100
Yolcu koltuğu acil durum kilit açma tertibatı 30
Yolcu koltuğu kilit açma tertibatı 30

Z

Zincir
Kirlenme durumunun kontrol edilmesi 101
Kontrol edilmesi 103
Temizleme 101
Zincir dişlisi
Kontrol edilmesi 103
Zincir gerginliği
Ayarlanması 102
Kontrol edilmesi 102
Zincir pinyon dişlisi
Kontrol edilmesi 103

3214295tr

10/2021



KTM Sportmotorcycle GmbH
5230 Mattighofen/Avusturya
KTM.COM

Fotoğraf: Mitterbauer/KISKA/KTM