KULLANIM KILAVUZU 2019

READY TO RACE
»www.ktm.com

250 EXC TPI
250 EXC Six Days TPI
250 XC-W TPI
300 EXC TPI
300 EXC Six Days TPI
300 XC-W TPI
300 XC-W Six Days TPI

Ürün No. 3213853tr



KTM

SEVGİLİ KTM MÜŞTERİMİZ

Bir KTM üretimi motosikletten yana kararınızı verdiğiniz için sizi gönülden tebrik etmek istiyoruz. Şimdi, modern ve spor bir motosiklete sahipsiniz ve gerektiği şekilde bakımını yaptığınızda, size çok keyifli anlar yaşatacaktır.

Sürüş esnasında size keyifli anlar dileriz!

Lütfen aşağıya aracınızın seri numaralarını kaydediniz.

Şasi numarası (📖 S. 15)	Bayi kaşesi
Motor numarası (📖 S. 15)	
Anahtar numarası (Tüm EXC modelleri) (📖 S. 15)	

Kullanım Kılavuzu, baskıya verildiği tarihte bu üretim serisinin en son durumunu yansıtıyordu. Konstrüktif geliştirmeden kaynaklanan küçük sapmalar, tamamen engellenemez.

Kılavuzun içerdiği tüm bilgiler, bağlayıcı değildir. KTM Sportmotorcycle GmbH limited şirketinin, bilhassa teknik bilgileri, fiyatları, renkleri, formları, malzemeleri, müşteri ve servis hizmetlerini, konstrüksiyonları, donanımları ve benzeri tertibatı, daha önce haber vermeksizin ve sebep göstermeksizin değiştirme ve de geri çekme ve bunları yerel şartlara uyarlama hakkı ve de belirli bir modelin imalatını daha önceden haber vermeksizin durdurma hakkı saklıdır. KTM, teslimat olanaklarından, şekillerden, resimlerden ve tanımlardan sapmalardan ve de baskı hataları ve yanlışlardan dolayı sorumluluk üstlenmez. Resimlerde görülen modeller, kısmen, seri teslimat kapsamına girmeyen özel donanımlar içerirler.

© 2018 KTM Sportmotorcycle GmbH, Mattighofen Avusturya
Tüm hakları saklıdır
Yeniden basımı, alıntı şeklinde de olsa, ve de her türlü çoğaltma işlemi, eser sahibinin yazılı iznine bağlıdır.

ISO 9001(12 100 6061)
Uluslararası Kalite Yönetimi Standardı ISO 9001'de kastedildiği anlamda, KTM, mümkün olan en yüksek ürün kalitesine ulaşmayı sağlayan kalite güvence süreçlerini uygular.
Düzenleyen: TÜV Management Service

REG.NO. 12 100 6061

KTM Sportmotorcycle GmbH
Stallhofnerstraße 3
5230 Mattighofen, Avusturya

Bu doküman aşağıda belirtilen modeller için geçerlidir:

250 EXC TPI EU (F7303S7)

250 EXC Six Days TPI EU (F7303S2)

250 XC-W TPI US (F7375S4)

300 EXC TPI EU (F7403S7)

300 EXC Six Days TPI EU (F7403S2)

300 XC-W TPI US (F7475S3)

300 XC-W Six Days TPI US (F7475S2)

3213853tr

03/2018

İÇİNDEKİLER

1 GÖSTERİM ARAÇLARI 6

1.1 Kullanılan semboller 6
1.2 Kullanılan yazı biçimlendirmeleri 6

2 GÜVENLİK UYARILARI 7

2.1 Kullanım tanımlaması - Amacına uygun kullanım 7
2.2 Hatalı kullanım 7
2.3 Güvenlik uyarıları 7
2.4 Tehlike dereceleri ve semboller 8
2.5 Değişiklik yapmaya karşı uyarı 8
2.6 Güvenli işletme 8
2.7 Koruyucu elbise 9
2.8 Araçta çalışma ve işlem kuralları 9
2.9 Çevre 9
2.10 Kullanım Kılavuzu 10

3 ÖNEMLİ UYARILAR 11

3.1 Garanti, teminat 11
3.2 İşletme maddeleri, yardımcı maddeler 11
3.3 Yedek parçalar, aksesuar 11
3.4 Servis 11
3.5 Resimler 11
3.6 Müşteri servisi 11

4 ARAÇ GÖRÜNÜMÜ 13

4.1 Araç görünümü, ön sol (sembolik gösterim) 13
4.2 Araç görünümü, arka sağ (sembolik gösterim) 14

5 SERİ NUMARALARI 15

5.1 Şasi numarası 15
5.2 Tip plakası 15
5.3 Anahtar numarası (Tüm EXC modelleri) 15
5.4 Motor numarası 15
5.5 Çatal ürün numarası 16
5.6 Süspansiyon kolu ürün sipariş numarası 16

6 KUMANDA ELEMANLARI 17

6.1 Debriyaj kolu 17
6.2 El freni kolu 17
6.3 Gaz kolu 17
6.4 Kısa devre butonu (Tüm EXC modelleri) 17
6.5 Kısa devre butonu (Tüm XC-W modelleri) 18
6.6 Korna düğmesi (Tüm EXC modelleri) 18
6.7 Far açma-kapama düğmesi (Tüm EXC modelleri) 18
6.8 Far açma-kapama düğmesi (Tüm XC-W modelleri) 18
6.9 Sinyal anahtarı (Tüm EXC modelleri) 19
6.10 Acil Kapatma anahtarı (Tüm EXC modelleri) 19
6.11 Elektrikli marş düğmesi 19
6.12 Ateşleme eğrisi şalteri (Tüm Six Days modelleri) 19
6.13 Kontrol lambalarına genel bakış (Tüm EXC modelleri) 20
6.14 Kontrol lambalarına genel bakış (Tüm XC-W modelleri) 20
6.15 Depo kapağı açılması 20
6.16 Depo kapağı kapatılması 21
6.17 2 zamanlı yağ tankı kapağının açılması 21
6.18 2 zamanlı yağ tankı kapağının kapatılması 22
6.19 Soğuk çalıştırma düğmesi 22
6.20 Rölanti devir sayısını ayarlama vidası 23
6.21 Vites değiştirme pedalı 23
6.22 Ayakla basılan marş 24
6.23 Ayak fren pedalı 24
6.24 Yan ayaklık 24
6.25 Direksiyon kilidi (Tüm EXC modelleri) 25
6.26 Direksiyonun bloke edilmesi (Tüm EXC modelleri) 25
6.27 Direksiyon kilidinin açılması (Tüm EXC modelleri) 25

7 KOMBİ AYGITI 26

7.1 Gösterge paneline genel bakış 26
7.2 Etkinleştirme ve deneme 26
7.3 Kilometre veya mil ayarlaması 26
7.4 Gösterge paneli fonksiyonlarının ayarlanması 27
7.5 Saatin ayarlanması 28
7.6 Tur süresinin sorgulanması 28
7.7 SPEED (Hız) gösterge modu 29
7.8 SPEED/H (işletim saati) gösterge modu 29
7.9 'Kurma ve ayarlar' menüsü 29
7.10 Ölçü biriminin ayarlanması 30
7.11 Gösterge modu SPEED/CLK (Saat) 31
7.12 Saat ayarlaması 31
7.13 SPEED/LAP (Tur süresi) gösterge modu 32
7.14 Tur süresinin sorgulanması 32
7.15 SPEED/ODO (Kilometre sayacı) gösterge modu 33
7.16 SPEED/TR1 (Tripmaster 1) gösterge modu 33

7.17 SPEED/TR2 (Tripmaster 2) gösterge modu ... 34
7.18 TR2'nin (Tripmaster 2) ayarlanması ... 34
7.19 SPEED/A1 gösterge modu (Ortalama hız 1) ... 35
7.20 SPEED/A2 gösterge modu (Ortalama hız 2) ... 35
7.21 SPEED/S1 gösterge modu (Kronometre 1) ... 36
7.22 SPEED/S2 gösterge modu (Kronometre 2) ... 36
7.23 İşlevlere genel bakış ... 36
7.24 Koşullara ve etkinleştirilebilirliğe genel bakış ... 38

8 ÇALIŞTIRMA ... 40

8.1 İlk çalıştırmaya ilişkin uyarılar ... 40
8.2 Motor alıştırma ... 41
8.3 Düşük dış hava sıcaklıklarında lityum iyon akülerin çalıştırma gücü ... 42
8.4 Aracın zor ve ağır kullanım şartları için hazır hale getirilmesi ... 42
8.5 Aracın kuru kumda sürüşler için hazırlanması ... 43
8.6 Aracın ıslak kumda sürüşler için hazırlanması ... 44
8.7 Aracın ıslak ve çamurlu yollarda sürüş için hazırlanması ... 45
8.8 Aracın yüksek sıcaklıklar veya yavaş sürüş için hazırlanması ... 45
8.9 Aracın düşük sıcaklıklar veya kar için hazırlanması ... 46

9 SÜRME TALİMATI ... 47

9.1 Her çalıştırma işleminden önceki kontrol ve bakım işlemleri ... 47
9.2 Aracın çalıştırılması ... 48
9.3 İlk hareket ... 48
9.4 Vites değiştirme, sürüş ... 49
9.5 Frenleme ... 49
9.6 Durma, park etme ... 50
9.7 Nakliye ... 51
9.8 Yakıt ikmali yapmak ... 51
9.9 2 zamanlı yağ ikmali ... 52

10 SERVİS PLANI ... 53

10.1 Ek bilgiler ... 53
10.2 Zorunlu işlemler ... 53
10.3 Tavsiye edilen işlemler ... 54

11 ŞASİNİN AYARLANMASI ... 56

11.1 Şasi temel ayarının sürücü ağırlığına göre kontrol edilmesi ... 56
11.2 Süspansiyon kolu için basınç kademesi sönümleme düzeni ... 56
11.3 Süspansiyon kolunun Low Speed baskı kademesi sönümlemesinin ayarlanması ... 56
11.4 Süspansiyon kolunun High Speed baskı kademesi sönümlemesinin ayarlanması ... 57
11.5 Süspansiyon kolunun çekme kademesi sönümlemesinin ayarlanması ... 58
11.6 Arka tekerlek ölçüsünü yüksüz konumda saptama ... 58
11.7 Süspansiyon kolunun statik bel vermesinin kontrol edilmesi ... 59
11.8 Süspansiyon kolunun sürüş sırasındaki bel vermesinin kontrol edilmesi ... 59
11.9 Süspansiyon kolunun yay ön geriliminin ayarlanması 🔧 ... 60
11.10 Sürüş sırasında bel vermenin ayarlanması 🔧 ... 61
11.11 Çatalın temel ayarının kontrol edilmesi ... 61
11.12 Çatalın basınç kademesi sönümlemesinin ayarlanması ... 62
11.13 Çatalın çekme kademesi sönümlemesinin ayarlanması ... 63
11.14 Çatalın yay ön geriliminin ayarlanması (Tüm Six Days modelleri) ... 64
11.15 Gidon konumu ... 65
11.16 Gidon konumunun ayarlanması 🔧 ... 65

12 ŞASİ SERVİS İŞLEMLERİ ... 68

12.1 Motosikletin kaldırma sehpasıyla kaldırılması ... 68
12.2 Motosikletin kaldırma sehpasından alınması ... 68
12.3 Çatal kollarının havalandırılması ... 68
12.4 Çatal süspansiyon kollarının toz koruyucu manşetlerinin temizlenmesi ... 69
12.5 Çatal korumasının sökülmesi ... 69
12.6 Çatal korumasının monte edilmesi ... 70
12.7 Çatal süspansiyon kollarının sökülmesi 🔧 ... 70
12.8 Çatal süspansiyon kollarının monte edilmesi 🔧 ... 71
12.9 Alt çatal köprüsünün sökülmesi 🔧 (Tüm EXC/XC-W standart modelleri) ... 72
12.10 Alt çatal köprüsünün sökülmesi 🔧 (Tüm Six Days modelleri) ... 72
12.11 Alt çatal köprüsünün monte edilmesi 🔧 (Tüm EXC/XC-W standart modelleri) ... 73

İÇİNDEKİLER

12.12 Alt çatal köprüsünün monte edilmesi 🔧 (Tüm Six Days modelleri) 76
12.13 Kumanda kafası yatağı boşluğu kontrol edilmesi 78
12.14 Kumanda kafası yatağı boşluğunun ayarlanması 🔧 79
12.15 Kumanda kafası yatağının yağlanması 🔧..... 80
12.16 Ön çamurluğun sökülmesi 80
12.17 Ön çamurluğun monte edilmesi 80
12.18 Süspansiyon kolunun sökülmesi 🔧..... 81
12.19 Süspansiyon kolunun monte edilmesi 🔧..... 81
12.20 Sürücü koltuğunun çıkarılması 82
12.21 Sürücü koltuğunun monte edilmesi..... 82
12.22 Hava filtresi kutusu kapağının sökülmesi 83
12.23 Hava filtresi kutusu kapağının monte edilmesi..... 83
12.24 Hava filtresinin sökülmesi 🔧 84
12.25 Hava filtresinin monte edilmesi 🔧..... 84
12.26 Hava filtresi ve hava filtresi kutusunun temizlenmesi 🔧 85
12.27 Hava filtresi kutusu kapağının emniyete alınmaya hazırlanması 🔧.... 85
12.28 Hava filtresi kutusunun contalanması 🔧..... 86
12.29 Nihai sönümleyicinin sökülmesi 86
12.30 Nihai sönümleyicinin monte edilmesi..... 86
12.31 Nihai sönümleyicinin cam elyafı iplikli dolgusunun değiştirilmesi 🔧..... 87
12.32 Yakıt deposunun sökülmesi 🔧..... 87
12.33 Yakıt deposunun monte edilmesi 🔧.... 89
12.34 Zincir kirlenme durumunun kontrol edilmesi..... 91
12.35 Zincirin temizlenmesi 91
12.36 Zincir gerilimi kontrol edilmesi..... 92
12.37 Zincir geriliminin ayarlanması 92
12.38 Zincirin, zincir dişlisinin, zincir pinyon dişlisinin ve zincir kılavuzunun kontrol edilmesi..... 93
12.39 Çerçevenin kontrol edilmesi 🔧..... 96
12.40 Titreşim kolunun kontrol edilmesi 🔧.... 96
12.41 Bowden gaz kablosunun döşenme durumunun kontrol edilmesi..... 96
12.42 Tutamak lastiğinin kontrol edilmesi..... 97
12.43 Vites değiştirme pedalının temel konumunun ayarlanması 98
12.44 Hidrolik debriyajın sıvı seviyesinin kontrol edilmesi/düzeltilmesi 98
12.45 Hidrolik debriyajın sıvısının değiştirilmesi 🔧 99
12.46 Motor korumasının sökülmesi (Tüm Six Days modelleri)..... 100
12.47 Motor korumasının monte edilmesi (Tüm Six Days modelleri) 100

13 FREN TERTİBATI 101

13.1 Boşluk mesafesinin, el fren kolunda kontrol edilmesi 101
13.2 El fren kolunun boşluk mesafesinin ayarlanması (Tüm EXC modelleri).... 101
13.3 El freni kolunun temel ayarının yapılması (Tüm XC-W modelleri)..... 102
13.4 Fren disklerinin kontrol edilmesi 102
13.5 Ön tekerlek freninin sıvı seviyesinin kontrol edilmesi..... 103
13.6 Ön tekerlek fren sıvısının ilave edilmesi 🔧..... 103
13.7 Ön tekerlek freninin fren balatalarının kontrol edilmesi 104
13.8 Ön tekerlek freninin fren balatalarının değiştirilmesi 🔧 105
13.9 Boşluk mesafesinin ayak fren pedalında kontrol edilmesi 107
13.10 Ayak fren pedalının temel ayarının ayarlanması 🔧 107
13.11 Arka tekerlek freninin fren sıvı seviyesinin kontrol edilmesi 108
13.12 Arka tekerlek freni sıvısı ilave edilmesi 🔧..... 109
13.13 Arka tekerlek freninin fren balatalarının kontrol edilmesi 110
13.14 Arka tekerlek freninin fren balatalarının değiştirilmesi 🔧 110

14 TEKERLEKLER, LASTİKLER 113

14.1 Ön tekerlek sökülmesi 🔧..... 113
14.2 Ön tekerleğin monte edilmesi 🔧 114
14.3 Arka tekerleğin sökülmesi 🔧..... 114
14.4 Arka tekerleğin monte edilmesi 🔧..... 115
14.5 Lastiklerin durumunun kontrol edilmesi..... 117
14.6 Lastik hava basıncının kontrol edilmesi..... 117
14.7 Jant teli geriliminin kontrol edilmesi..... 118

15 ELEKTRİK DÜZENİ..... 119

15.1 Akünün sökülmesi 🔧..... 119
15.2 Akünün monte edilmesi 🔧..... 120
15.3 Akünün şarj edilmesi 🔧..... 120
15.4 Ana sigortanın değiştirilmesi..... 122
15.5 Her bir akım tüketicisinin sigortasının değiştirilmesi 124
15.6 Far ile birlikte far maskesinin sökülmesi..... 125

15.7 Far ile birlikte far maskesinin monte edilmesi ... 126
15.8 Far lambasının değiştirilmesi ... 127
15.9 Sinyal lambasının değiştirilmesi (Tüm EXC modelleri) ... 127
15.10 Far ayarının kontrol edilmesi ... 128
15.11 Farın aydınlatma mesafesinin ayarlanması ... 129
15.12 Gösterge paneli pilinin değiştirilmesi ... 129
15.13 Diyagnoz fişi ... 130

16 SOĞUTMA SİSTEMİ ... 131

16.1 Soğutma sistemi ... 131
16.2 Antifriz ve soğutma sıvı seviyesinin kontrol edilmesi ... 131
16.3 Soğutma sıvı seviyesi kontrol edilmesi ... 132
16.4 Soğutma sıvısının boşaltılması 🔧 ... 133
16.5 Soğutma sıvısının doldurulması 🔧 ... 133

17 MOTORUN AYARLANMASI ... 136

17.1 Bowden gaz kablosu boşluğunun kontrol edilmesi ... 136
17.2 Bowden gaz kablosu boşluğunun ayarlanması 🔧 ... 136
17.3 Gaz alma karakteristiğinin ayarlanması 🔧 ... 137
17.4 Rölanti devir sayısının ayarlanması 🔧 ... 139
17.5 Çevre basıncının tanıtılması ... 139
17.6 Ateşleme eğrisi fiş bağlantısı ... 140
17.7 Ateşleme eğrisinin değiştirilmesi ... 140
17.8 Vites değiştirme pedalının temel konumunun kontrol edilmesi ... 141
17.9 Vites değiştirme pedalının temel ayarının yapılması 🔧 ... 141

18 MOTORDA SERVİS İŞLEMLERİ ... 143

18.1 Yakıt süzgecinin değiştirilmesi 🔧 ... 143
18.2 2 zamanlı yağ seviyesinin kontrol edilmesi ... 144
18.3 Yağ pompasının etkinleştirilmesi 🔧 ... 145
18.4 Şanzıman yağ seviyesinin kontrol edilmesi ... 146
18.5 Şanzıman yağının değiştirilmesi 🔧 ... 147
18.6 Şanzıman yağı ilave edilmesi 🔧 ... 148

19 TEMİZLİK, BAKIM ... 150

19.1 Motosikletin temizlenmesi ... 150
19.2 Kışın işletme için kontrol ve bakım işlemleri ... 151

20 MUHAFAZA ETME ... 152

20.1 Muhafaza etme ... 152
20.2 Araç garajda tutulduktan sonra çalıştırma ... 153

21 HATA ARAMA ... 154

22 TEKNİK ÖZELLİKLER ... 157

22.1 Motor ... 157
22.1.1 Tüm 250 modelleri ... 157
22.1.2 Tüm 300 modelleri ... 157
22.2 Motor için sıkma torkları ... 158
22.3 Dolum miktarları ... 160
22.3.1 Şanzıman yağı ... 160
22.3.2 Soğutma sıvısı ... 160
22.3.3 Yakıt ... 160
22.4 Şasi çerçevesi ... 160
22.5 Elektrik düzeni ... 161
22.6 Dış lastikler ... 162
22.7 Çatal ... 162
22.7.1 Tüm EXC/XC-W standart modelleri ... 162
22.7.2 Tüm Six Days modelleri ... 162
22.8 Süspansiyon kolu ... 163
22.9 Şasi için sıkma torkları ... 164

23 İŞLETME MADDELERİ ... 166

24 YARDIMCI MADDELER ... 168

25 STANDARTLAR ... 170

26 MESLEKİ TERİMLER DİZİNİ ... 171

27 KISALTMALAR DİZİNİ ... 172

28 SEMBOLLER DİZİNİ ... 173

28.1 Kırmızı semboller ... 173
28.2 Sarı ve turuncu semboller ... 173
28.3 Yeşil ve mavi semboller ... 173

İÇİNDEKİLER DİZİNİ ... 174

1 GÖSTERİM ARAÇLARI

1.1 Kullanılan semboller

Aşağıda, belirli sembollerin kullanımı açıklanmaktadır.

✓	Beklenen bir tepkiyi belirtir (örn. bir işlem adımına veya bir işleve ilişkin).
✗	Beklenmeyen bir tepkiyi belirtir (örn. bir işlem adımına veya bir işleve ilişkin).
	Bu sembol ile belirtilen tüm işlemler, konuya ilişkin bilgi ve teknik anlayış gerektirir. Kendi güvenliğiniz açısından, bu işlemleri, bir KTM Yetkili Servisi tamirhanesinde yaptırın! Yetkili Servis'te motosikletiniz, özel eğitim ve kurs görmüş kalifiye elemanlar tarafından gerekli özel aletlerle en iyi şekilde işleme tabi tutulur.
	Bir sayfayı işaret eder (verilen sayfada daha fazla bilgi yazılır).
	Daha detaylı bilgi veya ipucu içeren bir bilgiyi belirtir.
»	Bir kontrol adımından kaynaklanan sonucu belirtir.
V	Bir gerilim ölçümünü belirtir.
A	Bir akım ölçümünü belirtir.
◀	Olası ilave çalışmalar dahil bir faaliyetin sonunu belirtir.

1.2 Kullanılan yazı biçimlendirmeleri

Aşağıda, kullanılan yazı biçimlendirmeleri açıklanmaktadır.

Özel isim	Bir özel ismi belirtir.
İsim®	Tescilli bir ismi belirtir.
Marka™	Malların serbest dolaşımındaki bir markayı belirtir.
Altı çizilen kavramlar	Aracın teknik özelliklerine işaret ederler veya teknik ve mesleki terimler dizininde bulunan teknik terimleri belirtirler.

2.1 Kullanım tanımlaması - Amacına uygun kullanım

(Tüm EXC modelleri)

Bu araç, normal rekabet ortamında alışılmış zorlanmalara ve yüklenmelere dayanabilecek şekilde tasarlanmıştır. Bu araç, en ileri düzeydeki uluslararası motor sporu derneklerinin güncel olarak geçerli kurallarına ve kategorilerine uygundur.

Bilgi

Bu araca, sadece onaylanmış (gücü kısılı) versiyonda, kamuya açık karayolları trafiğinde kullanılmak üzere müsaade verilmiştir.
Gücü kısılmamış durumda araç, sadece genel trafiğe kapatılmış yol ve pistlerde ve kamu trafiğinin dışında sürülmelidir.
Araç, arazi sporu kapsamındaki dayanıklılık yarışmaları için tasarlanmıştır ve ağırlıklı olarak motokros alanında kullanılmak üzere öngörülmemiştir.

(Tüm XC-W modelleri)

Bu araç, normal rekabet ortamında alışılmış zorlanmalara ve yüklenmelere dayanabilecek şekilde tasarlanmıştır. Bu araç, en ileri düzeydeki uluslararası motor sporu derneklerinin güncel olarak geçerli kurallarına ve kategorilerine uygundur.

Bilgi

Bu araca, kamuya açık karayolları trafiğinde kullanılmak üzere müsaade verilmemiştir.
Araç, arazi sporu kapsamındaki dayanıklılık yarışmaları için tasarlanmıştır ve ağırlıklı olarak motokros alanında kullanılmak üzere öngörülmemiştir.

2.2 Hatalı kullanım

Aracı sadece amacına uygun olarak kullanın.
Amacına uygun olarak kullanmadığınızda kişiler, malzemeler ve çevre için tehlikeler oluşabilir.
Amacına uygun kullanım ve kullanım tanımlaması dışındaki her türlü kullanım, hatalı kullanım durumu oluşturmaktadır.
İlgili kullanım alanı için öngörülen özelliklere sahip olmayan işletme maddelerinin ve yardımcı maddelerin kullanılması da hatalı kullanım kapsamına girmektedir.

2.3 Güvenlik uyarıları

Belirtilen ürünü güvenli şekilde kullanabilmek için bazı güvenlik uyarılarına uyulmalıdır. Bu sebepten dolayı bu kılavuzu ve teslimat kapsamında yer alan diğer kılavuzları dikkatle okuyunuz. Güvenlik uyarıları, metin içinde optik açıdan öne çıkarılmıştır ve önemli noktalarda ilgili kısımlarla bağlantılıdır.

Bilgi

Belirtilen ürünün iyi görünen noktalarında çeşitli uyarı ve ikaz etiketleri bulunmaktadır. Uyarı veya ikaz etiketlerini sökmeyiniz. Bu etiketler mevcut olmazsa, siz veya diğer kişiler, tehlikeleri fark etmeyebilirsiniz ve yaralanabilirsiniz.

2.4 Tehlike dereceleri ve semboller

Tehlike
İlgili tedbirler alınmadığında, doğrudan ve kesin olarak ölüme veya kalıcı ağır yaralanmalara yol açabilecek bir tehlikeye yönelik uyarı.

İkaz
İlgili tedbirler alınmadığında, büyük ihtimalle ölüme veya kalıcı ağır yaralanmalara yol açabilecek bir tehlikeye yönelik uyarı.

Dikkat
İlgili tedbirler alınmadığında, büyük ihtimalle hafif yaralanmalara yol açabilecek bir tehlikeye yönelik uyarı.

Uyarı
İlgili tedbirler alınmadığında, önemli makine veya malzeme hasarlarına yol açabilecek bir tehlikeye yönelik uyarı.

Uyarı
İlgili tedbirler alınmadığında, çevreye zarar vermeye yol açabilecek bir tehlikeye yönelik uyarı.

2.5 Değişiklik yapmaya karşı uyarı

Gürültü bastırma düzeninin parçalarında değişiklik yapmak yasaktır. Aşağıdaki önlemler veya ilgili durumların oluşturulması yasaktır:

1 Yeni bir aracın, gürültü bastırmaya yarayan her türlü tertibatının veya parçasının, nihai müşteriye satılışından veya teslimatından önce veya aracın bakım, onarım veya değiştirme dışındaki amaçlar için kullanılması sırasında çıkarılması veya devre dışı bırakılması ve de
2 böyle bir tertibatın veya parçanın sökülmesinden veya devre dışı bırakılmasından sonra, aracın kullanılması.

Yasaya aykırı değişiklik yapmaya ilişkin örnekler:

1 Nihai sönümleyicinin, rüzgâr saptırıcıların, dirseklerin veya egzoz gazı ileten parçaların sökülmesi veya bunların matkapla delinmesi.
2 Hava giriş sistemine ait parçaların sökülmesi veya matkapla delinmesi.
3 Usulüne uygun olmayan ve eksik bakım durumunda.
4 Aracın, hareketli parçalarının veya egzoz sisteminin veya hava giriş sisteminin parçalarının, üretici firma tarafından onaylanmamış parçalar ile değiştirilmesi.

2.6 Güvenli işletme

Tehlike
Kaza tehlikesi Trafiğe çıkmaya uygun olmayan sürücüler kendilerini ve başkalarını tehlikeye atabilir.
– Alkol, uyuşturucu veya ilaç alımı nedeniyle trafiğe çıkamayacak durumdaysanız araç kullanmayın.
– Fiziksel veya psikolojik olarak uygun durumda değilseniz araç kullanmayın.

Tehlike
Zehirlenme tehlikesi Egzoz gazları zehirlidir ve bayılmalara ve ölüme yol açabilirler.
– Motoru çalıştırırken daima yeterli havalandırma mevcut olmasını sağlayın.
– Motoru kapalı bir mekânda çalıştıracaksanız veya uzun süre işleteceksiniz uygun bir emme tertibatı kullanın.

İkaz

Yanma tehlikesi Bazı araç parçaları işletme sırasında çok aşırı ısınırlar.

– Egzoz tertibatı, radyatör, motor, amortisör ve fren tertibatı gibi parçalara soğumadan önce dokunmayın.
– Çalışmaya başlamadan önce araç parçalarının soğumasını bekleyin.

Aracı, sadece teknik açıdan kusursuz bir durumda, amacına uygun şekilde ve çevreyi koruma ve güvenlik bilinci ile kullanınız.
Araç sadece, konu hakkında yeterli oranda bilgilendirilmiş kişiler tarafından kullanılmalıdır. Karayolları trafiğinde, ilgili bir sürücü belgesine ihtiyaç vardır.
Emniyeti olumsuz etkileyen arızaların, derhal bir KTM Yetkili Servisi tamirhanesinde giderilmesini sağlayınız.
Araç üzerinde bulunan uyarı/ikaz etiketlerini dikkate alın.

2.7 Koruyucu elbise

İkaz

Yaralanma tehlikesi Koruyucu elbisenin mevcut olmaması veya eksik olması, yüksek bir güvenlik riski teşkil eder.

– Her yolculukta kask, çizme, eldiven, koruyucuları ile birlikte pantolon ve ceket gibi koruyucu elbiseler kullanın.
– Her zaman, eksiksiz bir durumda ve yasal düzenlemelere uygun olan koruyucu elbise kullanın.

Kendi emniyetiniz açısından KTM, aracı sadece uygun bir koruyucu elbise ile kullanmanızı tavsiye etmektedir.

2.8 Araçta çalışma ve işlem kuralları

Bazı çalışmalar için özel alet takımları gereklidir. Bu aletler, taşıtın ayrılmaz bir parçası değildir; fakat parantez içinde verilen numara ile sipariş edilebilirler. Örnek: Rulman sökücü (15112017000)
Tekrar kullanılamayacak olan parçaları (örn. kendinden emniyetli cıvatalar ve somunlar, contalar, conta halkaları, O-halkaları, çatal pimler, emniyet pulları) takma sırasında yenileri ile değiştirin.
Bazı vidalama işlemleri için bir vida emniyete alma malzemesi (örn. **Loctite®**) gereklidir. Kullanım sırasında üretici firmanın özel uyarılarını dikkate alın.
Parçalarına ayırma işleminden sonra tekrar kullanılması öngörülen parçalar temizlenmeli ve hasar ve aşınma yönünden kontrol edilmelidir. Hasar görmüş ya da aşınmış parçaları değiştirin.
Bir onarım veya servis işleminin tamamlanmasından sonra, taşıtın işletme güvenliği güvenceye alınmalıdır.

2.9 Çevre

Motosikletinizi sorumluluk bilinci ile kullanmanız, sorunların ve çatışkıların oluşmasını önler. Motosiklet kullanmanızın geleceğini güvenceye almak için, motosikleti, yasallık çerçevesinde kullanacağınız yönünde kendinize teminat verin, çevre bilinci ile hareket edin ve başkalarının haklarına saygı duyun.
Eskimiş yağları, başka işletme maddelerini ve yardımcı maddeleri ve eski parçaları bertaraf ettiğinizde, ülkenizdeki ilgili yasaları ve yönetmelikleri dikkate alınız.
Motosikletler, eski araçların bertaraf edilmesine ilişkin AB yönetmeliğine tabi olmadıkları için, bir eski motosikletin bertaraf edilmesine ilişkin yasal düzenleme mevcut değildir. Yetkili KTM Bayiniz, size memnuniyetle yardımcı olacaktır.

2.10 Kullanım Kılavuzu

Aracı ilk defa sürmeye başlamadan önce, bu kullanım kılavuzunu mutlaka dikkatle ve tamamen okuyunuz. Kullanım Kılavuzu, sizin için taşıtın kullanımını, bakımını ve taşıtta işlem yapmayı kolaylaştıracak birçok bilgi ve püf noktasını içerir. Sadece bu şekilde, aracı en uygun şekilde kendinize göre nasıl ayarlayabileceğinizi ve yaralanmalardan nasıl korunacağınızı öğrenirsiniz.
Kullanım Kılavuzu'nu kolay erişilebilen bir yerde muhafaza ediniz ki, ihtiyaç halinde her zaman açıp okuyabilesiniz.
Taşıt hakkında daha fazla bilgi edinmek isterseniz veya okuma sırasında anlaşılmayan noktalar söz konusu olduğunda, bir yetkili KTM bayisine başvurunuz.
Kullanım kılavuzu, aracın önemli bir ayrılmaz parçasıdır ve satıldığında yeni mal sahibine teslim edilmelidir.

Ayrıca Kullanım Kılavuzu, yetkili KTM Bayiniz ve KTM web sitesinde indirilmek üzere hazır bulundurulur.
Uluslararası KTM İnternet sitesi: http://www.ktm.com

3.1 Garanti, teminat

Servis planında öngörülmüş olan işlemler, sadece bir KTM Yetkili Servisi tamirhanesinde yapılmalı ve hem Servis ve Garanti Kitabı'nda hem de **KTM Dealer.net**'te tasdik edilmelidir, aksi takdirde her türlü garanti hakkı kaybolur. Araçta yapılan manipülasyonlar ve/veya konstrüktif değişiklikler sonucu meydana gelen hasarlarda ve müteakip hasarlarda, garantiden yararlanılamaz.
Garanti veya teminat ile ilgili ve de buna ilişkin işlemlerin yapılması ile ilgili daha geniş bilgileri, lütfen Servis ve Garanti Kitabı'na bakarak öğreniniz.

3.2 İşletme maddeleri, yardımcı maddeler

Uyarı
Çevrenin tehlikeye atılması Yakıtın usulüne uygun şekilde kullanılmaması, çevreyi tehlikeye atar.
– Yakıtın, yeraltı sularına, toprağa veya kanalizasyona ulaşmasını önleyin.

İşletme maddeleri ve yardımcı maddeler, kullanım kılavuzuna ve spesifikasyona uygun kullanılmalıdır.

3.3 Yedek parçalar, aksesuar

Kendi emniyetiniz açısından sadece, KTM tarafından onaylanmış ve/veya tavsiye edilmiş yedek parçalar ve aksesuar ürünleri kullanınız ve bu parçaları bir KTM Yetkili Servisi tamirhanesinde monte ettiriniz. KTM, başka ürünler ve bunlardan kaynaklanan hasarlar için sorumluluk üstlenmez.
Bazı yedek parçalar ve aksesuar ürünleri, ilgili açıklamalarda parantez içinde verilmiştir. Yetkili KTM Bayiniz size memnuniyetle danışma verecektir.

Aracınız için öngörülmüş güncel **KTM PowerParts** parçalarını KTM web sitesinde bulursunuz.
Uluslararası KTM İnternet sitesi: http://www.ktm.com

3.4 Servis

Hatasız bir işletmenin ve zamanından önce aşınmayı önlemenin ön şartı, kullanım kılavuzunda sözü edilen, motora ve şasiye ilişkin servis, bakım ve ayar işlemlerinin uygun şekilde yapılmasıdır. Yanlış yapılan bir şasi ayarı, şasi aksamında hasarlara ve kırılmalara yol açabilir.
Aracın, örn. kum, ıslak veya çamurlu yollar/arazi gibi daha zor şartlarda kullanılması, güç aktarma düzeni, fren düzenekleri veya amortisör elemanları gibi aksamda bariz oranda artan aşınmaya yol açabilir. Bu sebepten dolayı, henüz bir sonraki bakım aralığına ulaşılmadan parçaların kontrol edilmesi ve değiştirilmesi gerekli olabilir. Aracın, öngörülmüş olan alıştırma sürelerini ve servis aralıklarını mutlaka dikkate alınız. Bu sürelere kesin olarak uymanız, motosikletinizin kullanım ömrünün uzatılmasına önemli ölçüde katkı sağlar.

3.5 Resimler

Kılavuzda verilen resimlerin bir kısmı, özel donanımları içermektedir.
Daha iyi bir gösterim ve açıklama için, bazı parçalar sökülmüş veya resimde görülmüyor olabilir. İlgili açıklama için her zaman bir sökme işlemine gerek yoktur. Metinlerde verilen bilgileri dikkate alınız.

3.6 Müşteri servisi

Aracınız ve KTM ile ilgili sormak istediğiniz bir şey olduğunda, yetkili KTM Bayiniz size memnuniyetle yardımcı olacaktır.

Yetkili KTM Bayilerinin listesini KTM web sitesinde bulursunuz.
Uluslararası KTM İnternet sitesi: http://www.ktm.com

4.1 Araç görünümü, ön sol (sembolik gösterim)

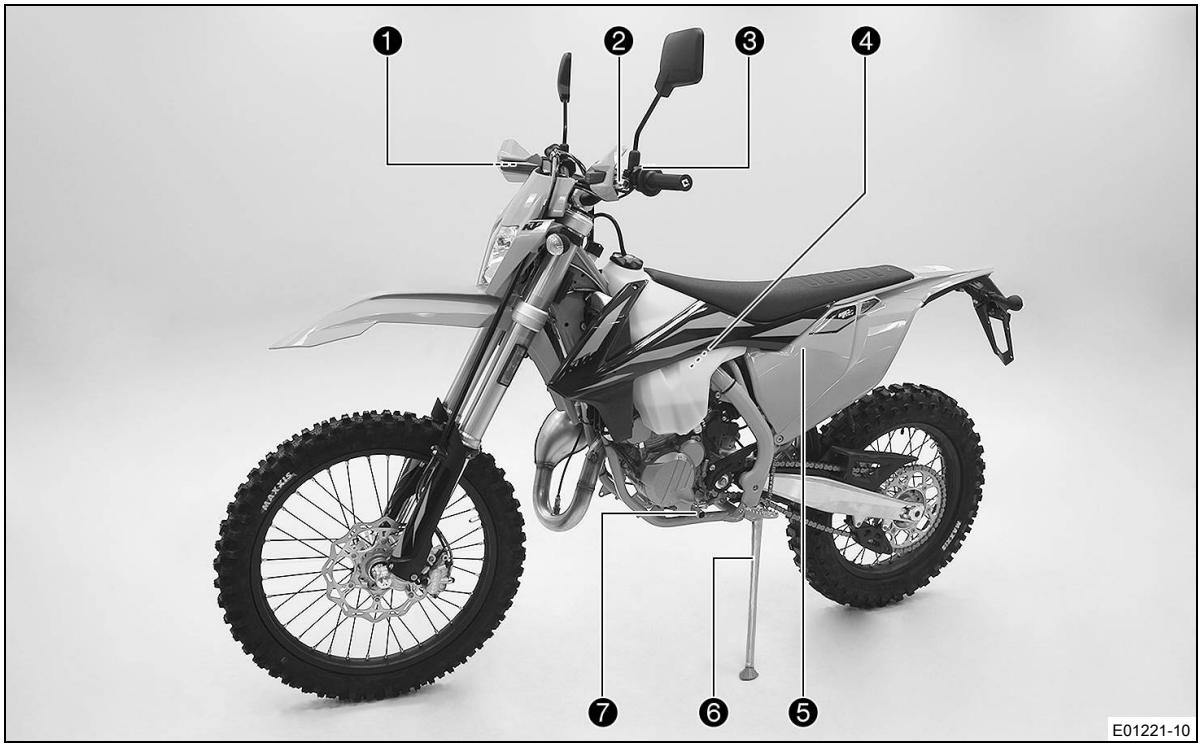

1. El freni kolu (📖 S. 17)
2. Debriyaj kolu (📖 S. 17)
3. Far açma-kapama düğmesi (📖 S. 18) **(Tüm EXC modelleri)**
3. Kısa devre butonu (📖 S. 17) **(Tüm EXC modelleri)**
3. Sinyal anahtarı (📖 S. 19) **(Tüm EXC modelleri)**
3. Korna düğmesi (📖 S. 18) **(Tüm EXC modelleri)**
4. Ateşleme eğrisi fiş bağlantısı (📖 S. 140)
5. Hava filtresi kutusu kapağı
6. Yan ayaklık (📖 S. 24)
7. Vites değiştirme pedalı (📖 S. 23)

4.2 Araç görünümü, arka sağ (sembolik gösterim)



1. Depo kapağı
2. Gaz kolu (S. 17)
3. Şasi numarası (S. 15)
4. Ayakla basılan marş (S. 24)
5. Ayak fren pedalı (S. 24)
6. Fren sıvısı gözetleme camı, arka

5.1 Şasi numarası

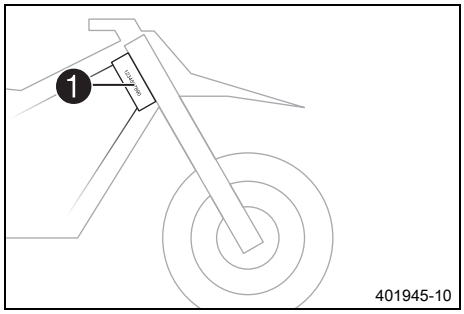

Şasi numarası ❶ kumanda kafasının sağ tarafına kabartma ile yazılmıştır.

5.2 Tip plakası

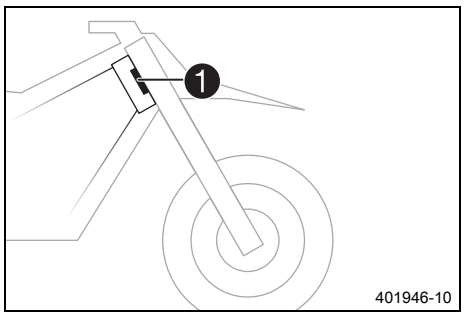

Tip plakası ❶, kumanda kafası üzerinde ön tarafta bulunur.

5.3 Anahtar numarası (Tüm EXC modelleri)

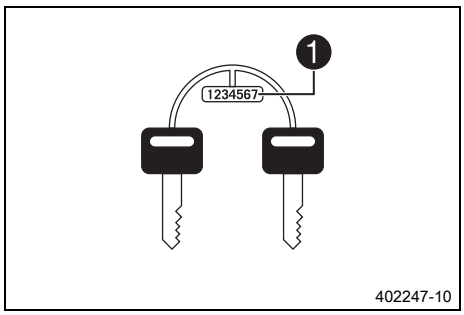

Direksiyon kilidi için öngörülmüş anahtar numarası ❶, anahtar bağlayıcı üzerine kabartma şeklinde yazılmıştır.

5.4 Motor numarası

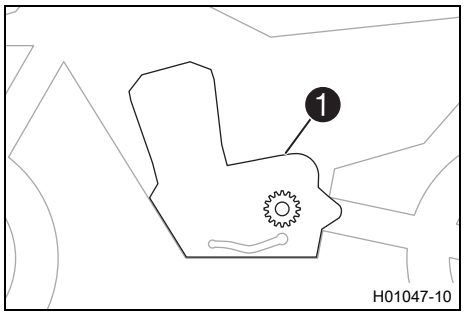

Motor numarası ❶, motorun sol tarafında, zincir pinyon dişlisinin üst kısmına kabartma ile yazılmıştır.

5.5 Çatal ürün numarası

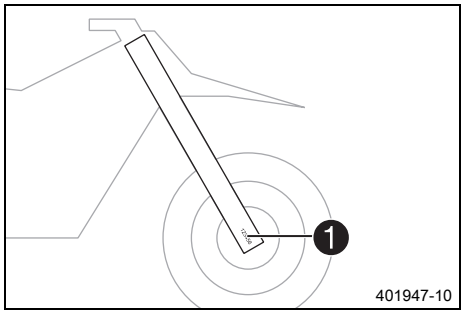

Çatal ürün numarası ❶, çatal çıkıntısının iç tarafında kabartma ile yazılmıştır.

5.6 Süspansiyon kolu ürün sipariş numarası

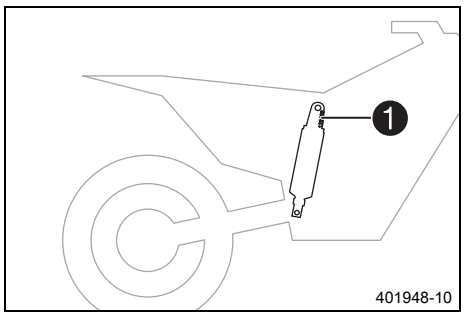

Süspansiyon kolu ürün numarası ❶, süspansiyon kolunun üst kısmında, ayar halkasının üzerinde, motor tarafına doğru kabartma şeklinde yazılıdır.

6.1 Debriyaj kolu

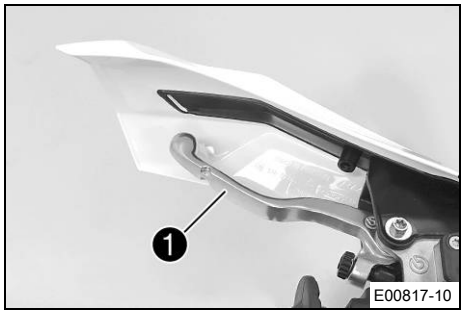

Debriyaj kolu ❶, gidonun sol tarafında bulunur.
Debriyaj, hidrolik olarak etkinleştirilir ve otomatik olarak ayarlanır.

6.2 El freni kolu

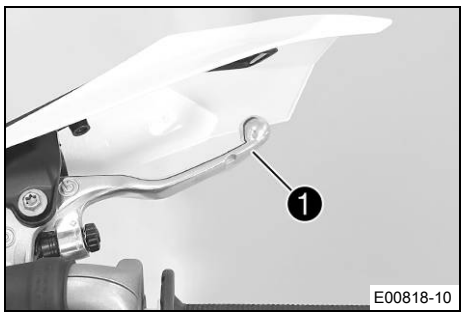

El freni kolu ❶, gidonun sağ tarafında bulunur.
El freni kolu ile ön tekerlek freni etkinleştirilir.

6.3 Gaz kolu

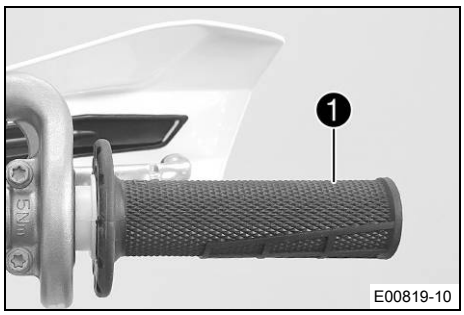

Gaz kolu ❶, gidonun sağ tarafında bulunur.

6.4 Kısa devre butonu (Tüm EXC modelleri)

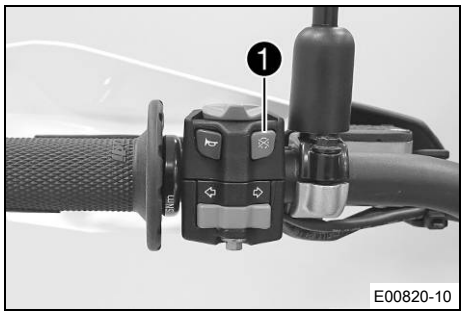

Kısa devre butonu ❶, gidonun sol tarafında bulunur.

Olası durumlar

- Kısa devre butonu ⊠ temel konumda – Bu konumda ateşleme devresi kapalıdır, motor çalıştırılabilir.
- Kısa devre butonu ⊠ basılı – Bu konumda, ateşleme devresi yarıda kesilir, çalışan motor durur ve motor çalıştırılamaz.

6.5 Kısa devre butonu (Tüm XC-W modelleri)

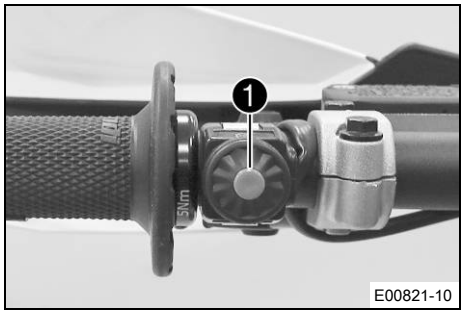

Kısa devre butonu ❶, gidonun sol tarafında bulunur.

Olası durumlar

- Kısa devre butonu ⊠ temel konumda – Bu konumda ateşleme devresi kapalıdır, motor çalıştırılabilir.
- Kısa devre butonu ⊠ basılı – Bu konumda, ateşleme devresi yarıda kesilir, çalışan motor durur ve motor çalıştırılamaz.

6.6 Korna düğmesi (Tüm EXC modelleri)

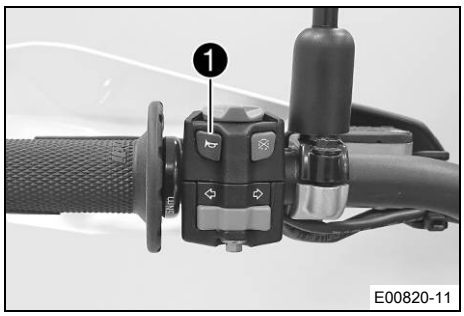

Korna düğmesi ❶, gidonun sol tarafında bulunur.

Olası durumlar

- Korna düğmesi temel konumda
- Korna düğmesi basılı – Bu konumda korna etkinleşir.

6.7 Far açma-kapama düğmesi (Tüm EXC modelleri)

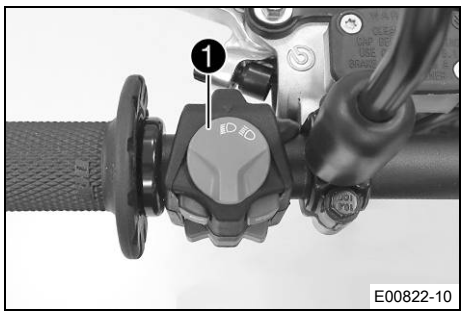

Far açma-kapama düğmesi ❶, gidonun sol tarafında bulunur.

Olası durumlar

	Kısa huzmeli far açık – Far açma-kapama düğmesi orta konumda. Bu konumda, kısa huzmeli far ve arka ışık açılmıştır.
	Uzun far açık – Far açma-kapama düğmesi, sola çevrilmiştir. Bu konumda, uzun huzmeli far ve arka ışık açılmıştır.

6.8 Far açma-kapama düğmesi (Tüm XC-W modelleri)



Far açma-kapama düğmesi ❶, sol tarafta, gösterge panelinin yanında bulunur.

Olası durumlar

- Far kapalı – Far açma-kapama düğmesi sonuna kadar içe bastırılmış. Bu konumda far kapalıdır.
- Far açık – Far açma-kapama düğmesi sonuna kadar çekilmiş. Bu konumda, kısa huzmeli far ve arka ışık açılmıştır.

6.9 Sinyal anahtarı (Tüm EXC modelleri)

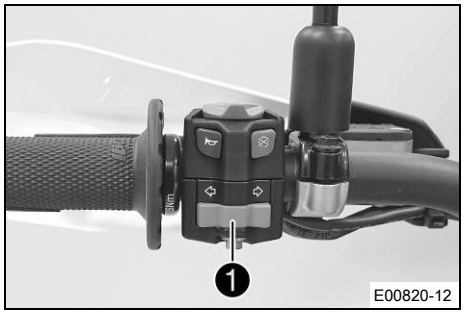

Sinyal anahtarı ❶, gidonun sol tarafında bulunur.

Olası durumlar

	Sinyal lambası kapalı – Sinyal anahtarı orta konumda.
⬅	Sol sinyal lambası açık – Sinyal anahtarı sola doğru çevrilmiş.
➡	Sağ sinyal lambası açık – Sinyal anahtarı sağa doğru çevrilmiş.

6.10 Acil Kapatma anahtarı (Tüm EXC modelleri)

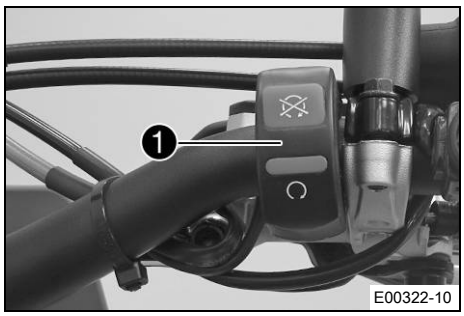

Acil Kapatma anahtarı ❶, gidonun sağ tarafında bulunur.

Olası durumlar

	Kontak kapalı – Bu konumda, ateşleme devresi yarıda kesilir, çalışan motor durur ve motor çalıştırılamaz.
	Kontak açık – Bu konumda ateşleme devresi kapalıdır, motor çalıştırılabilir.

6.11 Elektrikli marş düğmesi

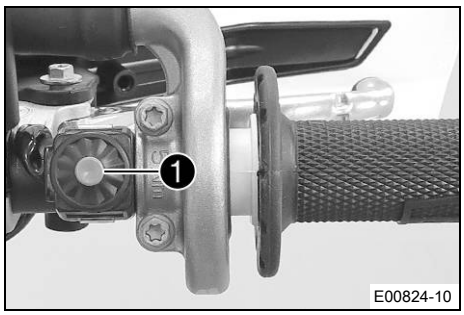

Elektrikli marş düğmesi ❶, gidonun sağ tarafında bulunur.

Olası durumlar

- Elektrikli marş düğmesi temel konumda
- Elektrikli marş düğmesi basılı – Bu konumda elektrikli marş etkinleşir.

6.12 Ateşleme eğrisi şalteri (Tüm Six Days modelleri)

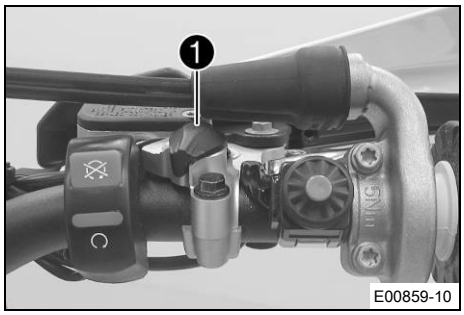

Ateşleme eğrisi şalteri ❶, gidonun sağ tarafında bulunur.

Olası durumlar

- Ateşleme eğrisi şalteri **I** konumunda – Bu konumda ateşleme eğrisi **Performance** etkindir.
- Ateşleme eğrisi şalteri **II** konumunda – Bu konumda ateşleme eğrisi **Soft** etkindir.

Ateşleme eğrisi şalteri ile motor karakteristiği değiştirilebilir.

Bilgi

Ateşleme eğrisi şalteri, motosikletin onaylanmış (gücü kısılmış) durumunda işlevsizdir.

6.13 Kontrol lambalarına genel bakış (Tüm EXC modelleri)



Olası durumlar

	Uzun far kontrol lambası mavi yanıyor – Uzun far açıktır.
	Hatalı işlev kontrol lambası sarı renkte yanıyor/yanıp sönüyor – OBD, araç elektronik sisteminde bir hata tespit etti. Trafik kurallarına uygun bir şekilde durun ve yetkili bir KTM Servisi tamirhanesi ile irtibata geçin.
	Yakıt seviyesi ikaz lambası sarı renkte yanıyor – Yakıt seviyesi, yedek yakıt çizgisine ulaştı.
	Sinyal kontrol lambası yeşil yanıp sönüyor – Sinyal lambası devrede.
	Yağ seviyesi ikaz lambası kırmızı yanıyor – Yağ seviyesi, **MIN** işaret çizgisine ulaştı. Motosikleti, en fazla, geriye kalan yakıtı tamamen yakacak şekilde sürün ve ilk fırsatta 2 zamanlı yağ ikmali yapın.

6.14 Kontrol lambalarına genel bakış (Tüm XC-W modelleri)



Olası durumlar

	Uzun far kontrol lambası – İşlevsiz
	Hatalı işlev kontrol lambası sarı renkte yanıyor/yanıp sönüyor – OBD, araç elektronik sisteminde bir hata tespit etti. Trafik kurallarına uygun bir şekilde durun ve yetkili bir KTM Servisi tamirhanesi ile irtibata geçin.
	Yakıt seviyesi ikaz lambası sarı renkte yanıyor – Yakıt seviyesi, yedek yakıt çizgisine ulaştı.
	Yağ seviyesi ikaz lambası kırmızı yanıyor – Yağ seviyesi, **MIN** işaret çizgisine ulaştı. Motosikleti, en fazla, geriye kalan yakıtı tamamen yakacak şekilde sürün ve ilk fırsatta 2 zamanlı yağ ikmali yapın.

6.15 Depo kapağı açılması

Tehlike

Yangın tehlikesi Yakıt, kolayca tutuşabilir.

Yakıt deposundaki yakıt, ısınınca genleşir ve aşırı dolu olduğunda dışarı akabilir.

- Araca, açık alevlerin ya da yanan sigaranın yakınında yakıt ilave etmeyin.
- Yakıt doldururken motoru stop ettirin.
- Yakıt dökülmemesine dikkat edin, özellikle de aracın kızgın parçaları üzerine.
- Yine de dökülen yakıtı silerek temizleyin.
- Yakıt dolumuna ilişkin bilgileri dikkate alın.

İkaz

Zehirlenme tehlikesi Yakıt, zehirlidir ve sağlığa zararlıdır.

- Yakıtın cilde, gözlere veya giysilere temas etmesini önleyin.
- Yakıt yutmanız halinde derhal bir hekime başvurun.
- Yakıt buharlarını solumayın.
- Cildinize temas etmesi halinde temas eden yeri derhal bol su ile durulayın.
- Yakıtın gözlerinize temas etmesi halinde gözlerinizi bol su ile durulayın ve derhal bir hekime başvurun.
- Yakıtın giysinize temas etmesi halinde giysilerinizi değiştirin.
- Yakıtı, usulüne uygun şekilde ve uygun bir bidon içinde ve çocukların ulaşamayacağı yerlerde muhafaza edin.

Uyarı

Çevrenin tehlikeye atılması Yakıtın usulüne uygun şekilde kullanılmaması, çevreyi tehlikeye atar.

- Yakıtın, yeraltı sularına, toprağa veya kanalizasyona ulaşmasını önleyin.

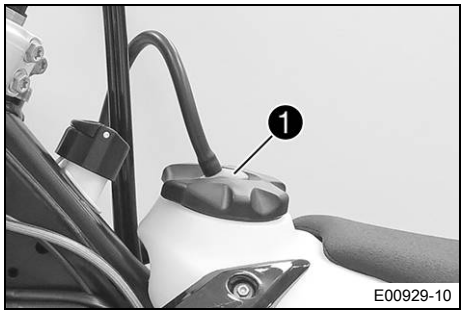

- Kilit açma düğmesine ❶ basın; yakıt deposu kapağını saatin tersi yönde çevirin ve yukarıya doğru çıkararak alın.

6.16 Depo kapağı kapatılması

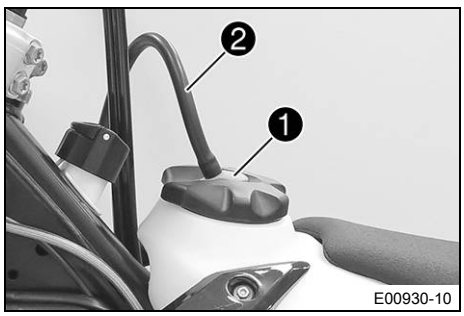

- Yakıt deposu kapağını yerine takın ve kilit açma düğmesi ❶ yerine oturana kadar, saat yönünde çevirin.

Bilgi

Yakıt deposu havalandırma düzeninin hortumunu ❷ bükümsüz şekilde döşeyin.

6.17 2 zamanlı yağ tankı kapağının açılması

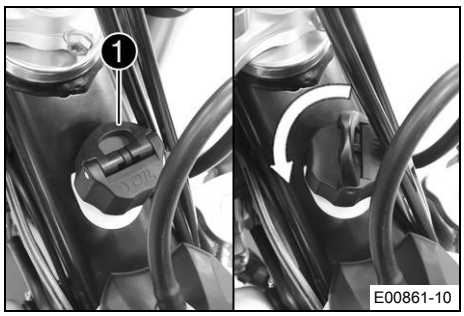

- Kulağı ❶ yukarıya katlayın.
- 2 zamanlı yağ tankı kapağını, saatin tersi yönde çevirin ve yukarıya doğru çıkararak alın.

6.18 2 zamanlı yağ tankı kapağının kapatılması

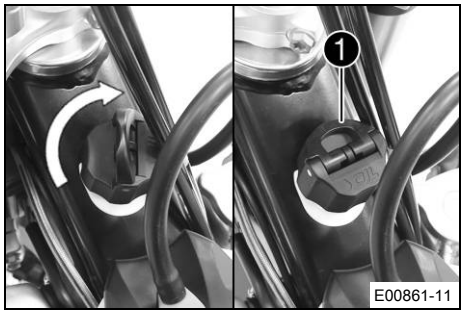

– 2 zamanlı yağ tankı kapağını yerine yerleştirin ve saat yönünde döndürün.
– Kulağı ❶ aşağıya katlayın.
  ✓ 2 zamanlı yağ tankı kapağı yerine oturur.

6.19 Soğuk çalıştırma düğmesi

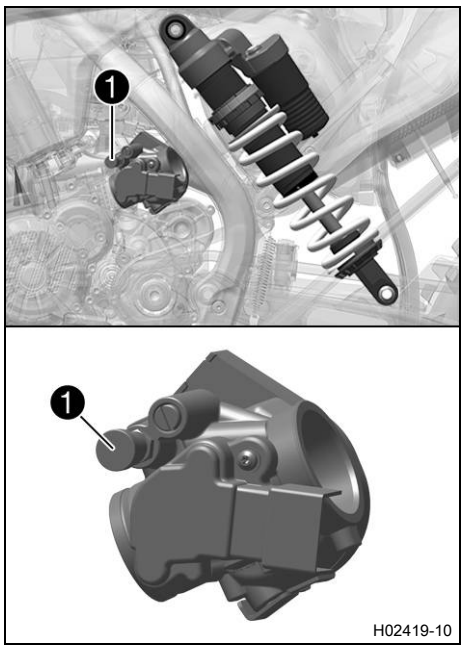

Soğuk çalıştırma düğmesi ❶, gaz kelebeği gövdesinin yan kısmına takılıdır.
Motor soğukken ve düşük dış hava sıcaklıklarında, enjeksiyon sistemi enjeksiyon süresini uzatır. Fazla yakıt miktarını yakmak için, soğuk çalıştırma düğmesi çekilerek, motora ilaveten oksijen beslenir.

Bilgi
Motor işletme sıcaklığında iken, soğuk çalıştırma düğmesi devre dışı bırakılmış olmalıdır.

Olası durumlar
- Soğuk çalıştırma düğmesi etkin – Soğuk çalıştırma düğmesi, durdurucuya kadar dışa çekilmiş ve ¼ tur çevrilmiş olmalıdır.
- Soğuk çalıştırma düğmesi devre dışı – Soğuk çalıştırma düğmesi, ¼ tur daha çevrildikten sonra, temel konuma geri gelir.

6.20 Rölanti devir sayısını ayarlama vidası

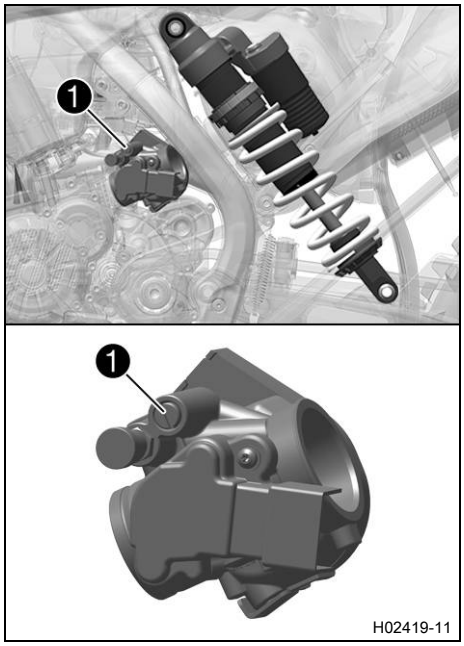

Gaz kelebeği gövdesinin rölanti ayarı, çalıştırma davranışını, istikrarlı bir rölantiyi ve gaz verme sırasındaki tepki verme şeklini güçlü şekilde etkiler.
Bu demektir ki, rölanti ayarı doğru yapılmış bir motor, rölanti ayarı yanlış yapılmış bir motora göre daha kolay çalıştırılabilir.
Rölanti devir sayısı, rölanti devir sayısı ayar vidası ❶ ile ayarlanır.
Rölanti devir sayısı ayar vidası, saat yönünde çevrildiğinde, rölanti devir sayısı düşer.
Rölanti devir sayısı ayar vidası, saatin tersi yönünde çevrildiğinde, rölanti devir sayısı artar.

6.21 Vites değiştirme pedalı

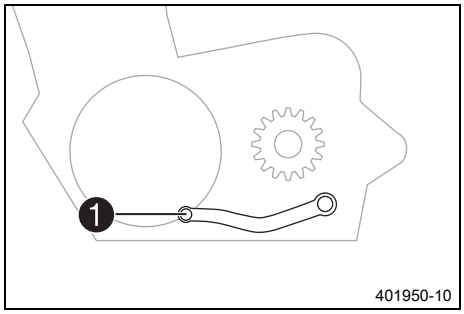

Vites değiştirme pedalı ❶, motorun sol tarafına monte edilmiştir.

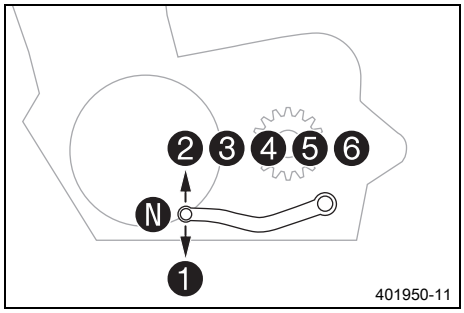

Viteslerin konumu, resimde görülebilir.
Nötr veya rölanti konumu, 1. ile 2. vites arasında bulunur.

6.22 Ayakla basılan marş

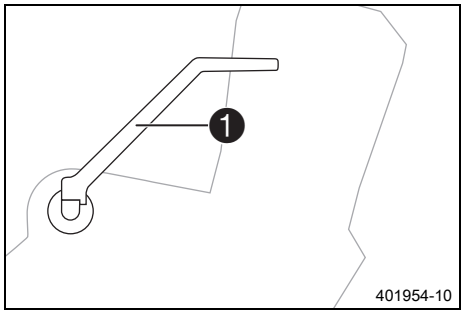

Ayakla basılan marş ❶, motorun sağ tarafında bulunur.
Ayakla basılan marşın üst kısmı yana çevrilebilir.

Bilgi
Aracı sürmeye başlamadan önce, ayakla basılan marşın üst kısmını motordan yana çevirin.

6.23 Ayak fren pedalı

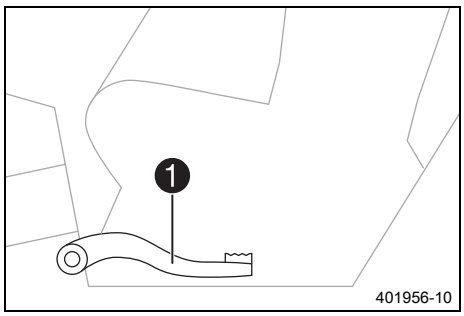

Ayak fren pedalı ❶, sağ ayak dayama yerinin önünde bulunur.
Ayak fren pedalı ile arka tekerlek freni etkinleştirilir.

6.24 Yan ayaklık

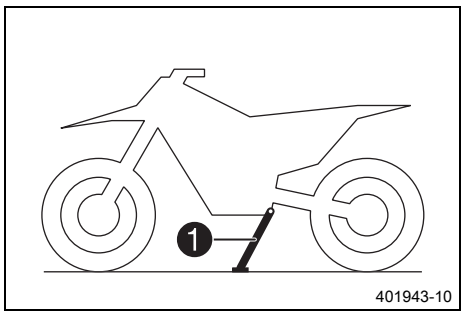

Yan ayaklık ❶, aracın sol tarafında bulunur.

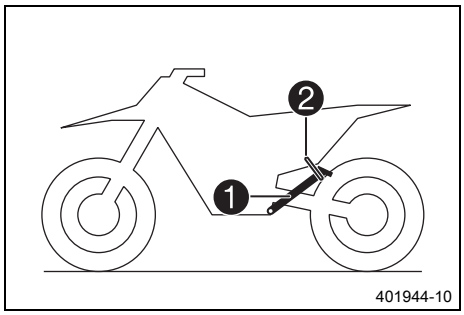

Yan ayaklık, motosikletin park edilmesine yarar.

Bilgi
Sürüş sırasında, yan ayaklık ❶ yukarı katlanmış ve lastik bant ❷ ile emniyete alınmış olmalıdır.

6.25 Direksiyon kilidi (Tüm EXC modelleri)

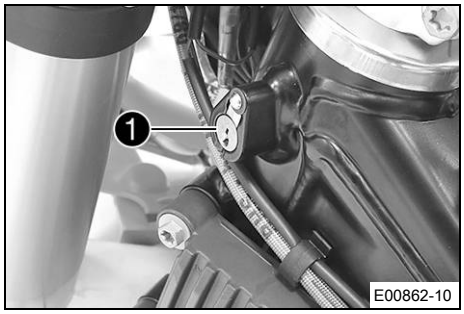

Direksiyon kilidi ❶, kumanda kafasının sol tarafında bulunur. Direksiyon kilidi sayesinde, gidon kilitlenebilir. Bu durumda, gidonu hareket ettirmek ve aracı sürmek mümkün değildir.

6.26 Direksiyonun bloke edilmesi (Tüm EXC modelleri)

Uyarı

Hasar görme tehlikesi Park edilmiş araç, kayabilir veya devrilebilir.

– Aracı sabit ve düz bir zemine park edin.

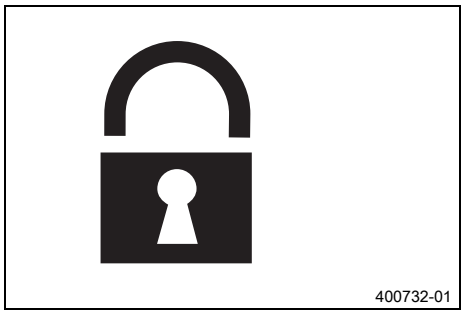

– Aracı park edin.
– Gidonu tamamen sağa çevirin.
– Anahtarı direksiyon kilidine takın, sola döndürün, içe doğru bastırın ve sağa döndürün. Anahtarı çekerek alın.

✓ Bir direksiyon hareketi artık mümkün değildir.

Bilgi
Anahtarı hiçbir zaman direksiyon kilidi içinde takılı bırakmayın.

6.27 Direksiyon kilidinin açılması (Tüm EXC modelleri)

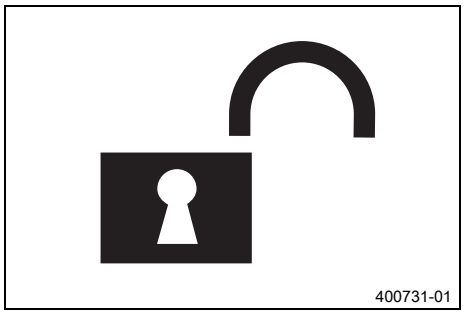

– Anahtarı direksiyon kilidine takın, sola döndürün, dışa doğru çekin ve sağa döndürün. Anahtarı çekerek alın.

✓ Bir direksiyon hareketi tekrar mümkün olur.

Bilgi
Anahtarı hiçbir zaman direksiyon kilidi içinde takılı bırakmayın.

7.1 Gösterge paneline genel bakış

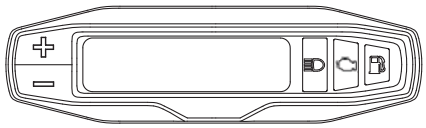

V00799-01

– Tuş + ile, menüler seçilir ve ayarlar yapılır.
– Tuş − ile, menüler seçilir ve ayarlar yapılır.

Bilgi
Teslimat durumunda sadece gösterge modu **SPEED/H** ve **SPEED/ODO** etkindir.

7.2 Etkinleştirme ve deneme

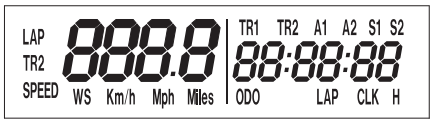

400313-01

Gösterge panelinin etkinleştirilmesi
Gösterge paneli, düğmelerden birine basıldığında veya tekerlek devir sayısı sensöründen bir sinyal geldiğinde, etkinleşir.

Gösterge denemesi
Göstergenin işlev kontrolü için tüm gösterge kesimleri kısa süreli olarak yanar.



400314-01

WS (wheel size)
Göstergenin işlev kontrolünden sonra, kısa süre ile tekerleğin çevresi **WS** (wheel size) gösterilir.

Bilgi
2205 sayısı, seri lastikli 21 inç'lik ön tekerleğin çevresine denk düşer.

Gösterge, bunun ardından en son seçilmiş olan moda geçer.

7.3 Kilometre veya mil ayarlaması

Bilgi
Birim değiştirildiğinde, **ODO** değeri korunur ve gerektiği şekilde hesaplanarak çevrilir.
TR1, **TR2**, **A1**, **A2** ve **S1** değerleri, birim değiştirildiğinde silinir.

Şart
Motosiklet duruyor.

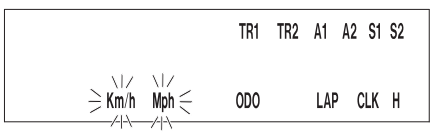

400329-01

– Düğmeye +, **H** görüntüsü, göstergenin sağ alt kısmında görünene kadar, kısaca basın ve bırakın.
– Düğmeye + 2 - 3 saniye arası basın.
  ✓ 'Kurma ve ayarlar' ("setup") menüsü gösterilir ve etkinleştirilen işlevler göstergede görünür.
– Düğmeye +, **Km/h** / **Mph** göstergesi yanıp sönene kadar, kısaca basın ve bırakın.

Km/h ayarlanması
– Düğmeye + basın.

Mph ayarlanması

– Düğmeye − basın.

– 3 - 5 saniye arası bekleyin.

✓ Ayarlar kaydedilir.

Bilgi

10-12 saniye boyunca hiçbir düğmeye basılmazsa veya tekerlek devir sayısı sensöründen bir sinyal gelirse, ayarlar otomatik olarak kaydedilir ve 'Kurma ve ayarlar' menüsü kapanır.

7.4 Gösterge paneli fonksiyonlarının ayarlanması

Bilgi

Teslimat durumunda sadece gösterge modu **SPEED/H** ve **SPEED/ODO** etkindir.

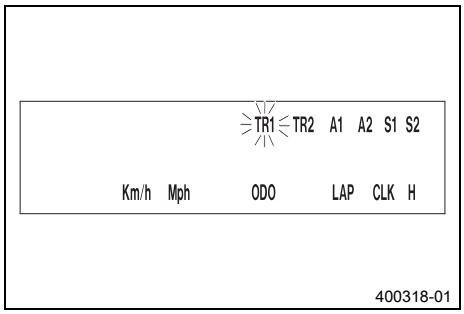

Şart

Motosiklet duruyor.

– Düğmeye +, **H** görüntüsü, göstergenin sağ alt kısmında görünene kadar, kısaca basın ve bırakın.

– Düğmeye + 2 - 3 saniye arası basın.

✓ 'Kurma ve ayarlar' ("setup") menüsü gösterilir ve etkinleştirilen işlevler göstergede görünür.

Bilgi

10 - 12 saniye boyunca hiçbir düğmeye basılmazsa, ayarlar otomatik olarak belleğe kaydedilir.
20 saniye boyunca hiçbir düğmeye basılmazsa veya tekerlek devir sayısı sensöründen hiçbir sinyal gelmezse, ayarlar otomatik olarak kaydedilir ve 'Kurma ve ayarlar' menüsü kapanır.

– Düğmeye +, istenen işlev yanıp sönene kadar, kısaca basın ve bırakın.

✓ Seçilen işlev yanıp söner.

İşlevin ekinleştirilmesi

– Düğmeye + basın.

✓ Sembol göstergede kalır ve gösterge bir sonraki işleve geçer.

İşlevin devre dışı bırakılması

– Düğmeye − basın.

✓ Göstergedeki sembol söner ve gösterge bir sonraki işleve geçer.

7.5 Saatin ayarlanması

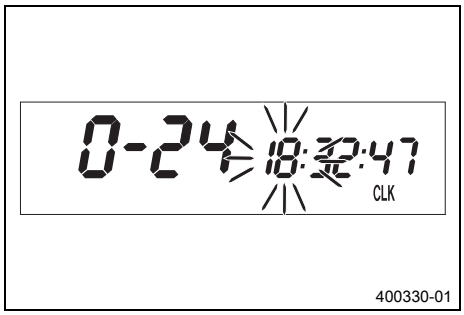

Şart
Motosiklet duruyor.

– Düğmeye +, **CLK** görüntüsü, göstergenin sağ alt kısmında görünene kadar, kısaca basın ve bırakın.
– Düğmeye + 2 - 3 saniye arası basın.
  ✓ Saat göstergesi yanıp söner.
– Saat gösterimini, Düğme + ya da Düğme − ile ayarlayın.
– 3 - 5 saniye arası bekleyin.
  ✓ Göstergenin bir sonraki dilimi, yanıp sönmeye başlar ve ayarlanabilir.
– Düğme + ile Düğme −'ye basılması sonucu, takip eden bölütler, saat gösterimine benzer şekilde ayarlanabilir.

Bilgi
Saniyeler, sadece sıfırlanabilir.
15 - 20 saniye boyunca hiçbir düğmeye basılmazsa veya tekerlek devir sayısı sensöründen bir sinyal gelirse, ayarlar otomatik olarak kaydedilir ve 'Kurma ve ayarlar' menüsü kapanır.

7.6 Tur süresinin sorgulanması

Bilgi
Bu işlev sadece, tur süreleri kronometre ile ölçüldü ise, çağrılabilir.

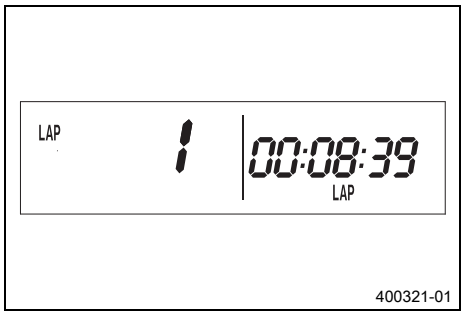

Şart
Motosiklet duruyor.

– Düğmeye +, **LAP** görüntüsü, göstergenin sağ alt kısmında görünene kadar, kısaca basın ve bırakın.
– Düğmeye + kısaca basın.
  ✓ Göstergenin sol tarafında **LAP 1** gösterilir.
– 1 - 10 turları, Düğme − ile çağrılabilir.
– Düğme +'yi 3 - 5 saniye basılı tutun.
  ✓ Tur süreleri silinir.
– Düğmeye + kısaca basın.
  ✓ Bir sonraki gösterge modu

Bilgi
Tekerlek devir sayısı sensöründen bir sinyal gelirse, göstergenin sol tarafı, **SPEED** moduna geri döner.

7.7 SPEED (Hız) gösterge modu

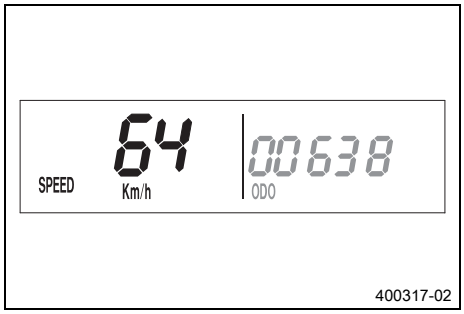

– Düğmeye +, **SPEED** görüntüsü, göstergenin sol kısmında görünene kadar, basın ve bırakın.

SPEED gösterge modunda, güncel hız gösterilir.
O anki hız, **Km/h** veya **Mph** biriminde gösterilebilir.

Bilgi
Ülkenize özgü ayarı yapın.
Ön tekerlekten bir sinyal gelir gelmez, ekranın sol tarafı **SPEED** moduna geçer ve o anki hız görünür.

7.8 SPEED/H (işletim saati) gösterge modu



Şart
- Motosiklet duruyor.

– Düğmeye +, **H** görüntüsü, göstergenin sağ alt kısmında görünene kadar, kısaca basın ve bırakın.

H gösterge modunda, motorun o ana kadarki toplam işletim saati sayısı gösterilir.
İşletim saati sayacı, toplam sürüş süresini kaydeder.

Bilgi
İşletim saati sayacı, servis işlem ve çalışmaları sürelerine uyulması açısından gereklidir.
Gösterge paneli, ilk hareket sırasında **H** gösterge modunda ise, otomatik olarak **ODO** gösterge moduna geçer.
H gösterge modu, sürüş sırasında arka plandadır.

Düğmeye + 2 - 3 saniye arası basın.	Gösterge, gösterge paneli fonksiyonlarının 'Kurma ve ayarlar' menüsüne geçer.
Düğmeye + kısaca basın.	Bir sonraki gösterge modu
Düğmeye − 2 - 3 saniye arası basın.	İşlevsiz
Düğmeye − kısaca basın.	İşlevsiz

7.9 'Kurma ve ayarlar' menüsü

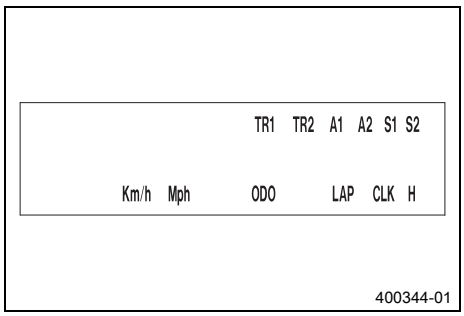

Şart
- Motosiklet duruyor.

– Düğmeye +, **H** görüntüsü, göstergenin sağ alt kısmında görünene kadar, kısaca basın ve bırakın.
– Düğmeye + 2 - 3 saniye arası basın.

Kurma ve ayarlar menüsü, etkinleştirilmiş olan işlevleri gösterir.

Bilgi

+ düğmesine, istenen işleve ulaşılana kadar, kısa süreyle basın ve bırakın.
20 saniye boyunca hiçbir düğmeye basılmazsa, ayarlar otomatik olarak belleğe kaydedilir.

Düğmeye + kısaca basın.	Yanıp sönen göstergeyi etkinleştirir ve bir sonraki göstergeye geçer
Düğmeye + 2 - 3 saniye arası basın.	İşlevsiz
Düğmeye − kısaca basın.	yanıp sönen göstergeyi devre dışı bırakır ve bir sonraki göstergeye geçer
Düğmeye − 2 - 3 saniye arası basın.	İşlevsiz
3 - 5 saniye arası bekleyin.	değişiklik olmaksızın bir sonraki göstergeye geçer
10 - 12 saniye arası bekleyin.	Kurma ve ayarlar menüsü çalışmaya başlar, ayarları kaydeder ve **H** veya **ODO**'ya geçer.

7.10 Ölçü biriminin ayarlanması

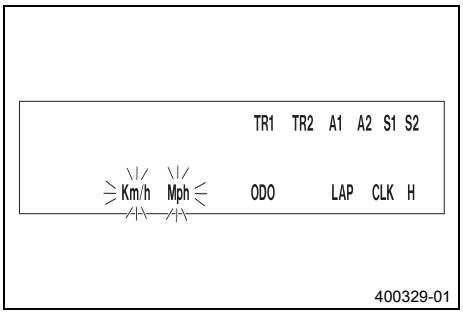

Şart

- Motosiklet duruyor.

– Düğmeye +, **H** görüntüsü, göstergenin sağ alt kısmında görünene kadar, kısaca basın ve bırakın.
– Düğmeye + 2 - 3 saniye arası basın.
– Düğmeye +, **Km/h** / **Mph** göstergesi yanıp sönene kadar, kısaca basın ve bırakın.

Ölçü birimi modunda, ölçü birimi değiştirilebilir.

Bilgi

5 saniye boyunca hiçbir düğmeye basılmazsa, ayarlar otomatik olarak belleğe kaydedilir.

Düğmeye + kısaca basın.	Seçme moduna giriş, **Km/h** göstergesini etkinleştirir
Düğmeye + 2 - 3 saniye arası basın.	İşlevsiz
Düğmeye − kısaca basın.	**Mph** göstergesini etkinleştirir
Düğmeye − 2 - 3 saniye arası basın.	İşlevsiz
3 - 5 saniye arası bekleyin.	bir sonraki göstergeye geçer, seçme menüsünden, 'Kurma ve ayarlar' menüsüne geçer

10 - 12 saniye arası bekleyin.	Ayarları kaydeder ve 'Kurma ve ayarlar' menüsünü kapatır

7.11 Gösterge modu SPEED/CLK (Saat)

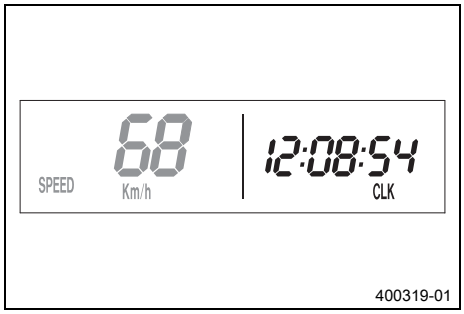

– Düğmeye +, **CLK** görüntüsü, göstergenin sağ alt kısmında görünene kadar, kısaca basın ve bırakın.

CLK gösterge modunda saat gösterilir.

Düğmeye + 2 - 3 saniye arası basın.	Gösterge, saatin 'Kurma ve ayarlar' menüsüne geçer.
Düğmeye + kısaca basın.	Bir sonraki gösterge modu
Düğmeye − 2 - 3 saniye arası basın.	İşlevsiz
Düğmeye − kısaca basın.	İşlevsiz

7.12 Saat ayarlaması

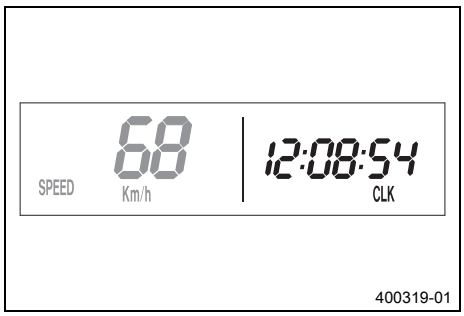

Şart

- Motosiklet duruyor.

– Düğmeye +, **CLK** görüntüsü, göstergenin sağ alt kısmında görünene kadar, kısaca basın ve bırakın.

– Düğmeye + 2 - 3 saniye arası basın.

Düğmeye + 2 - 3 saniye arası basın.	değeri arttırır
Düğmeye + kısaca basın.	değeri arttırır
Düğmeye − 2 - 3 saniye arası basın.	değeri düşürür
Düğmeye − kısaca basın.	değeri düşürür
3 - 5 saniye arası bekleyin.	bir sonraki değere geçer
10 - 12 saniye arası bekleyin.	'KURMA ve AYARLAR' (SETUP) menüsünden çıkılması

7.13 SPEED/LAP (Tur süresi) gösterge modu

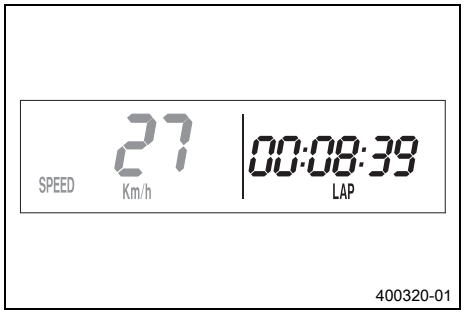

– Düğmeye +, **LAP** görüntüsü, göstergenin sağ alt kısmında görünene kadar, kısaca basın ve bırakın.

LAP gösterge modunda, en fazla 10 değişik tur süresi, kronometre tutularak ölçülebilir.

Bilgi
Tur süresi, Düğme −'ye basıldıktan sonra devam ederse, 9 adet bellek yeri atanmıştır.
Tur 10, Düğme + ile durdurulmalıdır.

Düğmeye + 2 - 3 saniye arası basın.	Kronometre ve tur süresi resetlenir.
Düğmeye + kısaca basın.	Bir sonraki gösterge modu
Düğmeye − 2 - 3 saniye arası basın.	Kronometreyi çalıştırır.
Düğmeye − kısaca basın.	Kronometreyi başlatır, veya güncel tur süresini ölçer, bu süreyi kaydeder ve kronometre bir sonraki turu başlatır.

7.14 Tur süresinin sorgulanması

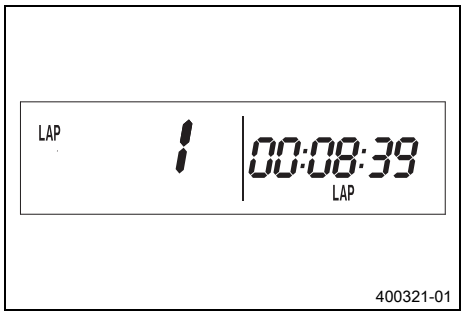

Şart
- Motosiklet duruyor.

– Düğmeye +, **LAP** görüntüsü, göstergenin sağ alt kısmında görünene kadar, kısaca basın ve bırakın.
– Düğmeye + kısaca basın.

Düğmeye + 2 - 3 saniye arası basın.	Kronometre ve tur süresi resetlenir.
Düğmeye + kısaca basın.	1-10 arası turların seçilmesi
Düğmeye − 2 - 3 saniye arası basın.	İşlevsiz
Düğmeye − kısaca basın.	Bir sonraki tur süresini çağırın.

7.15 SPEED/ODO (Kilometre sayacı) gösterge modu

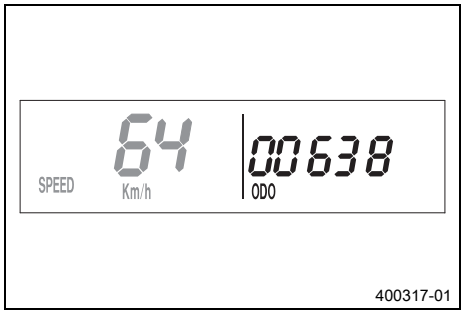

– Düğmeye +, **ODO** görüntüsü, göstergenin sağ alt kısmında görünene kadar, kısaca basın ve bırakın.

ODO gösterge modunda, katedilmiş toplam yol gösterilir.

Düğmeye + 2 - 3 saniye arası basın.	İşlevsiz
Düğmeye + kısaca basın.	Bir sonraki gösterge modu
Düğmeye − 2 - 3 saniye arası basın.	İşlevsiz
Düğmeye − kısaca basın.	İşlevsiz

7.16 SPEED/TR1 (Tripmaster 1) gösterge modu

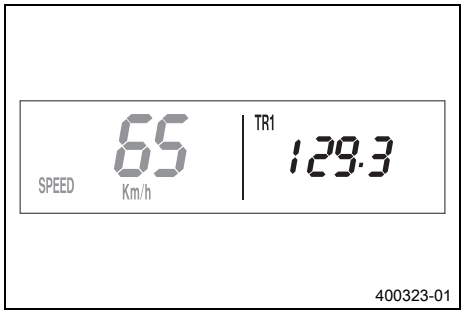

– Düğmeye +, **TR1** görüntüsü, göstergenin sağ üst kısmında görünene kadar, kısaca basın ve bırakın.

TR1 (Tripmaster 1), sürüş sırasında devrededir ve 999,9'a kadar sayar.
Bu işlev ile, otoyol çıkışları arasındaki mesafeler veya her iki depo doldurma işlemi arasında katedilen kilometre sayısı ölçülebilir.
TR1, **A1** (Ortalama hız 1) ile ve **S1** (Kronometre 1) ile bağlantılıdır.

Bilgi
999,9 sayısı aşıldığında, **TR1**, **A1** ve **S1** değerleri otomatik olarak 0,0 değerine resetlenir.

Düğmeye + 2 - 3 saniye arası basın.	**TR1**, **A1** ve **S1** göstergeleri, 0,0 değerine getirilir.
Düğmeye + kısaca basın.	Bir sonraki gösterge modu
Düğmeye − 2 - 3 saniye arası basın.	İşlevsiz
Düğmeye − kısaca basın.	İşlevsiz

7.17 SPEED/TR2 (Tripmaster 2) gösterge modu

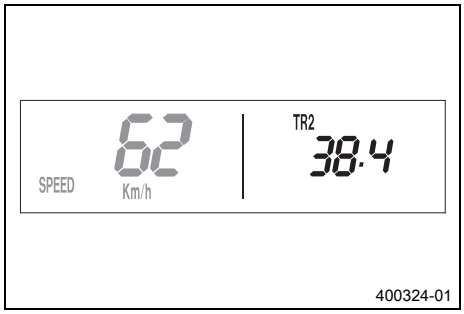

– Düğmeye +, **TR2** görüntüsü, göstergenin sağ üst kısmında görünene kadar, kısaca basın ve bırakın.

TR2 (Tripmaster 2), sürüş sırasında devrededir ve 999,9'a kadar sayar.

Düğmeye + 2 - 3 saniye arası basın.	**TR2** ve **A2** değerlerini siler.
Düğmeye + kısaca basın.	Bir sonraki gösterge modu
Düğmeye − 2 - 3 saniye arası basın.	**TR2** değerini azaltır.
Düğmeye − kısaca basın.	**TR2** değerini azaltır.

7.18 TR2'nin (Tripmaster 2) ayarlanması

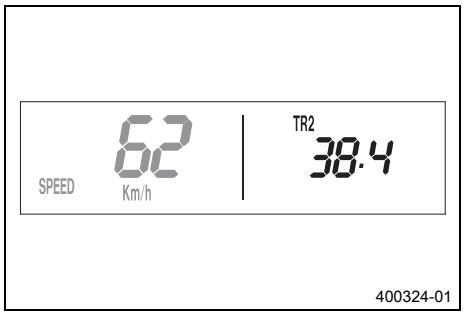

Şart

- Motosiklet duruyor.

– Düğmeye +, **TR2** görüntüsü, göstergenin sağ üst kısmında görünene kadar, kısaca basın ve bırakın.

– Düğme −'ye, **TR2** yanıp sönene kadar, 2 - 3 boyunca basın.

Gösterilen değer, manuel olarak düğmesi + ile ve düğmesi − ile ayarlanabilir. Bu işlev, "Roadbook"a (yol kılavuzu) göre yapılan sürüşlerde oldukça pratiktir.

Bilgi

TR2 değeri, manuel olarak düğmesi + ile ve düğmesi − ile düzeltilebilir.
999,9 sayısı aşıldığında, **TR2** değeri otomatik olarak 0,0 değerine resetlenir.

Düğmeye + 2 - 3 saniye arası basın.	**TR2** değerini arttırır.
Düğmeye + kısaca basın.	**TR2** değerini arttırır.
Düğmeye − 2 - 3 saniye arası basın.	**TR2** değerini azaltır.
Düğmeye − kısaca basın.	**TR2** değerini azaltır.
10 - 12 saniye arası bekleyin.	Ayarları kaydeder ve 'Kurma ve ayarlar' menüsünü kapatır.

7.19 SPEED/A1 gösterge modu (Ortalama hız 1)

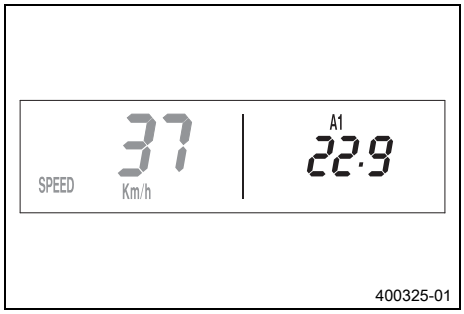

– Düğmeye ⊞, **A1** görüntüsü, göstergenin sağ üst kısmında görünene kadar, kısaca basın ve bırakın.

A1 (Ortalama hız 1), ortalama hızı, **TR1** (Tripmaster 1) ve **S1** (Kronometre 1) hesaplama temelinde gösterir.
Bu değerin hesaplanması, tekerlek devir sayısı sensöründen gelen ilk sinyal ile etkinleştirilir ve en son sinyalin gelmesinden 3 saniye sonra sona erer.

Düğmeye ⊞ 2 - 3 saniye arası basın.	**TR1**, **A1** ve **S1** göstergeleri, 0,0 değerine getirilir.
Düğmeye ⊞ kısaca basın.	Bir sonraki gösterge modu
Düğmeye ⊟ 2 - 3 saniye arası basın.	İşlevsiz
Düğmeye ⊟ kısaca basın.	İşlevsiz

7.20 SPEED/A2 gösterge modu (Ortalama hız 2)

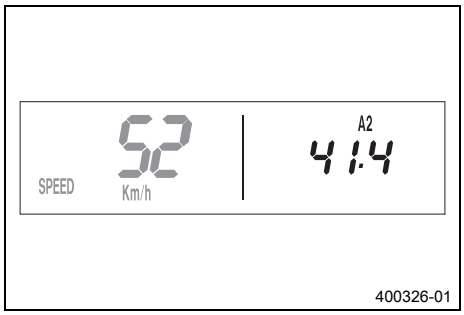

– Düğmeye ⊞, **A2** görüntüsü, göstergenin sağ üst kısmında görünene kadar, kısaca basın ve bırakın.

A2 (Ortalama hız 2), **S2** (Kronometre 2) kronometresi devrede ise, ortalama hızı gösterir.

Bilgi
Eğer **S2**, sürüşten sonra kronometre tutularak ölçülmedi ise, gösterilen değer, gerçek ortalama hızdan sapma gösterebilir.

Düğmeye ⊞ kısaca basın.	Bir sonraki gösterge modu
Düğmeye ⊞ 2 - 3 saniye arası basın.	İşlevsiz
Düğmeye ⊟ 2 - 3 saniye arası basın.	İşlevsiz
Düğmeye ⊟ kısaca basın.	İşlevsiz

7.21 SPEED/S1 gösterge modu (Kronometre 1)

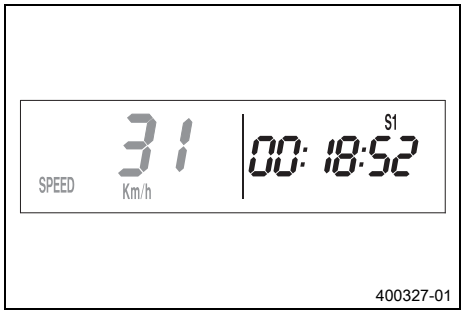

– Düğmeye +, **S1** görüntüsü, göstergenin sağ üst kısmında görünene kadar, kısaca basın ve bırakın.

S1 (Kronometre 1), sürüş süresini, **TR1** temelinde gösterir ve tekerlek devir sayısı sensöründen bir sinyal gelir gelmez, çalışmaya devam eder.
Bu değerin hesaplanmasına, tekerlek devir sayısı sensöründen gelen ilk sinyal ile başlanır ve hesaplama, en son sinyalin gelmesinden 3 saniye sonra sona erer.

Düğmeye + 2 - 3 saniye arası basın.	**TR1**, **A1** ve **S1** göstergeleri, 0,0 değerine getirilir.
Düğmeye + kısaca basın.	Bir sonraki gösterge modu
Düğmeye − 2 - 3 saniye arası basın.	İşlevsiz
Düğmeye − kısaca basın.	İşlevsiz

7.22 SPEED/S2 gösterge modu (Kronometre 2)

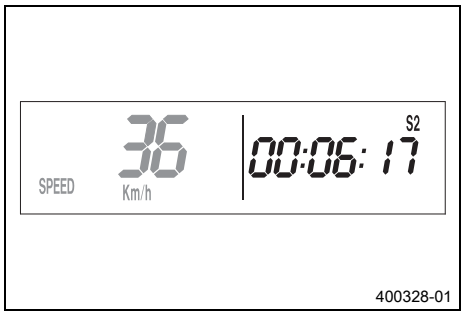

– Düğmeye +, **S2** görüntüsü, göstergenin sağ üst kısmında görünene kadar, kısaca basın ve bırakın.

S2 (Kronometre 2), manuel bir kronometredir.
S2 arka planda çalışıyor ise, **S2** göstergesi, ekranda yanıp söner.

Düğmeye + 2 - 3 saniye arası basın.	**S2** ve **A2** göstergeleri, 0,0 değerine getirilir.
Düğmeye + kısaca basın.	Bir sonraki gösterge modu
Düğmeye − 2 - 3 saniye arası basın.	İşlevsiz
Düğmeye − kısaca basın.	**S2**'yi başlatır veya durdurur.

7.23 İşlevlere genel bakış

Gösterge	**Düğmeye + 2 - 3 saniye arası basın.**	**Düğmeye + kısaca basın.**	**Düğmeye − 2 - 3 saniye arası basın.**	**Düğmeye − kısaca basın.**	**3 - 5 saniye arası bekleyin.**	**10 - 12 saniye arası bekleyin.**
SPEED/H (işletim saati) gösterge modu	Gösterge, gösterge paneli fonksiyonlarının 'Kurma ve ayarlar' menüsüne geçer.	Bir sonraki gösterge modu	İşlevsiz	İşlevsiz		

Gösterge	Düğmeye + 2 - 3 saniye arası basın.	Düğmeye + kısaca basın.	Düğmeye − 2 - 3 saniye arası basın.	Düğmeye − kısaca basın.	3 - 5 saniye arası bekleyin.	10 - 12 saniye arası bekleyin.
'Kurma ve ayarlar' menüsü	İşlevsiz	Yanıp sönen göstergeyi etkinleştirir ve bir sonraki göstergeye geçer	İşlevsiz	yanıp sönen göstergeyi devre dışı bırakır ve bir sonraki göstergeye geçer	değişiklik olmaksızın bir sonraki göstergeye geçer	Kurma ve ayarlar menüsü çalışmaya başlar, ayarları kaydeder ve **H** veya **ODO**'ya geçer.
Ölçü biriminin ayarlanması	İşlevsiz	Seçme moduna giriş, **Km/h** göstergesini etkinleştirir	İşlevsiz	**Mph** göstergesini etkinleştirir	bir sonraki göstergeye geçer, seçme menüsünden, 'Kurma ve ayarlar' menüsüne geçer	Ayarları kaydeder ve 'Kurma ve ayarlar' menüsünü kapatır
Gösterge modu **SPEED/CLK** (Saat)	Gösterge, saatin 'Kurma ve ayarlar' menüsüne geçer.	Bir sonraki gösterge modu	İşlevsiz	İşlevsiz		
Saat ayarlaması	değeri arttırır	değeri arttırır	değeri düşürür	değeri düşürür	bir sonraki değere geçer	'KURMA ve AYARLAR' (SETUP) menüsünden çıkılması
SPEED/LAP (Tur süresi) gösterge modu	Kronometre ve tur süresi resetlenir.	Bir sonraki gösterge modu	Kronometreyi çalıştırır.	Kronometreyi başlatır, veya güncel tur süresini ölçer, bu süreyi kaydeder ve kronometre bir sonraki turu başlatır.		
Tur süresinin sorgulanması	Kronometre ve tur süresi resetlenir.	1-10 arası turların seçilmesi	İşlevsiz	Bir sonraki tur süresini çağırın.		
SPEED/ODO (Kilometre sayacı) gösterge modu	İşlevsiz	Bir sonraki gösterge modu	İşlevsiz	İşlevsiz		

Gösterge	Düğmeye + 2 - 3 saniye arası basın.	Düğmeye + kısaca basın.	Düğmeye − 2 - 3 saniye arası basın.	Düğmeye − kısaca basın.	3 - 5 saniye arası bekleyin.	10 - 12 saniye arası bekleyin.
SPEED/TR1 (Tripmaster 1) gösterge modu	**TR1**, **A1** ve **S1** göstergeleri, 0,0 değerine getirilir.	Bir sonraki gösterge modu	İşlevsiz	İşlevsiz		
SPEED/TR2 (Tripmaster 2) gösterge modu	**TR2** ve **A2** değerlerini siler.	Bir sonraki gösterge modu	**TR2** değerini azaltır.	**TR2** değerini azaltır.		
TR2'nin (Tripmaster 2) ayarlanması	**TR2** değerini arttırır.	**TR2** değerini arttırır.	**TR2** değerini azaltır.	**TR2** değerini azaltır.		Ayarları kaydeder ve 'Kurma ve ayarlar' menüsünü kapatır.
SPEED/A1 gösterge modu (Ortalama hız 1)	**TR1**, **A1** ve **S1** göstergeleri, 0,0 değerine getirilir.	Bir sonraki gösterge modu	İşlevsiz	İşlevsiz		
SPEED/A2 gösterge modu (Ortalama hız 2)	İşlevsiz	Bir sonraki gösterge modu	İşlevsiz	İşlevsiz		
SPEED/S1 gösterge modu (Kronometre 1)	**TR1**, **A1** ve **S1** göstergeleri, 0,0 değerine getirilir.	Bir sonraki gösterge modu	İşlevsiz	İşlevsiz		
SPEED/S2 gösterge modu (Kronometre 2)	**S2** ve **A2** göstergeleri, 0,0 değerine getirilir.	Bir sonraki gösterge modu	İşlevsiz	**S2**'yi başlatır veya durdurur.		

7.24 Koşullara ve etkinleştirilebilirliğe genel bakış

Gösterge	Motosiklet duruyor.	Menü etkinleştirilebilir
SPEED/H (işletim saati) gösterge modu	•	
'Kurma ve ayarlar' menüsü	•	
Ölçü biriminin ayarlanması	•	
Saat ayarlaması	•	
SPEED/LAP (Tur süresi) gösterge modu		•
Tur süresinin sorgulanması	•	
SPEED/TR1 (Tripmaster 1) gösterge modu		•
SPEED/TR2 (Tripmaster 2) gösterge modu		•
TR2'nin (Tripmaster 2) ayarlanması	•	
SPEED/A1 gösterge modu (Ortalama hız 1)		•

Gösterge	Motosiklet duruyor.	Menü etkinleştirilebilir
SPEED/A2 gösterge modu (Ortalama hız 2)		•
SPEED/S1 gösterge modu (Kronometre 1)		•
SPEED/S2 gösterge modu (Kronometre 2)		•

8.1 İlk çalıştırmaya ilişkin uyarılar

Tehlike

Kaza tehlikesi Trafiğe çıkmaya uygun olmayan sürücüler kendilerini ve başkalarını tehlikeye atabilir.

– Alkol, uyuşturucu veya ilaç alımı nedeniyle trafiğe çıkamayacak durumdaysanız araç kullanmayın.
– Fiziksel veya psikolojik olarak uygun durumda değilseniz araç kullanmayın.

İkaz

Yaralanma tehlikesi Koruyucu elbisenin mevcut olmaması veya eksik olması, yüksek bir güvenlik riski teşkil eder.

– Her yolculukta kask, çizme, eldiven, koruyucuları ile birlikte pantolon ve ceket gibi koruyucu elbiseler kullanın.
– Her zaman, eksiksiz bir durumda ve yasal düzenlemelere uygun olan koruyucu elbise kullanın.

İkaz

Düşme tehlikesi Ön ve arka tekerlekte lastik profillerinin farklı olması halinde aracın seyir tarzı olumsuz etkilenir.

Lastik profillerinin farklı olması halinde araç kontrolü oldukça zorlaşabilir.

– Ön ve arka tekerleğe sadece aynı profile sahip lastikler takılmasını sağlayın.

İkaz

Kaza tehlikesi Uyarlanmayan sürüş şekli, seyir tarzını olumsuz etkiler.

– Sürüş hızınızı, aracı sürdüğünüz yolun şartlarına ve sürüş yeteneğinize göre ayarlayınız.

İkaz

Kaza tehlikesi Aracınız, bir yolcu taşımak için tasarlanmamıştır.

– Aracınıza yolcu bindirmeyin.

İkaz

Kaza tehlikesi Aşırı ısınma olduğunda fren tertibatı devre dışı kalır.

Ayak fren pedalı serbest bırakılmazsa, fren balataları aralıksız olarak sürtünmeye maruz kalırlar.

– Fren yapmak istemiyorsanız, ayağınızı ayak freni pedalından çekiniz.

İkaz

Kaza tehlikesi Toplam ağırlık ve aks yükleri, seyir tarzını olumsuz etkiler.

– İzin verilen azami toplam ağırlığı ve aks yüklerini aşmayın.

İkaz

Çalınma tehlikesi Yetkisi dahilinde olmayan işler yapan kişiler hem kendileri hem de diğer kişiler için tehlike yaratır.

– Motor çalışırken aracı gözetimsiz bırakmayın.
– Aracı, yetkisiz kişilerin kullanımına karşı emniyete alın.

Bilgi

Motosikletinizi sürerken, başka insanların aşırı gürültüden rahatsız olacağını unutmayınız.

– Teslim öncesi kontrolünün yetkili bir KTM Yetkili Servisi tamirhanesinde yapılmış olduğundan emin olunuz.
  ✓ Araç size devredildiğinde, teslim belgesi ve servis ve garanti kitabı size verilir.
– Aracınızı ilk defa sürmeye başlamadan önce, kullanım kılavuzunu dikkatle tamamen okuyunuz.
– Kumanda elemanlarının işlevini öğreniniz.

– Vites değiştirme pedalının temel konumunu ayarlayın. (📖 S. 98)

(Tüm EXC modelleri)

– El fren kolunun boşluk mesafesini ayarlayın. (📖 S. 101)

(Tüm XC-W modelleri)

– El freni kolunun temel ayarını yapın. (📖 S. 102)

– Ayak fren pedalının temel ayarını ayarlayın. 🔧 (📖 S. 107)

– Vites değiştirme pedalının temel ayarını yapın. 🔧 (📖 S. 141)

– İddialı bir sürüşe başlamadan önce uygun bir alanda motosiklete alışmaya çalışın.

Bilgi
Aracınızı arazide kullanırken, ikinci bir araç üzerindeki bir başka kişinin size eşlik etmesini tavsiye ederiz, çünkü bu sayede, bir acil durumda karşılıklı olarak birbirinize yardım edebilirsiniz.

– Bir defa da motosikleti mümkün olduğunca yavaş ve koltuğa oturmaksızın sürünüz ki, aracın davranışına ilişkin daha fazla fikir edinebilesiniz ve buna alışabilesiniz.

– Yeteneklerinizi ve tecrübelerinizi aşan arazi sürüşleri gerçekleştirmeyiniz.

– Sürüş sırasında gidonu her iki elinizle tutunuz ve ayaklarınız da ayak dayama yerleri üzerinde olsun.

– Aracınıza bagaj aldığınızda, bu yükün emniyetli bir şekilde, mümkün olduğunca aracın orta kısmında tespit edilmesine ve ön ve arka tekerleğe eşit bir ağırlık dağılımı sağlanmasına dikkat edilmelidir.

Bilgi
Motosikletler, ağırlık dağılımının değişmesine karşı hassas tepki verirler.

– İzin verilen maksimum ağırlığa ve maksimum dingil yüklerine uyulmalıdır.

Öngörülen değer

İzin verilen maksimum toplam ağırlık	335 kg
İzin verilen maksimum dingil yükü, ön (Tüm 250 modelleri)	148 kg
İzin verilen maksimum dingil yükü, ön (Tüm 300 modelleri)	147 kg
İzin verilen maksimum dingil yükü, arka	190 kg

– Jant teli gerilimini kontrol edin. (📖 S. 118)

Bilgi
Jant teli gerilimi, yarım saatlik işletimden sonra kontrol edilmelidir.

– Motoru alıştırın. (📖 S. 41)

8.2 Motor alıştırma

– Motoru alıştırma safhasında, verilen motor performansını aşmayın.

Öngörülen değer

Maksimum motor gücü	
İlk 3 işletim saati sırasında	% < 70
İlk 5 işletim saati sırasında	% < 100

– Tam gaz sürüşlerden kaçının!

– Düzenli olarak rölanti devir sayısını kontrol edin.

Öngörülen değer

Rölanti devir sayısı	1.400 … 1.500 Dev/dk

Bilgi
Alışma süresi sırasında rölanti devir sayısı değişebilir.

» Rölanti devir sayısı değişirse:
– Rölanti devir sayısını ayarlayın. 🔧 (📖 S. 139)

8.3 Düşük dış hava sıcaklıklarında lityum iyon akülerin çalıştırma gücü

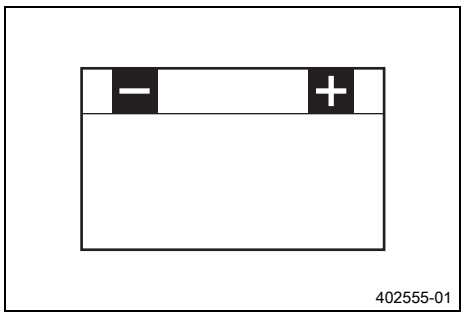

Lityum iyon aküler, kurşunlu akülerden çok daha hafiftir, kendi kendine deşarj oranı daha düşüktür ve 15 °C (60 °F) üzerindeki sıcaklıklarda çalıştırma gücü daha fazladır. Fakat lityum iyon akülerin çalıştırma gücü, düşük dış hava sıcaklıklarında kurşunlu akülere göre daha çok azalır.
Birkaç kez çalıştırma denemesi yapmak gerekebilir. Bunun için 5 saniye boyunca elektrikli marş düğmesine basın ve arada 30 saniye bekleyin. Bu süre, oluşan ısının lityum iyon aküde dağılabilmesi ve akünün hasar görmemesi için gereklidir.
Şarjı dolu olan lityum iyon akü, 15 °C (60 °F) altındaki sıcaklıklarda marş motorunu çalıştıramazsa veya zor çalıştırırsa arızalı değildir, çalıştırma gücünü (çıkış akımı) arttırabilmesi için içten ısıtılması gerekir.
Isınmasıyla birlikte çalıştırma gücü artar.

8.4 Aracın zor ve ağır kullanım şartları için hazır hale getirilmesi

Bilgi
Aracın, örn. kum, ıslak veya çamurlu yollar/arazi gibi daha ağır şartlarda kullanılması, güç aktarma düzeni, fren düzenekleri veya amortisör elemanları gibi aksamlarda bariz oranda artan aşınmaya yol açabilir. Bu sebepten dolayı, henüz bir sonraki bakım aralığına ulaşılmadan parçaların kontrol edilmesi ve değiştirilmesi gerekli olabilir.

– Hava filtresi kutusunu contalayın. 🔧 (📖 S. 86)
– Hava filtresi ve hava filtresi kutusunu temizleyin. 🔧 (📖 S. 85)

Bilgi
Hava filtresini, yakl. her 30 dakikada bir kontrol edin.

– Elektrik fişlerini, nem, paslanma ve sıkılık bakımından kontrol edin.
» Nem, paslanma veya hasar mevcut ise:
– Fişi temizleyin ve kurutun; gerekirse değiştirin.

Zor kullanım şartları şunlardır:
– Kuru kumda sürüşler. (📖 S. 43)
– Islak kumda sürüşler. (📖 S. 44)
– Islak ve çamurlu yollarda sürüşler. (📖 S. 45)
– Yüksek sıcaklıklarda sürüşler veya yavaş sürüş. (📖 S. 45)
– Düşük sıcaklıklarda veya karlı havada sürüş. (📖 S. 46)

8.5 Aracın kuru kumda sürüşler için hazırlanması



M01129-01

– Radyatör kapağını kontrol edin.

Radyatör kapağındaki değer	1,8 bar

» Gösterilen değer, istenen değere uymazsa:

İkaz

Haşlanma tehlikesi Soğutma sıvısı, motosikletin işletilmesi sırasında çok ısınır ve basınç altındadır.

– Motor veya soğutma sistemi çalışma sıcaklığındayken radyatörü, radyatör hortumlarını ve soğutma sisteminin diğer parçalarını açmayın.
– Radyatörü, radyatör hortumlarını veya soğutma sisteminin diğer parçalarını açmadan önce soğutma sisteminin ve motorun soğumasını bekleyin.
– Haşlanma durumunda, ilgili yeri derhal ılık su altına tutun.

– Radyatör kapağını değiştirin.



M01104-01

– Hava filtresi için öngörülmüş toz korumasını monte edin.

Hava filtresi için öngörülmüş toz koruması (79006920000)

Bilgi

KTM PowerParts montaj kılavuzunu dikkate alın.



M01105-01

– Hava filtresi için öngörülmüş kum korumasını monte edin.

Hava filtresi için öngörülmüş kum koruması (79006922000)

Bilgi

KTM PowerParts montaj kılavuzunu dikkate alın.


600868-01

– Zinciri temizleyin.

Zincir temizleme maddesi (📖 S. 169)

– Çelik zincir dişlisini monte edin.
– Zinciri yağlayın.

Üniversal yağ spreyi (📖 S. 168)

– Radyatör kanatçıklarını temizleyin.
– Eğilmiş radyatör kanatçıklarını dikkatlice doğrultun.

Şart

Düzenli olarak kumda kullanım

– Pistonları her 10 işletim saatinden sonra değiştirin.

8.6 Aracın ıslak kumda sürüşler için hazırlanması



M01129-01

– Radyatör kapağını kontrol edin.

Radyatör kapağındaki değer	1,8 bar

» Gösterilen değer, istenen değere uymazsa:

İkaz

Haşlanma tehlikesi Soğutma sıvısı, motosikletin işletilmesi sırasında çok ısınır ve basınç altındadır.

– Motor veya soğutma sistemi çalışma sıcaklığındayken radyatörü, radyatör hortumlarını ve soğutma sisteminin diğer parçalarını açmayın.
– Radyatörü, radyatör hortumlarını veya soğutma sisteminin diğer parçalarını açmadan önce soğutma sisteminin ve motorun soğumasını bekleyin.
– Haşlanma durumunda, ilgili yeri derhal ılık su altına tutun.

– Radyatör kapağını değiştirin.



M01106-01

– Hava filtresi için öngörülmüş su korumasını monte edin.

Hava filtresi için öngörülmüş su koruması (79006921000)

Bilgi

KTM PowerParts montaj kılavuzunu dikkate alın.


600868-01

– Zinciri temizleyin.

Zincir temizleme maddesi (📖 S. 169)

– Çelik zincir dişlisini monte edin.
– Zinciri yağlayın.

Üniversal yağ spreyi (📖 S. 168)

– Radyatör kanatçıklarını temizleyin.
– Eğilmiş radyatör kanatçıklarını dikkatlice doğrultun.

Şart

Düzenli olarak kumda kullanım

– Pistonları her 10 işletim saatinden sonra değiştirin.

8.7 Aracın ıslak ve çamurlu yollarda sürüş için hazırlanması



M01106-01

– Hava filtresi için öngörülmüş su korumasını monte edin.

Hava filtresi için öngörülmüş su koruması (79006921000)

Bilgi
KTM PowerParts montaj kılavuzunu dikkate alın.


600868-01

– Çelik zincir dişlisini monte edin.
– Motosikleti temizleyin. (📖 S. 150)
– Eğilmiş radyatör kanatçıklarını dikkatlice doğrultun.

8.8 Aracın yüksek sıcaklıklar veya yavaş sürüş için hazırlanması



M01129-01

– Radyatör kapağını kontrol edin.

Radyatör kapağındaki değer	1,8 bar

» Gösterilen değer, istenen değere uymazsa:

İkaz
Haşlanma tehlikesi Soğutma sıvısı, motosikletin işletilmesi sırasında çok ısınır ve basınç altındadır.
– Motor veya soğutma sistemi çalışma sıcaklığındayken radyatörü, radyatör hortumlarını ve soğutma sisteminin diğer parçalarını açmayın.
– Radyatörü, radyatör hortumlarını veya soğutma sisteminin diğer parçalarını açmadan önce soğutma sisteminin ve motorun soğumasını bekleyin.
– Haşlanma durumunda, ilgili yeri derhal ılık su altına tutun.

– Radyatör kapağını değiştirin.


600868-01

– Sekonder dişli tahvil oranını mesafeye göre ayarlayın.

Bilgi
Debriyaj, uzun süreli bir sekonder dişli transmisyonu nedeniyle sıkça etkinleştirilmek zorunda ise, şanzıman yağı hızlı şekilde ısınır.

– Zinciri temizleyin.

Zincir temizleme maddesi (📖 S. 169)

– Radyatör kanatçıklarını temizleyin.
– Eğilmiş radyatör kanatçıklarını dikkatlice doğrultun.
– Soğutma sıvı seviyesini kontrol edin. (📖 S. 132)

8.9 Aracın düşük sıcaklıklar veya kar için hazırlanması



M01106-01

– Hava filtresi için öngörülmüş su korumasını monte edin.

Hava filtresi için öngörülmüş su koruması (79006921000)

Bilgi
KTM PowerParts montaj kılavuzunu dikkate alın.

9.1 Her çalıştırma işleminden önceki kontrol ve bakım işlemleri

Bilgi
Aracı sürmeye başlamadan önce, her defasında aracın teknik durumunu ve işletim güvenliğini kontrol edin.
Araç, sürüş sırasında teknik açıdan eksiksiz bir durumda olmalıdır.

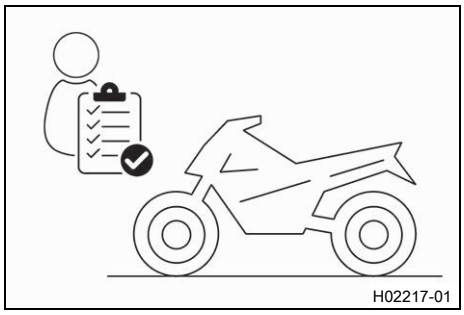
H02217-01

- Şanzıman yağ seviyesini kontrol edin. (S. 146)
- Elektrik tertibatını kontrol edin.
- Ön tekerlek freninin sıvı seviyesini kontrol edin. (S. 103)
- Arka tekerlek freninin fren sıvı seviyesini kontrol edin. (S. 108)
- Ön tekerlek freninin fren balatalarını kontrol edin. (S. 104)
- Arka tekerlek freninin fren balatalarını kontrol edin. (S. 110)
- Fren tertibatının işlevini kontrol edin.
- Soğutma sıvı seviyesini kontrol edin. (S. 132)
- Zincir kirlenme durumunu kontrol edin. (S. 91)
- Zinciri, zincir dişlisini, zincir pinyon dişlisini ve zincir kılavuzunu kontrol edin. (S. 93)
- Zincir gerilimini kontrol edin. (S. 92)
- Lastiklerin durumunu kontrol edin. (S. 117)
- Lastik hava basıncını kontrol edin. (S. 117)
- Jant teli gerilimini kontrol edin. (S. 118)

Bilgi
İspit gerginliği düzenli aralıklarla kontrol edilmelidir, çünkü ispit gerginliği yanlış olduğunda seyir güvenliği olumsuz etkilenir.

- Çatal süspansiyon kollarının toz koruyucu manşetlerini temizleyin. (S. 69)
- Çatal kollarını havalandırın. (S. 68)
- Hava filtresini kontrol edin.
- Tüm kumanda elemanlarının ayarlarını ve kolayca işlev görüp görmediklerini kontrol edin.
- Tüm vidaları, somunları ve hortum kelepçelerini düzenli olarak sıkılık bakımından kontrol edin.
- Yakıt rezervini kontrol edin.
- 2 zamanlı yağ seviyesini kontrol edin. (S. 144)

9.2 Aracın çalıştırılması

Tehlike

Zehirlenme tehlikesi Egzoz gazları zehirlidir ve bayılmalara ve ölüme yol açabilirler.

– Motoru çalıştırırken daima yeterli havalandırma mevcut olmasını sağlayın.
– Motoru kapalı bir mekânda çalıştıracaksanız veya uzun süre işleteceksiniz uygun bir emme tertibatı kullanın.

Uyarı

Motor hasarı Motorun, soğukken yüksek devir sayısında çalışması, motorun dayanıklılığını olumsuz etkiler.

– Motoru daima düşük devirle ısıtın.

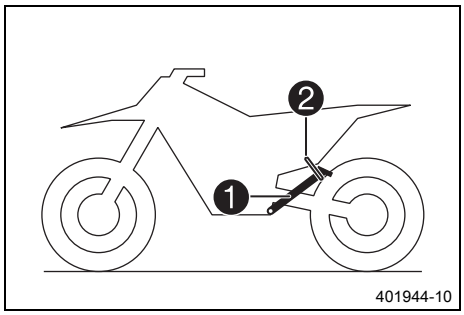

– Motosikleti yan ayaklıktan ❶ alın ve yan ayaklığı, lastik bant ❷ ile emniyete alın.
– Şanzımanı rölanti konumuna alın.

Şart

Çevre sıcaklığı: < 10 °C

– Soğuk çalıştırma düğmesini, durdurucuya kadar dışa çekin ve ¼ tur çevirin.

Bilgi

Motor işletme sıcaklığında iken, soğuk çalıştırma düğmesi devre dışı bırakılmış olmalıdır.

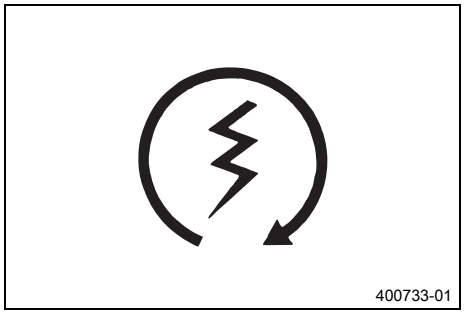

– Elektrikli marş düğmesine basın veya ayakla basılan marşa tüm mesafe boyunca güçlü şekilde sonuna kadar ayakla basın.

Bilgi

Gaz vermeyin.
Elektrikli marş düğmesine maksimum 5 saniye boyunca basın. Bir sonraki çalıştırma denemesine kadar 30 saniye bekleyin.
15 °C (60 °F) altındaki dış hava sıcaklıklarında lityum iyon aküyü ısıtmak ve böylece çalıştırma gücünü arttırmak için birkaç çalıştırma denemesi gerekli olabilir.
Çalıştırma işlemi sırasında hatalı işlev kontrol lambası yanar.

9.3 İlk hareket

Bilgi

Aracı sürmeye başlamadan önce, farı açın. Bu sayede, trafikteki diğer araç sürücüleri tarafından daha erken fark edilirsiniz.
Sürüş sırasında, yan ayaklık yukarı katlanmış ve lastik bant ile emniyete alınmış olmalıdır.

– Debriyaj kolunu çekin, motoru 1. vitese alın, debriyaj kolunu yavaşça bırakın ve aynı zamanda dikkatlice gaz verin.

9.4 Vites değiştirme, sürüş

İkaz

Kaza tehlikesi Yüksek devirlerdeyken vites küçültülürse arka tekerlek bloke olur ve motor aşırı yüksek devirde çalışır.

– Yüksek motor devir sayısında, daha düşük bir vitese geçmeyin.

İkaz

Motor hasarı Yağ tankında 2 zamanlı yağ bulunmazsa, motor yağlanmaz.

Yağ seviyesi ikaz lambası yanarsa, 2 zamanlı yağ, tankta geriye kalan yakıt miktarı için yeterlidir.

– Yağ seviyesi ikaz lambası yandıktan sonra, en fazla tankta geriye kalan yakıt miktarını yakacak kadar aracı sürün.
– Yakıt doldurmadan önce, ilk fırsatta, 2 zamanlı yağ ilave edin.
– 2 zamanlı yağ hortumu çıkarıldı veya 2 zamanlı yağ tankı yanlışlıkla komple boşaldı ise, yağ pompasını etkinleştirin.

Bilgi

Sürüş sırasında, alışılmışın dışında sesler duyulursa, derhal durun, motoru stop ettirin ve yetkili bir KTM Servisi tamirhanesi ile irtibata geçin.
1. vites, ilk hareket ve yokuş yukarı sürüş için öngörülmüştür.

– Eğer ortam şartları (yolun eğimi, sürüş durumu vs.) elverişli ise, vites büyütebilirsiniz. Bunun için gaz kesin, aynı anda debriyaj kolunu çekin, motoru bir sonraki vitese alın, debriyaj kolunu serbest bırakın ve gaz verin.
– Soğuk çalıştırma işlevi etkinleştirildi ise, bu işlev, motorun ısınmasından sonra devre dışı bırakılmalıdır.
– Gaz kolunun tam olarak çevrilerek çekilmesi sonucu azami hıza erişilmesinden sonra, gaz kolunu ¾ gaz konumuna geri çevirin. Bu durumda hız hemen hemen hiç azalmaz ve yakıt sarfiyatı önemli oranda azalır.
– Her zaman, motorun o an işleyebileceği kadar gaz verin - gaz kolunun aniden yüksek oranda çekilmesi, sarfiyatı arttırır.
– Vites küçültmek için, motosikleti frenleyin ve aynı zamanda gaz kesin.
– Debriyaj kolunu çekin ve motoru daha küçük bir vitese alın, debriyaj kolunu yavaşça serbest bırakın ve gaz verin ya da bir daha vites değiştirin.
– Rölantide veya durma sırasında uzun süre çalıştırma bekleniyorsa, motoru stop ettirin.

  Öngörülen değer

≥ 2 min

– Debriyajın sık sık ve uzun süreli olarak sürtünmesini önleyiniz. Bu şekilde şanzıman yağı, motor ve soğutma sistemi çok ısınır.
– Yüksek devir sayısı ve sürtünen debriyaj yerine daha düşük devir sayısında aracı sürünüz.

9.5 Frenleme

İkaz

Kaza tehlikesi Çok sert fren yapıldığında tekerlekler bloke olur.

– Fren şeklini, sürüş durumuna ve yol şartlarına göre ayarlayın.

İkaz

Kaza tehlikesi Ön ya da arka tekerlek freninin belirsiz baskı noktası sonucu fren etkisi azalır.

– Fren tertibatını kontrol edin ve sorunu gidermeden sürüşe devam etmeyin. (KTM Yetkili Servisi size memnuniyetle yardımcı olur.)

İkaz

Kaza tehlikesi Islaklık ve kir, fren tertibatını olumsuz etkiler.

– Fren balatalarını ve fren disklerini kurutmak ve kirden arındırmak için birkaç kere dikkatlice fren yapın.

– Kumlu, yağmurdan ıslanmış veya kaygan alt zeminler üzerinde, öncelikli olarak arka tekerlek freni kullanılmalıdır.
– Frenleme işlemi, her zaman, virajın başlamasından önce tamamlanmış olmalıdır. Bu sırada, hıza uygun olarak, vites küçültünüz.

9.6 Durma, park etme

İkaz

Çalınma tehlikesi Yetkisi dahilinde olmayan işler yapan kişiler hem kendileri hem de diğer kişiler için tehlike yaratır.

– Motor çalışırken aracı gözetimsiz bırakmayın.
– Aracı, yetkisiz kişilerin kullanımına karşı emniyete alın.

İkaz

Yanma tehlikesi Bazı araç parçaları işletme sırasında çok aşırı ısınırlar.

– Egzoz tertibatı, radyatör, motor, amortisör ve fren tertibatı gibi parçalara soğumadan önce dokunmayın.
– Çalışmaya başlamadan önce araç parçalarının soğumasını bekleyin.

Uyarı

Malzeme hasarı Park sırasında yanlış davranılması halinde araç hasar görebilir.

Araç kendiliğinden kaymaya başlarsa veya devrilirse ciddi hasarlar oluşabilir.
Aracı park etme parçaları yalnızca ilgili araç ağırlığı için tasarlanmıştır.

– Aracı sabit ve düz bir zemine park edin.
– Araç bir ayaklığa park edildiğinde, kimsenin aracın üstüne çıkmadığından emin olun.

Uyarı

Yangın tehlikesi Sıcak araç parçaları, yangın ve patlama tehlikesi yaratabilir.

– Aracı kolayca yanabilecek veya patlayabilecek malzemelerin yakınına koymayın.
– Aracın üstünü örtmeden önce soğumasını bekleyin.

– Motosikleti frenleyin.
– Şanzımanı rölanti konumuna alın.

(Tüm EXC modelleri)

– Kısa devre butonu ⊠'na, motor durana kadar, motorun rölanti devir sayısında basın.

(Tüm XC-W modelleri)

– Kısa devre butonu ⊠'na, motor durana kadar, motorun rölanti devir sayısında basın.

– Motosikleti, sağlam ve kaygan olmayan alt zeminler üzerinde park edin.

9.7 Nakliye

Uyarı

Hasar görme tehlikesi Park edilmiş araç, kayabilir veya devrilebilir.

– Aracı sabit ve düz bir zemine park edin.

Uyarı

Yangın tehlikesi Sıcak araç parçaları, yangın ve patlama tehlikesi yaratabilir.

– Aracı kolayca yanabilecek veya patlayabilecek malzemelerin yakınına koymayın.

– Aracın üstünü örtmeden önce soğumasını bekleyin.

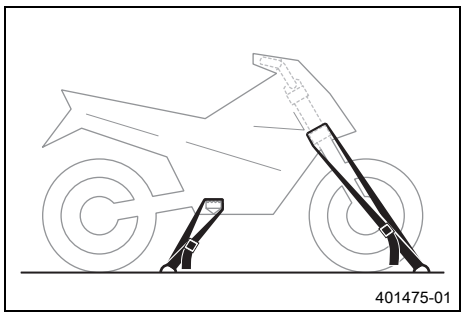

– Motoru stop ettirin.

– Motosikleti, germe kayışları veya diğer uygun tespitleme tertibatları sayesinde, devrilmeye ve kaymaya karşı emniyete alın.

9.8 Yakıt ikmali yapmak

Tehlike

Yangın tehlikesi Yakıt, kolayca tutuşabilir.

Yakıt deposundaki yakıt, ısınınca genleşir ve aşırı dolu olduğunda dışarı akabilir.

– Araca, açık alevlerin ya da yanan sigaranın yakınında yakıt ilave etmeyin.

– Yakıt doldururken motoru stop ettirin.

– Yakıt dökülmemesine dikkat edin, özellikle de aracın kızgın parçaları üzerine.

– Yine de dökülen yakıtı silerek temizleyin.

– Yakıt dolumuna ilişkin bilgileri dikkate alın.

İkaz

Zehirlenme tehlikesi Yakıt, zehirlidir ve sağlığa zararlıdır.

– Yakıtın cilde, gözlere veya giysilere temas etmesini önleyin.

– Yakıt yutmanız halinde derhal bir hekime başvurun.

– Yakıt buharlarını solumayın.

– Cildinize temas etmesi halinde temas eden yeri derhal bol su ile durulayın.

– Yakıtın gözlerinize temas etmesi halinde gözlerinizi bol su ile durulayın ve derhal bir hekime başvurun.

– Yakıtın giysinize temas etmesi halinde giysilerinizi değiştirin.

Uyarı

Malzeme hasarı Yakıt kalitesi kötü olduğunda yakıt filtresi erken tıkanır.

Bazı ülkelerde ve bölgelerde mevcut yakıt kalitesi ve temizliği yeterli olmayabilir. Yakıt sisteminde sorunlar meydana gelir.

– Sadece ilgili norma uygun temiz yakıt alın. (KTM Yetkili Servisi size memnuniyetle yardımcı olur.)

Uyarı

Çevrenin tehlikeye atılması Yakıtın usulüne uygun şekilde kullanılmaması, çevreyi tehlikeye atar.

– Yakıtın, yeraltı sularına, toprağa veya kanalizasyona ulaşmasını önleyin.

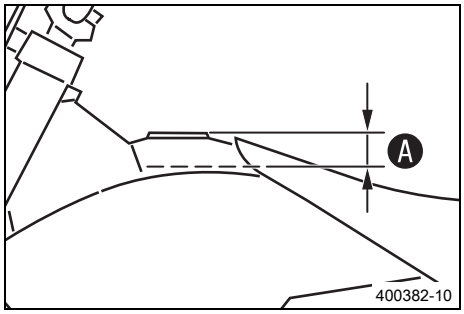

– Depo kapağını açın. (📖 S. 20)

– Yakıt deposuna, maksimum olarak, Ⓐ ölçüsüne kadar yakıt doldurun.

Öngörülen değer

Ölçü işareti Ⓐ	35 mm	
Toplam yakıt deposu hacmi, yakl.	9 l	Süper yakıt, kurşunsuz (ROZ 95) (📖 S. 167)

Bilgi

Önceden karışımlı yakıt doldurmayın.

– Depo kapağını kapatın. (📖 S. 21)

9.9 2 zamanlı yağ ikmali

İkaz

Motor hasarı Yağ tankında 2 zamanlı yağ bulunmazsa, motor yağlanmaz.

Yağ seviyesi ikaz lambası yanarsa, 2 zamanlı yağ, tankta geriye kalan yakıt miktarı için yeterlidir.

– Yağ seviyesi ikaz lambası yandıktan sonra, en fazla tankta geriye kalan yakıt miktarını yakacak kadar aracı sürün.

– Yakıt doldurmadan önce, ilk fırsatta, 2 zamanlı yağ ilave edin.

– 2 zamanlı yağ hortumu çıkarıldı veya 2 zamanlı yağ tankı yanlışlıkla komple boşaldı ise, yağ pompasını etkinleştirin.

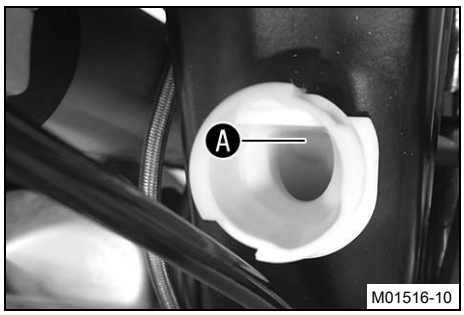

– 2 zamanlı yağ tankı kapağını açın. (📖 S. 21)

– 2 zamanlı yağ tankını, doldurma ağzının alt kenarına Ⓐ kadar doldurun.

2 zamanlı yağ tankı içeriği yakl.	0,7 l	Motor yağı 2 zamanlı (📖 S. 166)

– 2 zamanlı yağ tankı kapağını kapatın. (📖 S. 22)

10.1 Ek bilgiler

Zorunlu iş ve işlemlerden ya da tavsiye edilen işlemlerden kaynaklanan tüm diğer detaylı işlemler için ayrıca görevlendirme yapılmalı ve bunlar ayrı olarak faturalandırılmalıdır.
Yerel kullanım koşullarına bağlı olarak ülkenizde farklı servis aralıkları geçerli olabilir.
Teknik gelişmeler çerçevesinde münferit servis aralıkları ve kapsamlar değişebilir. Son geçerli servis planı daima KTM-Dealer.net adresinde mevcuttur. Yetkili KTM Bayiniz size memnuniyetle danışma verecektir.

10.2 Zorunlu işlemler

	Spor kullanım tarzında, her 10 işletim saatinde bir	Her 40 işletim saatinde bir	Her 20 işletim saatinde bir	5 işletim saatinden sonra bir defalığına	1 işletim saatinden sonra bir defalığına
Hata kayıt belleğini, KTM diyagnoz aracı ile okuyun. 🔧	○	○	●	●	●
Elektrik tertibatının işlevini kontrol edin.	○		●	●	●
Aküyü kontrol edin ve şarj edin. 🔧			●	●	●
Ön tekerlek freninin fren balatalarını kontrol edin. (📖 S. 104)			●	●	●
Arka tekerlek freninin fren balatalarını kontrol edin. (📖 S. 110)			●	●	●
Fren disklerini kontrol edin. (📖 S. 102)			●	●	●
Fren boru hatlarında hasar ve sızma olup olmadığını kontrol edin.			●	●	●
Arka tekerlek freninin fren sıvı seviyesini kontrol edin. (📖 S. 108)			●	●	●
Boşluk mesafesini ayak fren pedalında kontrol edin. (📖 S. 107)			●	●	●
Çerçeveyi kontrol edin. 🔧 (📖 S. 96)			●	●	●
Titreşim kolunu kontrol edin. 🔧 (📖 S. 96)			●	●	●
Titreşim kolu yatağındaki boşluk oranını kontrol edin. 🔧			●	●	
Döner yataktaki boşluk oranını kontrol edin. 🔧			●	●	
Lastiklerin durumunu kontrol edin. (📖 S. 117)	○		●	●	●
Lastik hava basıncını kontrol edin. (📖 S. 117)	○		●	●	●
Tekerlek yatağındaki boşluk oranını kontrol edin. 🔧			●	●	●
Tekerlek göbeklerini kontrol edin. 🔧			●	●	●
Jant deformasyonunu kontrol edin. 🔧	○		●	●	
Jant teli gerilimini kontrol edin. (📖 S. 118)	○		●	●	●
Zinciri, zincir dişlisini, zincir pinyon dişlisini ve zincir kılavuzunu kontrol edin. (📖 S. 93)			●	●	●
Zincir gerilimini kontrol edin. (📖 S. 92)	○		●	●	●
Hareketli tüm parçaları (örn. yan ayaklıklar, kumanda kolu, zincir, ...) yağlayın ve kolay işlev görüp görmediklerini kontrol edin. 🔧			●	●	●
Hidrolik debriyajın sıvı seviyesini kontrol edin/düzeltin. (📖 S. 98)			●	●	●
Ön tekerlek freninin sıvı seviyesini kontrol edin. (📖 S. 103)			●	●	●
Boşluk mesafesini, el fren kolunda kontrol edin. (📖 S. 101)			●	●	●
Kumanda kafası yatağı boşluğunu kontrol edin. (📖 S. 78)	○		●	●	
Bujiyi ve buji tapalarını değiştirin. 🔧				●	
Diyafram gövdesini, diyaframı ve emiş flanşını kontrol edin. 🔧			●	●	
Şanzıman yağını değiştirin. 🔧 (📖 S. 147)		○		●	
Tüm hortumları (örn. yakıt, soğutma, havalandırma ve drenaj hortumlarını, ...) ve manşetleri, yarıklar ve çatlaklar, sızdırmazlık ve doğru yerleştirme bakımından kontrol edin. 🔧	○		●	●	●

	Spor kullanım tarzında, her 10 işletim saatinde bir	Her 40 işletim saatinde bir	Her 20 işletim saatinde bir	5 işletim saatinden sonra bir defalığına	1 işletim saatinden sonra bir defalığına
Antifriz ve soğutma sıvı seviyesini kontrol edin. (📖 S. 131)	○		●	●	●
Kabloları hasar ve bükülmesiz döşeme bakımından kontrol edin. 🔧			●	●	●
Bowden hareket iletme tellerini, hasar, bükülmesiz döşenme ve ayar bakımından kontrol edin.	○		●	●	●
Hava filtresi ve hava filtresi kutusunu temizleyin. 🔧 (📖 S. 85)			●	●	●
Nihai sönümleyicinin cam elyafı iplikli dolgusunu değiştirin. 🔧 (📖 S. 87)			●	●	
Çatal servis işlemlerini gerçekleştirin. 🔧				●	
Süspansiyon kolu servis işlemlerini gerçekleştirin. 🔧				●	
Vidaları ve somunları sıkılık bakımından kontrol edin. 🔧	○		●	●	●
Yakıt süzgecini değiştirin. 🔧 (📖 S. 143)	○		●	●	●
Yakıt basıncını kontrol edin. 🔧			●	●	●
Far ayarını kontrol edin. (📖 S. 128)	○		●	●	●
Rölantiyi kontrol edin. 🔧			●	●	●
Son kontrol: Aracı işletim güvenliği açısından kontrol edin ve bir deneme sürüşü gerçekleştirin. 🔧	○	○	●	●	●
Deneme sürüşünden sonra, hata kayıt belleğini KTM diyagnoz aracı ile okuyun. 🔧	○	○	●	●	●
KTM Dealer.net'e ve Servis ve Garanti Kitabı'na servis işlemi yapıldığına dair kayıt işlemi yapın. 🔧	○	○	●	●	●

○ bir defalık aralık

● periyodik aralık

10.3 Tavsiye edilen işlemler

	Spor kullanım tarzında, her 40 işletim saatinde bir	Spor kullanım tarzında, her 10 işletim saatinde bir	Her yıl	Her 80 işletim saatinde bir	Her 40 işletim saatinde bir	20 işletim saatinden sonra bir defalığına	10 işletim saatinden sonra bir defalığına
Ön tekerlek fren sıvısını değiştirin. 🔧				●			
Arka tekerlek fren sıvısını değiştirin. 🔧				●			
Hidrolik debriyajın sıvısını değiştirin. 🔧 (📖 S. 99)				●			
Kumanda kafası yatağını yağlayın. 🔧 (📖 S. 80)				●			
Basınç sensörünün hortumunu temizleyin. 🔧			●	●		●	
Çatal servis işlemlerini gerçekleştirin. 🔧		○					
Süspansiyon kolu servis işlemlerini gerçekleştirin. 🔧			○				
Elektrikli marş düzenini kontrol edin. 🔧			●			●	
Yakıt filtresini değiştirin. 🔧			●			●	
Pistonları değiştirin ve silindirleri kontrol edin. 🔧			●			●	
Yağ pompasını değiştirin. 🔧			●				

	Spor kullanım tarzında, her 40 işletim saatinde bir	Spor kullanım tarzında, her 10 işletim saatinde bir	Her yıl	Her 80 işletim saatinde bir	Her 40 işletim saatinde bir	20 işletim saatinden sonra bir defalığına	10 işletim saatinden sonra bir defalığına
Küçük motor servisi gerçekleştirin. (Egzoz kontrol düzenini, işlev ve kolay geçme bakımından kontrol edin. Debriyajı kontrol edin.) 🔧			•	•		•	•
Motorun sökülmesi ve takılması dahil büyük motor servisi gerçekleştirin. (Biyel başını, biyel başı yatağını ve krank kol muylusunu değiştirin. Basınç sensörünün silindir bağlantısını temizleyin. Şanzımanı ve vites değiştirme düzenini kontrol edin. Tüm motor yataklarını değiştirin.) 🔧				•			•

○ bir defalık aralık

• periyodik aralık

11.1 Şasi temel ayarının sürücü ağırlığına göre kontrol edilmesi

Bilgi
Şasi temel ayarını yaparken, önce süspansiyon kolunu ve ardından çatalları ayarlayın.

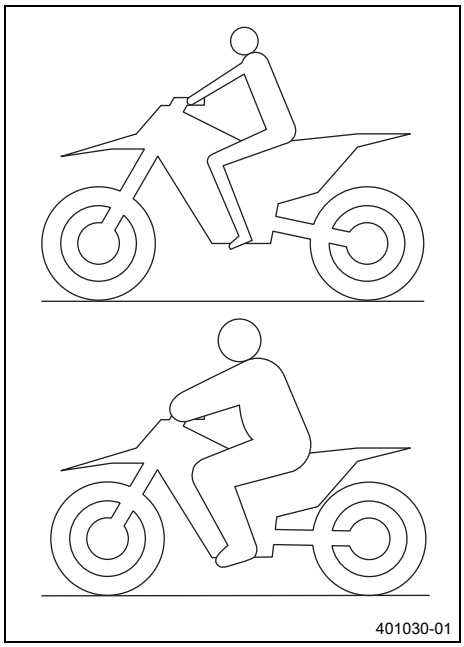

- Motosiklet için optimum seyir özellikleri elde etmek ve çatalda, süspansiyon kolunda, titreşim kolunda ve çerçevede hasar oluşmasını önlemek için, süspansiyon komponentlerinin temel ayarı, sürücünün ağırlığına uygun olmalıdır.
- KTM Offroad (arazi) motosikletleri, teslimat durumunda standart bir sürücü ağırlığına (komple koruyucu elbise ile birlikte) ayarlanmıştır.

  Öngörülen değer

Standart sürücü ağırlığı	75 … 85 kg

- Sürücü ağırlığı, bu alanın dışında olursa, süspansiyon komponentlerinin temel ayarı, gerektiği şekilde uyarlanmalıdır.
- Düşük ağırlık sapmaları, yay ön geriliminin değiştirilmesi sonucu dengelenebilir, fakat daha büyük sapmalarda ilgili yaylar monte edilmelidir.

11.2 Süspansiyon kolu için basınç kademesi sönümleme düzeni

Süspansiyon kolunun basınç kademesi sönümleme düzeni, "High Speed" (yüksek hız) ve "Low Speed" (düşük hız) olmak üzere, iki bölüme ayrılmıştır.
High Speed ve Low Speed, arka tekerleğin yaylar üzerine bastırılma hızı ile ilgilidir, aracın seyir hızı ile ilgili değil.
High Speed ayarı, örn. bir sıçramadan sonra yere inme sırasında etkisini gösterir ve bu sırada arka tekerin yayı hızlı şekilde sıkıştırılır.
Low Speed ayarı, örn. uzun bir dalgalı zemin üzerinde sürüş sırasında etkisini gösterir ve bu sırada arka tekerin yayı yavaş şekilde sıkıştırılır.
Bu iki alan ayrı ayrı ayarlanabilir, High Speed ile Low Speed arasındaki geçiş kesin sınırlarla ayrılmamıştır. Buna göre, baskı kademesinin High Speed alanındaki değişiklikler, Low Speed alanında da etkisini gösterir ve bunun tersi de geçerlidir.

11.3 Süspansiyon kolunun Low Speed baskı kademesi sönümlemesinin ayarlanması

Dikkat
Yaralanma tehlikesi Süspansiyon kolu uygun olmayan şekilde dağıtıldığı zaman süspansiyon kolunun parçaları etrafa savrulur.
Süspansiyon kolu, yüksek oranda sıkıştırılmış azot ile doludur.
- Metinlerde verilen açıklamaları dikkate alınız. (KTM Yetkili Servisi size memnuniyetle yardımcı olur.)

Bilgi
Low Speed ayarı, etkisini süspansiyon kolu yayının yavaş ile normal arasında sıkıştırılması sırasında gösterir.

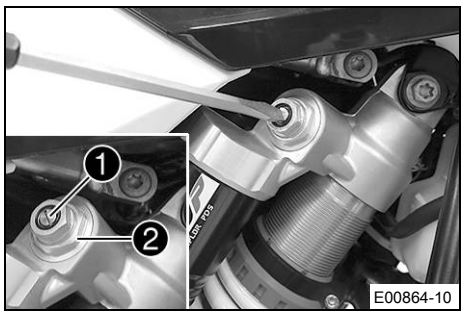

– Ayar vidasını ❶, duyulan son tık sesine kadar, bir tornavida ile saat yönünde çevirin.

Bilgi
Vida bağlantısını ❷ çözmeyin!

– Süspansiyon kolu tipine uygun düşen tık adedi oranında saatin tersi yönde çevirin.

Öngörülen değer

Low Speed basınç kademesi sönümleme düzeni	
Komfort (konfor)	18 Tıklama
Standart	15 Tıklama
Sport (spor)	12 Tıklama

Bilgi
Saat yönünde çevirme, sönümlemeyi arttırır; saatin tersi yönde çevirme, sönümlemeyi azaltır.

11.4 Süspansiyon kolunun High Speed baskı kademesi sönümlemesinin ayarlanması

Dikkat
Yaralanma tehlikesi Süspansiyon kolu uygun olmayan şekilde dağıtıldığı zaman süspansiyon kolunun parçaları etrafa savrulur.

Süspansiyon kolu, yüksek oranda sıkıştırılmış azot ile doludur.

– Metinlerde verilen açıklamaları dikkate alınız. (KTM Yetkili Servisi size memnuniyetle yardımcı olur.)

Bilgi
High Speed ayarı, etkisini süspansiyon kolu yayının hızlıca sıkıştırılması sırasında gösterir.

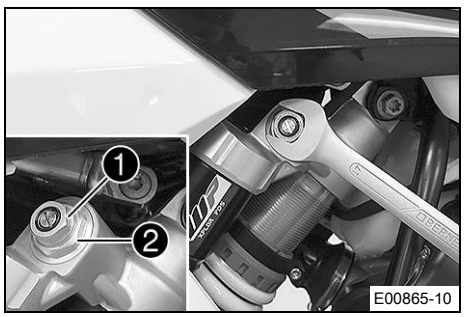

– Ayar vidasını ❶, bir çatal anahtarı ile, dayamaya kadar saat yönünde çevirin.

Bilgi
Vida bağlantısını ❷ çözmeyin!

– Süspansiyon kolu tipine uygun düşen tur adedi oranında saatin tersi yönde çevirin.

Öngörülen değer

High Speed basınç kademesi sönümleme düzeni	
Komfort (konfor)	2,5 tur
Standart	2 tur
Sport (spor)	1 tur

Bilgi
Saat yönünde çevirme, sönümlemeyi arttırır; saatin tersi yönde çevirme, sönümlemeyi azaltır.

11.5 Süspansiyon kolunun çekme kademesi sönümlemesinin ayarlanması

Dikkat

Yaralanma tehlikesi Süspansiyon kolu uygun olmayan şekilde dağıtıldığı zaman süspansiyon kolunun parçaları etrafa savrulur.

Süspansiyon kolu, yüksek oranda sıkıştırılmış azot ile doludur.

– Metinlerde verilen açıklamaları dikkate alınız. (KTM Yetkili Servisi size memnuniyetle yardımcı olur.)

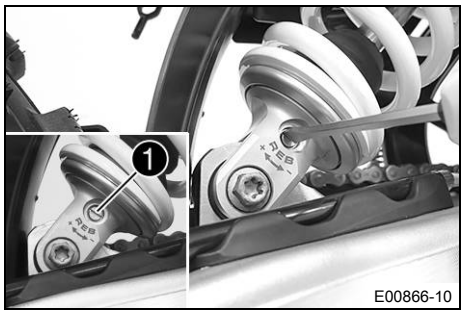

– Ayar vidasını ❶, duyulan son tık sesine kadar saat yönünde çevirin.
– Süspansiyon kolu tipine uygun düşen tık adedi oranında saatin tersi yönde çevirin.

Öngörülen değer

Çekme kademesi sönümlemesi	
Komfort (konfor)	18 Tıklama
Standart	15 Tıklama
Sport (spor)	12 Tıklama

Bilgi

Saat yönünde çevirme, sönümlemeyi arttırır; saatin tersi yönde çevirme, sönümlemeyi yayın geri teptiği sırada azaltır.

11.6 Arka tekerlek ölçüsünü yüksüz konumda saptama

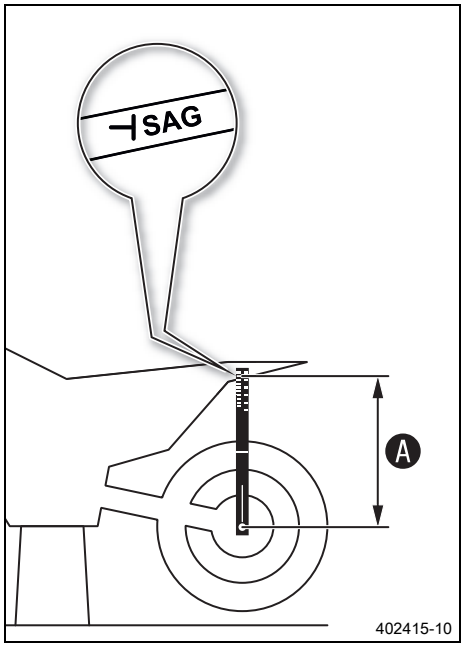

Ön çalışma

– Motosikleti kaldırma sehpasıyla kaldırın. (📖 S. 68)

Ana çalışma

– Bel verme sentilini arka aksa konumlandırın ve arka çamurlukta **SAG** işaretine olan mesafeyi ölçün.

Bel verme sentili (00029090100)
Bel verme sentili için pin (00029990010)

– Bu değeri, ölçü Ⓐ olarak not edin.

Ek çalışma

– Motosikleti kaldırma sehpasından alın. (📖 S. 68)

11.7 Süspansiyon kolunun statik bel vermesinin kontrol edilmesi

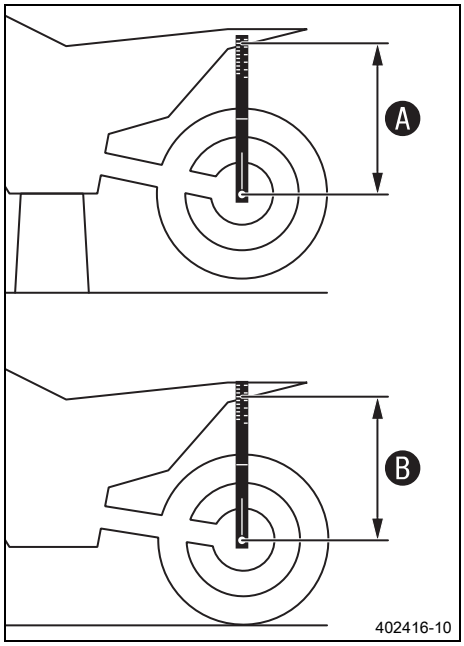

– Arka teker ölçüsünü Ⓐ yüksüz konumda saptayın. (📖 S. 58)
– Motosikleti, diğer bir kişinin yardımıyla dik tutun.
– Yeniden arka çamurlukta bel verme sentilini kullanarak arka aks ile **SAG** işareti arasındaki mesafeyi ölçün.
– Bu değeri, ölçü Ⓑ olarak not edin.

Bilgi
Statik bel verme Ⓐ ile Ⓑ ölçüleri arasındaki farktır.

– Statik bel vermeyi kontrol edin.

Statik bel verme	35 mm

» Statik bel verme, verilen ölçüden daha büyük veya daha küçük ise:
– Süspansiyon kolunun yay ön gerilimini ayarlayın. 🔧 (📖 S. 60)

11.8 Süspansiyon kolunun sürüş sırasındaki bel vermesinin kontrol edilmesi

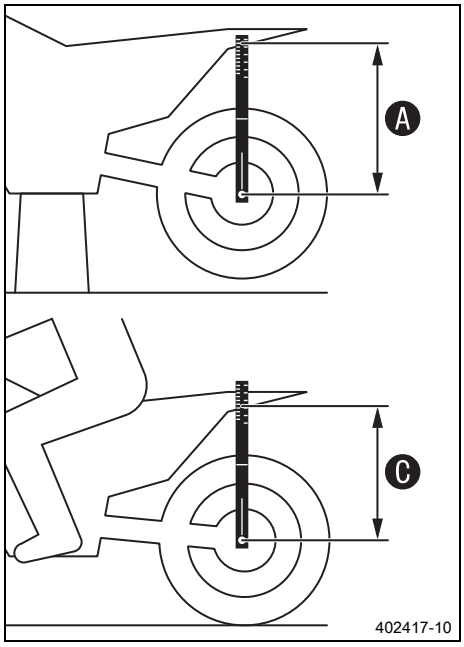

– Arka teker ölçüsünü Ⓐ yüksüz konumda saptayın. (📖 S. 58)
– Sürücü, motosikleti sabit konumda tutan ikinci bir kişinin yardımıyla, komple koruyucu elbisesi ile normal oturma konumunda (ayaklar ayak dayama yerleri üzerinde) motosiklete oturur ve birkaç defa bir yukarıya bir aşağıya doğru sallanır.
✓ Arka tekerlek askısı, kararlı hale gelir.
– Bir kişi daha şimdi arka çamurlukta bel verme sentilini kullanarak arka aks ile **SAG** işareti arasındaki mesafeyi ölçmelidir.
– Bu değeri, ölçü Ⓒ olarak not edin.

Bilgi
Sürüş sırasında bel verme, Ⓐ ile Ⓒ ölçüleri arasındaki farktır.

– Sürüş sırasındaki bel vermeyi kontrol edin.

Sürüş sırasında bel verme	110 mm

» Sürüş sırasındaki bel verme, verilen ölçüden sapma gösteriyorsa:
– Sürüş sırasında bel vermeyi ayarlayın. 🔧 (📖 S. 61)

11.9 Süspansiyon kolunun yay ön geriliminin ayarlanması

Dikkat

Yaralanma tehlikesi Süspansiyon kolu uygun olmayan şekilde dağıtıldığı zaman süspansiyon kolunun parçaları etrafa savrulur.

Süspansiyon kolu, yüksek oranda sıkıştırılmış azot ile doludur.

– Metinlerde verilen açıklamaları dikkate alınız. (KTM Yetkili Servisi size memnuniyetle yardımcı olur.)

Bilgi

Yay ön gerilimini değiştirmeden önce, o anki ayarı not edin - örn. yay uzunluğunu ölçün.

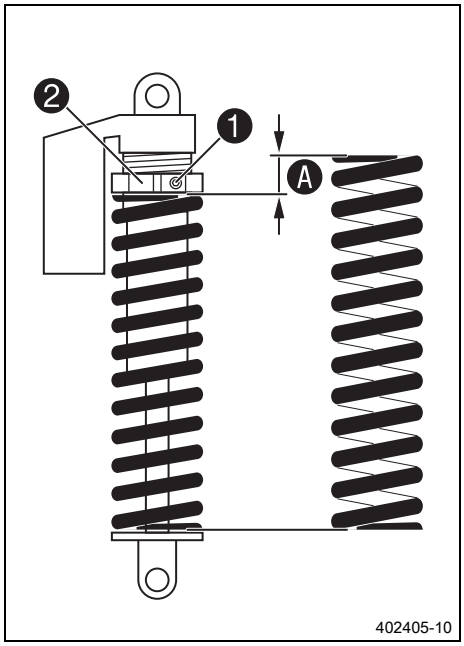

Ön çalışma

– Motosikleti kaldırma sehpasıyla kaldırın. (S. 68)
– Süspansiyon kolunu sökün. (S. 81)
– Süspansiyon kolunu, sökülmüş durumda iyice temizleyin.

Ana çalışma

– Vidayı 1 çözün.
– Ayar halkasını 2, yay tamamen gevşeyene kadar, çevirin.

Tutma anahtarı (90129051000)

– Toplam yay uzunluğunu, gevşemiş durumda ölçün.
– Ayar halkasını 2 çevirerek, yayı, öngörülen ölçüye A kadar gerin.

Öngörülen değer

Yay öngerilimi	8 mm

Bilgi

Statik bel vermeye ya da sürüş sırasında bel vermeye bağlı olarak, daha yüksek veya daha düşük bir yay ön gerilimi gerekli olabilir.

– Vidayı 1 sıkın.

Öngörülen değer

Süspansiyon kolu ayar halkası vidası	M5	5 Nm

Ek çalışma

– Süspansiyon kolunu monte edin. (S. 81)
– Motosikleti kaldırma sehpasından alın. (S. 68)

11.10 Sürüş sırasında bel vermenin ayarlanması

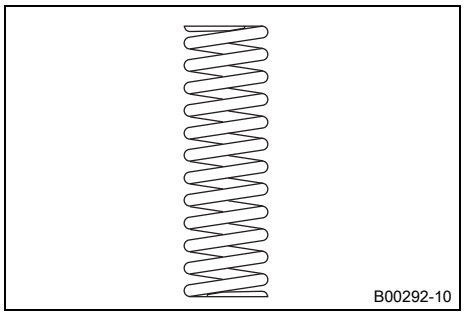

Ön çalışma

– Motosikleti kaldırma sehpasıyla kaldırın. (📖 S. 68)
– Süspansiyon kolunu sökün. (📖 S. 81)
– Süspansiyon kolunu, sökülmüş durumda iyice temizleyin.

Ana çalışma

– Bir yay seçin ve monte edin.

Öngörülen değer

Yaylanma katsayısı	
Sürücü ağırlığı: 65 … 75 kg	57 … 63 N/mm
Sürücü ağırlığı: 75 … 85 kg	60 … 66 N/mm
Sürücü ağırlığı: 85 … 95 kg	63 … 69 N/mm

Bilgi
Yaylanma katsayısı, yayın dış tarafında bulunur.

Ek çalışma

– Süspansiyon kolunu monte edin. (📖 S. 81)
– Motosikleti kaldırma sehpasından alın. (📖 S. 68)
– Süspansiyon kolunun statik bel vermesini kontrol edin. (📖 S. 59)
– Süspansiyon kolunun sürüş sırasındaki bel vermesini kontrol edin. (📖 S. 59)
– Süspansiyon kolunun çekme kademesi sönümlemesini ayarlayın. (📖 S. 58)

11.11 Çatalın temel ayarının kontrol edilmesi

Bilgi
Çatalda, farklı sebeplerden dolayı kesin bir sürüş sırasında bel vermesi önceden belirlenebilir.

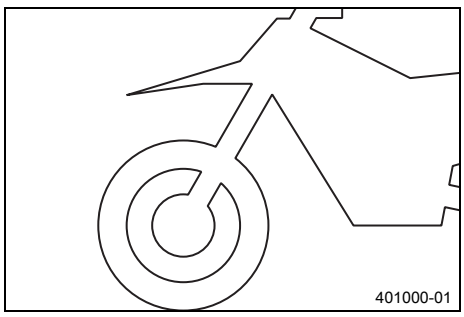

– Sürücü ağırlığındaki küçük sapmalar, süspansiyon kolunda olduğu gibi, yay ön gerilimi sayesinde dengelenebilir.
– Çatal sık şekilde sonuna kadar içe bastırılırsa (yaylar üzerine bastırılma sırasında sert şekilde dayamaya temas), daha sert yaylar monte edilmelidir ki, çatalda ve çerçevede hasar meydana gelmesi önlensin.
– Çatal, uzun süre kullanıldıktan sonra alışılmadık kadar sert ise çatal süspansiyon kollarının havası alınmalıdır.

11.12 Çatalın basınç kademesi sönümlemesinin ayarlanması

Bilgi
Hidrolik basınç kademesi sönümlemesi, çatalın yaylar üzerine bastırılması sırasındaki davranışı belirler.

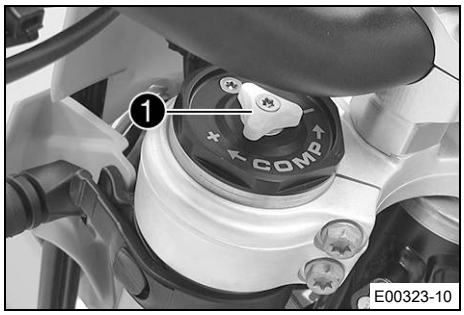

(Tüm EXC/XC-W standart modelleri)

– Beyaz ayar vidasını ❶, saat yönünde dayamaya kadar çevirin.

Bilgi
Ayar vidası ❶, sol çatal kolunun üst ucunda bulunur.
Basınç kademesi sönümleme düzeni, sol çatal kolunda **COMP** (beyaz ayar vidası) bulunur.
Çekme kademesi sönümleme düzeni, sağ çatal kolunda **REB** (kırmızı ayar vidası) bulunur.

– Çatal tipine uygun sayıda tıklama sesi kadar saatin tersi yönde çevirin.

Öngörülen değer

Basınç kademesi sönümlemesi	
Komfort (konfor)	18 Tıklama
Standart	15 Tıklama
Sport (spor)	12 Tıklama

Bilgi
Saat yönünde çevirme, sönümlemeyi arttırır; saatin tersi yönde çevirme, yayların zorlanması sırasında sönümlemeyi azaltır.

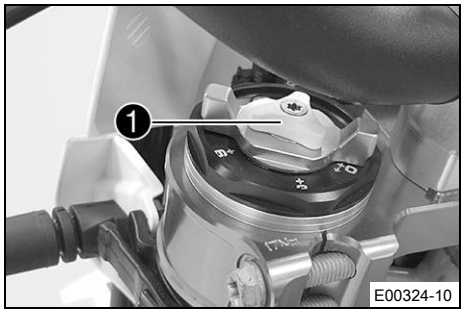

(Tüm Six Days modelleri)

– Beyaz ayar vidasını ❶, saat yönünde dayamaya kadar çevirin.

Bilgi
Ayar vidası ❶, sol çatal kolunun üst ucunda bulunur.
Basınç kademesi sönümleme düzeni, sol çatal kolunda **COM** (beyaz ayar vidası) bulunur.
Çekme kademesi sönümleme düzeni, sağ çatal kolunda **REB** (kırmızı ayar vidası) bulunur.

– Çatal tipine uygun sayıda tıklama sesi kadar saatin tersi yönde çevirin.

Öngörülen değer

Basınç kademesi sönümlemesi	
Komfort (konfor)	18 Tıklama
Standart	15 Tıklama
Sport (spor)	12 Tıklama

Bilgi
Saat yönünde çevirme, sönümlemeyi arttırır; saatin tersi yönde çevirme, yayların zorlanması sırasında sönümlemeyi azaltır.

11.13 Çatalın çekme kademesi sönümlemesinin ayarlanması

Bilgi
Hidrolik çekme kademesi sönümlemesi, çatalın yay üzerinde geri tepmesi sırasındaki davranışı belirler.

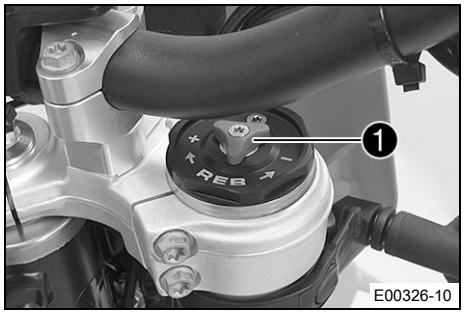

(Tüm EXC/XC-W standart modelleri)

– Kırmızı ayar vidasını 1, saat yönünde dayamaya kadar çevirin.

Bilgi
Ayar vidası 1, sağ çatal kolunun üst ucunda bulunur.
Çekme kademesi sönümleme düzeni, sağ çatal kolunda **REB** (kırmızı ayar vidası) bulunur.
Basınç kademesi sönümleme düzeni, sol çatal kolunda **COMP** (beyaz ayar vidası) bulunur.

– Çatal tipine uygun sayıda tıklama sesi kadar saatin tersi yönde çevirin.

Öngörülen değer

Çekme kademesi sönümlemesi	
Komfort (konfor)	18 Tıklama
Standart	15 Tıklama
Sport (spor)	12 Tıklama

Bilgi
Saat yönünde çevirme, sönümlemeyi arttırır; saatin tersi yönde çevirme, sönümlemeyi yayın geri teptiği sırada azaltır.

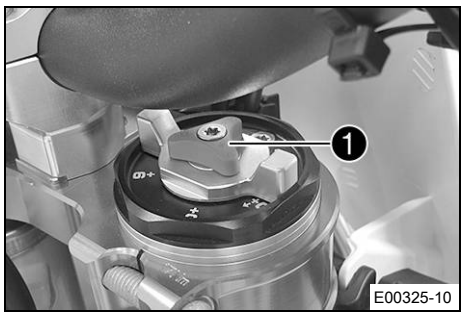

(Tüm Six Days modelleri)

– Kırmızı ayar vidasını 1, saat yönünde dayamaya kadar çevirin.

Bilgi
Ayar vidası 1, sağ çatal kolunun üst ucunda bulunur.
Çekme kademesi sönümleme düzeni, sağ çatal kolunda **REB** (kırmızı ayar vidası) bulunur.
Basınç kademesi sönümleme düzeni, sol çatal kolunda **COM** (beyaz ayar vidası) bulunur.

– Çatal tipine uygun sayıda tıklama sesi kadar saatin tersi yönde çevirin.

Öngörülen değer

Çekme kademesi sönümlemesi	
Komfort (konfor)	18 Tıklama
Standart	15 Tıklama
Sport (spor)	12 Tıklama

Bilgi
Saat yönünde çevirme, sönümlemeyi arttırır; saatin tersi yönde çevirme, sönümlemeyi yayın geri teptiği sırada azaltır.

11.14 Çatalın yay ön geriliminin ayarlanması (Tüm Six Days modelleri)

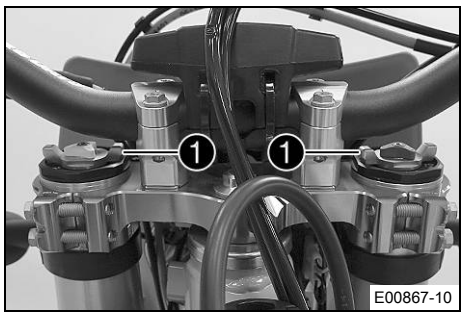

Ön çalışma
– Motosikleti kaldırma sehpasıyla kaldırın. (📖 S. 68)

Ana çalışma
– Ayar kanatçığını ❶, dayamaya kadar saatin tersi yönünde çevirin.
✓ **+0** işareti, her iki çatal süspansiyon kolunda sağ ayar kanadıyla aynı hizaya gelmelidir.

Bilgi
Ayarı sadece elle yapın. Alet kullanmayın.
Her iki çatal süspansiyon kolundaki ayarı, eşit şekilde yapın.

– Ayar kanatçıklarını saat yönünde çevirin.
Öngörülen değer

Yay ön gerilimi - **Preload Adjuster**	
Komfort (konfor)	**+0**
Standart	**+0**
Sport (spor)	**+3**

✓ Ayar kanatçıkları, hissedilir şekilde sayısal değerlere oturur.

Bilgi
Ön gerilim sayısal değerlerin arasında oturmadığı için yay ön gerilimini sadece sayısal değerlere ayarlayın.
Saat yönünde çevirme, yay ön gerilimini arttırır; saatin tersi yönünde çevirme, yay ön gerilimini azaltır.
Yay ön geriliminin ayarlanması, çekme kademesinin sönümleme ayarını etkilemez.
Genel olarak, daha fazla yay ön geriliminde, daha yüksek çekme kademesi sönümlemesi ayarlanmalıdır.

Ek çalışma
– Motosikleti kaldırma sehpasından alın. (📖 S. 68)

11.15 Gidon konumu

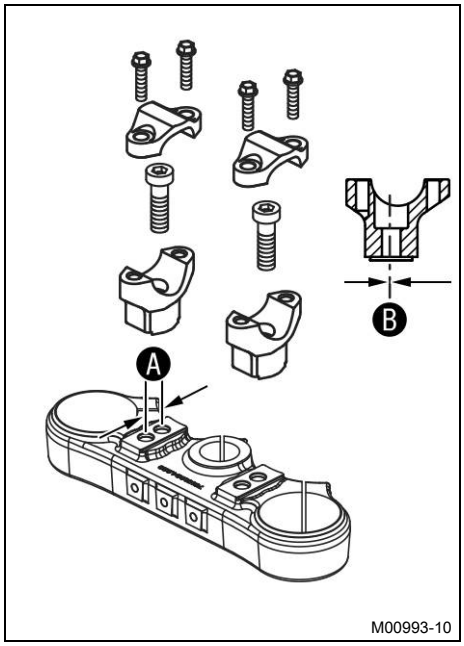

(Tüm EXC/XC-W standart modelleri)

Üst çatal köprüsünde, aralarındaki mesafe Ⓐ olan 2 adet delik bulunur.

Delik mesafesi A	15 mm

Gidon yuvasındaki delikler, orta kısma Ⓑ mesafesinde yerleştirilmiştir.

Delik mesafesi B	3,5 mm

Gidon, 4 farklı konumda monte edilebilir. Bu sayede gidon, sürücü için en rahat olan konuma getirilebilir.

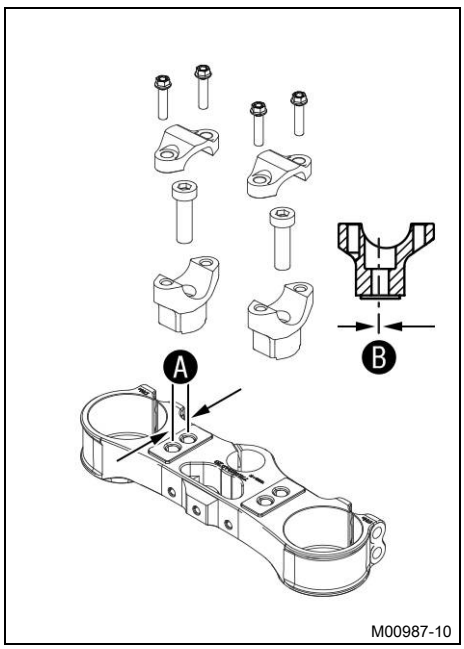

(Tüm Six Days modelleri)

Üst çatal köprüsünde, aralarındaki mesafe Ⓐ olan 2 adet delik bulunur.

Delik mesafesi A	15 mm

Gidon yuvasındaki delikler, orta kısma Ⓑ mesafesinde yerleştirilmiştir.

Delik mesafesi B	3,5 mm

Gidon, 4 farklı konumda monte edilebilir. Bu sayede gidon, sürücü için en rahat olan konuma getirilebilir.

11.16 Gidon konumunun ayarlanması

İkaz

Kaza tehlikesi Onarılmış bir gidon, güvenlik tehlikesi teşkil etmektedir.

Gidon büküldüğü veya düzeltildiği zaman malzeme yorgunlaşır. Neticede gidon kırılabilir.

– Gidon hasar gördüğünde veya büküldüğünde gidonu değiştirin.

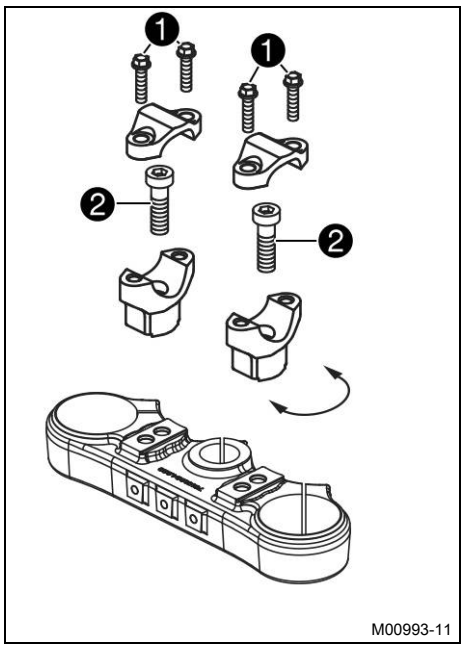

(Tüm EXC/XC-W standart modelleri)

- Vidaları ❶ çıkarın. Gidon sıkıştırma köprülerini çıkararak alın. Gidonu çıkarın ve kenara bırakın.

Bilgi
Parçaları, üzerini örterek hasar görmeye karşı koruyun.
Kabloların ve boru hatlarının bükülmesini önleyin.

- Vidaları ❷ çıkarın. Gidon yuvalarını çıkarın.
- Gidon yuvalarını istenilen konuma getirin. Vidaları ❷ monte edin ve sıkın.

Öngörülen değer

Gidon yuvası vidası	M10	40 Nm **Loctite®243™**

Bilgi
Gidon yuvalarını, sol ve sağ tarafta eşit şekilde konumlandırın.

- Gidonu konumlandırın.

Bilgi
Kabloların ve esnek boruların doğru yerleştirilmesine dikkat edin.

- Gidon sıkıştırma köprülerini konumlandırın. Vidaları ❶ monte edin ve eşit şekilde sıkın.

Öngörülen değer

Gidon sıkıştırma köprüsü vidası	M8	20 Nm

Bilgi
Parçalar arasındaki ara paylarının eşit olmasına dikkat edin.

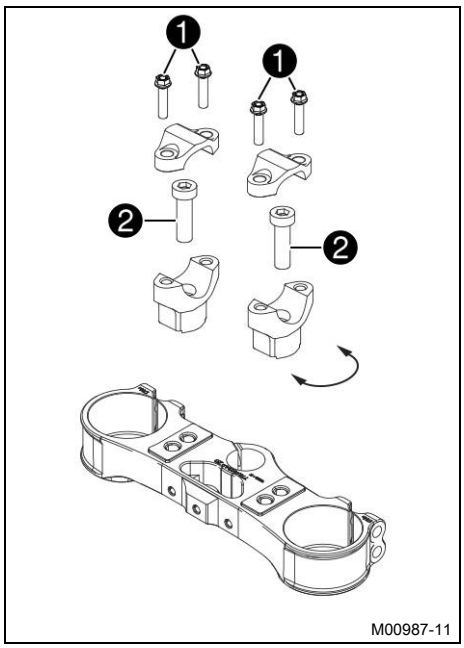

(Tüm Six Days modelleri)

– Vidaları ❶ çıkarın. Gidon sıkıştırma köprülerini çıkararak alın. Gidonu çıkarın ve kenara bırakın.

Bilgi
Parçaları, üzerini örterek hasar görmeye karşı koruyun.
Kabloların ve boru hatlarının bükülmesini önleyin.

– Vidaları ❷ çıkarın. Gidon yuvalarını çıkarın.

– Gidon yuvalarını istenilen konuma getirin. Vidaları ❷ monte edin ve sıkın.

Öngörülen değer

Gidon yuvası vidası	M10	40 Nm **Loctite®243™**

Bilgi
Gidon yuvalarını, sol ve sağ tarafta eşit şekilde konumlandırın.

– Gidonu konumlandırın.

Bilgi
Kabloların ve esnek boruların doğru yerleştirilmesine dikkat edin.

– Gidon sıkıştırma köprülerini konumlandırın. Vidaları ❶ monte edin ve eşit şekilde sıkın.

Öngörülen değer

Gidon sıkıştırma köprüsü vidası	M8	20 Nm

Bilgi
Parçalar arasındaki ara paylarının eşit olmasına dikkat edin.

12.1 Motosikletin kaldırma sehpasıyla kaldırılması

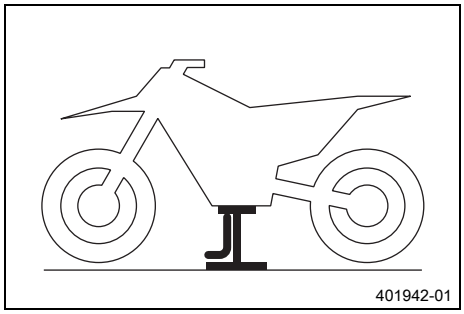
401942-01

Uyarı

Hasar görme tehlikesi Park edilmiş araç, kayabilir veya devrilebilir.

– Aracı sabit ve düz bir zemine park edin.

– Motosikleti, çerçeveden ve motorun alt kısmından kaldırın.

Kaldırma sehpası (78129955100)

✔ Her iki tekerlek de zemine temas etmiyor.

– Motosikleti devrilmeye karşı emniyete alın.

12.2 Motosikletin kaldırma sehpasından alınması

Uyarı

Hasar görme tehlikesi Park edilmiş araç, kayabilir veya devrilebilir.

– Aracı sabit ve düz bir zemine park edin.

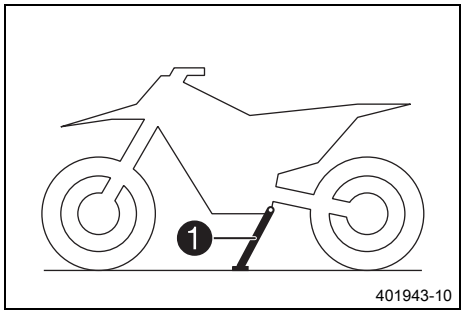

401943-10

– Motosikleti kaldırma sehpasından alın.
– Kaldırma sehpasını uzaklaştırın.
– Motosikletin park edilmesi için, yan ayaklığı ❶, ayağınızla zemine kadar açın ve motosiklet ağırlığının ayaklık üzerine gelmesini sağlayın.

Bilgi

Sürüş sırasında, yan ayaklık yukarı katlanmış ve lastik bant ile emniyete alınmış olmalıdır.

12.3 Çatal kollarının havalandırılması

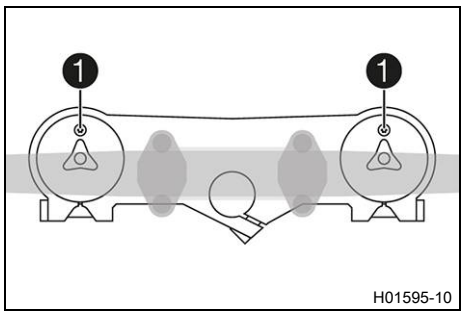

H01595-10

Ön çalışma

– Motosikleti kaldırma sehpasıyla kaldırın. (📖 S. 68)

Ana çalışma

– Havalandırma vidasını ❶ çözün.

✔ Olası şekilde mevcut olan aşırı basınç, çatalın iç kısmından dışa çıkar.

– Havalandırma vidalarını sıkın.

Ek çalışma

– Motosikleti kaldırma sehpasından alın. (📖 S. 68)

12.4 Çatal süspansiyon kollarının toz koruyucu manşetlerinin temizlenmesi



Ön çalışma

– Motosikleti kaldırma sehpasıyla kaldırın. (📖 S. 68)
– Çatal korumasını sökün. (📖 S. 69)

Ana çalışma

– Her iki çatal süspansiyon kolundaki toz koruyucu manşetleri ❶ aşağıya itin.

Bilgi

Toz koruyucu manşetlerin, tozu ve kaba kirleri, çatal iç borularından sıyırması öngörülmüştür. Zamanla kir, toz koruyucu manşetlerin arka kısmına ulaşabilir. Bu kir uzaklaştırılmazsa, arka kısımda bulunan yağ sızdırmazlık halkalarından yağ sızabilir.

İkaz

Kaza tehlikesi Fren diskleri üzerindeki yağ veya gres, fren etkisini azaltır.

– Fren disklerinin daima yağsız ve gressiz olmasını sağlayın.
– Gerektiğinde fren disklerini fren temizleyici ile temizleyin.

– Her iki çatal süspansiyon kolundaki toz koruyucu manşetleri ve çatal içi borularını temizleyin ve yağlayın.

Üniversal yağ spreyi (📖 S. 168)

– Toz koruyucu manşetleri montaj konumuna geri itin.
– Fazla yağı uzaklaştırın.

Ek çalışma

– Çatal korumasını monte edin. (📖 S. 70)
– Motosikleti kaldırma sehpasından alın. (📖 S. 68)

◀

12.5 Çatal korumasının sökülmesi

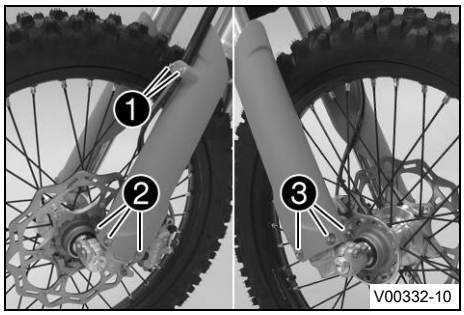

– Vidaları ❶ çıkarın ve kelepçeyi çıkararak alın.
– Vidaları ❷ çıkarıp alın ve sol çatal korumasını çıkarın.
– Vidaları ❸ çıkarıp alın ve sağ çatal korumasını çıkarın.

◀

12.6 Çatal korumasının monte edilmesi

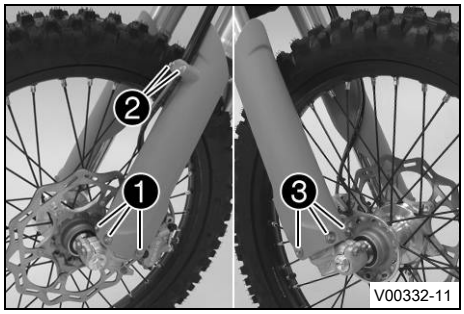

– Çatal korumasını, sol çatal kolunda konumlandırın. Vidaları ❶ monte edin ve sıkın.

Öngörülen değer

Şasi çerçevesi diğer cıvataları	M6	10 Nm

– Fren borusunu, kablo demetini ve kelepçeyi konumlandırın. Vidaları ❷ monte edin ve sıkın.
– Çatal korumasını, sağ çatal kolunda konumlandırın. Vidaları ❸ monte edin ve sıkın.

Öngörülen değer

Şasi çerçevesi diğer cıvataları	M6	10 Nm

12.7 Çatal süspansiyon kollarının sökülmesi

Ön çalışma

– Motosikleti kaldırma sehpasıyla kaldırın. (📖 S. 68)
– Ön tekerleği sökün. (📖 S. 113)
– Far ile birlikte far maskesini sökün. (📖 S. 125)

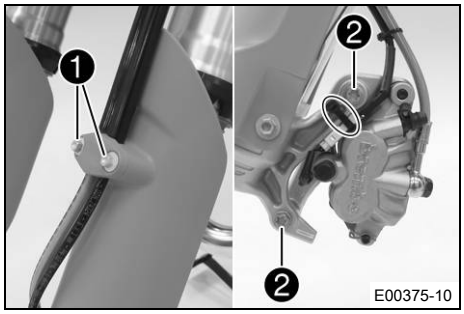

Ana çalışma

– Vidaları ❶ çıkarın ve kelepçeyi çıkararak alın.
– Kablo bağını sökün.
– Vidaları ❷ çıkarın ve fren kaliperini çıkararak alın.
– Fren kaliperini, fren hattı ile birlikte gerilimsiz şekilde yana asılı bırakın.

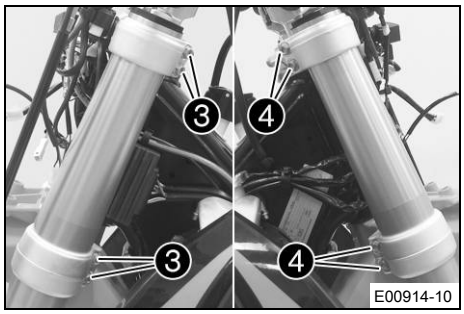

(Tüm EXC/XC-W standart modelleri)

– Vidaları ❸ çözün. Sol çatal süspansiyon kolunu çıkarın.
– Vidaları ❹ çözün. Sağ çatal süspansiyon kolunu çıkarın.

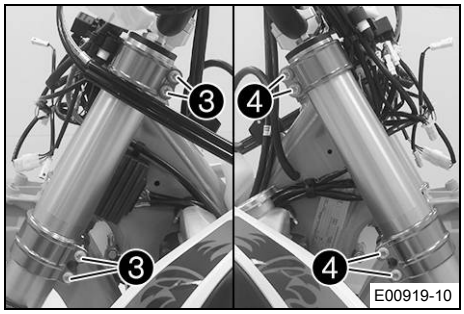

(Tüm Six Days modelleri)

– Vidaları ❸ çözün. Sol çatal süspansiyon kolunu çıkarın.
– Vidaları ❹ çözün. Sağ çatal süspansiyon kolunu çıkarın.

12.8 Çatal süspansiyon kollarının monte edilmesi

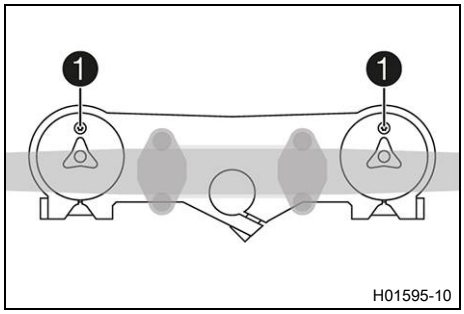

Ana çalışma

– Çatal süspansiyon kollarını konumlandırın.

✓ Havalandırma vidaları ❶, öne doğru konumlandırılmıştır.

Bilgi

Çekme kademesi sönümleme düzeni, sağ çatal kolunda **REB** (kırmızı ayar vidası) bulunur. Basınç kademesi sönümleme düzeni, sol çatal kolunda **COM** (beyaz ayar vidası) bulunur.
Çatal süspansiyon kollarının üst ucunda, yan tarafta freze ile oluklar açılmıştır. Freze ile açılmış ikinci oluk (üstten), üst çatal köprüsünün üst kenarı ile sona ermelidir.

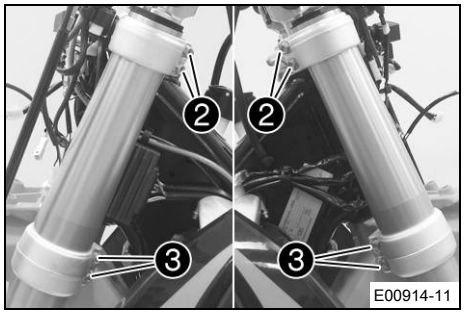

(Tüm EXC/XC-W standart modelleri)

– Vidaları ❷ sıkın.

Öngörülen değer

Üst çatal köprüsü vidası	M8	20 Nm

– Vidaları ❸ sıkın.

Öngörülen değer

Alt çatal köprüsü vidası	M8	15 Nm

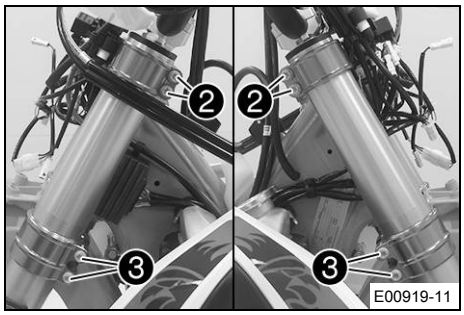

(Tüm Six Days modelleri)

– Vidaları ❷ sıkın.

Öngörülen değer

Üst çatal köprüsü vidası	M8	17 Nm

– Vidaları ❸ sıkın.

Öngörülen değer

Alt çatal köprüsü vidası	M8	15 Nm

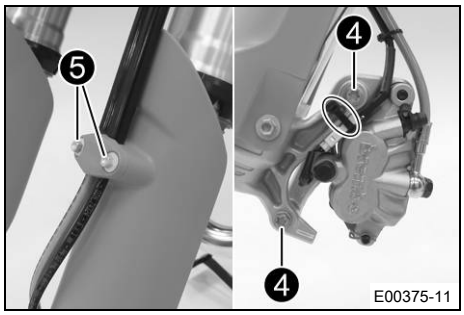

– Fren kaliperini konumlandırın, vidaları ❹ monte edin ve sıkın.

Öngörülen değer

Ön fren kaliperi vidası	M8	25 Nm **Loctite®243™**

– Kablo bağını monte edin.

– Fren borusunu, kablo demetini ve kelepçeyi konumlandırın. Vidaları ❺ monte edin ve sıkın.

Ek çalışma

– Ön tekerleği monte edin. (S. 114)

– Far ile birlikte far maskesini monte edin. (S. 126)

– Far ayarını kontrol edin. (S. 128)

12.9 Alt çatal köprüsünün sökülmesi 🔧 (Tüm EXC/XC-W standart modelleri)

Ön çalışma

– Motosikleti kaldırma sehpasıyla kaldırın. (📖 S. 68)
– Ön tekerleği sökün. 🔧 (📖 S. 113)
– Far ile birlikte far maskesini sökün. (📖 S. 125)
– Çatal süspansiyon kollarını sökün. 🔧 (📖 S. 70)
– Ön çamurluğu sökün. (📖 S. 80)
– Gidon tamponunu çıkarın.

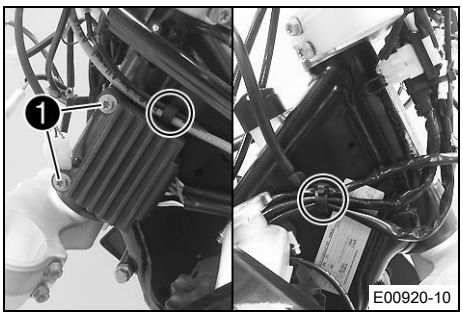

Ana çalışma

– Vidaları ❶ çıkarın ve gerilim regülatörünü yana asılı bırakın.
– Sol ve sağ radyatörün ön kısmındaki kablo tutucuyu açın ve kablo demetini çözün.

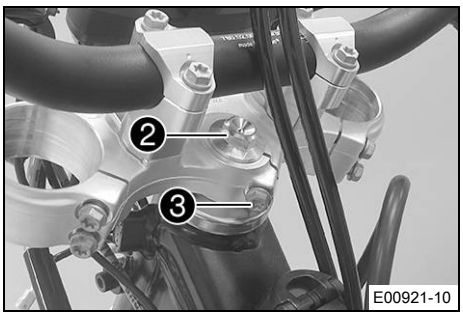

– Vidayı ❷ çıkarın.
– Vidayı ❸ çözün. Üst çatal köprüsünü, gidon ile birlikte çıkarın ve yan tarafa asılı bırakın.

Bilgi
Parçaları, üzerini örterek hasar görmeye karşı koruyun. Kabloların ve boru hatlarının bükülmesini önleyin.

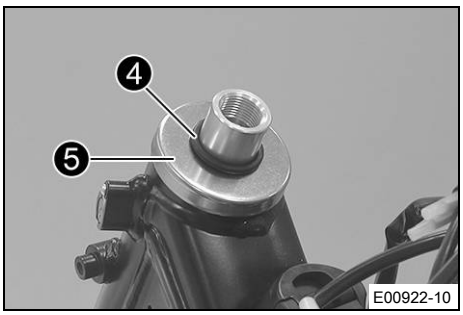

– O-halkasını ❹ çıkarın. Koruma halkasını ❺ çıkarın.
– Alt çatal köprüsünü, çatal borusu ile birlikte çıkarın.
– Üst kumanda kafası yatağını çıkarın.

12.10 Alt çatal köprüsünün sökülmesi 🔧 (Tüm Six Days modelleri)

Ön çalışma

– Motosikleti kaldırma sehpasıyla kaldırın. (📖 S. 68)
– Ön tekerleği sökün. 🔧 (📖 S. 113)
– Far ile birlikte far maskesini sökün. (📖 S. 125)
– Çatal süspansiyon kollarını sökün. 🔧 (📖 S. 70)
– Ön çamurluğu sökün. (📖 S. 80)
– Gidon tamponunu çıkarın.

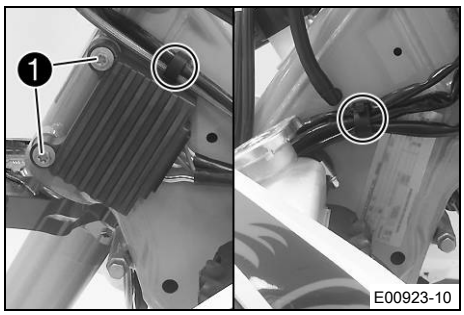

Ana çalışma

– Vidaları ❶ çıkarın ve gerilim regülatörünü yana asılı bırakın.
– Sol ve sağ radyatörün ön kısmındaki kablo tutucuyu açın ve kablo demetini çözün.

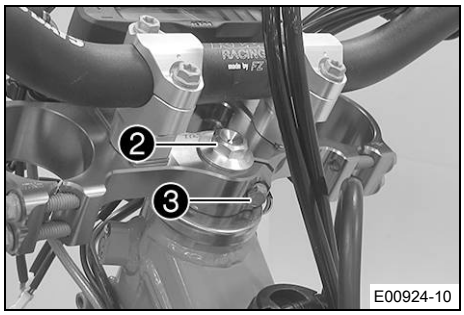

– Vidayı ❷ çıkarın.
– Vidayı ❸ çıkarın. Üst çatal köprüsünü, gidon ile birlikte çıkarın ve yan tarafa asılı bırakın.

Bilgi
Parçaları, üzerini örterek hasar görmeye karşı koruyun. Kabloların ve boru hatlarının bükülmesini önleyin.

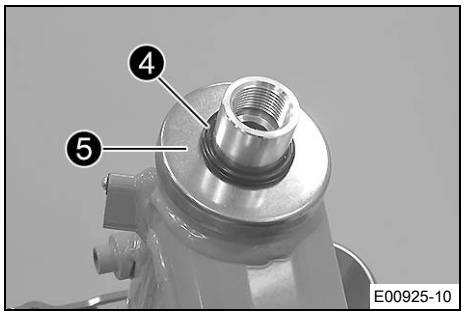

– O-halkasını ❹ çıkarın. Koruma halkasını ❺ çıkarın.
– Alt çatal köprüsünü, çatal borusu ile birlikte çıkarın.
– Üst kumanda kafası yatağını çıkarın.

12.11 Alt çatal köprüsünün monte edilmesi (Tüm EXC/XC-W standart modelleri)

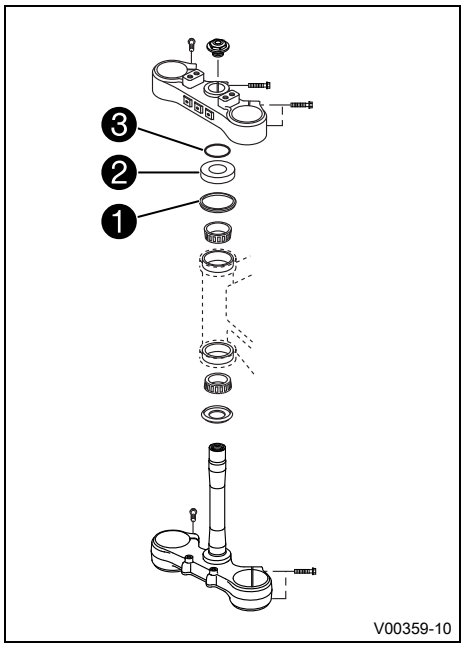

Ana çalışma

– Yatakları ve conta elemanlarını temizleyin, hasar bakımından kontrol edin ve yağlayın.

Yüksek oranda viskoz gres yağı (📖 S. 169)

– Alt çatal köprüsünü, çatal borusu ile birlikte yerleştirin. Üst kumanda kafası yatağını monte edin.
– Üst tarafta kumanda kafası contasının ❶ doğru şekilde konumlandırılıp konumlandırılmadığını kontrol edin.
– Koruyucu halkayı ❷ ve O-halkasını ❸ monte edin.

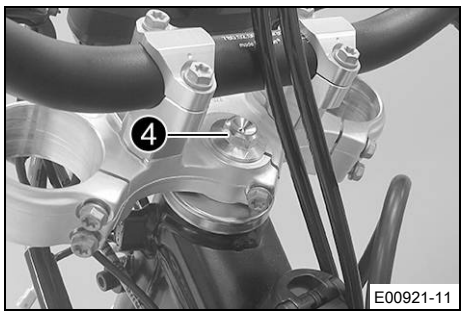

– Üst çatal köprüsünü, gidon ile birlikte konumlandırın.
– Debriyaj hattını ve kablo demetini konumlandırın.
– Vidayı ❹ monte edin, fakat henüz sıkmayın.

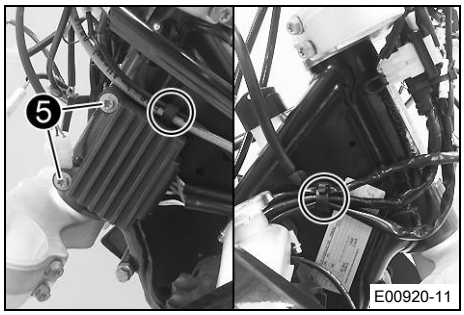

– Gerginlik ayarlayıcıyı konumlandırın, vidaları ❺ monte edin ve sıkın.

Öngörülen değer

Şasi çerçevesi diğer cıvataları	M6	10 Nm

– Kablo demetlerini, kablo tutucular ile sabitleyin.

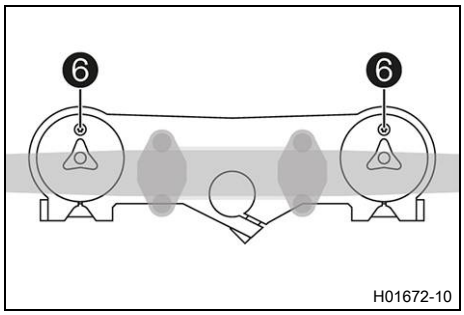

– Çatal süspansiyon kollarını konumlandırın.

✔ Havalandırma vidaları ❻, öne doğru konumlandırılmıştır.

Bilgi

Çekme kademesi sönümleme düzeni, sağ çatal kolunda **REB** (kırmızı ayar vidası) bulunur. Basınç kademesi sönümleme düzeni, sol çatal kolunda **COMP** (beyaz ayar vidası) bulunur.
Çatal süspansiyon kollarının üst ucunda, yan tarafta freze ile oluklar açılmıştır. Freze ile açılmış ikinci oluk (üstten), üst çatal köprüsünün üst kenarı ile sona ermelidir.

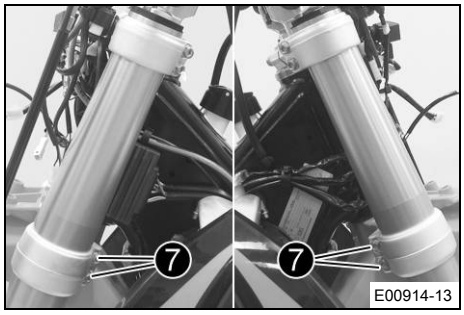

– Vidaları ❼ sıkın.

Öngörülen değer

Alt çatal köprüsü vidası	M8	15 Nm

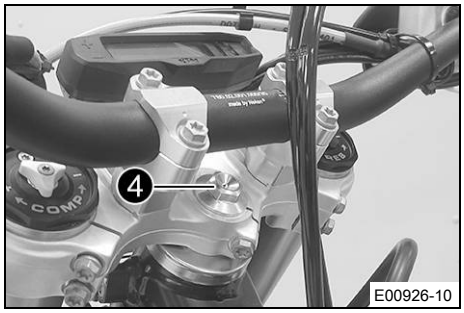

– Vidayı ❹ sıkın.

Öngörülen değer

Üst kontrol kafası vidası	M20x1,5	12 Nm

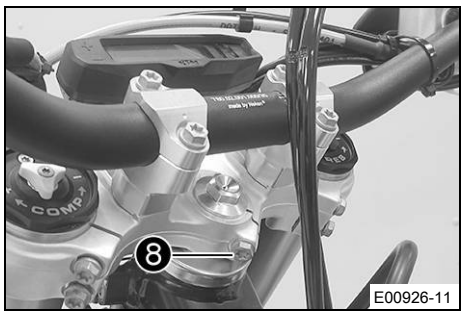

– Vidayı ❽ sıkın.

Öngörülen değer

Üst çatal borusu vidası	M8	20 Nm

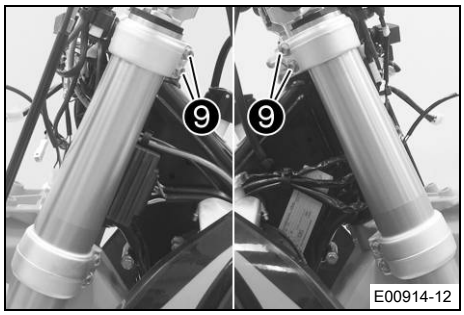

– Vidaları ❾ sıkın.

Öngörülen değer

Üst çatal köprüsü vidası	M8	20 Nm

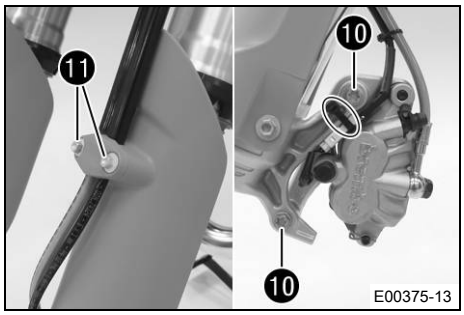

– Fren kaliperini konumlandırın, vidaları ❿ monte edin ve sıkın.

Öngörülen değer

Ön fren kaliperi vidası	M8	25 Nm Loctite®243™

– Kablo bağını monte edin.
– Fren borusunu, kablo demetini ve kelepçeyi konumlandırın. Vidaları ⓫ monte edin ve sıkın.

Ek çalışma

– Gidon tamponunu monte edin.
– Ön çamurluğu monte edin. (📖 S. 80)
– Ön tekerleği monte edin. 🔧 (📖 S. 114)
– Far ile birlikte far maskesini monte edin. (📖 S. 126)
– Kablo demetini, bowden kablolarını, fren ve debriyaj hatlarını, kolay hareket ettirilme ve yerleştirim bakımından kontrol edin.
– Kumanda kafası yatağı boşluğunu kontrol edin. (📖 S. 78)
– Motosikleti kaldırma sehpasından alın. (📖 S. 68)
– Far ayarını kontrol edin. (📖 S. 128)

◀

12.12 Alt çatal köprüsünün monte edilmesi (Tüm Six Days modelleri)

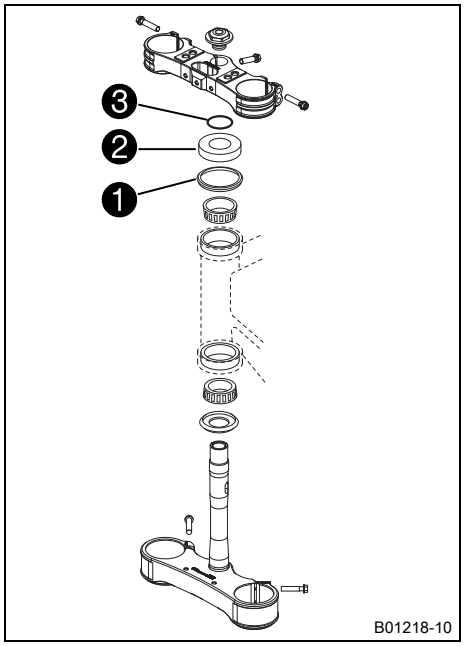

Ana çalışma

– Yatakları ve conta elemanlarını temizleyin, hasar bakımından kontrol edin ve yağlayın.

Yüksek oranda viskoz gres yağı (📖 S. 169)

– Alt çatal köprüsünü, çatal borusu ile birlikte yerleştirin. Üst kumanda kafası yatağını monte edin.

– Üst tarafta kumanda kafası contasının ❶ doğru şekilde konumlandırılıp konumlandırılmadığını kontrol edin.

– Koruyucu halkayı ❷ ve O-halkasını ❸ monte edin.

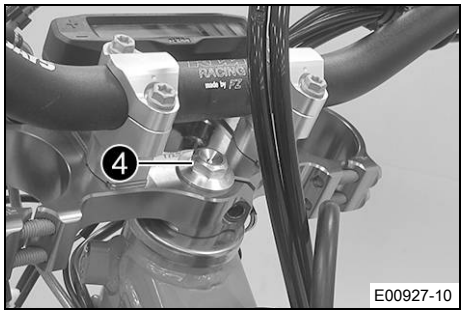

– Üst çatal köprüsünü, gidon ile birlikte konumlandırın.

– Vidayı ❹ monte edin, fakat henüz sıkmayın.

– Debriyaj hattını ve kablo demetini konumlandırın.

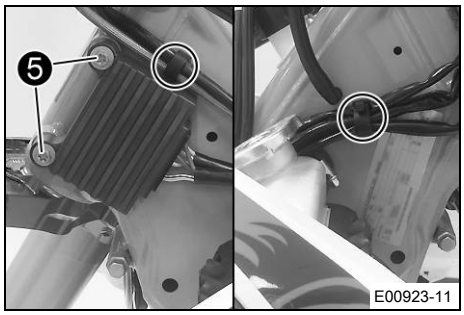

– Gerginlik ayarlayıcıyı konumlandırın, vidaları ❺ monte edin ve sıkın.

Öngörülen değer

Şasi çerçevesi diğer cıvataları	M6	10 Nm

– Kablo demetlerini, kablo tutucular ile sabitleyin.

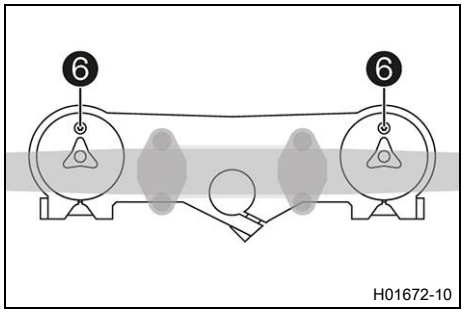

– Çatal süspansiyon kollarını konumlandırın.

✔ Havalandırma vidaları ❻, öne doğru konumlandırılmıştır.

Bilgi
Çekme kademesi sönümleme düzeni, sağ çatal kolunda **REB** (kırmızı ayar vidası) bulunur. Basınç kademesi sönümleme düzeni, sol çatal kolunda **COMP** (beyaz ayar vidası) bulunur.
Çatal süspansiyon kollarının üst ucunda, yan tarafta freze ile oluklar açılmıştır. Freze ile açılmış ikinci oluk (üstten), üst çatal köprüsünün üst kenarı ile sona ermelidir.

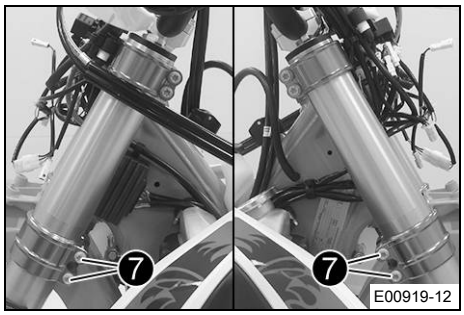

– Vidaları ❼ sıkın.

Öngörülen değer

Alt çatal köprüsü vidası	M8	15 Nm

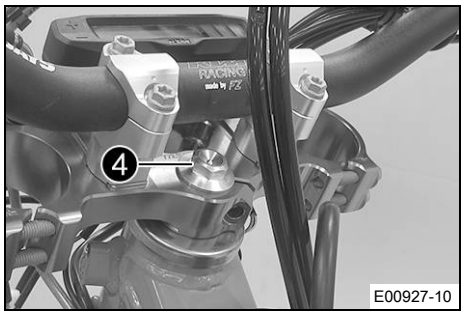

– Vidayı ❹ sıkın.

Öngörülen değer

Üst kontrol kafası vidası	M20x1,5	12 Nm

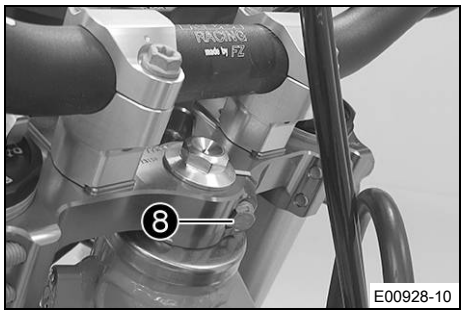

– Vidayı ❽ monte edin ve sıkın.

Öngörülen değer

Üst çatal borusu vidası	M8	17 Nm **Loctite®243™**

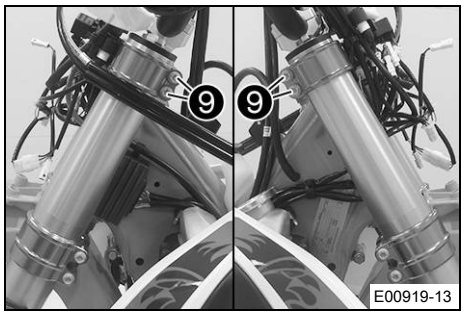

– Vidaları ❾ sıkın.

Öngörülen değer

Üst çatal köprüsü vidası	M8	17 Nm

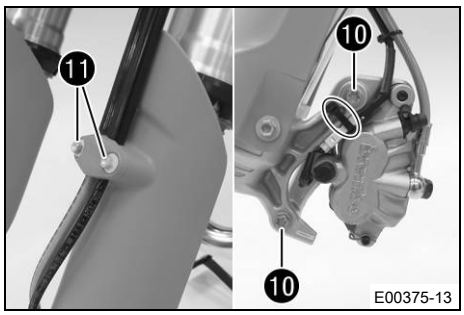

– Fren kaliperini konumlandırın, vidaları ⑩ monte edin ve sıkın.

Öngörülen değer

Ön fren kaliperi vidası	M8	25 Nm **Loctite®243™**

– Kablo bağını monte edin.
– Fren borusunu, kablo demetini ve kelepçeyi konumlandırın. Vidaları ⑪ monte edin ve sıkın.

Ek çalışma
– Gidon tamponunu monte edin.
– Ön çamurluğu monte edin. (📖 S. 80)
– Ön tekerleği monte edin. 🔧 (📖 S. 114)
– Far ile birlikte far maskesini monte edin. (📖 S. 126)
– Kablo demetini, bowden kablolarını, fren ve debriyaj hatlarını, kolay hareket ettirilme ve yerleştirim bakımından kontrol edin.
– Kumanda kafası yatağı boşluğunu kontrol edin. (📖 S. 78)
– Motosikleti kaldırma sehpasından alın. (📖 S. 68)
– Far ayarını kontrol edin. (📖 S. 128)

12.13 Kumanda kafası yatağı boşluğu kontrol edilmesi

İkaz

Kaza tehlikesi Kumanda kafası yatağı boşluğunun yanlış olması halinde seyir tarzı olumsuz etkilenir ve parçalar hasar görür.
– Yanlış kumanda kafası yatağı boşluğunu derhal düzeltin. (KTM Yetkili Servisi size memnuniyetle yardımcı olur.)

Bilgi

Araç, uzun süre kumanda kafası yatağında boşluk ile sürülürse, yataklar ve bunu takiben çerçevedeki yatak yuvaları hasar görür.

Ön çalışma
– Motosikleti kaldırma sehpasıyla kaldırın. (📖 S. 68)

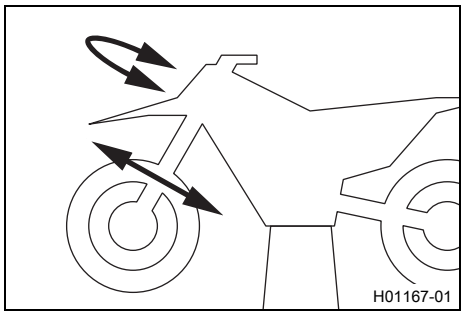

Ana çalışma
– Gidonu ileriye bakacak şekilde düz konuma getirin. Ön çatal süspansiyon kollarını, hareket yönünde ileri geri hareket ettirin.

Kumanda kafası yatağında boşluk hissedilmemelidir.

» Farkedilir bir boşluk mevcut olduğunda:
– Kumanda kafası yatağı boşluğunu ayarlayın. 🔧 (📖 S. 79)

– Gidonu, tüm direksiyon aralığı boyunca sağa ve sola hareket ettirin.

Gidon, tüm direksiyon aralığı boyunca kolaylıkla hareket ettirilebilir olmalıdır. Farkedilir takılma noktaları mevcut olmamalıdır.

» Takılma noktaları mevcut olduğunda:
– Kumanda kafası yatağı boşluğunu ayarlayın. (📖 S. 79)
– Kumanda kafası yatağını kontrol edin; gerekirse değiştirin.

Ek çalışma
– Motosikleti kaldırma sehpasından alın. (📖 S. 68)

12.14 Kumanda kafası yatağı boşluğunun ayarlanması

Ön çalışma
– Motosikleti kaldırma sehpasıyla kaldırın. (📖 S. 68)

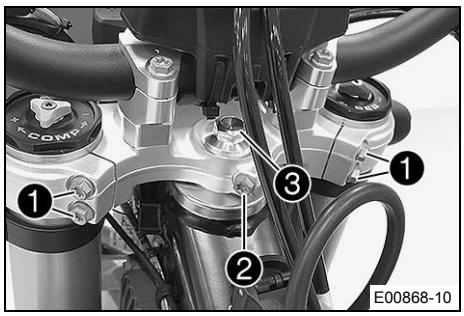

Ana çalışma
(Tüm EXC/XC-W standart modelleri)
– ❶ ve ❷ vidalarını çözün.
– Vidayı ❸ çözün ve tekrar sıkın.
Öngörülen değer

Üst kontrol kafası vidası	M20x1,5	12 Nm

– Bir plastik çekiç ile hafifçe üst çatal köprüsüne, gerilmeleri önlemek amacıyla vurun.
– Vidaları ❶ sıkın.
Öngörülen değer

Üst çatal köprüsü vidası	M8	20 Nm

– Vidayı ❷ sıkın.
Öngörülen değer

Üst çatal borusu vidası	M8	20 Nm

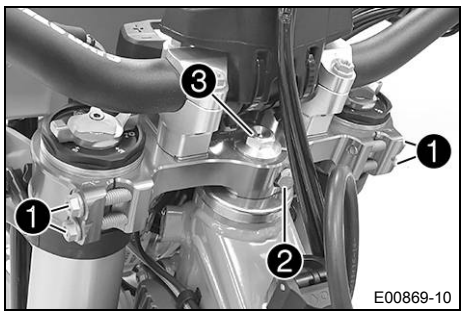

(Tüm Six Days modelleri)
– Vidaları ❶ çözün. Vidayı ❷ çıkarın.
– Vidayı ❸ çözün ve tekrar sıkın.
Öngörülen değer

Üst kontrol kafası vidası	M20x1,5	12 Nm

– Bir plastik çekiç ile hafifçe üst çatal köprüsüne, gerilmeleri önlemek amacıyla vurun.
– Vidaları ❶ sıkın.
Öngörülen değer

Üst çatal köprüsü vidası	M8	17 Nm

– Vidayı ❷ monte edin ve sıkın.
Öngörülen değer

Üst çatal borusu vidası	M8	17 Nm Loctite®243™

Ek çalışma
- Kumanda kafası yatağı boşluğunu kontrol edin. (S. 78)
- Motosikleti kaldırma sehpasından alın. (S. 68)

12.15 Kumanda kafası yatağının yağlanması

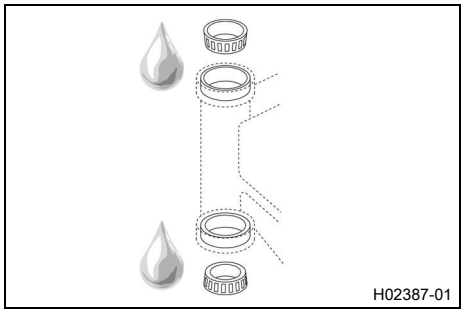

(Tüm EXC/XC-W standart modelleri)
- Alt çatal köprüsünü sökün. (S. 72)
- Alt çatal köprüsünü monte edin. (S. 73)

(Tüm Six Days modelleri)
- Alt çatal köprüsünü sökün. (S. 72)
- Alt çatal köprüsünü monte edin. (S. 76)

12.16 Ön çamurluğun sökülmesi

Ön çalışma
- Far ile birlikte far maskesini sökün. (S. 125)

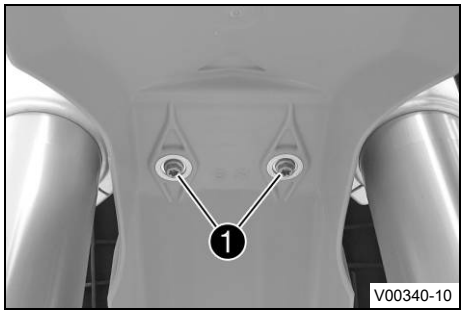

Ana çalışma
- Vidaları ❶ çıkarın.

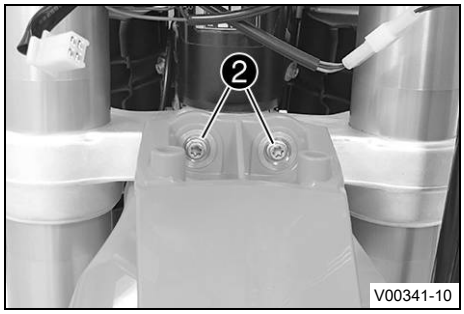

- Vidaları ❷ çıkarın. Ön çamurluğu çıkarın.

12.17 Ön çamurluğun monte edilmesi

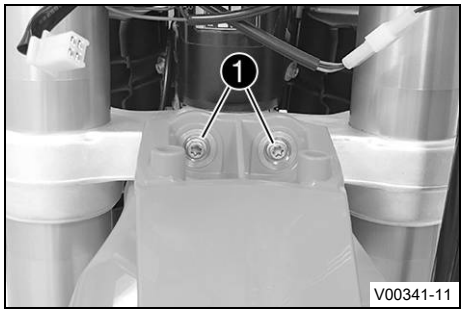

Ana çalışma
- Ön çamurluğu konumlandırın. Vidaları ❶ monte edin ve sıkın.

  Öngörülen değer

Şasi çerçevesi diğer cıvataları	M6	10 Nm

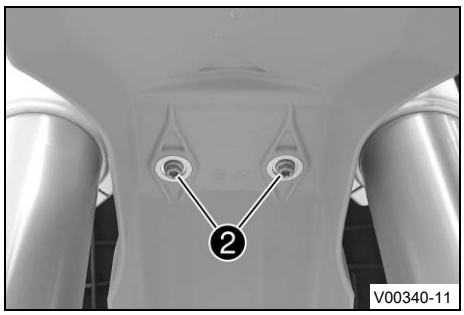

– Vidaları ❷ monte edin ve sıkın.

Öngörülen değer

Şasi çerçevesi diğer cıvataları	M6	10 Nm

Ek çalışma

– Far ile birlikte far maskesini monte edin. (📖 S. 126)
– Far ayarını kontrol edin. (📖 S. 128)

12.18 Süspansiyon kolunun sökülmesi

Ön çalışma

– Motosikleti kaldırma sehpasıyla kaldırın. (📖 S. 68)

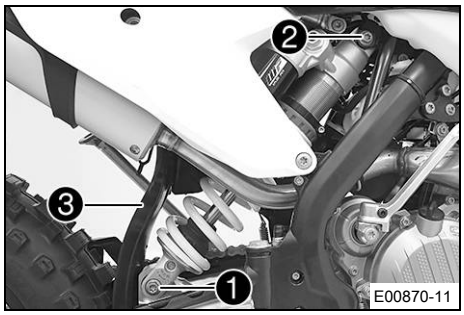

Ana çalışma

– Vidayı ❶ çıkarın ve arka tekerleği titreşim kolu ile birlikte, arka tekerlek ancak döndürülebilecek şekilde aşağı indirin. Arka tekerleği bu konumda sabitleyin.
– Vidayı ❷ çıkarın, çamurluğu ❸ yana bastırın ve süspansiyon kolunu çıkararak alın.

12.19 Süspansiyon kolunun monte edilmesi

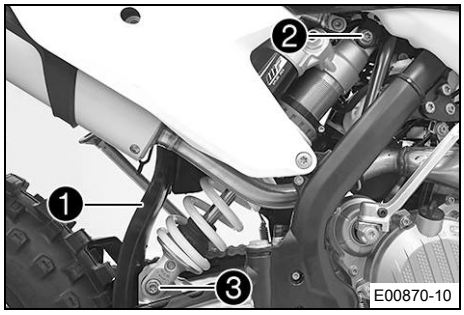

Ana çalışma

– Çamurluğu ❶ yana bastırın ve süspansiyon kolunu konumlandırın. Vidayı ❷ monte edin ve sıkın.

Öngörülen değer

Üst süspansiyon kolu vidası	M12	80 Nm **Loctite®2701™**

– Vidayı ❸ monte edin ve sıkın.

Öngörülen değer

Alt süspansiyon kolu vidası	M12	80 Nm **Loctite®2701™**

Bilgi

Titreşim kolunda, süspansiyon kolu için öngörülmüş döner yatak teflon kaplamadır. Bu yatak, gres yağıyla veya diğer yağlayıcı maddelerle yağlanmamalıdır. Yağlayıcı maddeler, teflon kaplama yüzeyini bozarlar ve böylece kullanım ömrü önemli ölçüde kısalır.

Ek çalışma

– Motosikleti kaldırma sehpasından alın. (📖 S. 68)

12.20 Sürücü koltuğunun çıkarılması

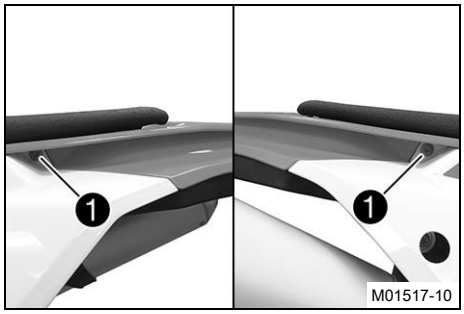

– Vidaları ❶ çıkarın.

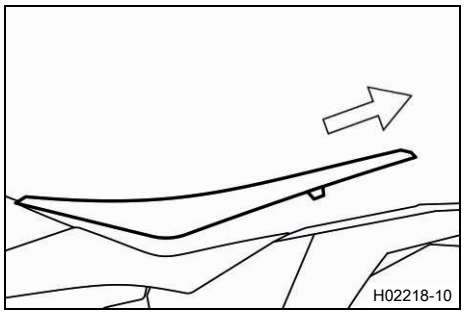

– Koltuğu arka kısımdan kaldırın, arkaya doğru çekin ve yukarıya doğru çıkarıp alın.

12.21 Sürücü koltuğunun monte edilmesi

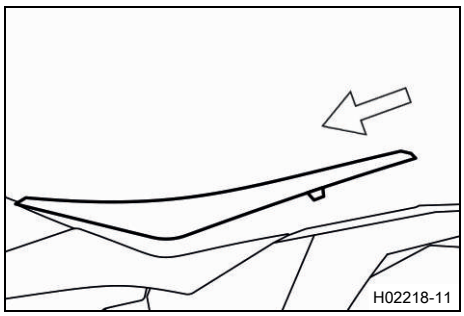

– Koltuğu önde yakıt deposunun flanş burcundaki yerine asın, arka kısımda alçaltın ve aynı zamanda öne doğru itin.
– Sürücü koltuğunun doğru şekilde yerine oturmasını güvenceye alın.

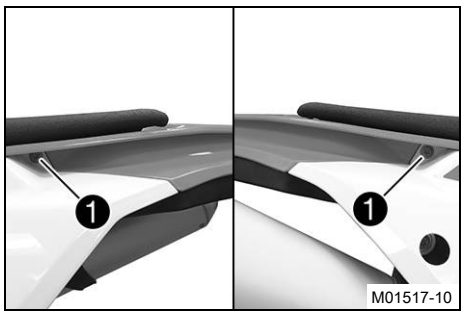

– Vidaları ❶ monte edin ve sıkın.
Öngörülen değer

Şasi çerçevesi diğer cıvataları	M6	10 Nm

12.22 Hava filtresi kutusu kapağının sökülmesi

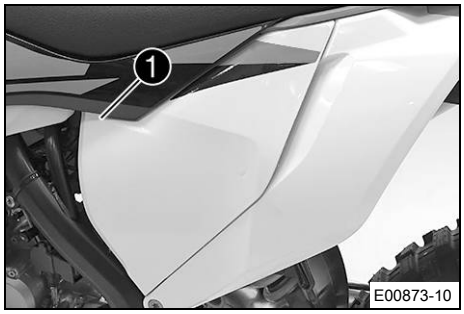

Şart

Hava filtresi kutusu kapağı emniyete alınmıştır.

– Vidayı ❶ çıkarın.

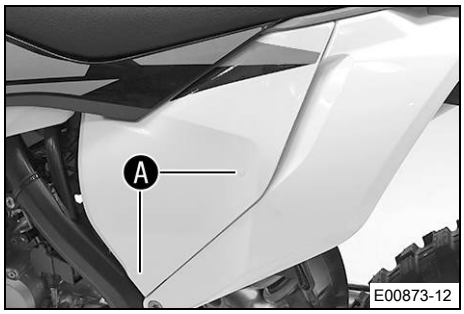

– Hava filtresi kutusu kapağını, Ⓐ bölgesinde yanal olarak çekin ve öne doğru çıkarın.

◀

12.23 Hava filtresi kutusu kapağının monte edilmesi

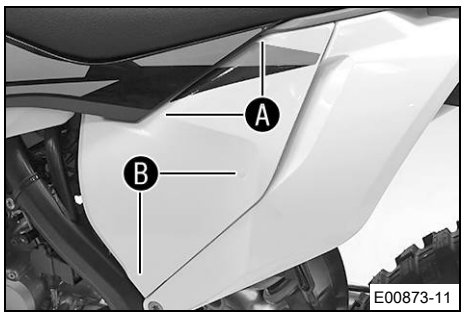

– Hava filtresi kutusu kapağını, Ⓐ bölgesinde yerine asın ve Ⓑ bölgesinde yerine oturtun.

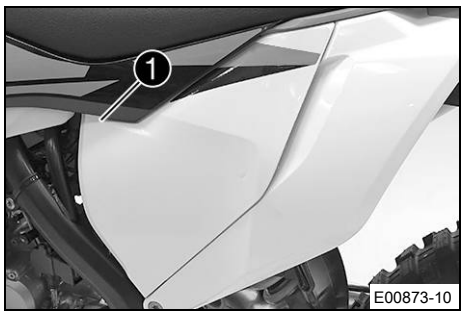

Şart

Hava filtresi kutusu kapağı emniyete alınmıştır.

– Vidayı ❶ monte edin ve sıkın.

Öngörülen değer

Hava filtresi kutusu kapağı vidası	**EJOT PT®** K60x20-Z	3 Nm

◀

12.24 Hava filtresinin sökülmesi

Uyarı

Motor hasarı Filtrelenmeyen emme havası, motorun dayanıklılığını olumsuz etkiler.

Hava filtresi olmadığında motora kir ve toz girer.

– Aracı asla hava filtresi olmadan çalıştırmayın.

Uyarı

Çevrenin tehlikeye atılması Sorunlu maddeler, çevreye zarar verirler.

– Yağları, gres yağlarını, filtreleri, yakıtları, temizlik maddelerini, fren sıvısını vs. usulüne uygun şekilde ve geçerli yönetmeliklere göre bertaraf edin.

Ön çalışma

– Hava filtresi kutusu kapağını sökün. (📖 S. 83)



Ana çalışma

– Tutucu tırnağı ❶ yerinden çıkarın. Hava filtresini, hava filtresi tutucusu ile birlikte çıkarın.

– Hava filtresini, hava filtresi tutucusundan çıkarın.

12.25 Hava filtresinin monte edilmesi

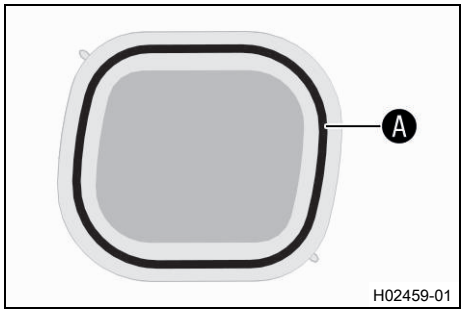

Ana çalışma

– Temiz hava filtresini, hava filtresi tutucusuna monte edin.

– Hava filtresini, Ⓐ bölgesinde yağlayın.

Uzun süre etkili gres yağı (📖 S. 168)

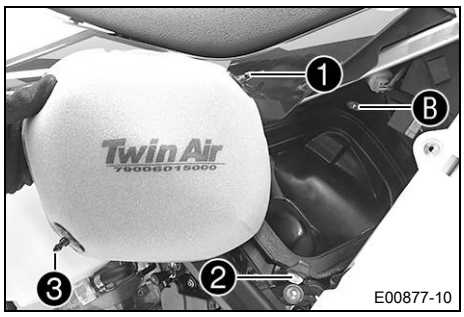

– Hava filtresini yerleştirin ve tutma muylusunu ❶ burç Ⓑ içinde konumlandırın.

✓ Hava filtresi doğru konumlandırılmıştır.

– Tutucu tırnağı ❷ yerine takın.

✓ Tutma muylusu ❸, tutucu tırnak ❷ ile sabitlenir.

Bilgi

Hava filtresi doğru şekilde monte edilmedi ise, motorun içine toz ve kir girebilir ve hasarlara yol açabilir.

Ek çalışma

– Hava filtresi kutusu kapağını monte edin. (📖 S. 83)

12.26 Hava filtresi ve hava filtresi kutusunun temizlenmesi

Uyarı

Çevrenin tehlikeye atılması Sorunlu maddeler, çevreye zarar verirler.

– Yağları, gres yağlarını, filtreleri, yakıtları, temizlik maddelerini, fren sıvısını vs. usulüne uygun şekilde ve geçerli yönetmeliklere göre bertaraf edin.

Bilgi

Hava filtresini, yakıt veya gaz yağı ile temizlemeyin, çünkü bu maddeler, plastik köpüğe zarar verirler.



Ön çalışma

– Hava filtresi kutusu kapağını sökün. (📖 S. 83)
– Hava filtresini sökün. 🔧 (📖 S. 84)

Ana çalışma

– Hava filtresini, özel temizleme sıvısı içinde esaslıca yıkayın ve iyice kurumasını bekleyin.

Hava filtresi temizleme maddesi (📖 S. 168)

Bilgi

Hava filtresine baskı uygulayarak, fakat sıkmaksızın sıvıdan arındırın.

– Kuru hava filtresini, yüksek kaliteli bir filtre yağı ile yağlayın.

Plastik köpükten hava filtresi için yağ (📖 S. 168)

– Hava filtresi kutusunu temizleyin.
– Emme manifoldunu temizleyin, hasar ve sıkılık bakımından kontrol edin.

Ek çalışma

– Hava filtresini monte edin. 🔧 (📖 S. 84)
– Hava filtresi kutusu kapağını monte edin. (📖 S. 83)

12.27 Hava filtresi kutusu kapağının emniyete alınmaya hazırlanması

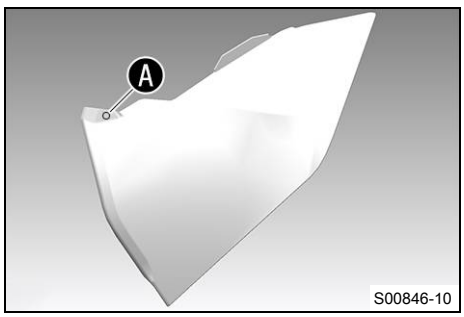

Ön çalışma

– Hava filtresi kutusu kapağını sökün. (📖 S. 83)

Ana çalışma

– Ⓐ işaretinin olduğu yere bir delik açın.

Öngörülen değer

Çap	6 mm

Ek çalışma

– Hava filtresi kutusu kapağını monte edin. (📖 S. 83)

12.28 Hava filtresi kutusunun contalanması

Ön çalışma

– Hava filtresi kutusu kapağını sökün. (📖 S. 83)

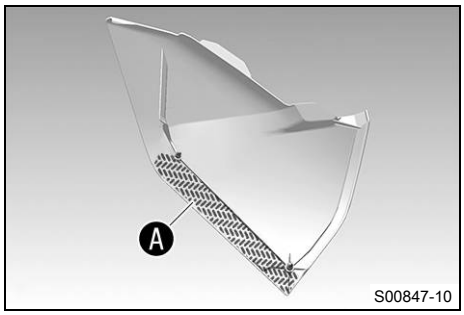

Ana çalışma

– Hava filtrresi kutusunu, Ⓐ bölgesinde contalayın.

Ek çalışma

– Hava filtresi kutusu kapağını monte edin. (📖 S. 83)

12.29 Nihai sönümleyicinin sökülmesi

İkaz

Yanma tehlikesi Egzoz tertibatı, işletme sırasında çok aşırı ısınır.

– Çalışmaya başlamadan önce egzoz tertibatının soğumasını bekleyin.

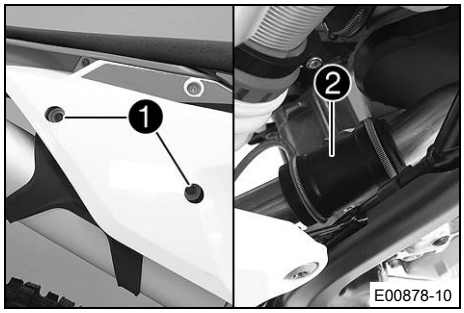

– Vidaları ❶ çıkarın.
– Nihai sönümleyiciyi lastik rakor ❷ ve yaylı segmanlar ile dirsekten çekerek alın.

12.30 Nihai sönümleyicinin monte edilmesi

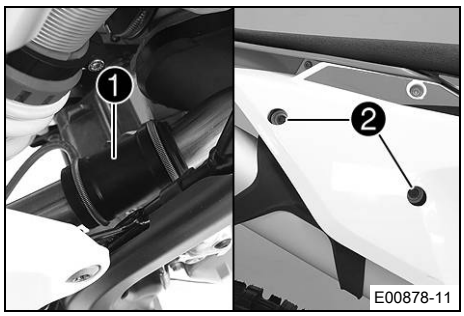

– Nihai sönümleyiciyi, lastik rakor ❶ ve yaylı segmanlar ile birlikte monte edin.
– Vidaları ❷ monte edin ve sıkın.

Öngörülen değer

Şasi çerçevesi diğer cıvataları	M6	10 Nm

12.31 Nihai sönümleyicinin cam elyafı iplikli dolgusunun değiştirilmesi

İkaz

Yanma tehlikesi Egzoz tertibatı, işletme sırasında çok aşırı ısınır.

– Çalışmaya başlamadan önce egzoz tertibatının soğumasını bekleyin.

Bilgi

Cam elyafı ipliğinin lifleri zamanla uçucu hale gelerek dışarıya çıkar, sönümleyici "yanarak" tükenir. Artan gürültü seviyesinin yanı sıra, bu şekilde aracın performans karakteristiği de değişir.

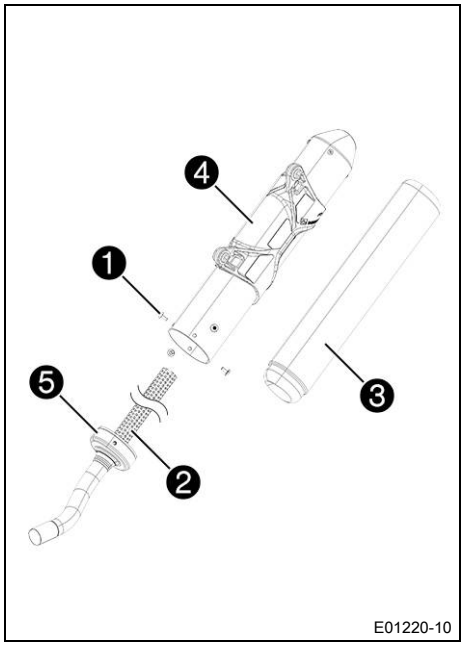

Ön çalışma

– Nihai sönümleyiciyi sökün. (S. 86)

Ana çalışma

– Vidaları ❶ çıkarın.
– İç boruyu ❷ dışa çekerek çıkarın.
– Cam elyafı iplik dolgusunu ❸ iç borudan çıkarın.
– Tekrar monte edilecek olan parçaları temizleyin ve hasar bakımından kontrol edin.
– Yeni cam elyafı iplik dolgusunu ❸, iç borunun üzerine monte edin.
– Dış boruyu ❹, yeni cam elyafı ipliği dolgusu ile iç boru üzerinde konumlandırın.

Bilgi

Dış boruya giden bağlantı kapağını ❺ silikon ile yalıtın.

– Vidaları ❶ monte edin ve sıkın.

Öngörülen değer

Nihai sönümleyicideki vidalar	M5	7 Nm

Ek çalışma

– Nihai sönümleyiciyi monte edin. (S. 86)

12.32 Yakıt deposunun sökülmesi

Tehlike

Yangın tehlikesi Yakıt, kolayca tutuşabilir.

Yakıt deposundaki yakıt, ısınınca genleşir ve aşırı dolu olduğunda dışarı akabilir.

– Araca, açık alevlerin ya da yanan sigaranın yakınında yakıt ilave etmeyin.
– Yakıt doldururken motoru stop ettirin.
– Yakıt dökülmemesine dikkat edin, özellikle de aracın kızgın parçaları üzerine.
– Yine de dökülen yakıtı silerek temizleyin.
– Yakıt dolumuna ilişkin bilgileri dikkate alın.

İkaz

Zehirlenme tehlikesi Yakıt, zehirlidir ve sağlığa zararlıdır.

- Yakıtın cilde, gözlere veya giysilere temas etmesini önleyin.
- Yakıt yutmanız halinde derhal bir hekime başvurun.
- Yakıt buharlarını solumayın.
- Cildinize temas etmesi halinde temas eden yeri derhal bol su ile durulayın.
- Yakıtın gözlerinize temas etmesi halinde gözlerinizi bol su ile durulayın ve derhal bir hekime başvurun.
- Yakıtın giysinize temas etmesi halinde giysilerinizi değiştirin.
- Yakıtı, usulüne uygun şekilde ve uygun bir bidon içinde ve çocukların ulaşamayacağı yerlerde muhafaza edin.

Ön çalışma

– Sürücü koltuğunu çıkarın. (📖 S. 82)

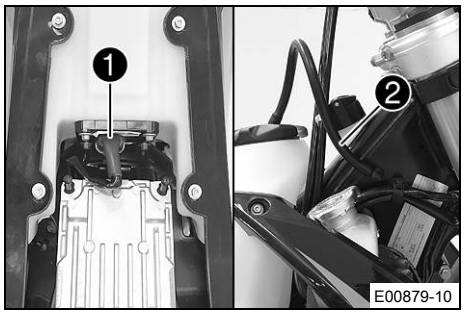

Ana çalışma

– Yakıt deposundaki fişi ❶ çekerek çıkarın.

– Yakıt deposu havalandırma düzeni hortumunu ❷ çekerek alın.

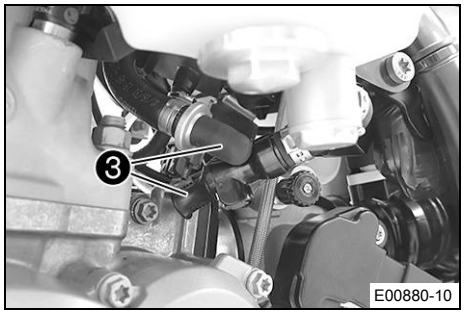

– Yakıt borusunun geçmeli bağlantısını, basınçlı hava ile iyice temizleyin.

Bilgi

Yakıt borusu içine hiçbir şekilde kir girmemelidir. İçeriye giren kir, püskürtme supabının tıkanmasına yol açar!

– Yakıt borularının geçmeli bağlantısını ayırın.

Bilgi

Yakıt hortumundan artık yakıt dışa akabilir.

– Yıkama kapağı setini ❸ monte edin.

Yıkama kapağı seti (81212016100)

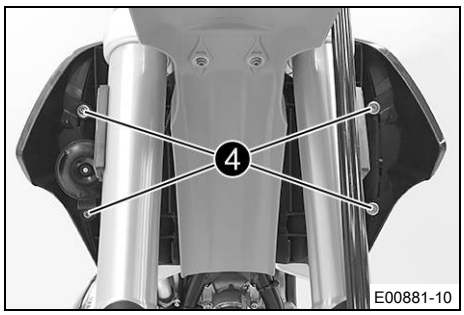

– Vidaları ❹, flanş burçları ile birlikte çıkarın.

(Tüm EXC modelleri)

– Kornayı, korna tutucu ile birlikte yana asılı bırakın.

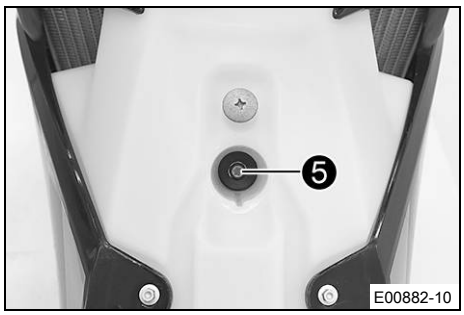

– Vidayı ❺, lastik soket ile birlikte çıkarın.

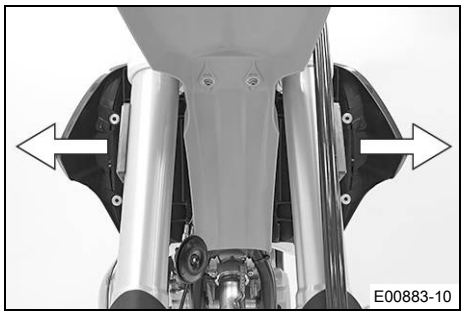

– Her iki spoyleri de yanal olarak radyatör tespitleme düzeninden çekin ve yakıt tankını yukarıya doğru çıkarın.

◀

12.33 Yakıt deposunun monte edilmesi

Tehlike

Yangın tehlikesi Yakıt, kolayca tutuşabilir.

Yakıt deposundaki yakıt, ısınınca genleşir ve aşırı dolu olduğunda dışarı akabilir.

– Araca, açık alevlerin ya da yanan sigaranın yakınında yakıt ilave etmeyin.
– Yakıt doldururken motoru stop ettirin.
– Yakıt dökülmemesine dikkat edin, özellikle de aracın kızgın parçaları üzerine.
– Yine de dökülen yakıtı silerek temizleyin.
– Yakıt dolumuna ilişkin bilgileri dikkate alın.

İkaz

Zehirlenme tehlikesi Yakıt, zehirlidir ve sağlığa zararlıdır.

– Yakıtın cilde, gözlere veya giysilere temas etmesini önleyin.
– Yakıt yutmanız halinde derhal bir hekime başvurun.
– Yakıt buharlarını solumayın.
– Cildinize temas etmesi halinde temas eden yeri derhal bol su ile durulayın.
– Yakıtın gözlerinize temas etmesi halinde gözlerinizi bol su ile durulayın ve derhal bir hekime başvurun.
– Yakıtın giysinize temas etmesi halinde giysilerinizi değiştirin.

Ana çalışma

– Bowden gaz kablosunun döşenme durumunu kontrol edin. (📖 S. 96)

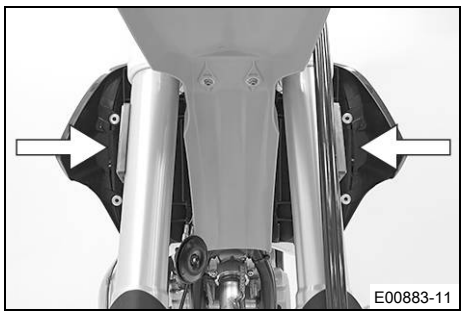

– Yakıt tankını konumlandırın ve her iki spoyleri de yanal olarak radyatörün önünde yerine asın.
– Kabloların ya da bowden kablolarının sıkışmamış veya hasar görmemiş olmasından emin olun.

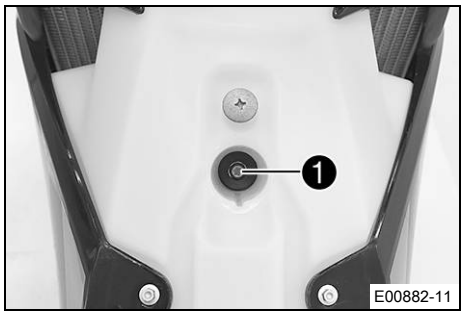

– Vidayı ❶ lastik soket ile birlikte monte edin ve sıkın.
Öngörülen değer

Şasi çerçevesi diğer cıvataları	M6	10 Nm

(Tüm EXC modelleri)
– Kornayı, korna tutucu ile birlikte konumlandırın.

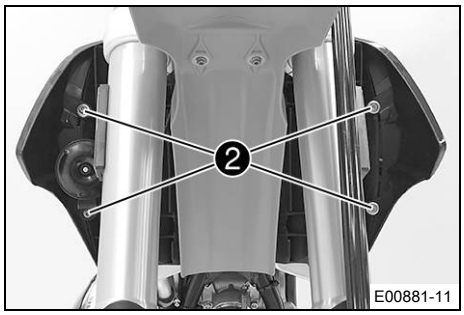

– Vidaları ❷, flanş burçları ile birlikte monte edin ve sıkın.
Öngörülen değer

Şasi çerçevesi diğer cıvataları	M6	10 Nm

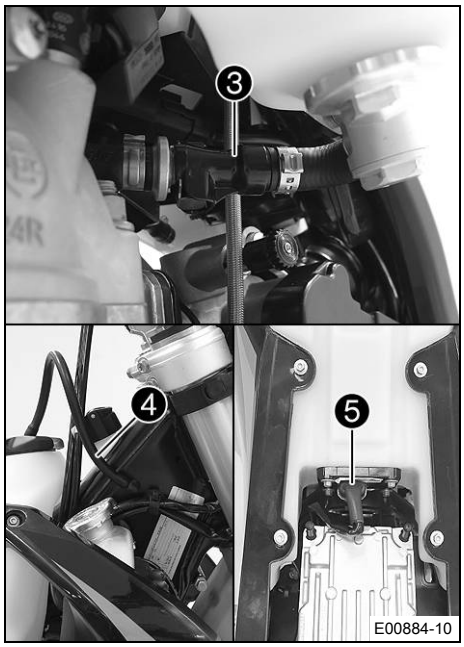

– Yıkama kapağı setini çıkarın.
– Yakıt borusunun geçmeli bağlantısını, basınçlı hava ile iyice temizleyin.

Bilgi
Yakıt borusu içine hiçbir şekilde kir girmemelidir. İçeriye giren kir, püskürtme supabının tıkanmasına yol açar!

– O-halkasını yağlayın ve yakıt deposunun geçmeli bağlantısını ❸ yerine takın.

Bilgi
Kabloyu ve yakıt borusunu, egzoz tertibatına güvenli bir mesafede döşeyin.

– Yakıt deposu havalandırma düzeni hortumunu ❹ yerine takın.
– Yakıt pompasının fişini ❺ yerine takın.

Ek çalışma
– Sürücü koltuğunu monte edin. (📖 S. 82)

12.34 Zincir kirlenme durumunun kontrol edilmesi

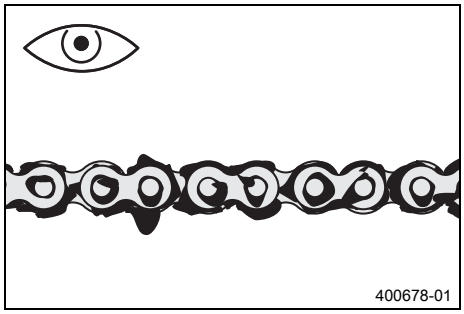

– Zinciri kaba kirlenme yönünden kontrol edin.
  » Zincir, aşırı oranda kirlenmişse:
    – Zinciri temizleyin. (📖 S. 91)

12.35 Zincirin temizlenmesi

İkaz

Kaza tehlikesi Lastikler üzerindeki yağlama maddesi, yer tutuşunu azaltır.

– Lastikler üzerindeki yağlama maddesini uygun bir temizlik maddesi ile temizleyin.

İkaz

Kaza tehlikesi Fren diskleri üzerindeki yağ veya gres, fren etkisini azaltır.

– Fren disklerinin daima yağsız ve gressiz olmasını sağlayın.
– Gerektiğinde fren disklerini fren temizleyici ile temizleyin.

Uyarı

Çevrenin tehlikeye atılması Sorunlu maddeler, çevreye zarar verirler.

– Yağları, gres yağlarını, filtreleri, yakıtları, temizlik maddelerini, fren sıvısını vs. usulüne uygun şekilde ve geçerli yönetmeliklere göre bertaraf edin.

Bilgi

Zincirin kullanım ömrü, büyük ölçüde bakımına bağlıdır.

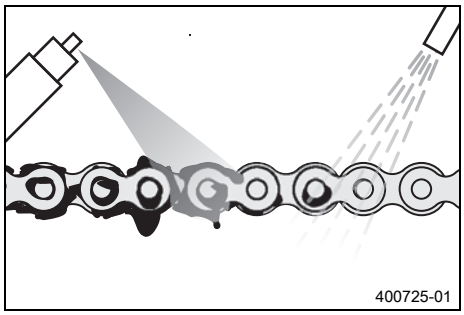

Ön çalışma

– Motosikleti kaldırma sehpasıyla kaldırın. (📖 S. 68)

Ana çalışma

– Kaba kirleri, yumuşak su jeti ile temizleyin.
– Kullanılmış yağlama artıklarını, zincir temizleme maddesi ile temizleyin.

Zincir temizleme maddesi (📖 S. 169)

– Kurutma işleminden sonra, zincir spreyi tatbik edin.

Offroad zincir spreyi (📖 S. 168)

Ek çalışma

– Motosikleti kaldırma sehpasından alın. (📖 S. 68)

12.36 Zincir gerilimi kontrol edilmesi

İkaz

Kaza tehlikesi Yanlış zincir gerilimi, parçalara zarar verir ve kazalara yol açar.

Zincir çok fazla gerildiğinde zincir, zincir pinyon dişlisi, zincir dişlisi, şanzıman ve arka tekerlek göbeği daha çabuk aşınır. Bazı parçalar aşırı zorlanma nedeniyle kopabilir veya kırılabilir.
Zincir fazla gevşek olduğunda zincir, zincir pinyon dişlisinden veya zincir dişlisinden düşebilir. Sonuç olarak arka tekerlek veya motor hasar görebilir.

– Zincir gerilimini düzenli olarak kontrol edin.
– Zincir gerilimini öngörülen değere göre ayarlayın.

Ön çalışma

– Motosikleti kaldırma sehpasıyla kaldırın. (📖 S. 68)

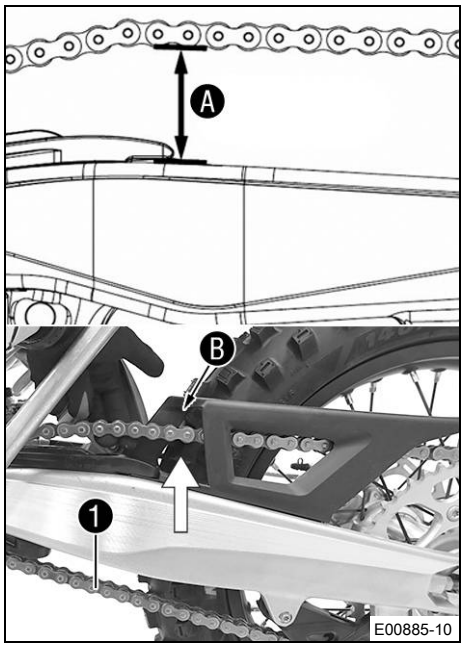

Ana çalışma

– Zinciri, zincir kayma parçasının uç kısmından yukarıya çekin ve zincir gerilimini Ⓐ saptayın.

Bilgi

Bu sırada, zincirin alt parçası ❶ gergin olmalıdır.
Zincir koruma tertibatı takılı iken, zincir, zincir koruma tertibatındaki Ⓑ dayamaya kadar, yukarıya çekilebilmelidir.
Zincirler, her zaman eşit şekilde aşınmazlar; ölçümü zincirin farklı noktalarında tekrarlayın.

Zincir gerilimi	55 … 58 mm

» Zincir gerginliği, öngörülen değere uymazsa:
– Zincir gerilimini ayarlayın. (📖 S. 92)

Ek çalışma

– Motosikleti kaldırma sehpasından alın. (📖 S. 68)

12.37 Zincir geriliminin ayarlanması

İkaz

Kaza tehlikesi Yanlış zincir gerilimi, parçalara zarar verir ve kazalara yol açar.

Zincir çok fazla gerildiğinde zincir, zincir pinyon dişlisi, zincir dişlisi, şanzıman ve arka tekerlek göbeği daha çabuk aşınır. Bazı parçalar aşırı zorlanma nedeniyle kopabilir veya kırılabilir.
Zincir fazla gevşek olduğunda zincir, zincir pinyon dişlisinden veya zincir dişlisinden düşebilir. Sonuç olarak arka tekerlek veya motor hasar görebilir.

– Zincir gerilimini düzenli olarak kontrol edin.
– Zincir gerilimini öngörülen değere göre ayarlayın.

Ön çalışma

– Motosikleti kaldırma sehpasıyla kaldırın. (📖 S. 68)
– Zincir gerilimini kontrol edin. (📖 S. 92)

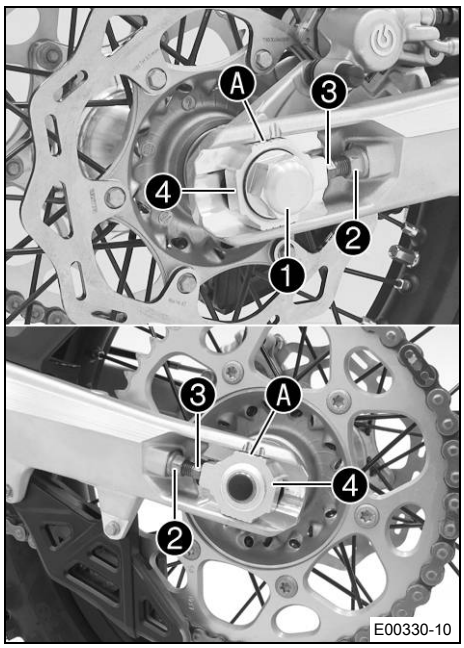

Ana çalışma

- Somunu ❶ çözün.
- Somunları ❷ çözün.
- Zincir gerilimini, ayar vidalarını ❸ sol ve sağ tarafta çevirerek ayarlayın.

  Öngörülen değer

Zincir gerilimi	55 … 58 mm
Ayar vidalarını ❸ sol ve sağ tarafta öyle çevirin ki, sol ve sağ zincir gericideki işaretler, referans işaretlerine Ⓐ göre aynı konumda olsunlar. Böylece, arka tekerlek doğru şekilde hizalanmıştır.	

- Somunları ❷ sıkın.
- Zincir gericilerin ❹ ayar vidalarına ❸ temas ettiklerinden emin olun.
- Somunu ❶ sıkın.

  Öngörülen değer

Arka dingil pimi somunu	M20x1,5	80 Nm

Bilgi
Zincir gericilerin büyük ayar aralığı (32 mm) sonucu, farklı sekonder tahvil oranları, aynı zincir uzunluğunda uygulanabilir.
Zincir gericiler ❹, 180° oranında döndürülebilirler.

Ek çalışma

- Motosikleti kaldırma sehpasından alın. (📖 S. 68)

12.38 Zincirin, zincir dişlisinin, zincir pinyon dişlisinin ve zincir kılavuzunun kontrol edilmesi

Ön çalışma

- Motosikleti kaldırma sehpasıyla kaldırın. (📖 S. 68)

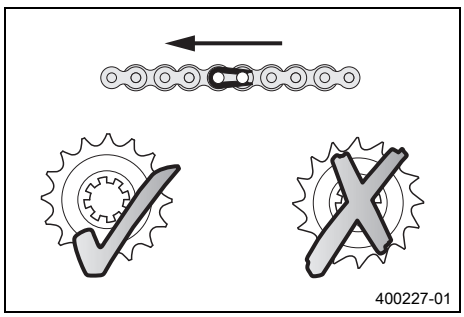

Ana çalışma

- Şanzımanı rölanti konumuna alın.
- Zinciri, zincir dişlisini ve zincir pinyon dişlisini aşınma bakımından kontrol edin.
  - » Zincir, zincir dişlisi veya zincir pinyon dişlisinde çekme varsa:
    - Tahrik takımını değiştirin. 🔧

Bilgi
Zincir pinyon dişlisi, zincir dişlisi ve zincir, sadece birlikte değiştirilmelidir.

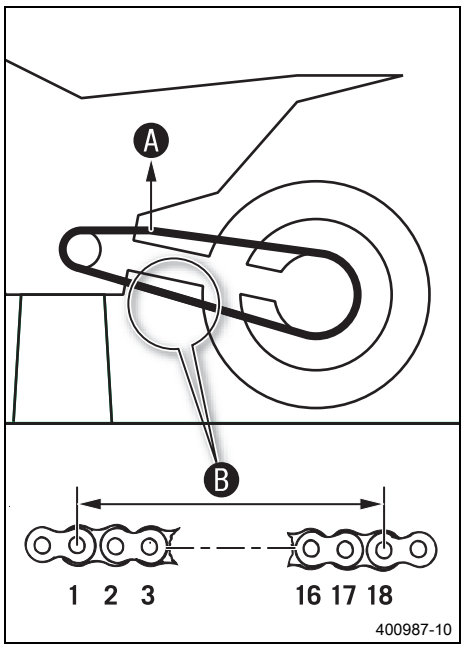

– Üst zincir parçasını, verilen ağırlıkla Ⓐ çekin.

Öngörülen değer

Zincir aşınması ölçme düzeni ağırlığı	10 … 15 kg

– 18 adet zincir ruloya denk gelen mesafeyi Ⓑ alt zincir parçasında ölçün.

Bilgi
Zincirler, her zaman eşit şekilde aşınmazlar; ölçümü zincirin farklı noktalarında tekrarlayın.

Zincirin en uzun yerinde 18 zincir ruloluk maksimum mesafe Ⓑ	272 mm

» Mesafe Ⓑ verilen ölçüden daha büyükse:

– Tahrik takımını değiştirin.

Bilgi
Yeni bir zincir monte edildiğinde, zincir dişlisi ve zincir pinyon dişlisi de değiştirilmelidir.
Yeni zincirler, eski ve aşınmış bir zincir dişlisi ya da zincir pinyon dişlisi üzerinde daha hızlı aşınırlar.

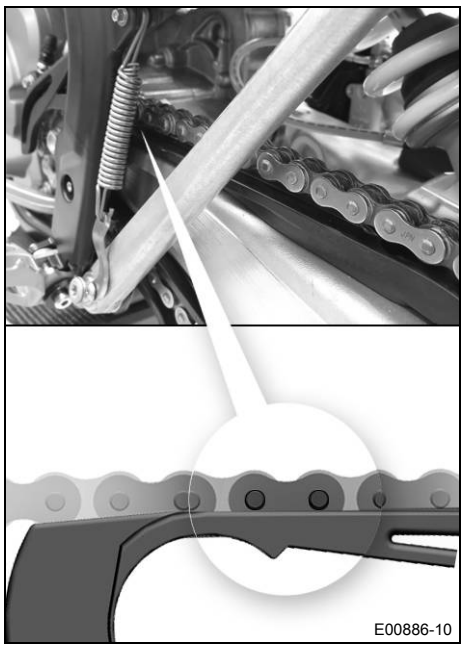

– Zincir kayma önleme tertibatını aşınma yönünden kontrol edin.

» Zincir piminin alt kenarı, aynı hizada veya zincir kayma önleme tertibatının altında olduğunda:

– Zincir kayma önleme tertibatını değiştirin.

– Zincir kayma önleme tertibatını sıkılık bakımından kontrol edin.

» Zincir kayma önleme tertibatı gevşek olduğunda:

– Zincir kayma önleme tertibatının vidalarını sıkın.

Öngörülen değer

Zincir kayma önleme tertibatı vidası	M6	6 Nm **Loctite®243™**

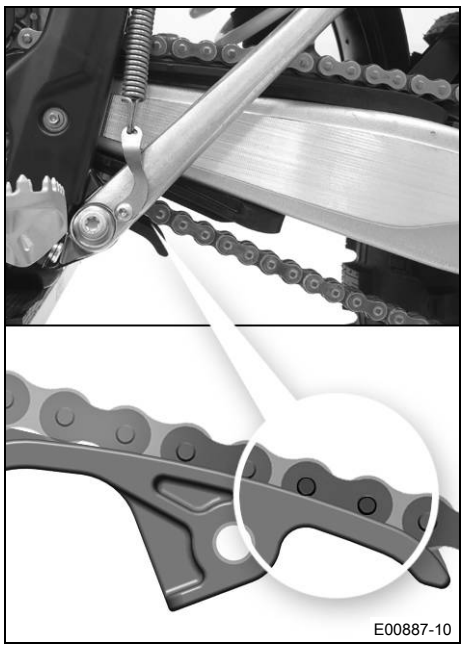

– Zincir kayma parçasını aşınma yönünden kontrol edin.
  » Zincir piminin alt kenarı, aynı hizada veya zincir kayma parçasının altında olduğunda:
    – Zincir kayma parçasını değiştirin.
– Zincir kayma parçasını sıkılık bakımından kontrol edin.
  » Zincir kayma parçası gevşek olduğunda:
    – Zincir kayma parçasının vidasını sıkın.

    Öngörülen değer

Zincir kayma parçası vidası	M8	15 Nm

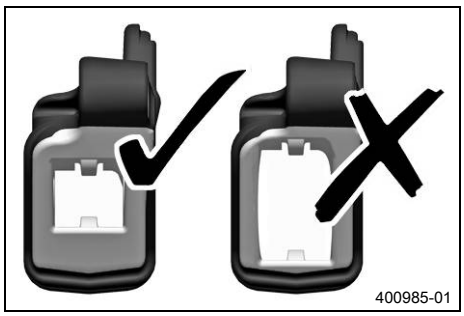

– Zincir kılavuzunu aşınma yönünden kontrol edin.

Bilgi
Aşınma, zincir kılavuzunun ön tarafında görülür.

  » Zincir kılavuzunun açık renkli kısmı aşınmış ise:
    – Zincir kılavuzunu değiştirin.

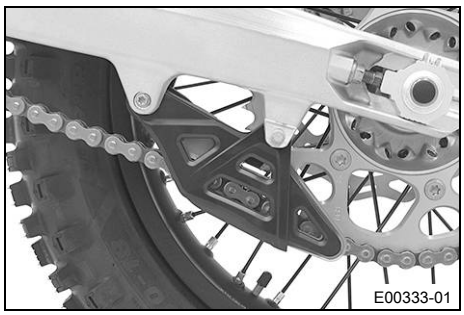

– Zincir kılavuzunu sıkılık bakımından kontrol edin.
  » Zincir kılavuzu gevşek olursa:
    – Zincir kılavuzunun vidalarını sıkın.

    Öngörülen değer

Şasi çerçevesi diğer cıvataları	M6	10 Nm

Ek çalışma
– Motosikleti kaldırma sehpasından alın. (S. 68)

12.39 Çerçevenin kontrol edilmesi

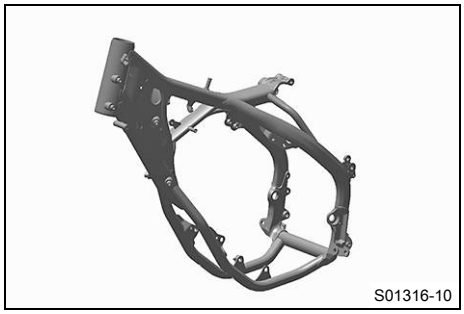
S01316-10

– Çerçeveyi, çatlak oluşumu ve deforme olma bakımından kontrol edin.
  » Çerçevede, mekanik bir kuvvet etkisi sonucu çatlaklar veya deformasyonlar gözlemleniyorsa:
    – Çerçeveyi değiştirin.

Bilgi
Mekanik bir kuvvet etkisi nedeniyle hasar gören bir çerçeve, daima değiştirilmelidir. Çerçevede bir tamir işlemi yapılmasına, KTM müsaade etmez.

12.40 Titreşim kolunun kontrol edilmesi


S01317-10

– Titreşim kolunu, hasar görme, çatlak oluşumu ve deforme olma bakımından kontrol edin.
  » Titreşim kolunda hasar, çatlak veya biçim bozulması fark ediliyorsa:
    – Titreşim kolunu değiştirin.

Bilgi
Hasar görmüş bir titreşim kolunu daima değiştirin. Titreşim kolunda bir tamir işlemi yapılmasına, KTM müsaade etmez.

12.41 Bowden gaz kablosunun döşenme durumunun kontrol edilmesi

Ön çalışma
– Sürücü koltuğunu çıkarın. (S. 82)
– Yakıt deposunu sökün. (S. 87)



Ana çalışma

– Bowden gaz kablosunun döşenme durumunu kontrol edin.

Her iki bowden gaz kablosu da, gidonun arka tarafında yan yana ve yakıt deposu yatağının üst kısmında, çerçevenin sağında gaz kelebeği gövdesine doğru döşenmiş olmalıdır. Her iki bowden gaz kablosu, yakıt deposu altlığının lastik bandı arkasında emniyete alınmış olmalıdır.

» Bowden gaz kablosunun döşenme şekli, öngörülen şekle uymazsa:

– Bowden gaz kablosunun döşenme şeklini düzeltin.

Ek çalışma

– Yakıt deposunu monte edin. (S. 89)

– Sürücü koltuğunu monte edin. (S. 82)

12.42 Tutamak lastiğinin kontrol edilmesi

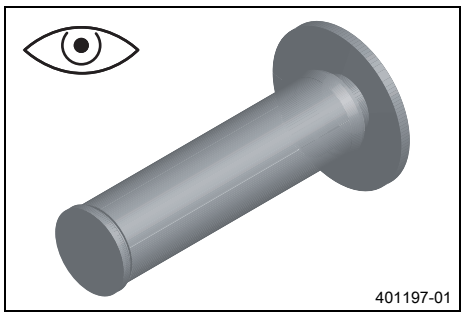

– Gidondaki tutamak lastiklerini, hasar, aşınma ve sıkılık bakımından kontrol edin.

Bilgi

Tutamak lastikleri solda bir kovanın üzerine ve sağda gaz kolu tutamak borusuna vulkanize edilmiştir. Sol kovan gidona sıkıştırılmıştır.
Tutamak lastiği sadece kovan veya gaz borusu ile değiştirilebilir.

» Bir tutamak lastiği hasarlı ya da aşınmış ise:

– Tutamak lastiğini değiştirin.

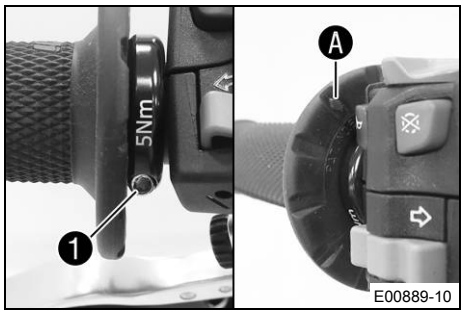

– Vidayı ❶ sıkılık bakımından kontrol edin.

Öngörülen değer

Sağlam tutma vidası	M4	5 Nm Loctite®243™

Eşkenar dörtgen Ⓐ, şekilde görüldüğü gibi konumlandırılmalıdır.

12.43 Vites değiştirme pedalının temel konumunun ayarlanması

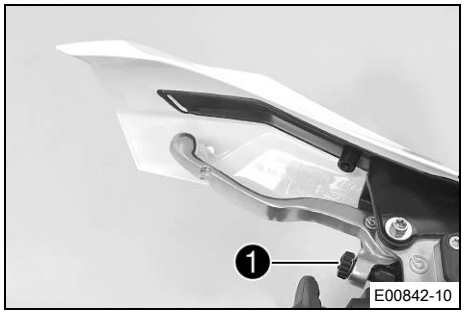

– Vites değiştirme pedalının temel ayarını, ayar vidası ❶ ile el büyüklüğüne ayarlayın.

Bilgi

Ayar vidası saatin tersi yönde çevrilirse, vites değiştirme pedalı gidona yaklaşır.
Ayar vidası saat yönünde çevrilirse, vites değiştirme pedalı gidondan uzağa gider.
Ayar aralığı sınırlıdır.
Ayar vidasını sadece elle çevirin, aşırı kuvvet uygulamayın.
Sürüş sırasında ayar işlemleri yapmayın.

12.44 Hidrolik debriyajın sıvı seviyesinin kontrol edilmesi/düzeltilmesi

İkaz

Cilt tahrişi Fren sıvısı, cilt tahrişine yol açabilir.

– Fren sıvısını, çocukların ulaşamayacağı yerlerde muhafaza edin.
– Uygun koruyucu elbise ve bir koruyucu gözlük kullanın.
– Fren sıvısının cilde, gözlere veya giysilere temas etmesini önleyin.
– Fren sıvısı yutmanız halinde derhal bir hekime başvurun.
– Cildinize temas etmesi halinde temas eden yeri bol su ile durulayın.
– Fren sıvısının gözlerinize temas etmesi halinde gözlerinizi derhal bol su ile durulayın ve bir hekime başvurun.
– Fren sıvısının giysinize temas etmesi halinde giysilerinizi değiştirin.

Uyarı

Çevrenin tehlikeye atılması Sorunlu maddeler, çevreye zarar verirler.

– Yağları, gres yağlarını, filtreleri, yakıtları, temizlik maddelerini, fren sıvısını vs. usulüne uygun şekilde ve geçerli yönetmeliklere göre bertaraf edin.

Bilgi

Sıvı seviyesi, debriyaj balatası disklerinin artan aşınması sonucu yükselir.
Hiçbir surette DOT 5 fren sıvısı kullanmayın. Bu sıvı, silikon yağı bazındadır ve kızılımsı mor renktedir.
Contalar ve debriyaj boruları, fren hidroliği DOT 5 kullanımına göre tasarlanmamıştır.
Fren sıvısının, boyanmış parçalara temas etmesini önleyiniz; fren sıvısı, boyaya zarar verir.
Sadece, sıkıca kapatılmış bir haznede bulunan temiz fren sıvısı kullanınız.

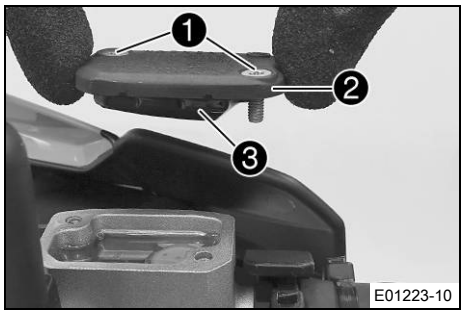

– Hidrolik debriyajın gidona monte edilmiş olan toplama kabını, yatay bir konuma getirin.
– Vidaları ❶ çıkarın.
– Kapağı ❷, membran ❸ ile birlikte çıkarın.
– Sıvı seviyesini kontrol edin.

Sıvı seviyesi, kabın üst kenarının altında	4 mm

» Sıvı seviyesi, öngörülen değere uymazsa:
– Hidrolik debriyajın sıvı seviyesini düzeltin.

Fren sıvısı DOT 4 / DOT 5.1 (📖 S. 166)

– Membranlı kapağı konumlandırın. Vidaları monte edin ve sıkın.

Bilgi
Taşan veya dökülen fren sıvısını derhal su ile yıkayarak temizleyin.

12.45 Hidrolik debriyajın sıvısının değiştirilmesi

İkaz
Cilt tahrişi Fren sıvısı, cilt tahrişine yol açabilir.
– Fren sıvısını, çocukların ulaşamayacağı yerlerde muhafaza edin.
– Uygun koruyucu elbise ve bir koruyucu gözlük kullanın.
– Fren sıvısının cilde, gözlere veya giysilere temas etmesini önleyin.
– Fren sıvısı yutmanız halinde derhal bir hekime başvurun.
– Cildinize temas etmesi halinde temas eden yeri bol su ile durulayın.
– Fren sıvısının gözlerinize temas etmesi halinde gözlerinizi derhal bol su ile durulayın ve bir hekime başvurun.
– Fren sıvısının giysinize temas etmesi halinde giysilerinizi değiştirin.

Uyarı
Çevrenin tehlikeye atılması Sorunlu maddeler, çevreye zarar verirler.
– Yağları, gres yağlarını, filtreleri, yakıtları, temizlik maddelerini, fren sıvısını vs. usulüne uygun şekilde ve geçerli yönetmeliklere göre bertaraf edin.

Bilgi
Hiçbir surette DOT 5 fren sıvısı kullanmayın. Bu sıvı, silikon yağı bazındadır ve kızılımsı mor renktedir.
Contalar ve debriyaj boruları, fren hidroliği DOT 5 kullanımına göre tasarlanmamıştır.
Fren sıvısının, boyanmış parçalara temas etmesini önleyiniz; fren sıvısı, boyaya zarar verir.
Sadece, sıkıca kapatılmış bir haznede bulunan temiz fren sıvısı kullanınız.

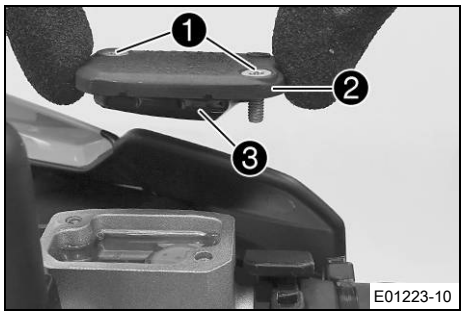

– Hidrolik debriyajın gidona monte edilmiş olan toplama kabını, yatay bir konuma getirin.
– Vidaları ❶ çıkarın.
– Kapağı ❷, membran ❸ ile birlikte çıkarın.

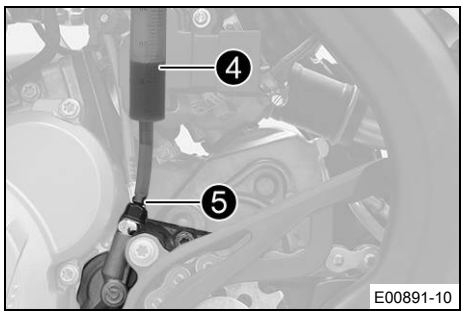

– Hava alma şırıngasına ❹ uygun sıvı doldurun.

Şırınga (50329050000)
Fren sıvısı DOT 4 / DOT 5.1 (📖 S. 166)

– Debriyaj kavrama silindirinden koruyucu kapağı çıkarın, havalandırma vidasını ❺ çözün ve bu silindire, hava alma şırıngasını ❹ monte edin.

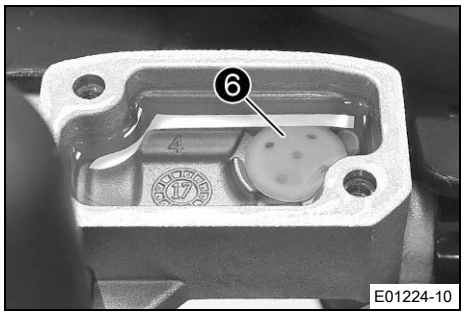

– Şimdi sistem içine, ana silindirin deliğinden ❻ sıvı, kabarcıksız olarak çıkana kadar sıvı enjekte edin.
– Bu arada, ana silindirin toplama kabından sıvı çekin ki, taşma olmasın.
– Hava alma şırıngasını sökün. Havalandırma vidasını sıkın. Koruyucu kapağı takın.
– Hidrolik debriyajın sıvı seviyesini düzeltin.

Öngörülen değer

Sıvı seviyesi, kabın üst kenarının altında	4 mm

– Membranlı kapağı konumlandırın. Vidaları monte edin ve sıkın.

Bilgi
Taşan veya dökülen fren sıvısını derhal su ile yıkayarak temizleyin.

12.46 Motor korumasının sökülmesi (Tüm Six Days modelleri)

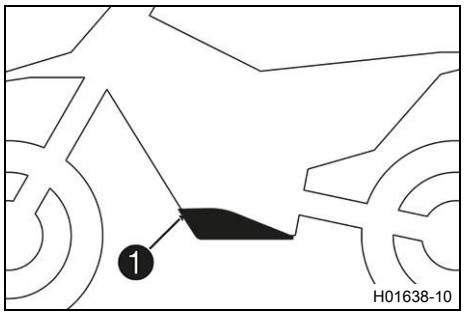

– Vidaları ❶ çıkarın ve motor korumasını çıkararak alın.

12.47 Motor korumasının monte edilmesi (Tüm Six Days modelleri)

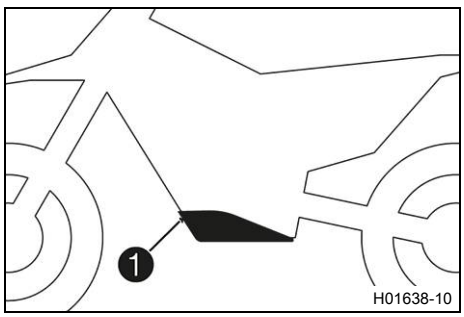

– Motor korumasını arka kısımda çerçeveye asın ve önde yukarıya çevirin.
– Vidaları ❶ monte edin ve sıkın.

Öngörülen değer

Şasi çerçevesi diğer cıvataları	M6	10 Nm

13.1 Boşluk mesafesinin, el fren kolunda kontrol edilmesi

İkaz

Kaza tehlikesi Aşırı ısınma olduğunda fren tertibatı devre dışı kalır.

El freni kolunda boşluk mesafesi mevcut değilse, fren tertibatında, ön tekerlek frenine basınç uygulanır.

– El freni kolundaki boşluk mesafesini öngörüldüğü gibi ayarlayın.

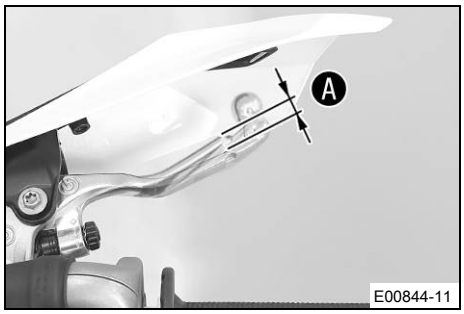

(Tüm EXC modelleri)

– El fren kolunu, gidona doğru bastırın ve boşluk mesafesini Ⓐ kontrol edin.

El fren kolunda boşluk mesafesi	≥ 3 mm

» Boşluk mesafesi, öngörülen değere uymazsa:

– El fren kolunun boşluk mesafesini ayarlayın. (📖 S. 101)

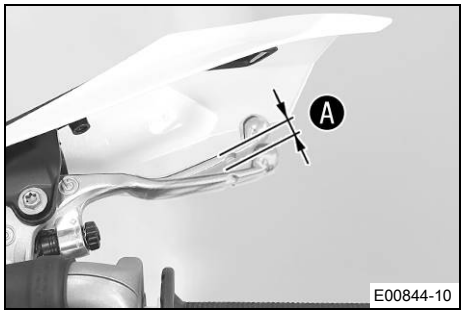

(Tüm XC-W modelleri)

– El freni kolunu, ileriye doğru bastırın ve boşluk mesafesini Ⓐ kontrol edin.

El fren kolunda boşluk mesafesi	≥ 3 mm

» Boşluk mesafesi, öngörülen değere uymazsa:

– El freni kolunun temel ayarını yapın. (📖 S. 102)

13.2 El fren kolunun boşluk mesafesinin ayarlanması (Tüm EXC modelleri)

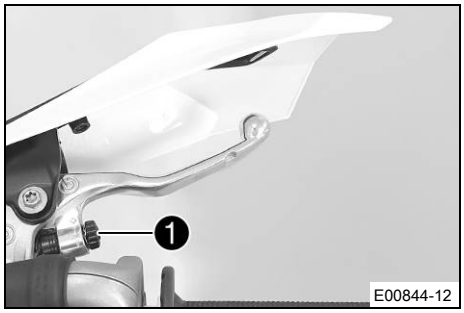

– Boşluk mesafesini, el fren kolunda kontrol edin. (📖 S. 101)

– El fren kolunun boşluk mesafesini, ayar vidası ❶ ile ayarlayın.

Bilgi

Ayar vidası saat yönünde çevrilirse, boşluk mesafesi azalır. Baskı noktası, gidondan uzağa gider.
Ayar vidası saatin tersi yönde çevrilirse, boşluk mesafesi artar. Baskı noktası, gidona yaklaşır.
Ayar aralığı sınırlıdır.
Ayar vidasını sadece elle çevirin, aşırı kuvvet uygulamayın.
Sürüş sırasında ayar işlemleri yapmayın.

13.3 El freni kolunun temel ayarının yapılması (Tüm XC-W modelleri)

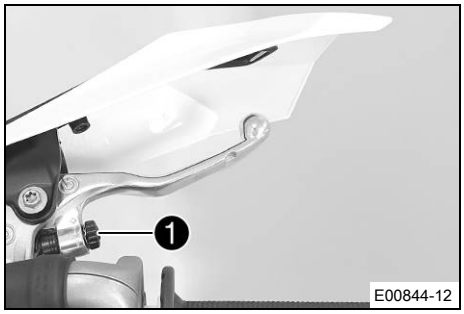

– Boşluk mesafesini, el fren kolunda kontrol edin. (📖 S. 101)
– El fren kolunun temel ayarını, ayar vidası ❶ ile el büyüklüğüne ayarlayın.

Bilgi
Ayar vidası saat yönünde çevrilirse, el fren kolu gidondan uzağa gider.
Ayar vidası saatin tersi yönde çevrilirse, el fren kolu gidona yaklaşır.
Ayar aralığı sınırlıdır.
Ayar vidasını sadece elle çevirin, aşırı kuvvet uygulamayın.
Sürüş sırasında ayar işlemleri yapmayın.

13.4 Fren disklerinin kontrol edilmesi

İkaz
Kaza tehlikesi Aşınmış fren diskleri, fren etkisini azaltır.
– Aşınmış fren disklerinin derhal değiştirilmesini sağlayın. (KTM Yetkili Servisi size memnuniyetle yardımcı olur.)

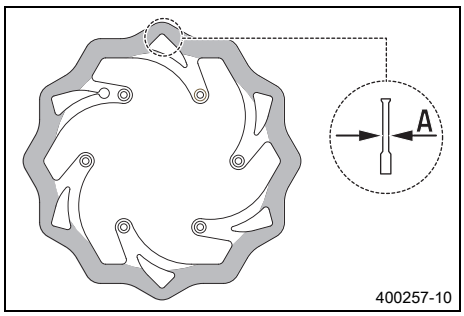

– Fren diski kalınlığını, önde ve arkada, fren diskinin birçok fraklı noktasında, ölçü Ⓐ bakımından kontrol edin.

Bilgi
Aşınma sonucu, fren diskinin kalınlığı, fren balatalarının temas yüzeyi bölgesinde azalır.

Fren diskleri - aşınma sınırı (Tüm EXC/XC-W standart modelleri)	
Ön	2,5 mm
Arka	3,5 mm
Fren diskleri - aşınma sınırı (Tüm Six Days modelleri)	
Ön	2,5 mm
Arka	3,7 mm

» Fren diski kalınlığı, öngörülen değerin altına düştüğünde:
– Ön tekerlek freninin fren diskini değiştirin. 🔧
– Arka tekerlek freninin fren diskini değiştirin. 🔧

– Fren disklerini, ön ve arka tarafta, hasar, çatlak oluşumu ve deformasyon bakımından kontrol edin.
» Fren diskinde hasar, çatlak veya deformasyon fark ediliyorsa:
– Ön tekerlek freninin fren diskini değiştirin. 🔧
– Arka tekerlek freninin fren diskini değiştirin. 🔧

13.5 Ön tekerlek freninin sıvı seviyesinin kontrol edilmesi

İkaz

Kaza tehlikesi Fren sıvısı seviyesi yetersiz olduğunda fren tertibatı devre dışı kalır.

Fren sıvısı seviyesi, belirtilen işaretin veya belirtilen değerin altına düştüğünde, fren tertibatı sızdırıyordur veya fren balataları aşınmıştır.

– Fren tertibatını kontrol edin ve sorunu gidermeden sürüşe devam etmeyin. (KTM Yetkili Servisi size memnuniyetle yardımcı olur.)

İkaz

Kaza tehlikesi Aşırı eski fren sıvısı, fren etkisini azaltır.

– Ön ve arka tekerleğin fren sıvısının servis planına göre değiştirilmesini sağlayın. (KTM Yetkili Servisi size memnuniyetle yardımcı olur.)

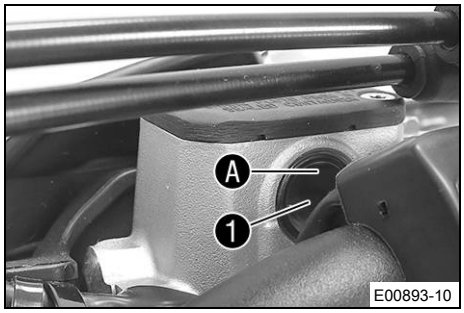

– Gidona monte edilmiş olan fren sıvısı haznesini, yatay bir konuma getirin.
– Fren sıvı seviyesini, gözetleme camında 1 kontrol edin.
  » Gözetleme camında üst kısımda A bir hava kabarcığı görünüyorsa:
    – Ön tekerlek fren sıvısını ilave edin. 🔧 (📖 S. 103)

13.6 Ön tekerlek fren sıvısının ilave edilmesi 🔧

İkaz

Kaza tehlikesi Fren sıvısı seviyesi yetersiz olduğunda fren tertibatı devre dışı kalır.

Fren sıvısı seviyesi, belirtilen işaretin veya belirtilen değerin altına düştüğünde, fren tertibatı sızdırıyordur veya fren balataları aşınmıştır.

– Fren tertibatını kontrol edin ve sorunu gidermeden sürüşe devam etmeyin. (KTM Yetkili Servisi size memnuniyetle yardımcı olur.)

İkaz

Cilt tahrişi Fren sıvısı, cilt tahrişine yol açabilir.

– Fren sıvısını, çocukların ulaşamayacağı yerlerde muhafaza edin.
– Uygun koruyucu elbise ve bir koruyucu gözlük kullanın.
– Fren sıvısının cilde, gözlere veya giysilere temas etmesini önleyin.
– Fren sıvısı yutmanız halinde derhal bir hekime başvurun.
– Cildinize temas etmesi halinde temas eden yeri bol su ile durulayın.
– Fren sıvısının gözlerinize temas etmesi halinde gözlerinizi derhal bol su ile durulayın ve bir hekime başvurun.
– Fren sıvısının giysinize temas etmesi halinde giysilerinizi değiştirin.

İkaz

Kaza tehlikesi Aşırı eski fren sıvısı, fren etkisini azaltır.

– Ön ve arka tekerleğin fren sıvısının servis planına göre değiştirilmesini sağlayın. (KTM Yetkili Servisi size memnuniyetle yardımcı olur.)

Uyarı

Çevrenin tehlikeye atılması Sorunlu maddeler, çevreye zarar verirler.

– Yağları, gres yağlarını, filtreleri, yakıtları, temizlik maddelerini, fren sıvısını vs. usulüne uygun şekilde ve geçerli yönetmeliklere göre bertaraf edin.

Bilgi

Hiçbir surette DOT 5 fren sıvısı kullanmayın. Bu sıvı, silikon yağı bazındadır ve kızılımsı mor renktedir.
Contalar ve fren esnek boruları, fren sıvısı DOT 5 için tasarlanmamıştır.
Fren sıvısının, boyanmış parçalara temas etmesini önleyiniz; fren sıvısı, boyaya zarar verir.
Sadece, sıkıca kapatılmış bir haznede bulunan temiz fren sıvısı kullanınız.

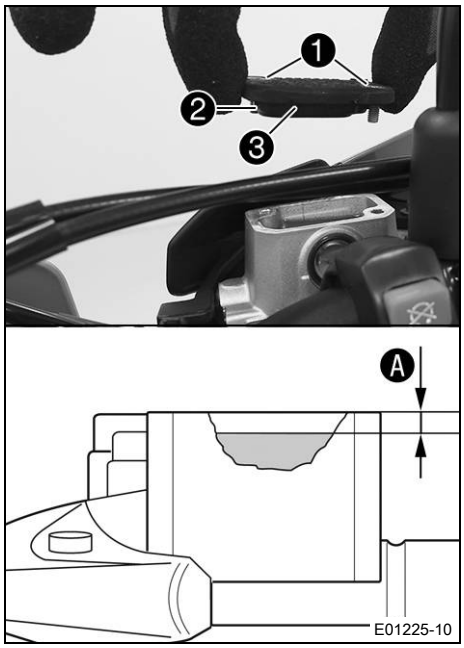

– Gidona monte edilmiş olan fren sıvısı haznesini, yatay bir konuma getirin.
– Vidaları 1 çıkarın.
– Kapağı 2, membran 3 ile birlikte çıkarın.
– Fren sıvısını, işaret çizgisine kadar A doldurun.

Öngörülen değer

Ölçü A (fren sıvı seviyesi, hazne üst kenarı altında)	5 mm

Fren sıvısı DOT 4 / DOT 5.1 (📖 S. 166)

– Membranlı kapağı konumlandırın. Vidaları monte edin ve sıkın.

Bilgi

Taşan veya dökülen fren sıvısını derhal su ile yıkayarak temizleyin.

13.7 Ön tekerlek freninin fren balatalarının kontrol edilmesi

İkaz

Kaza tehlikesi Aşınmış fren balataları, fren etkisini azaltır.

– Aşınmış fren balatalarının derhal değiştirilmesini sağlayın. (KTM Yetkili Servisi size memnuniyetle yardımcı olur.)

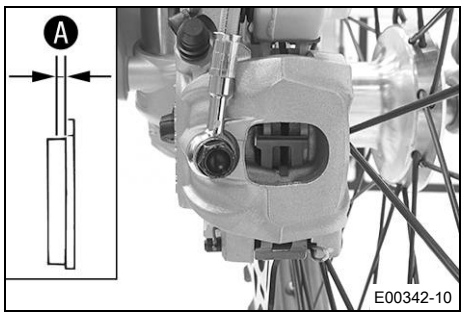

– Fren balatalarının minimum balata kalınlıklarını A kontrol edin.

Minimum balata kalınlığı A	≥ 1 mm

» Mimimum balata kalınlığının altına düşüldü ise:
  – Ön tekerlek freninin fren balatalarını değiştirin. 🔧 (📖 S. 105)

– Fren balatalarında hasar ve çatlak oluşup oluşmadığını kontrol edin.

» Hasar veya çatlak görülüyorsa:
  – Ön tekerlek freninin fren balatalarını değiştirin. 🔧 (📖 S. 105)

13.8 Ön tekerlek freninin fren balatalarının değiştirilmesi

İkaz

Kaza tehlikesi Doğru şekilde bakım yapılmazsa fren tertibatı devre dışı kalır.

– Bakım çalışmalarının ve onarımların usulüne uygun şekilde yapıldığından emin olun. (KTM Yetkili Servisi size memnuniyetle yardımcı olur.)

İkaz

Cilt tahrişi Fren sıvısı, cilt tahrişine yol açabilir.

– Fren sıvısını, çocukların ulaşamayacağı yerlerde muhafaza edin.
– Uygun koruyucu elbise ve bir koruyucu gözlük kullanın.
– Fren sıvısının cilde, gözlere veya giysilere temas etmesini önleyin.
– Fren sıvısı yutmanız halinde derhal bir hekime başvurun.
– Cildinize temas etmesi halinde temas eden yeri bol su ile durulayın.
– Fren sıvısının gözlerinize temas etmesi halinde gözlerinizi derhal bol su ile durulayın ve bir hekime başvurun.
– Fren sıvısının giysinize temas etmesi halinde giysilerinizi değiştirin.

İkaz

Kaza tehlikesi Aşırı eski fren sıvısı, fren etkisini azaltır.

– Ön ve arka tekerleğin fren sıvısının servis planına göre değiştirilmesini sağlayın. (KTM Yetkili Servisi size memnuniyetle yardımcı olur.)

İkaz

Kaza tehlikesi Fren diskleri üzerindeki yağ veya gres, fren etkisini azaltır.

– Fren disklerinin daima yağsız ve gressiz olmasını sağlayın.
– Gerektiğinde fren disklerini fren temizleyici ile temizleyin.

İkaz

Kaza tehlikesi Onaylanmamış fren balatalarında fren etkisi değişir.

Tüm fren balataları KTM motosikletleri için test edilmemiştir ve onaylanmamıştır. Bu fren balatalarının yapısı ve sürtünme katsayısı ve böylece frenleme performansı, orijinal fren balatalarının ilgili değerlerinden yüksek oranda sapma gösterebilir.
İlk donanımdan sapma gösteren fren balataları kullanıldığında, bunların orijinal onaya uygunluğu garanti edilemez. Bu durumda araç, ilk teslimat durumuna uygun olmaz ve garanti hakkı kaybolur.

– Sadece KTM tarafından onaylanmış ve tavsiye edilmiş fren balataları kullanın.

Uyarı

Çevrenin tehlikeye atılması Sorunlu maddeler, çevreye zarar verirler.

– Yağları, gres yağlarını, filtreleri, yakıtları, temizlik maddelerini, fren sıvısını vs. usulüne uygun şekilde ve geçerli yönetmeliklere göre bertaraf edin.

Bilgi

Hiçbir surette DOT 5 fren sıvısı kullanmayın. Bu sıvı, silikon yağı bazındadır ve kızılımsı mor renktedir.
Contalar ve fren esnek boruları, fren sıvısı DOT 5 için tasarlanmamıştır.
Fren sıvısının, boyanmış parçalara temas etmesini önleyiniz; fren sıvısı, boyaya zarar verir.
Sadece, sıkıca kapatılmış bir haznede bulunan temiz fren sıvısı kullanınız.

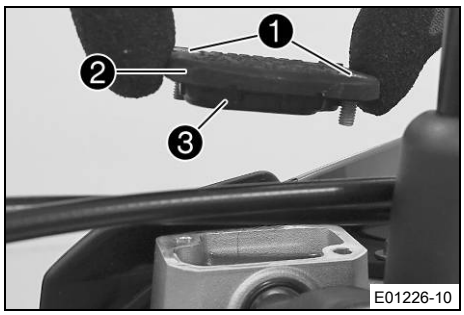

– Gidona monte edilmiş olan fren sıvısı haznesini, yatay bir konuma getirin.
– Vidaları ❶ çıkarın.
– Kapağı ❷, membran ❸ ile birlikte çıkarın.
– Fren kaliperini, elinizle fren diskine bastırarak, fren pistonunu geriye bastırın ve fren sıvı haznesinden fren sıvısı taşmadığından emin olun; gerekirse emme yoluyla çekin.

Bilgi
Fren pistonlarının geriye bastırılması sırasında, fren kaliperinin, jant tellerine doğru bastırılmamasını güvenceye alın.

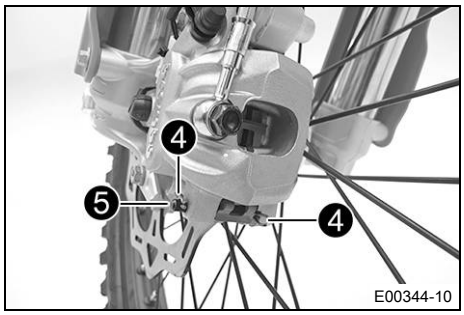

– Yaylı pimi ❹ çıkarın, pimi ❺ çekerek çıkarın ve fren balatalarını alın.
– Fren kaliperini ve fren kaliperi taşıyıcıyı temizleyin.

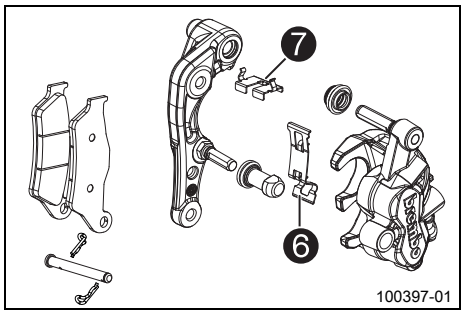

– Fren kaliperindeki yaprak yayı ❻ ve fren kaliperi tutucusundaki kayıcı plakayı ❼, doğru konumda olup olmadıkları bakımından kontrol edin.

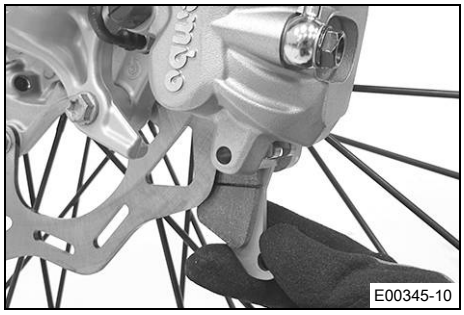

– Yeni fren balatalarını yerleştirin, pimi yerine yerleştirin ve yaylı pimi monte edin.

Bilgi
Fren balatalarını her zaman set olarak değiştirin.

– Fren balataları, fren diskine temas edene kadar ve bir baskı noktası mevcut olana kadar el fren kolunu birkaç defa etkinleştirin.

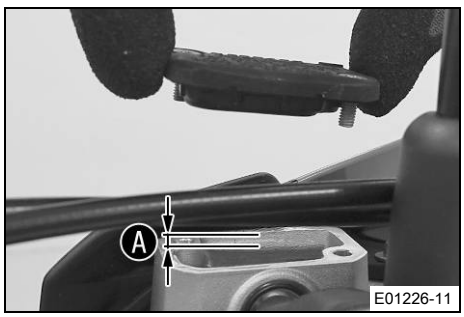

– Fren sıvı seviyesini, ölçü işaretine kadar Ⓐ ayarlayın.
Öngörülen değer

Ölçü Ⓐ (fren sıvı seviyesi, hazne üst kenarı altında)	5 mm

Fren sıvısı DOT 4 / DOT 5.1 (📖 S. 166)

– Membranlı kapağı konumlandırın. Vidaları monte edin ve sıkın.

Bilgi
Taşan veya dökülen fren sıvısını derhal su ile yıkayarak temizleyin.

13.9 Boşluk mesafesinin ayak fren pedalında kontrol edilmesi

İkaz
Kaza tehlikesi Aşırı ısınma olduğunda fren tertibatı devre dışı kalır.
Ayak fren pedalında boşluk mesafesi mevcut değilse, fren tertibatında, arka tekerlek frenine basınç uygulanır.
– Ayak fren pedalındaki boşluk mesafesini öngörüldüğü gibi ayarlayın.

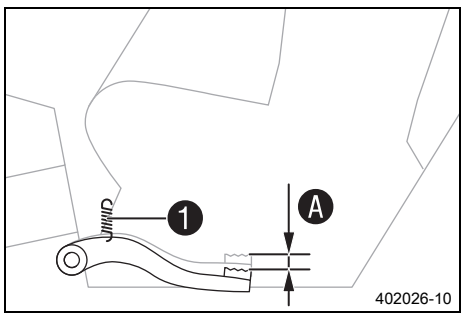

– Yay 1'i yerinden çıkarın.
– Ayak fren pedalını, nihai dayama ile temas konumu arasında, ayak fren silindir pistonuna doğru ileri geri hareket ettirin ve boşluk mesafesi A'yı kontrol edin.
Öngörülen değer

Ayak fren pedalındaki boşluk mesafesi	3 … 5 mm

» Boşluk mesafesi, öngörülen değere uymazsa:
– Ayak fren pedalının temel ayarını ayarlayın. (S. 107)
– Yay 1'i yerine takın.

13.10 Ayak fren pedalının temel ayarının ayarlanması

İkaz
Kaza tehlikesi Aşırı ısınma olduğunda fren tertibatı devre dışı kalır.
Ayak fren pedalında boşluk mesafesi mevcut değilse, fren tertibatında, arka tekerlek frenine basınç uygulanır.
– Ayak fren pedalındaki boşluk mesafesini öngörüldüğü gibi ayarlayın.

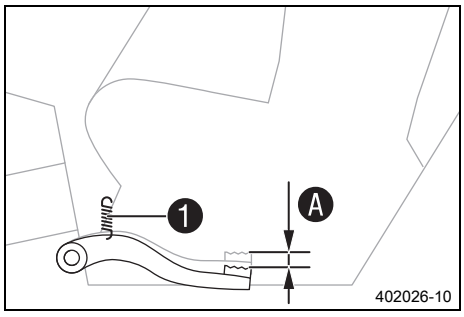

– Yay 1'i yerinden çıkarın.

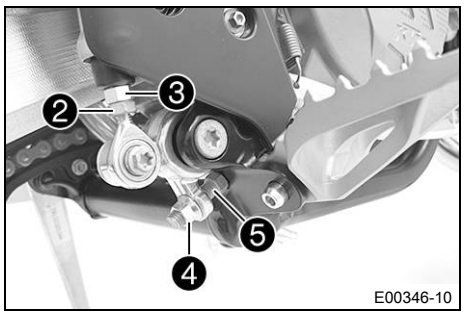

– Somunu ❷ çözün ve itme çubuğu ❸ ile, maksimum boşluk mesafesi mevcut olana kadar, geriye çevirin.
– Ayak fren pedalının temel ayarını bireysel ihtiyacınıza göre ayarlamak için, somunu ❹ çözün ve vidayı ❺ ilgili şekilde çevirin.

Bilgi
Ayar aralığı sınırlıdır.

– İtme çubuğunu ❸ gerektiği şekilde çevirin, ta ki boşluk mesafesi Ⓐ mevcut olana kadar. Gerekirse, ayak fren pedalının temel konumunu uyarlayın.

Öngörülen değer

Ayak fren pedalındaki boşluk mesafesi	3 … 5 mm

– Vidayı ❺ sabit tutun ve somunu ❹ sıkın.

Öngörülen değer

Ayak fren pedalı dayaması somunu	M8	20 Nm

– İtme çubuğunu ❸ sabit tutun ve somunu ❷ sıkın.

Öngörülen değer

Şasi çerçevesi diğer somunları	M6	10 Nm

– Yay ❶'i yerine takın.

13.11 Arka tekerlek freninin fren sıvı seviyesinin kontrol edilmesi

İkaz
Kaza tehlikesi Fren sıvısı seviyesi yetersiz olduğunda fren tertibatı devre dışı kalır.
Fren sıvısı seviyesi, belirtilen işaretin veya belirtilen değerin altına düştüğünde, fren tertibatı sızdırıyordur veya fren balataları aşınmıştır.
– Fren tertibatını kontrol edin ve sorunu gidermeden sürüşe devam etmeyin. (KTM Yetkili Servisi size memnuniyetle yardımcı olur.)

İkaz
Kaza tehlikesi Aşırı eski fren sıvısı, fren etkisini azaltır.
– Ön ve arka tekerleğin fren sıvısının servis planına göre değiştirilmesini sağlayın. (KTM Yetkili Servisi size memnuniyetle yardımcı olur.)

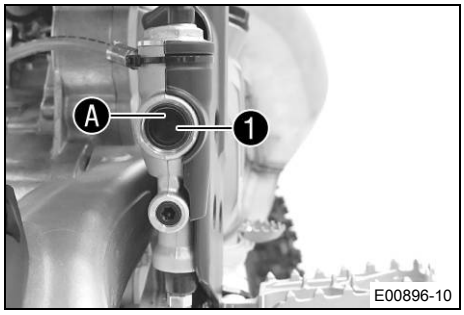

– Aracı dik konuma getirin.
– Fren sıvı seviyesini, gözetleme camında ❶ kontrol edin.
  » Sıvı seviyesi, gözetleme camındaki Ⓐ işaretinin altına düşerse:
    – Arka tekerlek freni sıvısı ilave edin. (📖 S. 109)

13.12 Arka tekerlek freni sıvısı ilave edilmesi

İkaz

Kaza tehlikesi Fren sıvısı seviyesi yetersiz olduğunda fren tertibatı devre dışı kalır.

Fren sıvısı seviyesi, belirtilen işaretin veya belirtilen değerin altına düştüğünde, fren tertibatı sızdırıyordur veya fren balataları aşınmıştır.

– Fren tertibatını kontrol edin ve sorunu gidermeden sürüşe devam etmeyin. (KTM Yetkili Servisi size memnuniyetle yardımcı olur.)

İkaz

Cilt tahrişi Fren sıvısı, cilt tahrişine yol açabilir.

– Fren sıvısını, çocukların ulaşamayacağı yerlerde muhafaza edin.
– Uygun koruyucu elbise ve bir koruyucu gözlük kullanın.
– Fren sıvısının cilde, gözlere veya giysilere temas etmesini önleyin.
– Fren sıvısı yutmanız halinde derhal bir hekime başvurun.
– Cildinize temas etmesi halinde temas eden yeri bol su ile durulayın.
– Fren sıvısının gözlerinize temas etmesi halinde gözlerinizi derhal bol su ile durulayın ve bir hekime başvurun.
– Fren sıvısının giysinize temas etmesi halinde giysilerinizi değiştirin.

İkaz

Kaza tehlikesi Aşırı eski fren sıvısı, fren etkisini azaltır.

– Ön ve arka tekerleğin fren sıvısının servis planına göre değiştirilmesini sağlayın. (KTM Yetkili Servisi size memnuniyetle yardımcı olur.)

Uyarı

Çevrenin tehlikeye atılması Sorunlu maddeler, çevreye zarar verirler.

– Yağları, gres yağlarını, filtreleri, yakıtları, temizlik maddelerini, fren sıvısını vs. usulüne uygun şekilde ve geçerli yönetmeliklere göre bertaraf edin.

Bilgi

Hiçbir surette DOT 5 fren sıvısı kullanmayın. Bu sıvı, silikon yağı bazındadır ve kızılımsı mor renktedir.
Contalar ve fren esnek boruları, fren sıvısı DOT 5 için tasarlanmamıştır.
Fren sıvısının, boyanmış parçalara temas etmesini önleyiniz; fren sıvısı, boyaya zarar verir.
Sadece, sıkıca kapatılmış bir haznede bulunan temiz fren sıvısı kullanınız.

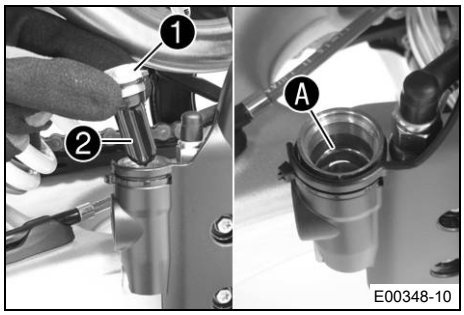

Ön çalışma

– Arka tekerlek freninin fren balatalarını kontrol edin. (📖 S. 110)

Ana çalışma

– Aracı dik konuma getirin.
– Vidalı kapağı ❶, membran ❷ ve O-halkası ile birlikte çıkarın.
– Ⓐ işaret çizgisine kadar, fren sıvısı doldurun.

Fren sıvısı DOT 4 / DOT 5.1 (📖 S. 166)

– Vida dişli kapağı, membran ve O-halkası ile birlikte monte edin ve sıkın.

Bilgi
Taşan veya dökülen fren sıvısını derhal su ile yıkayarak temizleyin.

13.13 Arka tekerlek freninin fren balatalarının kontrol edilmesi

İkaz
Kaza tehlikesi Aşınmış fren balataları, fren etkisini azaltır.
– Aşınmış fren balatalarının derhal değiştirilmesini sağlayın. (KTM Yetkili Servisi size memnuniyetle yardımcı olur.)

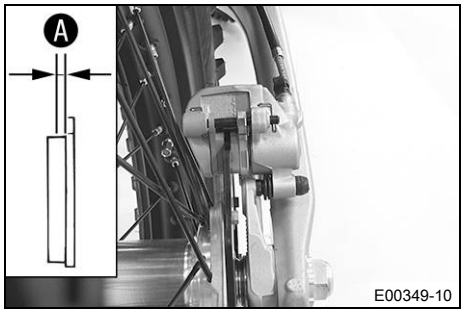

– Fren balatalarının minimum balata kalınlıklarını Ⓐ kontrol edin.

Minimum balata kalınlığı Ⓐ	≥ 1 mm

» Mimimum balata kalınlığının altına düşüldü ise:
– Arka tekerlek freninin fren balatalarını değiştirin. 🔧 (📖 S. 110)

– Fren balatalarında hasar ve çatlak oluşup oluşmadığını kontrol edin.
» Hasar veya çatlak görülüyorsa:
– Arka tekerlek freninin fren balatalarını değiştirin. 🔧 (📖 S. 110)

13.14 Arka tekerlek freninin fren balatalarının değiştirilmesi 🔧

İkaz
Kaza tehlikesi Doğru şekilde bakım yapılmazsa fren tertibatı devre dışı kalır.
– Bakım çalışmalarının ve onarımların usulüne uygun şekilde yapıldığından emin olun. (KTM Yetkili Servisi size memnuniyetle yardımcı olur.)

İkaz
Cilt tahrişi Fren sıvısı, cilt tahrişine yol açabilir.
– Fren sıvısını, çocukların ulaşamayacağı yerlerde muhafaza edin.
– Uygun koruyucu elbise ve bir koruyucu gözlük kullanın.
– Fren sıvısının cilde, gözlere veya giysilere temas etmesini önleyin.
– Fren sıvısı yutmanız halinde derhal bir hekime başvurun.
– Cildinize temas etmesi halinde temas eden yeri bol su ile durulayın.
– Fren sıvısının gözlerinize temas etmesi halinde gözlerinizi derhal bol su ile durulayın ve bir hekime başvurun.
– Fren sıvısının giysinize temas etmesi halinde giysilerinizi değiştirin.

İkaz
Kaza tehlikesi Aşırı eski fren sıvısı, fren etkisini azaltır.
– Ön ve arka tekerleğin fren sıvısının servis planına göre değiştirilmesini sağlayın. (KTM Yetkili Servisi size memnuniyetle yardımcı olur.)

İkaz

Kaza tehlikesi Onaylanmamış fren balatalarında fren etkisi değişir.

Tüm fren balataları KTM motosikletleri için test edilmemiştir ve onaylanmamıştır. Bu fren balatalarının yapısı ve sürtünme katsayısı ve böylece frenleme performansı, orijinal fren balatalarının ilgili değerlerinden yüksek oranda sapma gösterebilir.
İlk donanımdan sapma gösteren fren balataları kullanıldığında, bunların orijinal onaya uygunluğu garanti edilemez. Bu durumda araç, ilk teslimat durumuna uygun olmaz ve garanti hakkı kaybolur.

– Sadece KTM tarafından onaylanmış ve tavsiye edilmiş fren balataları kullanın.

Uyarı

Çevrenin tehlikeye atılması Sorunlu maddeler, çevreye zarar verirler.

– Yağları, gres yağlarını, filtreleri, yakıtları, temizlik maddelerini, fren sıvısını vs. usulüne uygun şekilde ve geçerli yönetmeliklere göre bertaraf edin.

Bilgi

Hiçbir surette DOT 5 fren sıvısı kullanmayın. Bu sıvı, silikon yağı bazındadır ve kızılımsı mor renktedir.
Contalar ve fren esnek boruları, fren sıvısı DOT 5 için tasarlanmamıştır.
Fren sıvısının, boyanmış parçalara temas etmesini önleyiniz; fren sıvısı, boyaya zarar verir.
Sadece, sıkıca kapatılmış bir haznede bulunan temiz fren sıvısı kullanınız.

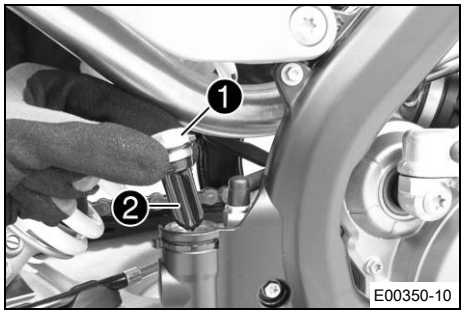

– Aracı dik konuma getirin.
– Vidalı kapağı ❶, membran ❷ ve O-halkası ile birlikte çıkarın.
– Fren pistonunu temel konuma geri bastırın ve fren sıvı haznesinden fren sıvısının taşmadığından emin olun; gerekirse, emme yoluyla çekin.

Bilgi

Fren pistonunun, geriye bastırılma sırasında fren kaliperinin jant tellerine doğru bastırılmamasını güvenceye alın.

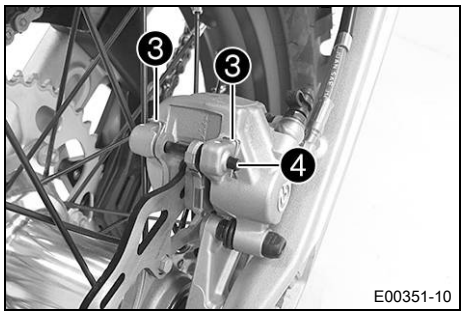

– Yaylı pimi ❸ çıkarın, pimi ❹ çekerek çıkarın ve fren balatalarını alın.
– Fren kaliperini ve fren kaliperi taşıyıcıyı temizleyin.

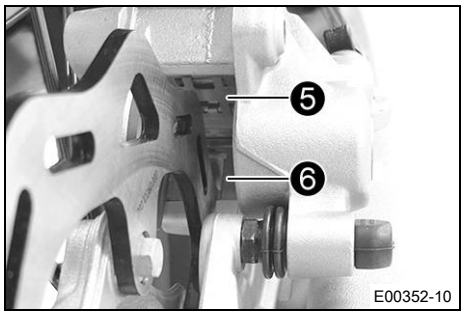

– Fren kaliperindeki yaprak yayı ❺ ve fren kaliperi tutucusundaki kayıcı plakayı ❻, doğru konumda olup olmadıkları bakımından kontrol edin.

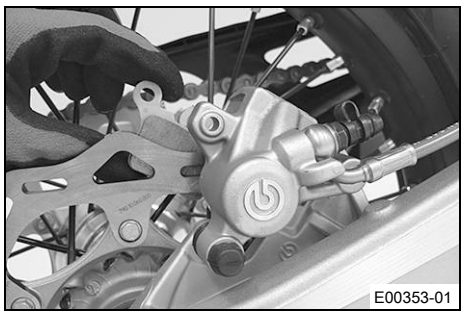

– Yeni fren balatalarını yerleştirin, pimi yerine yerleştirin ve yaylı pimi monte edin.

Bilgi
Fren balatalarını her zaman set olarak değiştirin.

– Fren balataları, fren diskine temas edene kadar ve bir baskı noktası mevcut olana kadar, ayak fren pedalını birkaç defa etkinleştirin.

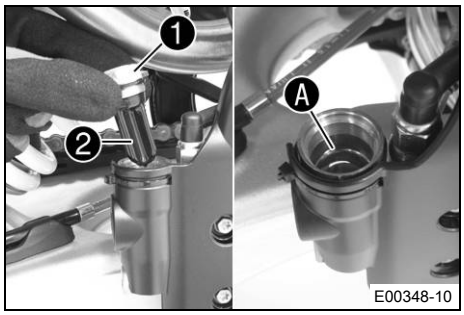

– Fren sıvısı düzeyini, Ⓐ işaret çizgisine kadar düzeltin.

Fren sıvısı DOT 4 / DOT 5.1 (📖 S. 166)

– Vidalı kapağı ❶, membran ❷ ve O-halkası ile birlikte monte edin.

Bilgi
Taşan veya dökülen fren sıvısını derhal su ile yıkayarak temizleyin.

14.1 Ön tekerlek sökülmesi

Ön çalışma

– Motosikleti kaldırma sehpasıyla kaldırın. (📖 S. 68)



Ana çalışma

– Fren pistonlarını geriye bastırmak için, fren kaliperini elinizle fren diskine doğru bastırın.

Bilgi
Fren pistonlarının geriye bastırılması sırasında, fren kaliperinin, jant tellerine doğru bastırılmamasını güvenceye alın.

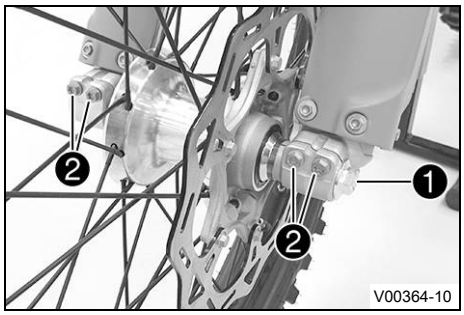

– Vidayı ❶ birkaç tur çözün.
– Vidaları ❷ çözün.
– Vidaya ❶ bastırarak, dingil pimini çatal çıkıntısının dışına itin.
– Vidayı ❶ çıkarın.

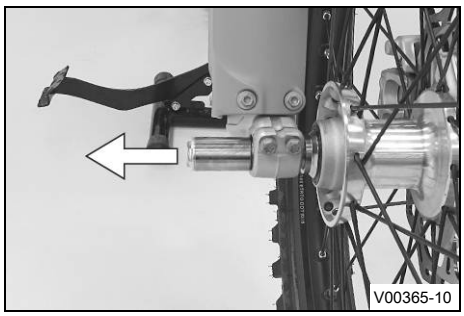

İkaz
Kaza tehlikesi Hasarlı fren diskleri, fren etkisini azaltır.
– Tekerleği her zaman, fren diski hasar görmeyecek şekilde bir zemin üzerine bırakın.

– Ön tekerleği sabit tutun ve dingil pimini dışa çekerek çıkarın. Ön tekerleği ön çataldan çıkarın.

Bilgi
Ön tekerlek sökülmüşken, el fren kolunu kullanmayın.

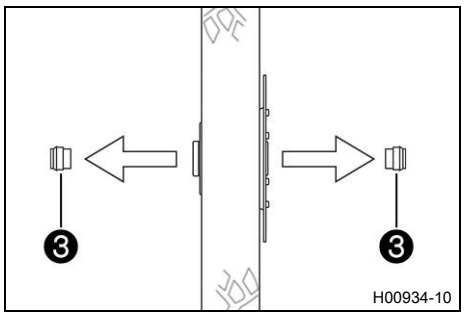

– Ara burçları ❸ çıkarın.

14.2 Ön tekerleğin monte edilmesi

İkaz

Kaza tehlikesi Fren diskleri üzerindeki yağ veya gres, fren etkisini azaltır.

– Fren disklerinin daima yağsız ve gressiz olmasını sağlayın.
– Gerektiğinde fren disklerini fren temizleyici ile temizleyin.

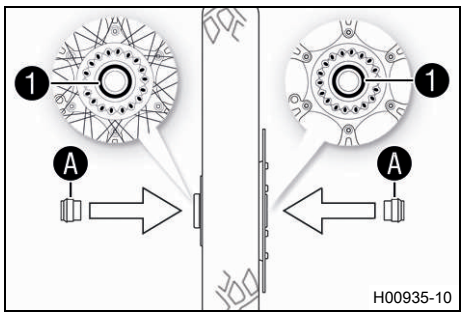

– Tekerlek yataklarında hasar ve aşınma oluşup oluşmadığını kontrol edin.
  » Tekerlek yatağı, hasarlı ya da aşınmış ise:
    – Ön tekerlek yataklarını değiştirin.
– Mil sızdırmazlık halkalarını ❶ ve ara burçların yuvarlanma yüzeyini Ⓐ temizleyin ve gresleyin.

Uzun süre etkili gres yağı (📖 S. 168)

– Ara burçları yerleştirin.
– Dingil pimini temizleyin ve hafifçe gresleyin.

Uzun süre etkili gres yağı (📖 S. 168)

– Ön tekerleği, çatal içine kaldırın, konumlandırın ve dingil pimini takın.
  ✔ Fren balataları doğru konumlandırılmış.

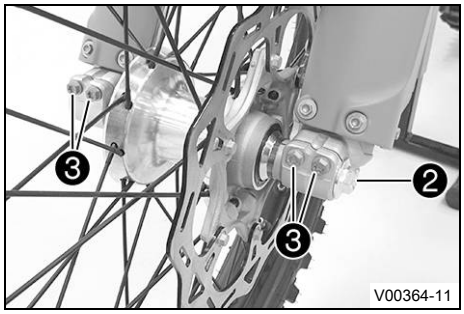

– Vidayı ❷ monte edin ve sıkın.
  Öngörülen değer

Ön dingil pimi vidası	M20x1,5	35 Nm

– Fren balataları, fren diskine temas edene kadar, el fren kolunu birkaç defa etkinleştirin.
– Motosikleti kaldırma sehpasından alın. (📖 S. 68)
– Ön tekerlek frenini etkinleştirin ve çatalı birkaç defa yayın üzerine bastırın.
  ✔ Çatal kolları hizalanırlar.
– Vidaları ❸ sıkın.
  Öngörülen değer

Çatal çıkıntısı vidası	M8	15 Nm

14.3 Arka tekerleğin sökülmesi

Ön çalışma

– Motosikleti kaldırma sehpasıyla kaldırın. (📖 S. 68)

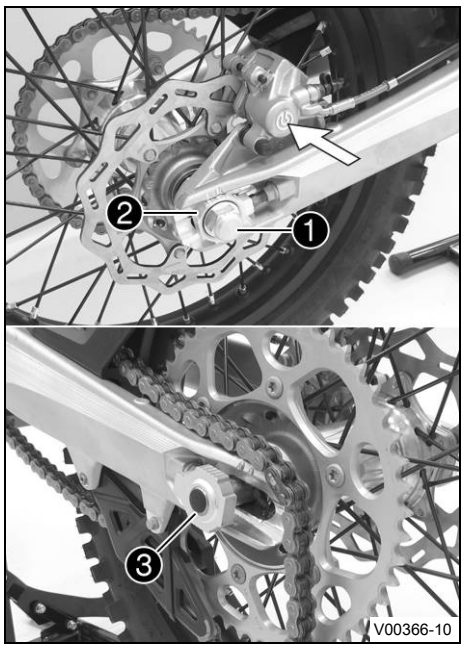

Ana çalışma

– Fren pistonunu geriye bastırmak için, fren kaliperini elinizle fren diskine doğru bastırın.

Bilgi
Fren pistonunun, geriye bastırılma sırasında fren kaliperinin jant tellerine doğru bastırılmamasını güvenceye alın.

– Somunu ❶ çıkarın.
– Zincir gericiyi ❷ çıkarın. Dingil pimini ❸, sadece arka tekerleğin öne doğru kolaylıkla itilebileceği oranda dışa çekin.
– Arka tekerleği, mümkün olduğunca öne doğru itin. Zinciri, zincir dişlisinden alın.

Bilgi
Parçaları, üzerini örterek hasar görmeye karşı koruyun.

İkaz
Kaza tehlikesi Hasarlı fren diskleri, fren etkisini azaltır.
– Tekerleği her zaman, fren diski hasar görmeyecek şekilde bir zemin üzerine bırakın.

– Arka tekerleği sabit tutun ve dingil pimini dışa çekerek çıkarın. Arka tekerleği, titreşim kolundan çıkarın.

Bilgi
Arka tekerlek sökülmüş iken, ayak fren pedalını kullanmayın.

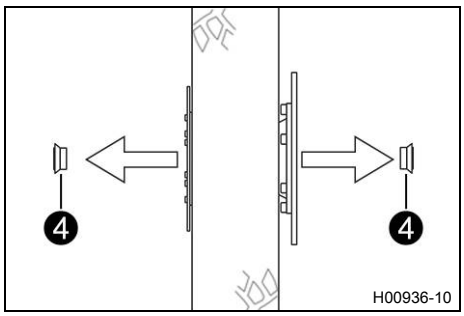

– Ara burçları ❹ çıkarın.

14.4 Arka tekerleğin monte edilmesi

İkaz
Kaza tehlikesi Fren diskleri üzerindeki yağ veya gres, fren etkisini azaltır.
– Fren disklerinin daima yağsız ve gressiz olmasını sağlayın.
– Gerektiğinde fren disklerini fren temizleyici ile temizleyin.

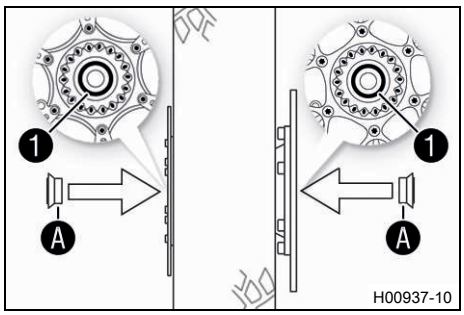

Ana çalışma

– Tekerlek yataklarında hasar ve aşınma oluşup oluşmadığını kontrol edin.
  » Tekerlek yatağı hasarlı ya da aşınmış ise:
    – Arka tekerlek yatağını değiştirin.
– Mil sızdırmazlık halkalarını ❶ ve ara burçların yuvarlanma yüzeyini Ⓐ temizleyin ve gresleyin.

Uzun süre etkili gres yağı (📖 S. 168)

– Ara burçları yerleştirin.
– Dingil pimini temizleyin ve hafifçe gresleyin.

Uzun süre etkili gres yağı (📖 S. 168)

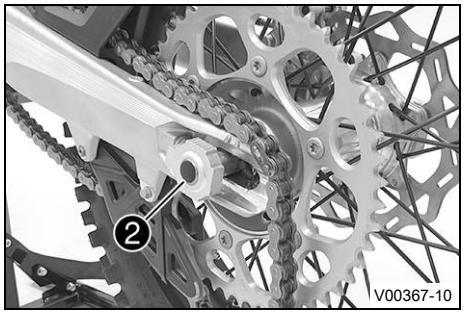

– Arka tekerleği konumlandırın ve dingil pimini ❷ yerleştirin.
– Zinciri yerleştirin.
  ✔ Fren balataları doğru konumlandırılmış.

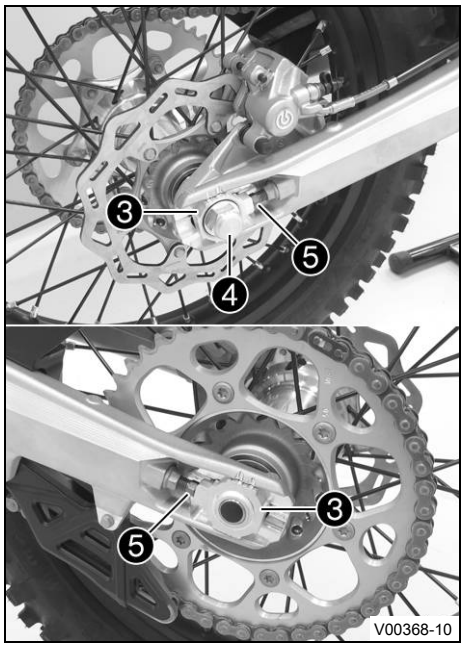

– Zincir gericiyi ❸ konumlandırın. Somunu ❹ monte edin, fakat henüz sıkmayın.
– Zincir gericilerin ❸ ayar vidalarına ❺ temas ettiklerinden emin olun.
– Zincir gerilimini kontrol edin. (📖 S. 92)
– Somunu ❹ sıkın.

  Öngörülen değer

Arka dingil pimi somunu	M20x1,5	80 Nm

Bilgi
Zincir gericilerin büyük ayar aralığı (32 mm) sonucu, farklı sekonder tahvil oranları, aynı zincir uzunluğunda uygulanabilir.
Zincir gericiler ❸, 180° oranında döndürülebilirler.

– Fren balataları, fren diskine temas edene kadar ve bir baskı noktası mevcut olana kadar, ayak fren pedalını birkaç defa etkinleştirin.

Ek çalışma

– Motosikleti kaldırma sehpasından alın. (📖 S. 68)

14.5 Lastiklerin durumunun kontrol edilmesi

Bilgi
Sadece, KTM tarafından onaylanmış ve/veya tavsiye edilen lastikler takın.
Başka lastikler, aracın seyir davranışını olumsuz etkileyebilir.
Lastik tipi, lastik durumu ve lastik basıncı, motosikletin performansını etkiler.
Aşınmış lastikler, bilhassa ıslak zeminlerde araç performansını olumsuz etkilerler.

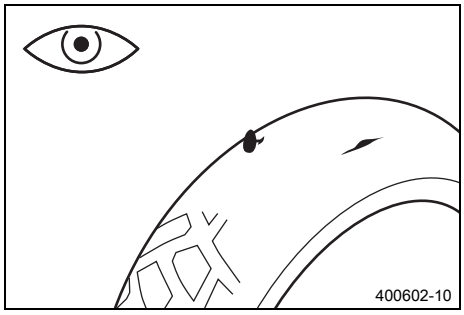

– Ön ve arka lastikte, kesikler, profile sıkışmış nesneler ve başka hasarlar mevcut olup olmadığını kontrol edin.
  » Lastikte kesikler, profile sıkışmış nesneler veya başka hasarlar görüldüğünde:
    – Lastikleri değiştirin.
– Profil derinliğini kontrol edin.

Bilgi
Ülkenize özgü yasal olarak öngörülmüş minimum profil derinliklerini dikkate alınız.

Minimum profil derinliği	≥ 2 mm

  » Minimum profil derinliğinin altına düşüldüğünde:
    – Lastikleri değiştirin.

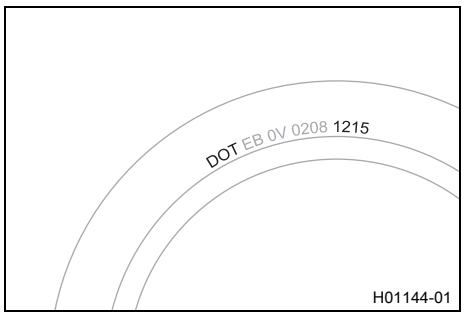

– Lastiklerin yaşını kontrol edin.

Bilgi
Lastiklerin üretim tarihi, normalde lastik üzerindeki yazıda görülür ve **DOT** işaretlemesinin son dört rakamı ile belirtilir. İlk iki rakam üretim haftasını ve son iki rakam da üretim yılını verir.
KTM, gerçek aşınmadan bağımsız olarak, en geç 5 yıl sonra lastiklerin değiştirilmesini tavsiye eder.

  » Lastikler, 5 yıldan daha eski ise:
    – Lastikleri değiştirin.

14.6 Lastik hava basıncının kontrol edilmesi

Bilgi
Aşırı düşük lastik hava basıncı, lastiğin aşırı oranda aşınmasına ve ısınmasına yol açar.
Doğru lastik hava basıncı, optimum sürüş konforu ve lastik için maksimum kullanım ömrü sağlar.

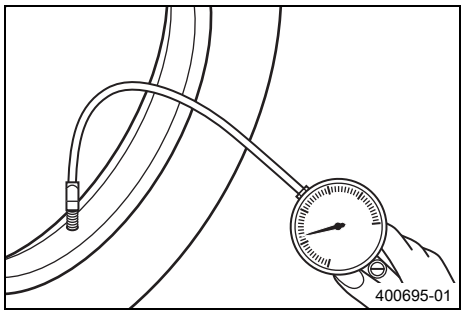

– Toz koruyucu kapağı çıkarın.
– Lastik hava basıncını, lastikler soğukken kontrol edin.

Asfalt yol için lastik hava basıncı (Tüm EXC modelleri)	
Ön	1,5 bar
Arka	1,5 bar

Arazi için lastik hava basıncı	
Ön	1,0 bar
Arka	1,0 bar

» Lastik hava basıncı, öngörülen değere uymazsa:
– Lastik hava basıncını doğru değere ayarlayın.

– Toz koruyucu kapağı monte edin.

14.7 Jant teli geriliminin kontrol edilmesi

İkaz

Kaza tehlikesi Jant tellerinin yanlış sıkılması halinde aracın seyir tarzı olumsuz etkilenir ve müteakip hasarlar oluşabilir.

Jant telleri fazla sıkılmışsa, jant telleri aşırı zorlanma sonucu kırılabilir. Jant telleri gevşek sıkılmışsa, tekerlek, eksenel veya yarıçapsal deformasyona maruz kalabilir. Bunun neticesinde jant telleri gevşer.

– Jant teli gerginliğini düzenli olarak kontrol edin, özellikle de araç yeni olduğunda. (KTM Yetkili Servisi size memnuniyetle yardımcı olur.)

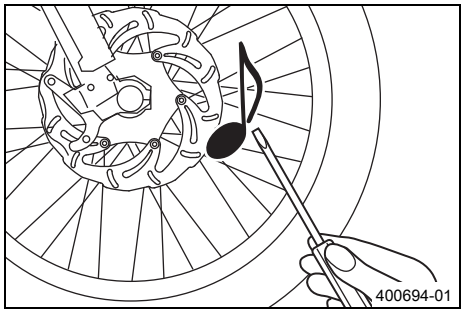

– Bir tornavidanın ucu ile her jant teline kısaca vurun.

Bilgi

Çıkan ses tonu frekansı, jant teli uzunluğuna ve çapına bağlıdır.
Aynı uzunluğa ve aynı kalınlığa sahip, farklı noktalardaki jant tellerinde, birbirinden farklı ses tonu frekansları tespit ediliyorsa, bu durum, farklı jant teli gerilimlerine işaret eder.

İnce bir ses duyulmalıdır.

» Jant teli gerilimi farklı olursa:
– Jant teli gerginliğini düzeltin.

– Jant teli torkunu kontrol edin.

Öngörülen değer

Ön tekerlek jant teli nipeli	M4,5	6 Nm
Arka tekerlek jant teli nipeli	M4,5	6 Nm

Tork anahtarı takımı (58429094000)

15.1 Akünün sökülmesi

Uyarı

Çevrenin tehlikeye atılması Aküler çevreye zararlı maddeler içermektedir.

– Aküleri ev çöpüne atmayın.
– Aküleri eski aküler için öngörülmüş bir geri toplama noktasına verin.

Uyarı

Çevrenin tehlikeye atılması Sorunlu maddeler, çevreye zarar verirler.

– Yağları, gres yağlarını, filtreleri, yakıtları, temizlik maddelerini, fren sıvısını vs. usulüne uygun şekilde ve geçerli yönetmeliklere göre bertaraf edin.

Ön çalışma
(Tüm EXC modelleri)

– Kısa devre butonu ⊠'na, motor durana kadar, motorun rölanti devir sayısında basın.

(Tüm XC-W modelleri)

– Kısa devre butonu ⊠'na, motor durana kadar, motorun rölanti devir sayısında basın.

– Sürücü koltuğunu çıkarın. (📖 S. 82)

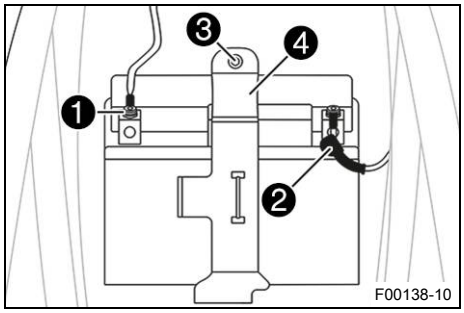

Ana çalışma

İkaz

Yaralanma tehlikesi Aküler zararlı maddeler içermektedir.

– Aküleri, çocukların ulaşamayacağı yerlerde muhafaza edin.
– Kıvılcım ve açık ateş kaynaklarını akülerden uzak tutun.
– Aküleri sadece iyi havalandırılmış mekânlarda şarj edin.
– Aküleri şarj ederken yanıcı maddeler ile arasında asgari bir mesafe olmasını sağlayın.
  Asgari mesafe 1 m
– Asgari gerilimin altına düşüldüğü zaman derin deşarjlı aküleri şarj etmeyin.
  Şarja başlamadan önce asgari gerilim 9 V
– Asgari gerilimin altına düşen aküleri usule uygun bir şekilde bertaraf edin.

– Akünün eksi kutup kablosunu ❶ aküden ayırın.
– Artı kutbu örtüsünü ❷ geriye çekin ve artı kablosunu aküden ayırın.
– Vidayı ❸ çıkarın.
– Tutma braketini ❹ öne doğru çekin ve aküyü yukarıya doğru çıkararak alın.

15.2 Akünün monte edilmesi

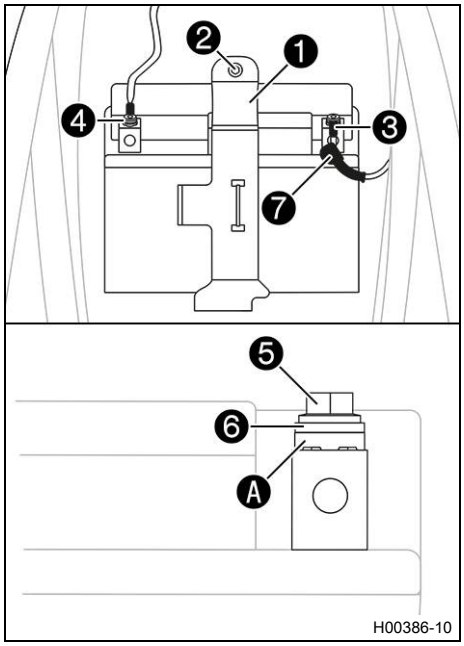

Ana çalışma

– Aküyü kutupları önde olacak şekilde akü bölmesine yerleştirin ve tutma braketi ❶ ile sabitleyin.

Akü (HJTZ5S-FP) (📖 S. 161)

– Vidayı ❷ monte edin ve sıkın.

Öngörülen değer

Şasi çerçevesi diğer cıvataları	M6	10 Nm

– Artı kutup kablosunu ❸ aküye bağlayın.

Öngörülen değer

Akü kutbu vidası	M5	2,5 Nm

Temas diski Ⓐ, vida ❺ ile kablo pabucu ❻ altında, çeneleri akü kutbuna bakacak şekilde monte edilmelidir.

– Artı kutbu örtüsünü ❼, artı kutbu üzerine itin.

– Eksi kutup kablosunu ❹ aküye bağlayın.

Öngörülen değer

Akü kutbu vidası	M5	2,5 Nm

Temas diski Ⓐ, vida ❺ ile kablo pabucu ❻ altında, çeneleri akü kutbuna bakacak şekilde monte edilmelidir.

Ek çalışma

– Sürücü koltuğunu monte edin. (📖 S. 82)

15.3 Akünün şarj edilmesi

Uyarı

Çevrenin tehlikeye atılması Aküler çevreye zararlı maddeler içermektedir.

– Aküleri ev çöpüne atmayın.

– Aküleri eski aküler için öngörülmüş bir geri toplama noktasına verin.

Uyarı

Çevrenin tehlikeye atılması Sorunlu maddeler, çevreye zarar verirler.

– Yağları, gres yağlarını, filtreleri, yakıtları, temizlik maddelerini, fren sıvısını vs. usulüne uygun şekilde ve geçerli yönetmeliklere göre bertaraf edin.

Bilgi

Akü kullanılmasa dahi, her gün elektrik yükü kaybeder.
Akünün kullanım ömrü açısından, şarj durumu ve şarj işleminin türü çok önemlidir.
Yüksek şarj akımı ile yapılan hızlı şarj işlemleri, kullanım ömrünü olumsuz etkiler.
Akü, çalıştırma sonucu boşaldı ise, derhal şarj edilmelidir.

Ön çalışma
(Tüm EXC modelleri)

– Kısa devre butonu ⊠'na, motor durana kadar, motorun rölanti devir sayısında basın.

(Tüm XC-W modelleri)

– Kısa devre butonu ⊠'na, motor durana kadar, motorun rölanti devir sayısında basın.

– Sürücü koltuğunu çıkarın. (📖 S. 82)

– Aküyü sökün. 🔧 (📖 S. 119)



Ana çalışma

İkaz

Yaralanma tehlikesi Aküler zararlı maddeler içermektedir.

– Aküleri, çocukların ulaşamayacağı yerlerde muhafaza edin.

– Kıvılcım ve açık ateş kaynaklarını akülerden uzak tutun.

– Aküleri sadece iyi havalandırılmış mekânlarda şarj edin.

– Aküleri şarj ederken yanıcı maddeler ile arasında asgari bir mesafe olmasını sağlayın.

  Asgari mesafe 1 m

– Asgari gerilimin altına düşüldüğü zaman derin deşarjlı aküleri şarj etmeyin.

  Şarja başlamadan önce asgari gerilim 9 V

– Asgari gerilimin altına düşen aküleri usule uygun bir şekilde bertaraf edin.

– Akü gerilimini kontrol edin.

  » Akü gerilimi: < 9 V

    – Aküyü şarj etmeyin.

    – Aküyü değiştirin ve eski aküyü usulüne uygun şekilde bertaraf edin.

  » Öngörülen değere ulaşıldığında:
  Akü gerilimi: ≥ 9 V

    – Şarj cihazını aküye bağlayın. Şarj cihazını devreye alın.

      Öngörülen değer

Maksimum şarj gerilimi	14,4 V
Maksimum şarj akımı	3,0 A
Maksimum şarj süresi	12 h
Motosiklet kullanılmadığı zamanlarda, aküyü düzenli olarak yeniden şarj edin	6 Ay
Lityum iyon akünün ideal şarj ve depolama sıcaklığı	10 … 20 °C

Akü şarj cihazı (58429074000)

Düşük dış hava sıcaklıklarında şarj süresi daha uzun olabilir.

Bu şarj cihazı, lityum iyon akülerin şarjını muhafaza etmek için uygun değildir.

Bilgi

Şarj akımının, şarj geriliminin veya şarj süresinin aşılması halinde akü zarar görür.
Akü boşalmış durumda iken araç uzun süre kullanılmadığında, derin deşarj ve kapasite kaybı meydana gelir ve akü tahrip olur.
Akü bakım istemez.
Kapağı ❶ hiçbir surette çıkarmayın.

– Şarj cihazını, şarj işleminden sonra kapatın ve aküden ayırın.

Ek çalışma

– Aküyü monte edin. (📖 S. 120)
– Sürücü koltuğunu monte edin. (📖 S. 82)

15.4 Ana sigortanın değiştirilmesi

İkaz

Yangın tehlikesi Yanlış sigorta kullanımı nedeniyle elektrik tesisatına fazla yük binebilir.

– Sadece öngörülen amper değerine uygun sigortalar kullanın.
– Sigortaları köprülemeyin ve tamir etmeyin.

Bilgi

Ana sigorta sayesinde, aracın tüm akım tüketicileri sigorta ile korunmaktadır.

Ön çalışma

(Tüm EXC modelleri)

– Kısa devre butonu ⊠'na, motor durana kadar, motorun rölanti devir sayısında basın.

(Tüm XC-W modelleri)

– Kısa devre butonu ⊠'na, motor durana kadar, motorun rölanti devir sayısında basın.
– Sürücü koltuğunu çıkarın. (📖 S. 82)

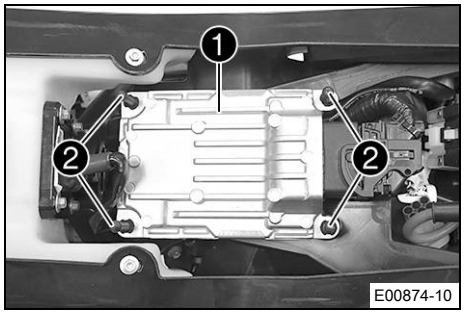

Ana çalışma

– EFI kontrol cihazını ❶, lastik muylulardan ❷ yukarıya çekerek çıkarın ve yana asın.

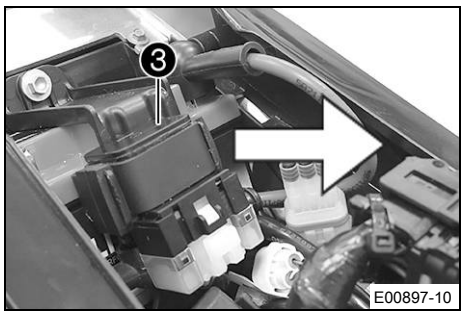

– Marş rölesini ❸ tutucudan çekerek çıkarın.

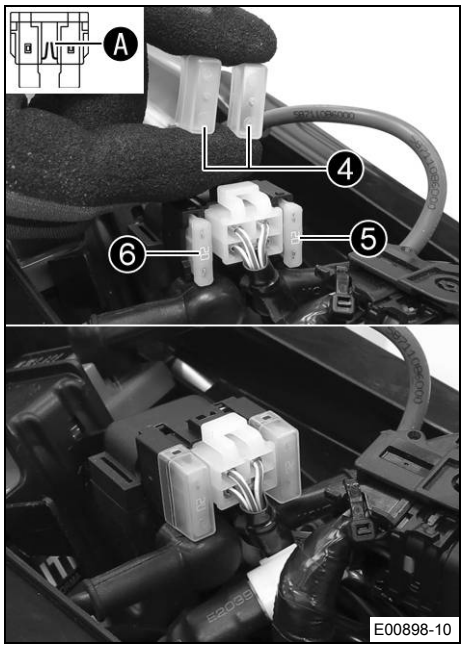

– Koruyucu kapakları ❹ çıkarın.
– Bozuk ana sigortayı ❺ çıkarın.

Bilgi
Hasarlı bir sigortanın erime teli kopar Ⓐ.
Marş rölesi içinde bir yedek sigorta ❻ bulunmaktadır.

– Yeni ana sigorta yerleştirin.

Sigorta (58011109120) (📖 S. 161)

– Elektrik tertibatının işlevini kontrol edin.

İpucu
Yeni yedek sigortayı yerleştirin ki, ihtiyaç halinde hazır olsun.

– Koruyucu kapakları ❹ yerine takın.
– Marş rölesini ❸ tutucu üzerine geçirerek takın ve kabloyu yerleştirin.

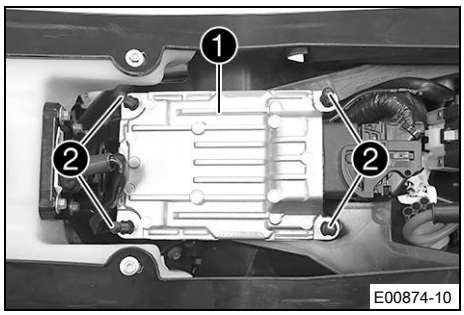

– EFI kontrol cihazını ❶, lastik muylulara ❷ monte edin.

Ek çalışma
– Sürücü koltuğunu monte edin. (📖 S. 82)

◀

15.5 Her bir akım tüketicisinin sigortasının değiştirilmesi

Bilgi
Her bir akım tüketicisinin sigortalarını içeren sigorta kutusu, koltuğun altında bulunur.

Ön çalışma
(Tüm EXC modelleri)
- Kısa devre butonu ⊠'na, motor durana kadar, motorun rölanti devir sayısında basın.

(Tüm XC-W modelleri)
- Kısa devre butonu ⊠'na, motor durana kadar, motorun rölanti devir sayısında basın.
- Sürücü koltuğunu çıkarın. (📖 S. 82)

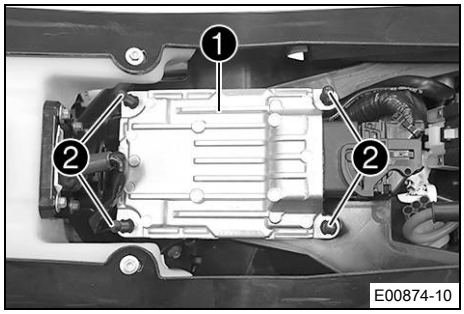

Ana çalışma
- EFI kontrol cihazını ❶, lastik muylulardan ❷ yukarıya çekerek çıkarın ve yana asın.

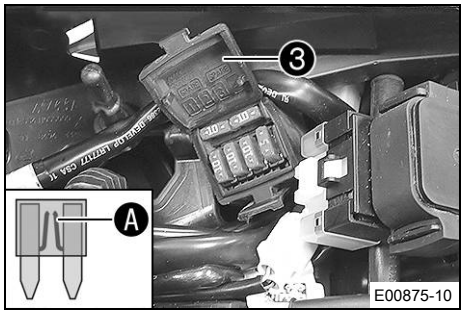

- Sigorta kutusu kapağını ❸ açın.
- Bozuk sigortayı çıkarın.

Öngörülen değer
(Tüm EXC modelleri)

Sigorta **1** - 10 A - EFI kontrol cihazı, Lambda sondası, yağ pompası, gösterge paneli, yakıt enjeksiyonu, diyagnoz soketi
Sigorta **2** - 10 A - Klakson, fren lambası, radyatör fanı (tercihe bağlı), sinyal lambası (tercihe bağlı)
Sigorta **3** - 10 A - Uzun far, kısa huzmeli far, yan işaret lambası, arka lamba, plaka ışığı
Sigorta **4** - 5 A - Yakıt pompası

(Tüm XC-W modelleri)

Sigorta **1** - 10 A - EFI kontrol cihazı, yağ pompası, gösterge paneli, yakıt enjeksiyonu, diyagnoz soketi
Sigorta **2** - 10 A - Radyatör fanı (opsiyonel)
Sigorta **3** - 10 A - Kısa huzmeli far, yan işaret lambası, arka lamba
Sigorta **4** - 5 A - Yakıt pompası

Sigortalar **res** - 10 A - Yedek sigorta

Bilgi
Hasarlı bir sigortanın erime teli kopar Ⓐ.

İkaz

Yangın tehlikesi Yanlış sigorta kullanımı nedeniyle elektrik tesisatına fazla yük binebilir.

– Sadece öngörülen amper değerine uygun sigortalar kullanın.
– Sigortaları köprülemeyin ve tamir etmeyin.

– Yeterli güce sahip yedek sigortayı yerleştirin.

Sigorta (75011088010) (📖 S. 161)
Sigorta (75011088005) (📖 S. 161)

İpucu

Yeni yedek sigortayı sigorta kutusu içine yerleştirin ki, ihtiyaç halinde hazır olsun.

– Akım tüketicinin işlevini kontrol edin.
– Sigorta kutusu kapağını ❸ kapatın.

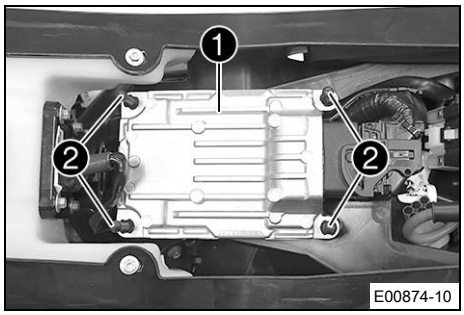

– EFI kontrol cihazını ❶, lastik muylulara ❷ monte edin.

Ek çalışma

– Sürücü koltuğunu monte edin. (📖 S. 82)

15.6 Far ile birlikte far maskesinin sökülmesi

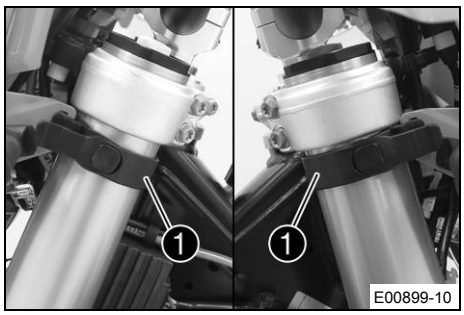

– Fren boru hattını ve kablo demetini far maskesinde yerinden çıkarın.
– Lastik bantları ❶ çözün. Far maskesini yukarıya itin ve öne doğru çevirin.

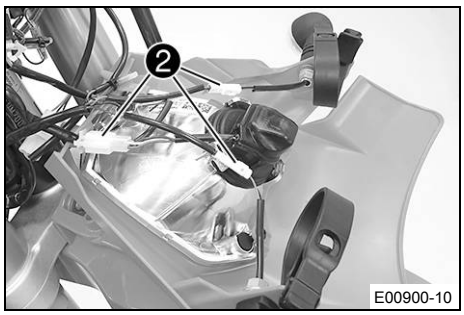

(Tüm EXC modelleri)

- Fiş bağlantılarını ❷ ayırın ve far maskesini, far ile birlikte çıkarın.

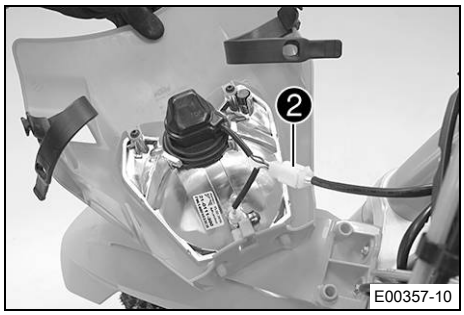

(Tüm XC-W modelleri)

- Fiş bağlantısını ❷ ayırın ve far maskesini, far ile birlikte çıkarın.

◀

15.7 Far ile birlikte far maskesinin monte edilmesi

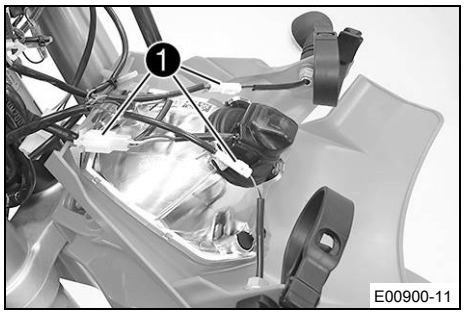

Ana çalışma
(Tüm EXC modelleri)

- Fiş bağlantılarını ❶ yerine takın.

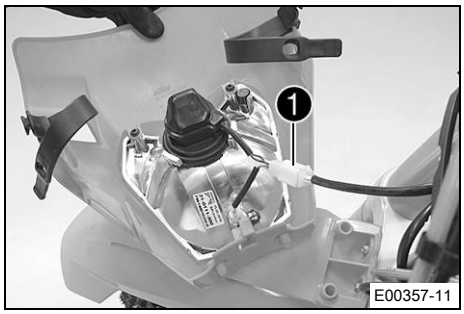

(Tüm XC-W modelleri)

- Fiş bağlantısını ❶ yerine takın.

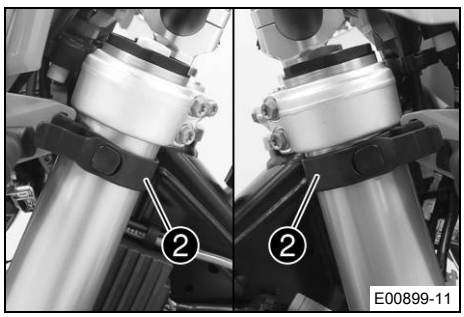

- Far maskesini konumlandırın ve lastik bant ❷ ile sabitleyin.
  ✓ Tutma çeneleri, çamurlukta yerlerine geçerler.
- Fren boru hattını ve kablo demetini fren boru hattı kılavuzuna konumlandırın.

Ek çalışma

- Far ayarını kontrol edin. (📖 S. 128)

◀

15.8 Far lambasının değiştirilmesi

Uyarı

Reflektörde hasar Reflektör üzerindeki gres, parlaklığı azaltır.

Ampulün cam kovanındaki gres yağı, sıcaklık sonucu buharlaşır ve reflektör üzerinde kalır.

– Cam kovanı montajdan önce temizleyin ve gresini silin.
– Cam kovanı çıplak ellerinizle ellemeyin.

Ön çalışma

– Far ile birlikte far maskesini sökün. (📖 S. 125)

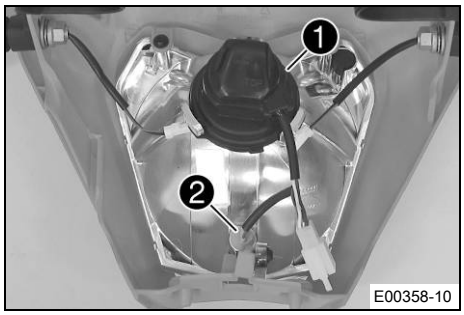

Ana çalışma

– Koruyucu kapağı ❶ alt kısmında bulunan lamba duyu ile birlikte dayanıncaya kadar saatin tersi yönde çevirin ve yukarı kaldırın.
– Park lambasına ait lamba duyunu ❷ reflektörden çekerek alın.

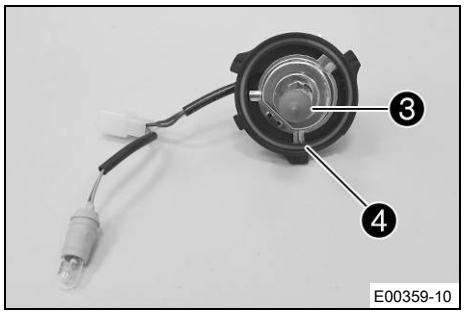

– Far lambasını ❸ dışa çekerek çıkarın.
– Yeni far lambasını yerleştirin.

Far (HS1 / Taban BX43t) (📖 S. 161)

– Koruyucu kapağı, lamba duyu ile birlikte reflektör içine yerleştirin ve dayamaya kadar saat yönünde çevirin.

Bilgi

O-halkasının ❹ doğru şekilde yerine oturmalarına dikkat edin.

– Park lambasına ait lamba duyunu reflektörün içine sokun.

Ek çalışma

– Far ile birlikte far maskesini monte edin. (📖 S. 126)
– Far ayarını kontrol edin. (📖 S. 128)

15.9 Sinyal lambasının değiştirilmesi (Tüm EXC modelleri)

Uyarı

Reflektörde hasar Reflektör üzerindeki gres, parlaklığı azaltır.

Ampulün cam kovanındaki gres yağı, sıcaklık sonucu buharlaşır ve reflektör üzerinde kalır.

– Cam kovanı montajdan önce temizleyin ve gresini silin.
– Cam kovanı çıplak ellerinizle ellemeyin.

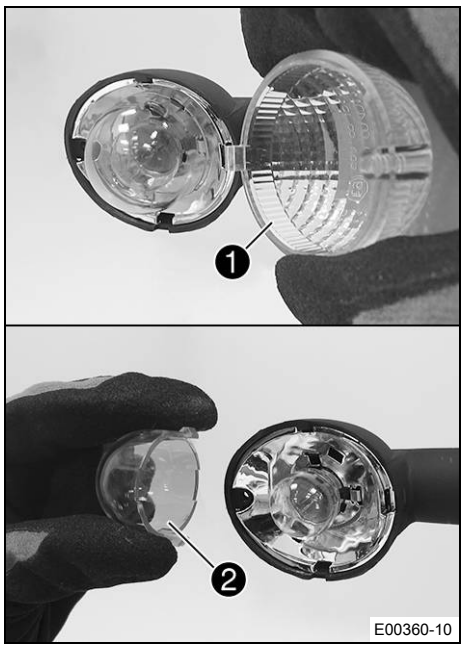

Ana çalışma

– Sinyal lambası gövdesinin arka yüzündeki vidayı çıkarın.
– Sinyal lambası camını ❶ dikkatle çıkarın.
– Tutma çeneleri bölgesindeki turuncu kapağa ❷ hafifçe yandan bastırın ve çıkarın.
– Sinyal lambasını duyun içine bastırın, yakl. 30° saatin tersi yönde döndürün ve duyun dışına çekerek çıkarın.

Bilgi
Reflektöre parmaklarınızı değdirmeyin ve yağdan arındırılmış konumda tutun.

– Yeni sinyal lambasını hafifçe duy içine bastırın ve dayamaya kadar saat yönünde çevirin.

Sinyal lambası (R10W / Taban BA15s) (📖 S. 161)

– Turuncu kapağı monte edin.
– Sinyal lambası camını konumlandırın.
– Vidayı yerleştirin ve önce saatin tersi yönde çevirin, ta ki vida kısa bir ani hareket eşliğinde vida dişi içinde yerine oturana kadar. Vidayı hafif sıkın.

Ek çalışma

– Dönüş sinyal sisteminin işlevini kontrol edin.

15.10 Far ayarının kontrol edilmesi

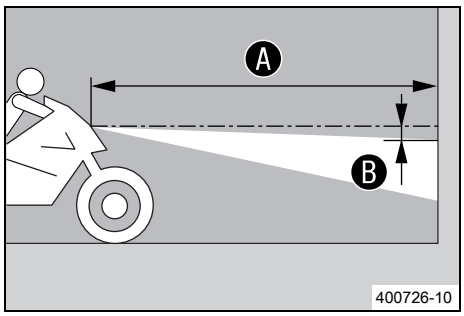

– Aracı yatay bir yüzey üzerinde, açık renkte bir duvarın önünde park edin ve farın orta kısmı hizasında bir işaretleme yapın.
– Bir diğer işaretlemeyi, Ⓑ mesafesi ile ilk işaretin alt kısmına yapın.

Öngörülen değer

Mesafe Ⓑ	5 cm

– Aracı, Ⓐ mesafesinde, duvarın önünde dik (duvara doksan derece açıda) bir konuma getirin.

Öngörülen değer

Mesafe Ⓐ	5 m

– Şimdi sürücü, motosiklet üzerine oturur.
– Kısa huzmeli farı açın.
– Far ayarını kontrol edin.

Üzerinde sürücü olan ve kullanıma hazır bir motosiklette, aydınlık/karanlık sınırı, tam da alt işaretleme üzerinde olmalıdır.

» Aydınlık/karanlık sınırı, öngörülen değere uymazsa:
– Farın aydınlatma mesafesini ayarlayın. (📖 S. 129)

15.11 Farın aydınlatma mesafesinin ayarlanması

Ön çalışma

– Far ayarını kontrol edin. (📖 S. 128)

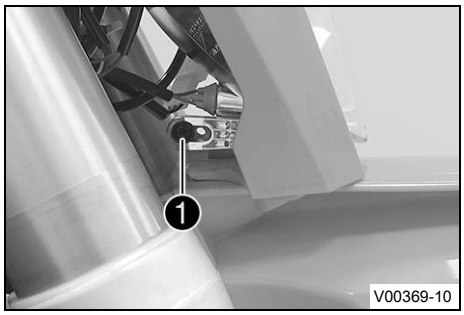

Ana çalışma

– Vidayı ❶ çözün.
– Far lambasını çevirerek, aydınlatma mesafesini ayarlayın.

Öngörülen değer

Üzerinde sürücü olan ve kullanıma hazır bir motosiklette, aydınlık/karanlık sınırı, tam da alt işaretleme üzerinde olmalıdır (Şurada değinilmiştir: Far ayarının kontrol edilmesi).

Bilgi

Bagaj yüklenmesi, aydınlatma alanının ve mesafesinin düzeltilmesini gerekli kılabilir.

– Vidayı ❶ sıkın.

◆

15.12 Gösterge paneli pilinin değiştirilmesi

Ön çalışma

– Far ile birlikte far maskesini sökün. (📖 S. 125)

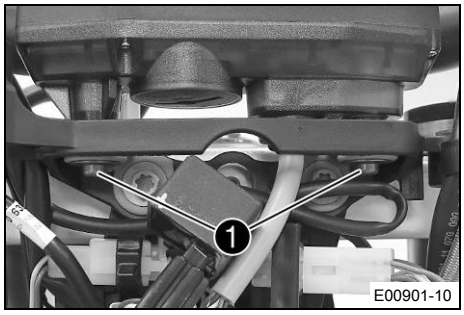

Ana çalışma

– Vidaları ❶ çıkarın.
– Gösterge panelini, tutucudan yukarı doğru çekerek çıkarın.

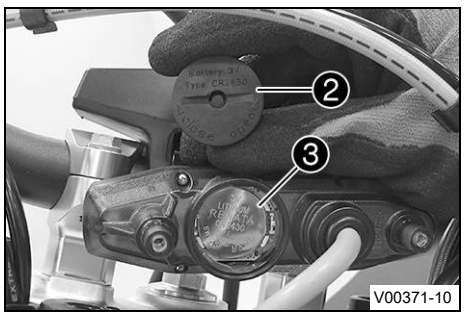

– Koruyucu kapağı ❷, bir madeni para ile dayamaya kadar saatin tersi yönde çevirin ve çıkarın.
– Gösterge paneli pilini ❸ çıkarın.
– Yeni pili, üzerindeki yazı dışa gelecek şekilde yerleştirin.

Gösterge paneli pili (CR 2430) (📖 S. 161)

– Koruyucu kapağın O-halkasını, doğru konumda oturması bakımından kontrol edin.

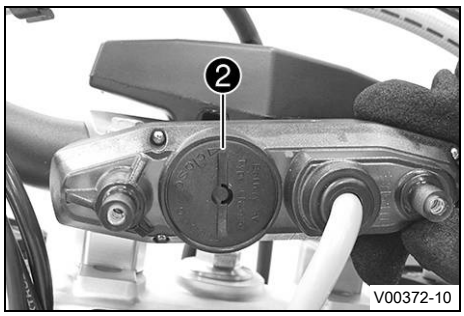

– Koruyucu kapağı ❷ konumlandırın ve madeni para ile dayamaya kadar saat yönünde çevirin.
– Gösterge panelinde herhangi bir düğmeye basın.
  ✓ Gösterge paneli etkinleştirilir.
– Gösterge panelini tutucuya konumlandırın.
– Vidaları, pullar ile birlikte monte edin ve sıkın.

Ek çalışma

- Far ile birlikte far maskesini monte edin. (S. 126)
- Far ayarını kontrol edin. (S. 128)
- Kilometre veya mil ayarlayın. (S. 26)
- Gösterge paneli fonksiyonlarını ayarlayın. (S. 27)
- Saati ayarlayın. (S. 28)

15.13 Diyagnoz fişi

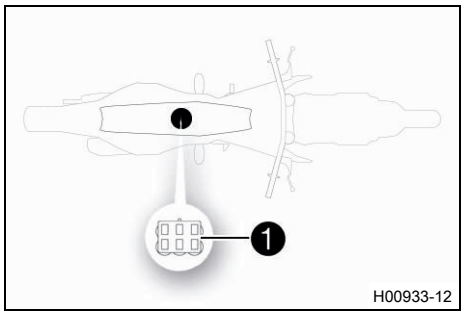

Diyagnoz fişi ❶, koltuğun altındadır.

16.1 Soğutma sistemi

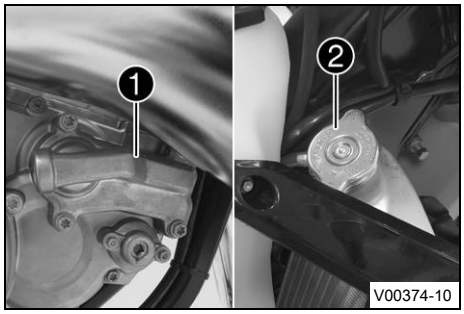

Motordaki su pompası ❶ sayesinde, soğutma sıvısı zorunlu bir devir daime tabidir.
Isınma sonucu soğutma sisteminde oluşan basınç, radyatör kapağındaki ❷ bir supap sayesinde kontrol edilir ve ayarlanır. Bu sebepten dolayı, işlev bozuklukları söz konusu olmaksızın, bildirilen soğutma sıvısı sıcaklığına izin verilir.

120 °C

Soğutma, sürüş sırasındaki rüzgâr sayesinde gerçekleşir.
Hız ne kadar düşük olursa, soğutma etkisi o oranda düşük olur.
Aynı zamanda, kirlenmiş soğutma kanatçıkları da soğutma etkisini azaltırlar.

16.2 Antifriz ve soğutma sıvı seviyesinin kontrol edilmesi

İkaz

Haşlanma tehlikesi Soğutma sıvısı, motosikletin işletilmesi sırasında çok ısınır ve basınç altındadır.

- Motor veya soğutma sistemi çalışma sıcaklığındayken radyatörü, radyatör hortumlarını ve soğutma sisteminin diğer parçalarını açmayın.
- Radyatörü, radyatör hortumlarını veya soğutma sisteminin diğer parçalarını açmadan önce soğutma sisteminin ve motorun soğumasını bekleyin.
- Haşlanma durumunda, ilgili yeri derhal ılık su altına tutun.

İkaz

Zehirlenme tehlikesi Soğutma sıvısı, zehirlidir ve sağlığa zararlıdır.

- Soğutma sıvısını, çocukların ulaşamayacağı yerlerde muhafaza edin.
- Soğutma sıvısının cilde, gözlere veya giysilere temas etmesini önleyin.
- Soğutma sıvısı yutmanız halinde derhal bir hekime başvurun.
- Cildinize temas etmesi halinde temas eden yeri derhal bol su ile durulayın.
- Soğutma sıvısının gözlerinize temas etmesi halinde gözlerinizi bol su ile durulayın ve derhal bir hekime başvurun.
- Soğutma sıvısının giysinize temas etmesi halinde giysilerinizi değiştirin.

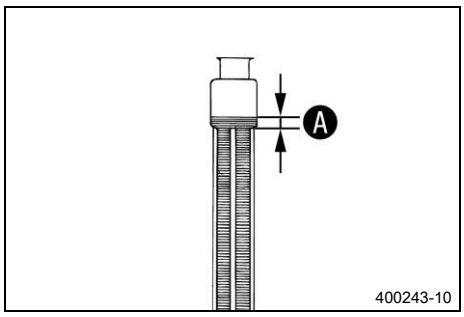

Şart
Motor soğuk.

- Motosikleti yatay bir yüzey üzerinde dik konuma getirin.
- Radyatör kapağını çıkarın.
- Soğutma sıvısının antifrizini kontrol edin.

−25 … −45 °C

  » Soğutma sıvısının antifrizi, öngörülen değere uymadığında:
    - Soğutma sıvısının antifrizinin miktarını düzeltin.
- Sıvı kabındaki soğutma sıvı seviyesini kontrol edin.

Soğutma sıvısı seviyesi Ⓐ, radyatör kanatçıkları üzerinde	10 mm

  » Soğutma sıvı seviyesi, öngörülen değere uymazsa:

– Soğutma sıvı seviyesini düzeltin.

Soğutma sıvısı (📖 S. 167)

– Radyatör kapağını monte edin.

16.3 Soğutma sıvı seviyesi kontrol edilmesi

İkaz

Haşlanma tehlikesi Soğutma sıvısı, motosikletin işletilmesi sırasında çok ısınır ve basınç altındadır.

– Motor veya soğutma sistemi çalışma sıcaklığındayken radyatörü, radyatör hortumlarını ve soğutma sisteminin diğer parçalarını açmayın.
– Radyatörü, radyatör hortumlarını veya soğutma sisteminin diğer parçalarını açmadan önce soğutma sisteminin ve motorun soğumasını bekleyin.
– Haşlanma durumunda, ilgili yeri derhal ılık su altına tutun.

İkaz

Zehirlenme tehlikesi Soğutma sıvısı, zehirlidir ve sağlığa zararlıdır.

– Soğutma sıvısını, çocukların ulaşamayacağı yerlerde muhafaza edin.
– Soğutma sıvısının cilde, gözlere veya giysilere temas etmesini önleyin.
– Soğutma sıvısı yutmanız halinde derhal bir hekime başvurun.
– Cildinize temas etmesi halinde temas eden yeri derhal bol su ile durulayın.
– Soğutma sıvısının gözlerinize temas etmesi halinde gözlerinizi bol su ile durulayın ve derhal bir hekime başvurun.
– Soğutma sıvısının giysinize temas etmesi halinde giysilerinizi değiştirin.

Şart

Motor soğuk.

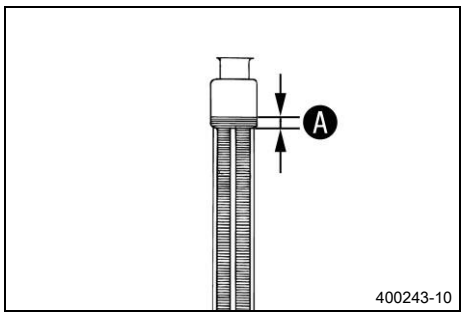

– Motosikleti yatay bir yüzey üzerinde dik konuma getirin.
– Radyatör kapağını çıkarın.
– Sıvı kabındaki soğutma sıvı seviyesini kontrol edin.

Soğutma sıvısı seviyesi Ⓐ, radyatör kanatçıkları üzerinde	10 mm

» Soğutma sıvı seviyesi, öngörülen değere uymazsa:

– Soğutma sıvı seviyesini düzeltin.

Soğutma sıvısı (📖 S. 167)

– Radyatör kapağını monte edin.

16.4 Soğutma sıvısının boşaltılması

İkaz

Haşlanma tehlikesi Soğutma sıvısı, motosikletin işletilmesi sırasında çok ısınır ve basınç altındadır.

- Motor veya soğutma sistemi çalışma sıcaklığındayken radyatörü, radyatör hortumlarını ve soğutma sisteminin diğer parçalarını açmayın.
- Radyatörü, radyatör hortumlarını veya soğutma sisteminin diğer parçalarını açmadan önce soğutma sisteminin ve motorun soğumasını bekleyin.
- Haşlanma durumunda, ilgili yeri derhal ılık su altına tutun.

İkaz

Zehirlenme tehlikesi Soğutma sıvısı, zehirlidir ve sağlığa zararlıdır.

- Soğutma sıvısını, çocukların ulaşamayacağı yerlerde muhafaza edin.
- Soğutma sıvısının cilde, gözlere veya giysilere temas etmesini önleyin.
- Soğutma sıvısı yutmanız halinde derhal bir hekime başvurun.
- Cildinize temas etmesi halinde temas eden yeri derhal bol su ile durulayın.
- Soğutma sıvısının gözlerinize temas etmesi halinde gözlerinizi bol su ile durulayın ve derhal bir hekime başvurun.
- Soğutma sıvısının giysinize temas etmesi halinde giysilerinizi değiştirin.

Şart

Motor soğuk.

- Aracı dik konuma getirin.
- Uygun bir kabı, su pompası kapağının altında hazır bulundurun.

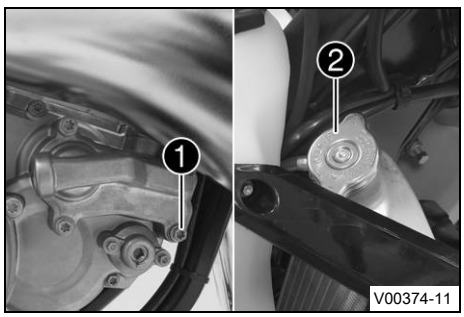

- Vidayı ❶ çıkarın. Radyatör kapağını ❷ çıkarın.
- Soğutma sıvısının tamamen akarak boşalmasını bekleyin.
- Vidayı ❶, yeni bir sızdırmazlık halkası ile monte edin ve sıkın.

  Öngörülen değer

Su pompası kapağı vidası	M6	10 Nm

16.5 Soğutma sıvısının doldurulması

İkaz

Zehirlenme tehlikesi Soğutma sıvısı, zehirlidir ve sağlığa zararlıdır.

- Soğutma sıvısını, çocukların ulaşamayacağı yerlerde muhafaza edin.
- Soğutma sıvısının cilde, gözlere veya giysilere temas etmesini önleyin.
- Soğutma sıvısı yutmanız halinde derhal bir hekime başvurun.
- Cildinize temas etmesi halinde temas eden yeri derhal bol su ile durulayın.
- Soğutma sıvısının gözlerinize temas etmesi halinde gözlerinizi bol su ile durulayın ve derhal bir hekime başvurun.
- Soğutma sıvısının giysinize temas etmesi halinde giysilerinizi değiştirin.

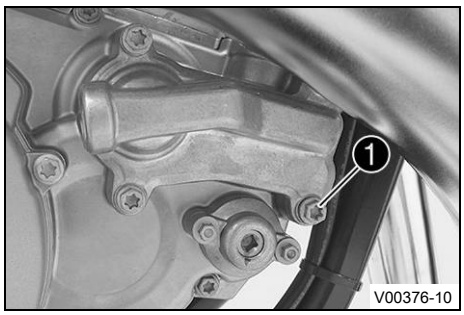

Ana çalışma

- Vidanın ❶ sıkıldığından emin olun.
- Aracı dik konuma getirin.

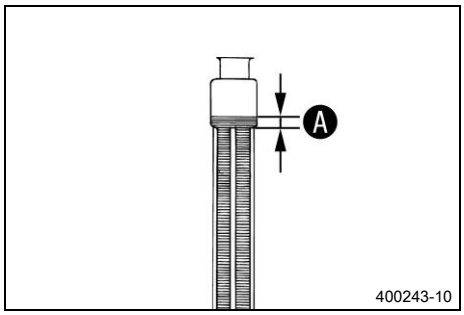

- Soğutma sıvısını, ölçüye Ⓐ kadar, radyatör kanatçıkları üzerinde doldurun.

  Öngörülen değer

10 mm

Soğutma sıvısı	1,2 l	Soğutma sıvısı (📖 S. 167)

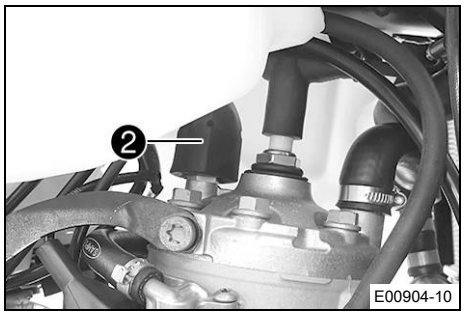

- Koruyucu kapağı ❷, termostat üzerinde yukarıya itin.

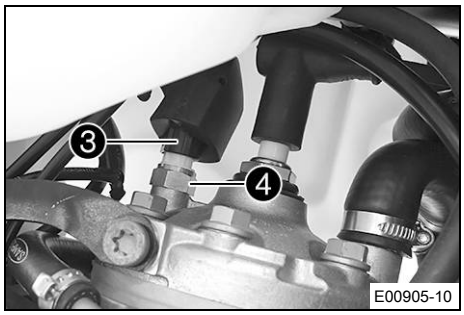

- Fişi ❸ çıkarın.
- Termostatı ❹ O-halka ile birlikte çıkartın ve soğutma sıvısı kabarcıksız olarak dışa akana kadar bekleyin.
- Termostatı ❹, O-halka ile birlikte monte edin ve sıkın.

  Öngörülen değer

Silindir kafası Sıcaklık sensörü Vidası	M10x1,25	12 Nm

- Fişi ❸ takın.
- Koruyucu kapağı ❷ konumlandırın.

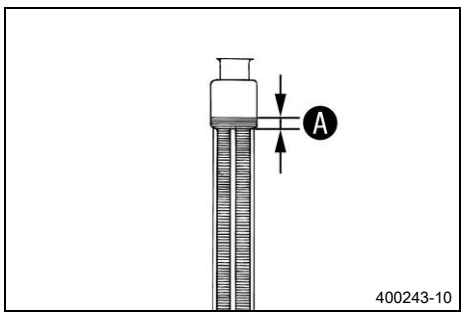

- Soğutma sıvısını, ölçüye Ⓐ kadar, radyatör kanatçıkları üzerinde doldurun.

  Öngörülen değer

10 mm

Soğutma sıvısı (📖 S. 167)

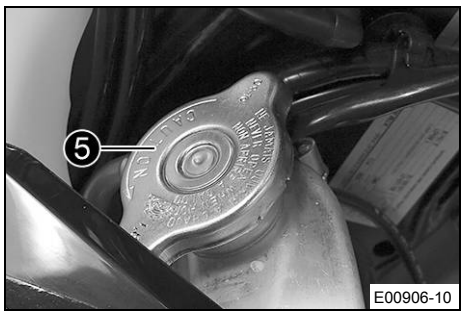

– Radyatör kapağını ❺ monte edin.

Tehlike

Zehirlenme tehlikesi Egzoz gazları zehirlidir ve bayılmalara ve ölüme yol açabilirler.

– Motoru çalıştırırken daima yeterli havalandırma mevcut olmasını sağlayın.
– Motoru kapalı bir mekânda çalıştıracaksanız veya uzun süre işleteceksiniz uygun bir emme tertibatı kullanın.

– Motorun ısınmasını ve tekrar soğumasını bekleyin.

Ek çalışma

– Soğutma sıvı seviyesini kontrol edin. (📖 S. 132)

17.1 Bowden gaz kablosu boşluğunun kontrol edilmesi

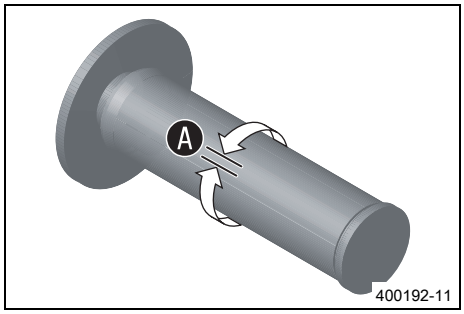

– Gaz kolunun kolay hareket ettirilebilir olup olmadığını kontrol edin.
– Gidonu tamamen sağa çevirin. Gaz kolunu ileriye ve geriye doğru hareket ettirin ve bowden gaz kablosu boşluğunu Ⓐ saptayın.

Bowden gaz kablosu boşluğu	3 … 5 mm

» Bowden gaz kablosu boşluğu, öngörülen değere uymazsa:
– Bowden gaz kablosu boşluğunu ayarlayın. 🔧 (📖 S. 136)

Tehlike

Zehirlenme tehlikesi Egzoz gazları zehirlidir ve bayılmalara ve ölüme yol açabilirler.
– Motoru çalıştırırken daima yeterli havalandırma mevcut olmasını sağlayın.
– Motoru kapalı bir mekânda çalıştıracaksanız veya uzun süre işleteceksiniz uygun bir emme tertibatı kullanın.

– Motoru çalıştırın ve rölantide işletin. Gidonu, tüm direksiyon aralığı boyunca sağa ve sola hareket ettirin.

Rölanti devir sayısı değişmemelidir.

» Rölanti devir sayısı değişirse:
– Bowden gaz kablosu boşluğunu ayarlayın. 🔧 (📖 S. 136)

17.2 Bowden gaz kablosu boşluğunun ayarlanması 🔧

Bilgi

Bowden gaz kablolarının doğru döşendiğinden eminseniz, yakıt deposunu sökmenize gerek yoktur.

Ön çalışma

– Sürücü koltuğunu çıkarın. (📖 S. 82)
– Yakıt deposunu sökün. 🔧 (📖 S. 87)
– Bowden gaz kablosunun döşenme durumunu kontrol edin. (📖 S. 96)

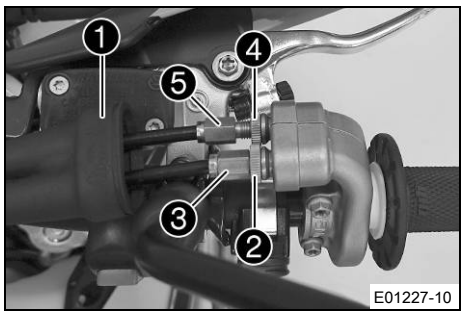

Ana çalışma

– Gidonu ileriye bakacak şekilde düz konuma getirin.
– Manşeti ❶ geriye itin.
– Somunu ❷ çözün.
– Ayar vidasını ❸ tamamen içe çevirin.
– Somunu ❹ çözün.
– Ayar vidasını ❺ tamamen içe çevirin.
– Ayar vidasını ❸ öyle çevirin ki, gaz kolunda bowden gaz kablosu boşluğu mevcut olsun.

  Öngörülen değer

Bowden gaz kablosu boşluğu	3 … 5 mm

– Ayar vidasını ❺, kolay hareket etme veya bowden gaz kablosu boşluğu kötüleşene kadar sökün.
– Ayar vidasını ❺ tekrar yakl. iki tur sıkın.
– Somunu ❹ sıkın.
– Somunu ❷ sıkın.
– Manşeti ❶ yerine itin.
– Gaz kolunun kolay hareket ettirilebilir olup olmadığını kontrol edin.

Ek çalışma

– Bowden gaz kablosu boşluğunu kontrol edin. (📖 S. 136)

17.3 Gaz alma karakteristiğinin ayarlanması

Bilgi

Gaz kolunu kullanmak suretiyle kulis değiştirilerek gaz alma karakteristiği değiştirilebilir.
Farklı karakteristiğe sahip bir kulis de beraberinde gönderilir.

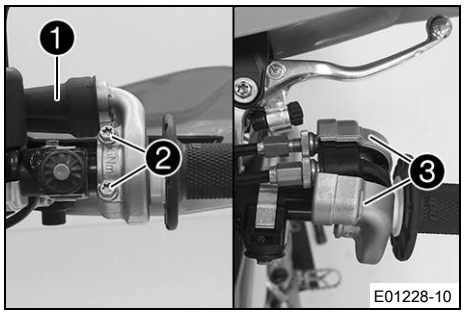

Ana çalışma

– Manşeti ❶ geriye itin.
– Vidaları ❷ ve yarım yatakları ❸ çıkarın.
– Bowden gaz kablolarını yerinden çıkarın ve tutamak borusunu alın.

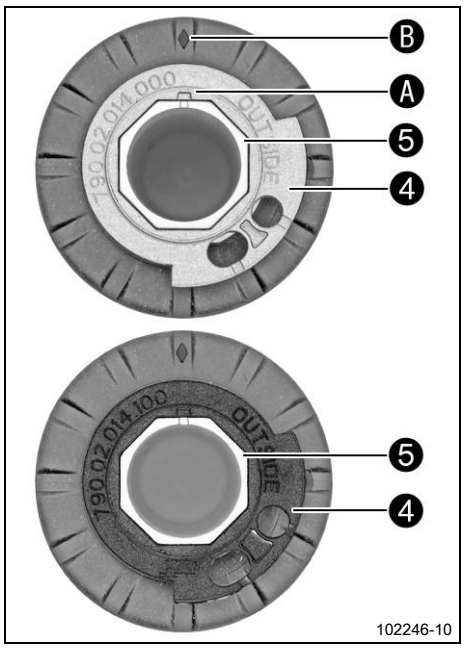

– Kulisi ❹ tutamak borusundan ❺ alın.
– İstediğiniz kulisi tutamak borusuna konumlandırın.

Öngörülen değer

Yazısı **OUTSIDE** görünmelidir. Ⓐ işareti Ⓑ işaretine denk gelecek şekilde konumlandırılmalıdır.

Gri kulis (79002014000)

Alternatif olarak 1

Siyah kulis (79002014100)

Bilgi
Gri kulis, gaz kelebeğini daha yavaş açar.
Siyah kulis, gaz kelebeğini daha hızlı açar.
Teslimat durumunda gri kulis takılıdır.

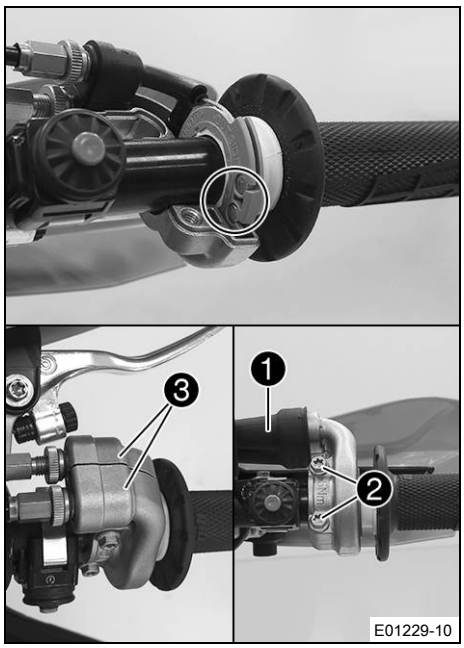

– Gidonun dışını ve tutamak borusunun içini temizleyin. Tutamak borusunu gidona takın.
– Bowden gaz kablolarını kuliste yerine yerleştirin ve doğru döşeyin.
– Yarım yatakları ❸ konumlandırın, vidaları ❷ monte edin ve sıkın.

Öngörülen değer

Gaz kolu vidası	M6	5 Nm

– Manşeti ❶ geçirin ve gaz kolunun rahat hareket edip etmediğini kontrol edin.

Ek çalışma
– Bowden gaz kablosu boşluğunu kontrol edin. (📖 S. 136)

17.4 Rölanti devir sayısının ayarlanması

İkaz

Kaza tehlikesi Rölanti devri çok düşük olduğunda motor aniden kapanabilir.

– Rölanti devrini öngörülen değere ayarlayın. (KTM Yetkili Servisi size memnuniyetle yardımcı olur.)

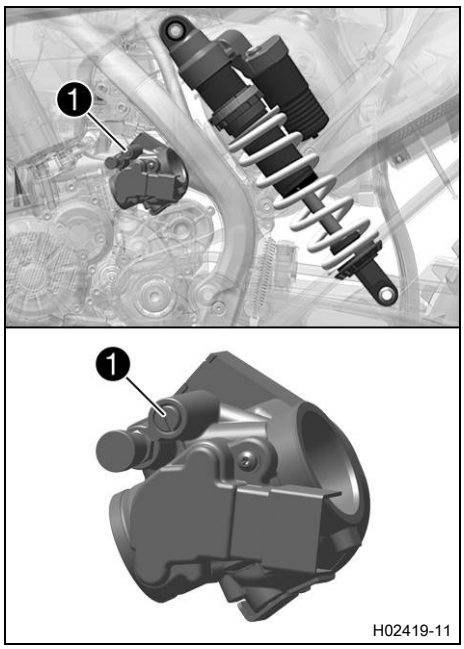

– Motor ısınana kadar çalışmasını bekleyin.

✓ Soğuk çalıştırma düğmesi devre dışı – Soğuk çalıştırma düğmesi, ¼ tur daha çevrildikten sonra, temel konuma geri gelir. (📖 S. 22)

Tehlike

Zehirlenme tehlikesi Egzoz gazları zehirlidir ve bayılmalara ve ölüme yol açabilirler.

– Motoru çalıştırırken daima yeterli havalandırma mevcut olmasını sağlayın.
– Motoru kapalı bir mekânda çalıştıracaksanız veya uzun süre işleteceksiniz uygun bir emme tertibatı kullanın.

– Rölanti devir sayısını ayarlama vidasını ❶ çevirerek, rölanti devir sayısını ayarlayın.

Öngörülen değer

Rölanti devir sayısı	1.400 … 1.500 Dev/dk

Devir saati (45129075000)

Bilgi

Saat yönünde çevirmek, rölanti devir sayısını düşürür.
Saatin tersi yönde çevirmek, rölanti devir sayısını arttırır.
Ayarı küçük adımlar halinde gerçekleştirin.
Yanlış bir rölanti devir sayısı tüm motor çalışmasını olumsuz etkiler.

17.5 Çevre basıncının tanıtılması

Tehlike

Zehirlenme tehlikesi Egzoz gazları zehirlidir ve bayılmalara ve ölüme yol açabilirler.

– Motoru çalıştırırken daima yeterli havalandırma mevcut olmasını sağlayın.
– Motoru kapalı bir mekânda çalıştıracaksanız veya uzun süre işleteceksiniz uygun bir emme tertibatı kullanın.

Bilgi

Araç, çalışan motoru ile farklı deniz seviyesinden yükseklikte sürülürse, çevre basıncını da sürekli olarak öğrenir.
Araç, motoru kapalı iken, deniz seviyesinden yüksekliği önemli ölçüde değişen bir güzergah üzerinden taşınırsa, çevre basıncı yeniden tanıtılmalıdır.

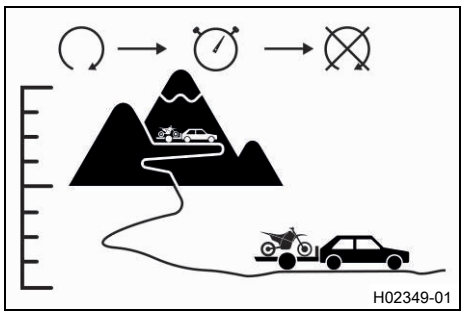

– Aracı yeni deniz seviyesinde çalıştırın ve motoru tekrar kapatın.
– En az beş saniye bekleyin.
– Aracı yeniden çalıştırın ve nasıl tepki verdiğini kontrol edin.
  » Tepki verme davranışı düzelmedi ise:
    – İşlemi tekrarlayın.

17.6 Ateşleme eğrisi fiş bağlantısı

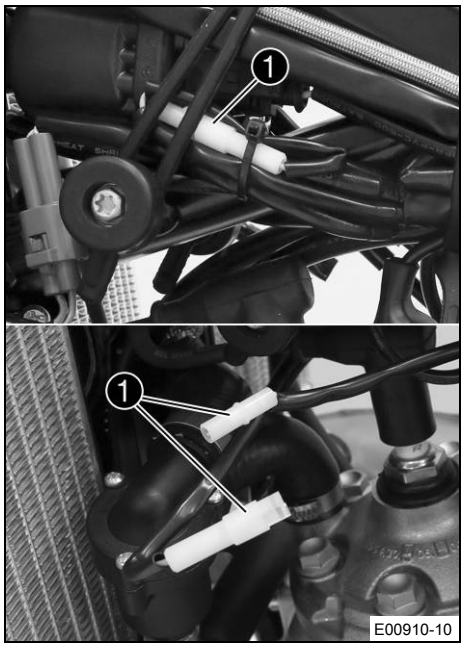

Ateşleme eğrisi adaptasyonu fiş bağlantısı ❶ çerçevedeki yakıt deposunda bulunur.

Bilgi
Ateşleme eğrisi fişi, motosikletin onaylanmış (gücü kısılmış) durumunda işlevsizdir.

Olası durumlar
- Soft – Ateşleme eğrisi adaptasyonu fiş bağlantısı ayrılmıştır, daha iyi sürüş olanağı sağlar.
- Performance – Ateşleme eğrisi adaptasyonu fiş bağlantısı birbirine takılıdır, daha fazla performans sağlar.

17.7 Ateşleme eğrisinin değiştirilmesi

Bilgi
Ateşleme eğrisi fişi, motosikletin onaylanmış (gücü kısılmış) durumunda işlevsizdir.

Ön çalışma
– Sürücü koltuğunu çıkarın. (S. 82)
– Yakıt deposunu sökün. (S. 87)

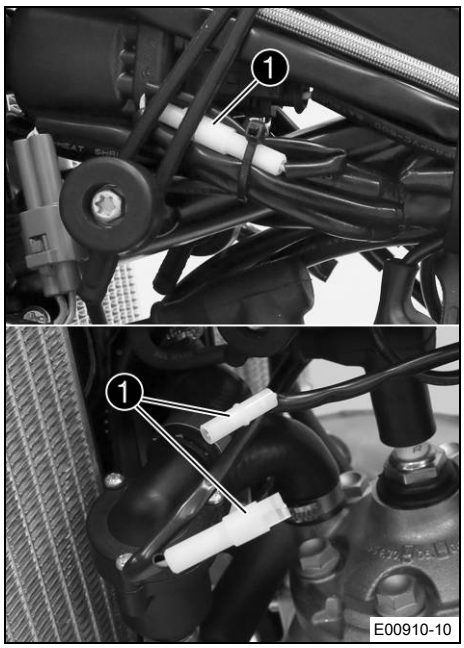

Ateşleme eğrisini Performance iken Soft olarak değiştirin.

– Ateşleme eğrisi adaptasyonu fiş bağlantısını ❶ ayırın.
  ✔ Soft – daha iyi sürüş olanağı

Ateşleme eğrisini Soft iken Performance olarak değiştirin.

– Ateşleme eğrisi adaptasyonu fiş bağlantısını ❶ birbirine takın.
  ✔ Performance – Yüksek performans

Ek çalışma

– Yakıt deposunu monte edin. 🔧 (📖 S. 89)
– Sürücü koltuğunu monte edin. (📖 S. 82)

17.8 Vites değiştirme pedalının temel konumunun kontrol edilmesi

Bilgi
Vites değiştirme pedalı, temel konumda sürüşte çizmeye temas etmemelidir.
Vites değiştirme pedalı sürekli çizmeye temas ederse, şanzıman aşırı oranda zorlanmaya maruz kalır.

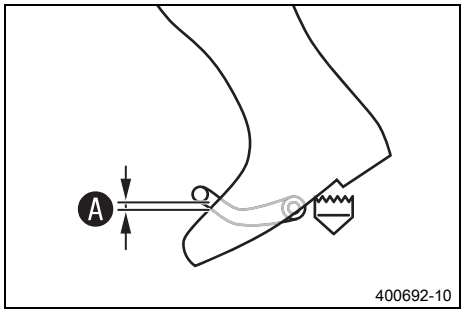

– Sürüş yönünde araç üzerine oturun ve çizme üst kenarı ile vites değiştirme pedalı arasındaki mesafeyi Ⓐ saptayın.

Çizme üst kenarı ile vites değiştirme arası mesafe	10 … 20 mm

» Mesafe, öngörülen değere uymazsa:
  – Vites değiştirme pedalının temel ayarını yapın. 🔧 (📖 S. 141)

17.9 Vites değiştirme pedalının temel ayarının yapılması 🔧

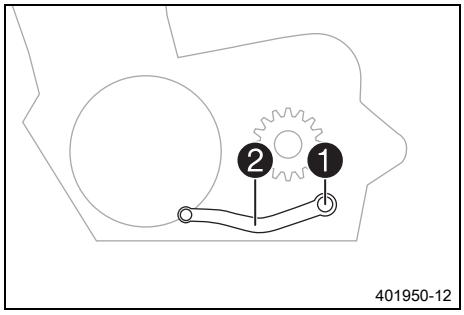

– Cıvatayı ❶ diskler ile birlikte çıkarın ve vites değiştirme pedalını ❷ çıkararak alın.

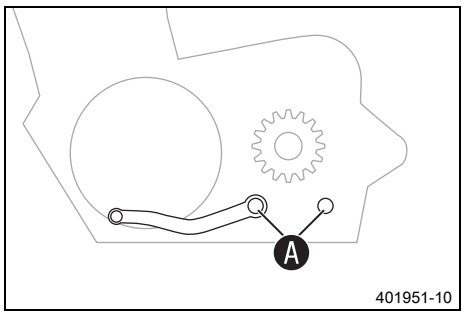

– Vites değiştirme pedalı ile vites değiştirme mili arasındaki dişliyi Ⓐ temizleyin.
– Vites değiştirme pedalını istenen konumda vites mili üzerine takın ve dişlilerin birbirine geçmesini sağlayın.

Bilgi
Ayar aralığı sınırlıdır.
Vites değiştirme pedalı, vites değiştirme sırasında aracın hiçbir parçasına temas etmemelidir.

– Vidayı ❶, pullar ile birlikte monte edin ve sıkın.

Öngörülen değer

Vites değiştirme pedalı vidası	M6	14 Nm **Loctite®243™**

18.1 Yakıt süzgecinin değiştirilmesi

Tehlike

Yangın tehlikesi Yakıt, kolayca tutuşabilir.

Yakıt deposundaki yakıt, ısınınca genleşir ve aşırı dolu olduğunda dışarı akabilir.

- Araca, açık alevlerin ya da yanan sigaranın yakınında yakıt ilave etmeyin.
- Yakıt doldururken motoru stop ettirin.
- Yakıt dökülmemesine dikkat edin, özellikle de aracın kızgın parçaları üzerine.
- Yine de dökülen yakıtı silerek temizleyin.
- Yakıt dolumuna ilişkin bilgileri dikkate alın.

İkaz

Zehirlenme tehlikesi Yakıt, zehirlidir ve sağlığa zararlıdır.

- Yakıtın cilde, gözlere veya giysilere temas etmesini önleyin.
- Yakıt yutmanız halinde derhal bir hekime başvurun.
- Yakıt buharlarını solumayın.
- Cildinize temas etmesi halinde temas eden yeri derhal bol su ile durulayın.
- Yakıtın gözlerinize temas etmesi halinde gözlerinizi bol su ile durulayın ve derhal bir hekime başvurun.
- Yakıtın giysinize temas etmesi halinde giysilerinizi değiştirin.

Uyarı

Çevrenin tehlikeye atılması Yakıtın usulüne uygun şekilde kullanılmaması, çevreyi tehlikeye atar.

- Yakıtın, yeraltı sularına, toprağa veya kanalizasyona ulaşmasını önleyin.

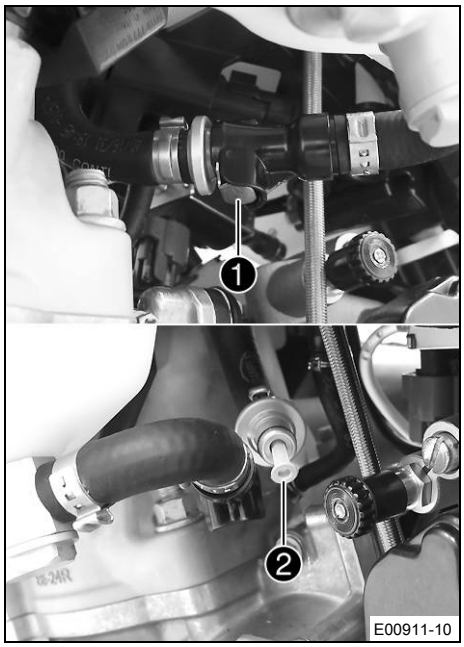

- Yakıt borularının geçmeli bağlantısını ❶, tazyikli hava ile esaslıca temizleyin.

Bilgi
Yakıt borusu içine hiçbir şekilde kir girmemelidir. İçeriye giren kir, püskürtme supabının tıkanmasına yol açar!

- Yakıt borularının geçmeli bağlantısını ayırın.

Bilgi
Yakıt hortumundan artık yakıt dışa akabilir.

- Yakıt süzgecini ❷, bağlantı parçasından çekerek çıkarın.
- Yeni yakıt süzgecini, dayamaya kadar, bağlantı parçası içine itin.
- O-halkasını yağlayın ve yakıt borularının geçmeli bağlantılarını birbirine takın.

Tehlike

Zehirlenme tehlikesi Egzoz gazları zehirlidir ve bayılmalara ve ölüme yol açabilirler.

– Motoru çalıştırırken daima yeterli havalandırma mevcut olmasını sağlayın.
– Motoru kapalı bir mekânda çalıştıracaksanız veya uzun süre işleteceksiniz uygun bir emme tertibatı kullanın.

– Motoru çalıştırın ve tepki verme davranışı açısından kontrol edin.

18.2 2 zamanlı yağ seviyesinin kontrol edilmesi

İkaz

Motor hasarı Yağ tankında 2 zamanlı yağ bulunmazsa, motor yağlanmaz.

Yağ seviyesi ikaz lambası yanarsa, 2 zamanlı yağ, tankta geriye kalan yakıt miktarı için yeterlidir.

– Yağ seviyesi ikaz lambası yandıktan sonra, en fazla tankta geriye kalan yakıt miktarını yakacak kadar aracı sürün.
– Yakıt doldurmadan önce, ilk fırsatta, 2 zamanlı yağ ilave edin.
– 2 zamanlı yağ hortumu çıkarıldı veya 2 zamanlı yağ tankı yanlışlıkla komple boşaldı ise, yağ pompasını etkinleştirin.

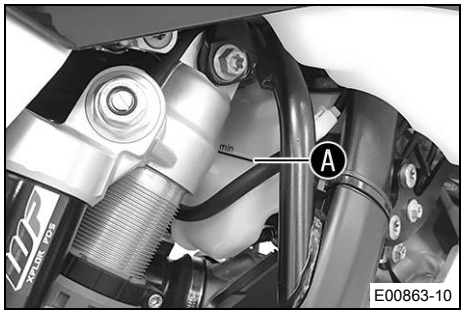

Ön çalışma

– Motosikleti yatay bir yüzey üzerinde dik konuma getirin.

Ana çalışma

– Yağ tankındaki 2 zamanlı yağ seviyesini kontrol edin.

Bilgi

Bir yakıt tankı dolumu için, 2 zamanlı yağ tankı en az **MIN** işaretine kadar Ⓐ doldurulmuş olmalıdır.

2 zamanlı yağ tankı, mümkün olduğunca tamamen dolu olmalıdır.

» 2 zamanlı yağ seviyesi çok düşük olursa:
  – 2 zamanlı yağ ikmali yapın. (📖 S. 52)

18.3 Yağ pompasının etkinleştirilmesi

İkaz

Motor hasarı Yağ tankında 2 zamanlı yağ bulunmazsa, motor yağlanmaz.

Yağ seviyesi ikaz lambası yanarsa, 2 zamanlı yağ, tankta geriye kalan yakıt miktarı için yeterlidir.

- Yağ seviyesi ikaz lambası yandıktan sonra, en fazla tankta geriye kalan yakıt miktarını yakacak kadar aracı sürün.
- Yakıt doldurmadan önce, ilk fırsatta, 2 zamanlı yağ ilave edin.
- 2 zamanlı yağ hortumu çıkarıldı veya 2 zamanlı yağ tankı yanlışlıkla komple boşaldı ise, yağ pompasını etkinleştirin.

Şart

Motor duruyor.

Ön çalışma

- Sürücü koltuğunu çıkarın. (S. 82)
- Motosikleti yatay bir yüzey üzerinde dik konuma getirin.
- 2 zamanlı yağ seviyesini kontrol edin. (S. 144)

Ana çalışma

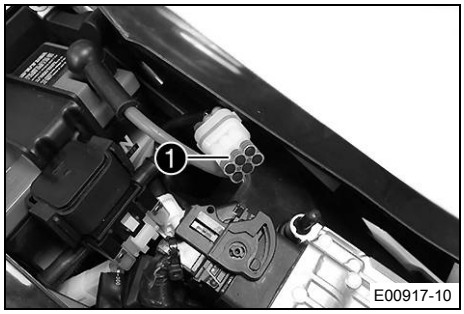

- Diyagnoz soketinin koruyucu kapağını ❶ çıkartın.

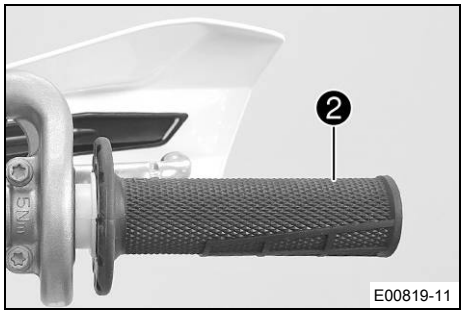

- Gaz kolunu ❷ tam gaz konumuna getirin ve sabitleyin.

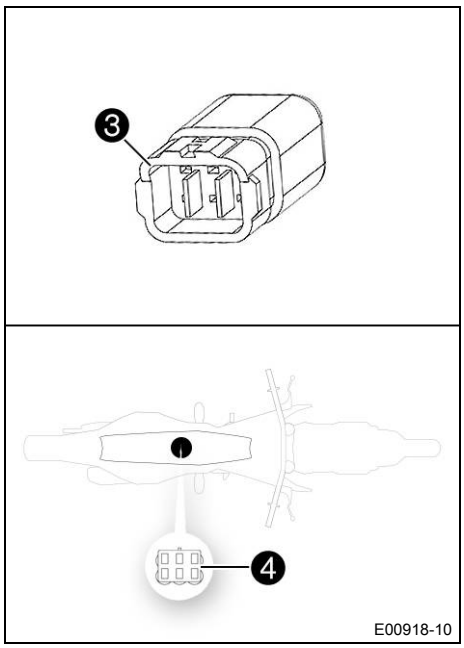

– Yağ pompasının etkinleştirilmesi için öngörülmüş olan 'Wake-up' (uyandırma) fişini ❸ ❹ diyagnoz soketine takın.
  ✔ Gösterge paneli ışığı etkinleştirilir.

Bilgi
Fiş, motosikletin donatım paketinde bulunur.

– En az beş saniye bekleyin.
– Gaz kolunun sabitlemesini çözün.
  ✔ Yağ pompası etkinleştirilir.

Bilgi
Yağ pompası, farklı hızlarda tetiklenir.
İşlem, bariz şekilde duyulur.

– Yağ pompasından artık hiç çalışma sesi gelmeyene kadar bekleyin.
– 'Wake-up' soketini, diyagnoz soketinden çıkarın.

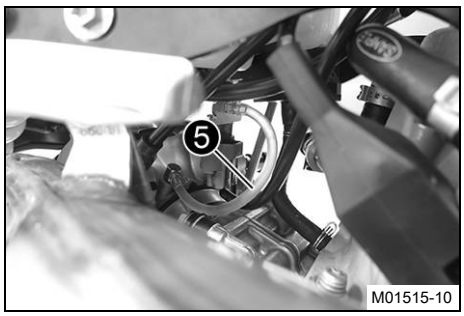

– Hortum ❺ içinde hava kabarcıkları görülüp görülmediğini kontrol edin.
  » Hava kabarcıkları görülüyorsa:
    – Hiç hava kabarcığı görünmeyene kadar tüm işlemi tekrarlayın.
– Koruyucu kapağı, diyagnoz soketine monte edin.

Ek çalışma
– Sürücü koltuğunu monte edin. (📖 S. 82)

18.4 Şanzıman yağ seviyesinin kontrol edilmesi

Bilgi
Şanzıman yağ seviyesi, motor soğukken kontrol edilmelidir.

Ön çalışma
– Motosikleti yatay bir yüzey üzerinde dik konuma getirin.

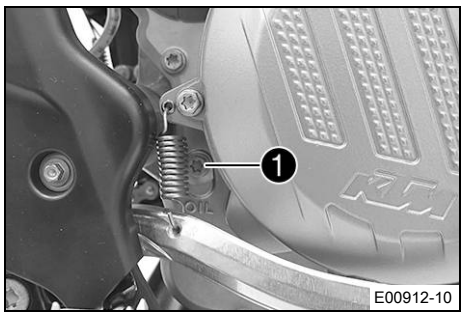

Ana çalışma
– Ayak fren pedalının yayını yerinden çıkarın.
– Şanzıman yağı seviyesi kontrolü vidasını ❶ çıkarın.
– Şanzıman yağ seviyesini kontrol edin.

Düşük miktarda bir şanzıman yağı delikten dışa akıyor olmalıdır.

  » Şanzıman yağı dışa akmıyorsa:
    – Şanzıman yağı ilave edin. 🔧 (📖 S. 148)
– Şanzıman yağı seviyesi kontrolü için öngörülmüş vidayı monte edin ve sıkın.

Öngörülen değer

Şanzıman yağı seviyesi kontrolü için vida	M6	10 Nm

– Ayak fren pedalının yayını yerine takın.

18.5 Şanzıman yağının değiştirilmesi

İkaz

Haşlanma tehlikesi Motor yağı ve şanzıman yağı, motosikletin işletilmesi sırasında çok ısınır.

– Uygun koruyucu elbise ve koruyucu eldiven kullanın.
– Haşlanma durumunda, ilgili yeri derhal ılık su altına tutun.

Uyarı

Çevrenin tehlikeye atılması Sorunlu maddeler, çevreye zarar verirler.

– Yağları, gres yağlarını, filtreleri, yakıtları, temizlik maddelerini, fren sıvısını vs. usulüne uygun şekilde ve geçerli yönetmeliklere göre bertaraf edin.

Bilgi

Şanzıman yağını, motor işletim sıcaklığındayken boşaltın.

Ön çalışma
(Tüm Six Days modelleri)

– Motor korumasını sökün. (S. 100)
– Motosikleti, düz bir yüzey üzerinde park edin.
– Uygun bir kabı motorun altında hazır bulundurun.

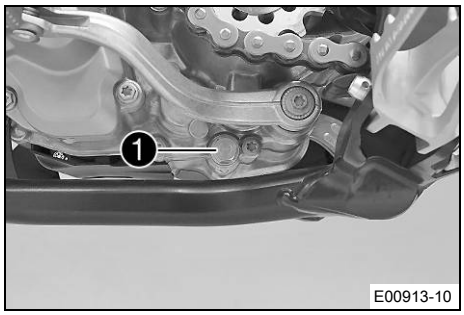

Ana çalışma

– Şanzıman yağı tahliye vidasını ❶ mıknatısla çıkartın.
– Şanzıman yağının tamamen akarak boşalmasını bekleyin.
– Şanzıman yağı tahliye vidasını bir mıknatısla iyice temizleyin.
– Motordaki conta yüzeyini temizleyin.
– Şanzıman yağı tahliye vidasını ❶, mıknatıs ve yeni bir sızdırmazlık halkası ile monte edin ve sıkın.

Öngörülen değer

Mıknatıslı şanzıman yağı tahliye vidası	M12x1,5	20 Nm

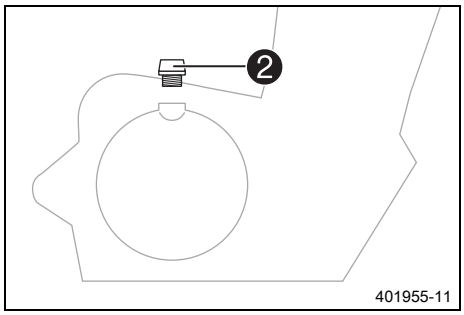

– Yağ doldurma vidasını ❷ çıkarın ve şanzıman yağı doldurun.

Şanzıman yağı	0,80 l	Motor yağı (15W/50) (S. 166)

– Yağ doldurma vidasını monte edin ve sıkın.

Tehlike

Zehirlenme tehlikesi Egzoz gazları zehirlidir ve bayılmalara ve ölüme yol açabilirler.

- Motoru çalıştırırken daima yeterli havalandırma mevcut olmasını sağlayın.
- Motoru kapalı bir mekânda çalıştıracaksanız veya uzun süre işleteceksiniz uygun bir emme tertibatı kullanın.

– Motoru çalıştırın ve sızdırmazlık açısından kontrol edin.

Ek çalışma

– Şanzıman yağ seviyesini kontrol edin. (📖 S. 146)

(Tüm Six Days modelleri)

– Motor korumasını monte edin. (📖 S. 100)

18.6 Şanzıman yağı ilave edilmesi

Bilgi

Çok az şanzıman yağı bulunması veya düşük kalitedeki yağ, şanzımanın erken aşınmasına yol açar. Şanzıman yağı, motor soğukken doldurulmalıdır.

Ön çalışma

– Motosikleti, düz bir yüzey üzerinde park edin.

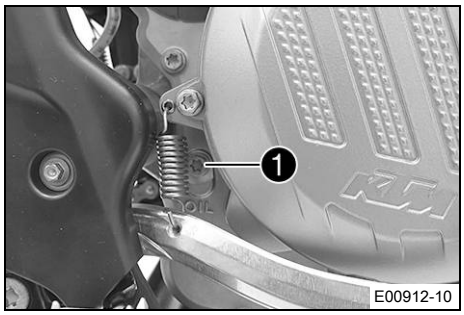

Ana çalışma

– Ayak fren pedalının yayını yerinden çıkarın.
– Şanzıman yağı seviyesi kontrolü vidasını ❶ çıkarın.

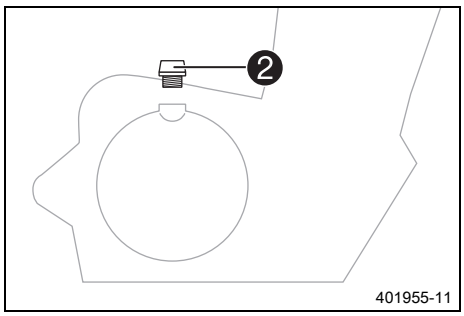

– Yağ doldurma vidasını ❷ çıkarın.
– Şanzıman yağını, şanzıman yağ seviyesi kontrol vidasının deliğinden dışa akana kadar doldurun.

Motor yağı (15W/50) (📖 S. 166)

– Şanzıman yağı seviyesi kontrolü için öngörülmüş vidayı monte edin ve sıkın.

Öngörülen değer

Şanzıman yağı seviyesi kontrolü için vida	M6	10 Nm

– Yağ doldurma vidasını ❷ monte edin ve sıkın.
– Ayak fren pedalının yayını yerine takın.

Tehlike

Zehirlenme tehlikesi Egzoz gazları zehirlidir ve bayılmalara ve ölüme yol açabilirler.

– Motoru çalıştırırken daima yeterli havalandırma mevcut olmasını sağlayın.
– Motoru kapalı bir mekânda çalıştıracaksanız veya uzun süre işleteceksiniz uygun bir emme tertibatı kullanın.

– Motoru çalıştırın ve sızdırmazlık açısından kontrol edin.

Ek çalışma

– Şanzıman yağ seviyesini kontrol edin. (S. 146)

19.1 Motosikletin temizlenmesi

Uyarı

Malzeme hasarı Yüksek basınçlı temizleyicinin yanlış kullanılması halinde parçalar hasar görebilir veya tahrip olabilir.

Yüksek basınç nedeniyle elektrikli parçalara, fişlere, bowden kablolarına, yataklara vs. su girebilir.
Yüksek basınç, arızalara yol açar ve parçaları tahrip eder.

– Su huzmesini doğrudan elektrikli parçalara, fişlere, bowden kablolarına veya yataklara tutmayın.
– Yüksek basınçlı temizleyicinin nozulu ile parça arasında asgari bir mesafe bırakın.

Asgari mesafe	60 cm

Uyarı

Çevrenin tehlikeye atılması Sorunlu maddeler, çevreye zarar verirler.

– Yağları, gres yağlarını, filtreleri, yakıtları, temizlik maddelerini, fren sıvısını vs. usulüne uygun şekilde ve geçerli yönetmeliklere göre bertaraf edin.

Bilgi

Motosikleti düzenli olarak temizleyin; bu sayede, aracın değeri ve iyi görünümü uzun süre korunur.
Temizlik işlemi sırasında motosikletin doğrudan güneş ışınlarına maruz kalmasını önleyin.

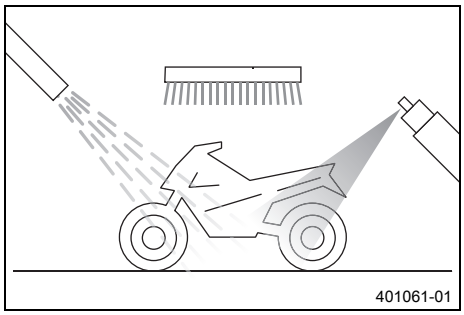

– Su girişini önlemek için, egzoz tertibatını kapatın.
– Kaba kirleri, yumuşak bir su jeti ile temizleyin.
– Aşırı kirlenmiş yerlere piyasadan temin edilebilen bir motosiklet temizleyici tatbik edin ve ek olarak bir fırça ile sürün.

Motosiklet temizleyici (📖 S. 168)

Bilgi

Piyasadan temin edilebilen bir motosiklet temizleyicinin ilave edildiği sıcak su ve yumuşak bir sünger kullanın.
Motosiklet temizleyiciyi hiçbir zaman kuru araç üzerine tatbik etmeyin; daima önce su ile yıkayın.

– Motosiklet, esaslıca yumuşak bir su jeti ile yıkandıktan sonra, iyice kurumaya bırakılmalıdır.
– Egzoz tertibatının kapağını çıkarın.

İkaz

Kaza tehlikesi Islaklık ve kir, fren tertibatını olumsuz etkiler.

– Fren balatalarını ve fren disklerini kurutmak ve kirden arındırmak için birkaç kere dikkatlice fren yapın.

– Temizlik işleminden sonra, motor, işletme sıcaklığına ulaşana kadar aracı çok kısa bir mesafe boyunca sürün.

Bilgi

Isı sayesinde, motorun ve fren tertibatının erişilmeyen kısımlarındaki su da buharlaşır.

– Motosiklet soğuduktan sonra, tüm kayma ve yatak yerlerini yağlayın.
– Zinciri temizleyin. (📖 S. 91)
– Çıplak metal parçalarına (fren diskleri ve egzoz tertibatı hariç) pas önleyici madde tatbik edin.

Boyalar, metaller ve lastikler için koruyucu maddeler (📖 S. 168)

– Tüm plastik parçalara ve toz boya kaplı parçalara yumuşak bir temizlik ve koruma maddesi tatbik edin.

Parlak ve mat boyalar için, metal ve plastik yüzeyler için özel temizleyici (📖 S. 168)

(Tüm EXC modelleri)
– Gidon kilidini yağlayın.

Üniversal yağ spreyi (📖 S. 168)

◀

19.2 Kışın işletme için kontrol ve bakım işlemleri

Bilgi
Motosiklet kışın da kullanılacaksa, caddelere eritici tuz atıldığı hesaba katılmalıdır. Bundan dolayı, aşındırıcı etkisi olan eritici tuza karşı önlemler alınmalıdır.
Araç eritici tuzda çalıştırıldıysa, sürüş sonunda temizlik için soğuk su kullanılmalıdır. Sıcak su, tuzun etkisini güçlendirir.

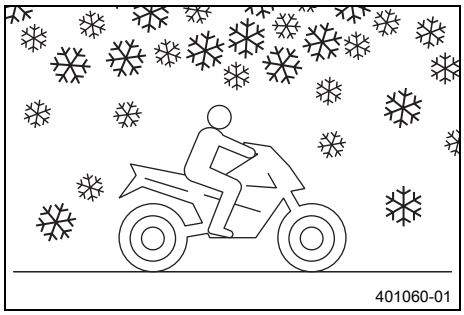

– Motosikleti temizleyin. (📖 S. 150)
– Frenleri temizleyin.

Bilgi
Kar eritici tuz serpilmiş yollar üzerindeki **HER** sürüş sonunda, fren kaliperleri ve fren balataları, soğumuş ve monte edilmiş durumda, esaslıca soğuk su ile temizlenmeli ve iyice kurutulmalıdır.
Eritici tuz serpilmiş cadde ve yollar üzerinde aracı sürdükten sonra, motosikleti esaslıca soğuk su ile temizleyin ve kurutun.

– Motora, titreşim koluna ve diğer tüm çıplak veya galvanizli parçalara (fren diskleri hariç), balmumu temelinde bir pas önleyici madde uygulayın.

Bilgi
Fren disklerine pas önleyici madde temas etmemelidir; aksi takdirde fren etkisi azaltılır.

– Zinciri temizleyin. (📖 S. 91)

◀

20.1 Muhafaza etme

İkaz

Zehirlenme tehlikesi Yakıt, zehirlidir ve sağlığa zararlıdır.

- Yakıtın cilde, gözlere veya giysilere temas etmesini önleyin.
- Yakıt yutmanız halinde derhal bir hekime başvurun.
- Yakıt buharlarını solumayın.
- Cildinize temas etmesi halinde temas eden yeri derhal bol su ile durulayın.
- Yakıtın gözlerinize temas etmesi halinde gözlerinizi bol su ile durulayın ve derhal bir hekime başvurun.
- Yakıtın giysinize temas etmesi halinde giysilerinizi değiştirin.
- Yakıtı, usulüne uygun şekilde ve uygun bir bidon içinde ve çocukların ulaşamayacağı yerlerde muhafaza edin.

Bilgi

Motosikleti uzun bir süre trafiğe çıkarmamayı düşünüyorsanız, aşağıdaki önlemleri almalı veya alınmasını sağlamalısınız.
Motosikleti trafikten çekmeden önce, tüm parçaların işlevini ve aşınma durumunu kontrol edin. Servis işlemleri, onarımlar veya yapısal değişiklikler gerektiğinde, bu işlemler, trafikten çekme sırasında (tamirhaneler için daha düşük kapasite kullanım oranı) yapılmalıdır. Böylece, sezon başlangıcında, tamirhanelerde uzun bekleme süreleri önlenmiş olur.

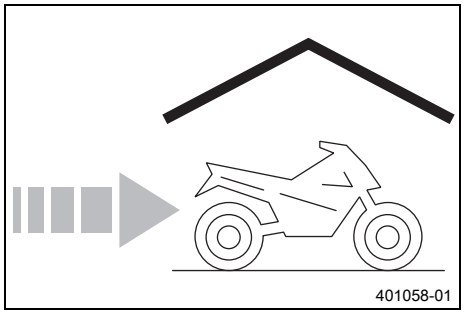

- Motosikleti temizleyin. (📖 S. 150)
- Şanzıman yağını değiştirin. 🔧 (📖 S. 147)
- Antifriz ve soğutma sıvı seviyesini kontrol edin. (📖 S. 131)
- Motosikletin, trafikten geçici süre için çekilmesinden önceki son yakıt ikmali sırasında, yakıt katkı maddesi ekleyin.

Yakıt katkı maddesi (📖 S. 168)

- Yakıt ikmali yapın. (📖 S. 51)
- 2 zamanlı yağ ikmali yapın. (📖 S. 52)
- Lastik hava basıncını kontrol edin. (📖 S. 117)
- Aküyü sökün. 🔧 (📖 S. 119)
- Aküyü şarj edin. 🔧 (📖 S. 120)

  Öngörülen değer

Lityum iyon akünün ideal şarj ve depolama sıcaklığı	10 … 20 °C

- Aracı, büyük sıcaklık dalgalanmalarına maruz kalmayan bir yerde muhafaza etmek üzere park edin.

  Bilgi

  KTM, motosikletin yukarı kaldırılmasını tavsiye eder.

- Motosikleti kaldırma sehpasıyla kaldırın. (📖 S. 68)
- Aracı, hava geçiren bir branda veya örtü ile örtün.

Bilgi
Hava geçirmez malzemeler kullanılmamalıdır, çünkü aksi takdirde nem dışarı çıkamaz ve paslanma oluşur. Trafikten çekilmiş bir motosikletin motorunu kısa süreli olarak çalıştırmak hiç de iyi değildir. Motor bu sırada yeterince ısınmadığı için, yanma işlemi sırasında oluşan su buharı yoğuşur ve motorun ve egzoz sisteminin bazı parçalarının paslanmasına yol açar.

20.2 Araç garajda tutulduktan sonra çalıştırma

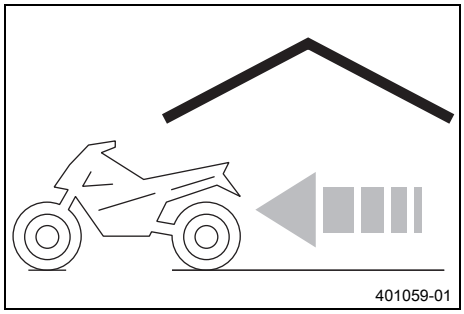

– Motosikleti kaldırma sehpasından alın. (📖 S. 68)
– Aküyü monte edin. 🔧 (📖 S. 120)
– Her çalıştırma işleminden önce, kontrol ve bakım işlemleri yapılmalıdır. (📖 S. 47)
– Bir deneme sürüşü gerçekleştirin.

Hata	Olası nedeni	Önlem
Motor marşı basmıyor (elektrikli marş düğmesi)	Kumanda hatası	– Çalıştırma işlemine ilişkin işlem adımlarını gerçekleştirin. (📖 S. 48)
	Akü boşalmış	– Aküyü şarj edin. 🔧 (📖 S. 120) – Şarj gerilimini kontrol edin. 🔧 – Sükunet akımını kontrol edin. 🔧 – Şarj dinamosunun stator sargısını kontrol edin. 🔧
	Ana sigorta erimiş	– Ana sigortayı değiştirin. (📖 S. 122)
	Marş rölesi arızalı	– Marş rölesini kontrol edin. 🔧
	Marş motoru arızalı	– Marş motorunu kontrol edin. 🔧
Motorun marşı basıyor, fakat motor çalışmıyor	Kumanda hatası	– Çalıştırma işlemine ilişkin işlem adımlarını gerçekleştirin. (📖 S. 48)
	Yakıt borusunun geçmeli bağlantısı birbirine takılı değil	– Yakıt borularının geçmeli bağlantılarını birbirine takın.
	Rölanti devir sayısı yanlış ayarlanmış	– Rölanti devir sayısını ayarlayın. 🔧 (📖 S. 139)
	Yakıt beslemesi yarıda kesildi	– Yakıt deposu havalandırma düzenini kontrol edin.
	Buji islenmiş veya ıslak	– Bujiyi temizleyin ve kurutun; gerekirse değiştirin.
	Buji elektrotları arasındaki mesafe çok büyük	– Elektrotlar arasındaki mesafeyi ayarlayın. Öngörülen değer Buji; elektrotlar arası mesafe 1,3 mm
	Ateşleme tertibatı arızalı	– Ateşleme bobini - Primer sargıyı kontrol edin. 🔧 – Buji tapasını kontrol edin. 🔧 – Şarj dinamosunun stator sargısını kontrol edin. 🔧
	Kablo demetindeki kısa devre kablosu aşınma sonucu sıyrılmış, kısa devre düğmesi ya da Acil Kapatma anahtarı bozuk	– Kablo demetini kontrol edin (gözle muayene). – Elektrik tertibatını kontrol edin.
	Fiş veya ateşleme bobini gevşek veya oksitlenmiş	– Fişi temizleyin ve kontak spreyi tatbik edin.
	Yakıt püskürtme sisteminde hata	– Kablo bağlantılarını, hasar yönünden ve elektrikli geçmeli bağlantıları korozyon ve hasar yönünden kontrol edin. – Hata kayıt belleğini, KTM diyagnoz aracı ile okuyun. 🔧
Motorda rölanti yok	Buji bozuk	– Bujiyi değiştirin.
	Ateşleme tertibatı arızalı	– Ateşleme bobini - Primer sargıyı kontrol edin. 🔧 – Buji tapasını kontrol edin. 🔧 – Şarj dinamosunun stator sargısını kontrol edin. 🔧

Hata	Olası nedeni	Önlem
Motorda rölanti yok	Rölanti devir sayısı yanlış ayarlanmış	– Rölanti devir sayısını ayarlayın. 🔧 (📖 S. 139)
Motor yüksek devir sayısına ulaşmıyor	Yakıt püskürtme sisteminde hata	– Kablo bağlantılarını, hasar yönünden ve elektrikli geçmeli bağlantıları korozyon ve hasar yönünden kontrol edin. – Hata kayıt belleğini, KTM diyagnoz aracı ile okuyun. 🔧
	Ateşleme tertibatı arızalı	– Ateşleme bobini - Primer sargıyı kontrol edin. 🔧 – Buji tapasını kontrol edin. 🔧 – Şarj dinamosunun stator sargısını kontrol edin. 🔧
	Ortam basıncı belleğe yanlış kaydedilmiş	– Çevre basıncını tanıtın. (📖 S. 139)
Motor çok az güce sahip	Hava filtresi aşırı kirlenmiş	– Hava filtresi ve hava filtresi kutusunu temizleyin. 🔧 (📖 S. 85)
	Yakıt filtresi aşırı kirlenmiş	– Yakıt filtresini değiştirin. 🔧
	Yakıt süzgeci aşırı kirlenmiş	– Yakıt süzgecini değiştirin. 🔧 (📖 S. 143)
	Yakıt püskürtme sisteminde hata	– Kablo bağlantılarını, hasar yönünden ve elektrikli geçmeli bağlantıları korozyon ve hasar yönünden kontrol edin. – Hata kayıt belleğini, KTM diyagnoz aracı ile okuyun. 🔧
	Yakıt beslemesi yarıda kesildi	– Yakıt deposu havalandırma düzenini kontrol edin.
	Egzoz tertibatında sızma, biçim bozulması veya nihai sönümleyicide çok az cam elyafı iplik dolgusu söz konusu	– Egzoz tertibatında hasar olup olmadığını kontrol edin. – Nihai sönümleyicinin cam elyafı iplikli dolgusunu değiştirin. 🔧 (📖 S. 87)
	Ateşleme tertibatı arızalı	– Ateşleme bobini - Primer sargıyı kontrol edin. 🔧 – Buji tapasını kontrol edin. 🔧 – Şarj dinamosunun stator sargısını kontrol edin. 🔧
	Membran veya membran gövdesi hasar görmüş	– Membranı ve membran gövdesini kontrol edin.
	Ortam basıncı belleğe yanlış kaydedilmiş	– Çevre basıncını tanıtın. (📖 S. 139)
Motor, sürüş sırasında stop ediyor	Yakıt çok az	– Yakıt ikmali yapın. (📖 S. 51)
	Motor, uygun olmayan hava emiyor	– Emiş flanşını sıkılık bakımından kontrol edin.
	Fiş veya ateşleme bobini gevşek veya oksitlenmiş	– Fişi temizleyin ve kontak spreyi tatbik edin.
	Ortam basıncı belleğe yanlış kaydedilmiş	– Çevre basıncını tanıtın. (📖 S. 139)

Hata	Olası nedeni	Önlem
Motor aşırı ısınıyor	Soğutma sisteminde çok az soğutma sıvısı	– Soğutma sistemini sızdırmazlık yönünden kontrol edin. – Soğutma sıvı seviyesini kontrol edin. (📖 S. 132)
	Aşırı derecede az, sürüş sırası rüzgârı	– Motoru, durma sırasında stop ettirin.
	Radyatör kanatçıkları aşırı kirlenmiş	– Radyatör kanatçıklarını temizleyin.
	Soğutma sisteminde köpük oluşması	– Soğutma sıvısını boşaltın. 🔧 (📖 S. 133) – Soğutma sıvısını doldurun. 🔧 (📖 S. 133)
	Silindir kafası veya silindir kafası contası hasar görmüş	– Silindir kafasını veya silindir kafası contasını kontrol edin.
	Bükülmüş radyatör hortumu	– Radyatör hortumunu değiştirin. 🔧
	Termostat arızalı	– Termostatı kontrol edin. 🔧 Öngörülen değer Açılma sıcaklığı: 70 °C
Beyaz duman oluşumu (atık gazda buhar)	Silindir kafası veya silindir kafası contası hasar görmüş	– Silindir kafasını veya silindir kafası contasını kontrol edin.
Hava alma hortumundan şanzıman yağı akıyor	Çok fazla şanzıman yağı doldurulmuş	– Şanzıman yağ seviyesini kontrol edin. (📖 S. 146)
Şanzıman yağı içinde su var	Mil sızdırmazlık halkası veya su pompası hasar görmüş	– Mil sızdırmazlık halkasını ve su pompasını kontrol edin.
Hatalı işlev kontrol lambası yanıyor veya yanıp sönüyor	Yakıt püskürtme sisteminde hata	– Kablo bağlantılarını, hasar yönünden ve elektrikli geçmeli bağlantıları korozyon ve hasar yönünden kontrol edin. – Hata kayıt belleğini, KTM diyagnoz aracı ile okuyun. 🔧
Akü boşalmış	Akü, şarj dinamosu tarafından şarj edilmiyor	– Şarj gerilimini kontrol edin. 🔧 – Şarj dinamosunun stator sargısını kontrol edin. 🔧
	İstenmeyen akım tüketici	– Sükunet akımını kontrol edin. 🔧
Gösterge panelindeki değerler silindi (saat, kronometre, tur süreleri)	Gösterge paneli pili boş	– Gösterge paneli pilini değiştirin. (📖 S. 129)

22.1 Motor

22.1.1 Tüm 250 modelleri

Model	1 silindirli 2 zamanlı benzinli motor, sıvı soğutmalı, membranlı gaz giriş ve çıkış kontrol düzeni ve taşma kanalı enjeksiyonu
Silindir hacmi	249 cm³
Strok	72 mm
Delik	66,4 mm
Rölanti devir sayısı	1.400 … 1.500 Dev/dk
Egzoz kontrol düzeni - ayar işlemi başlangıcı	5.500 Dev/dk
Krank mili yataklaması	1 yivli bilyalı rulman / 1 silindirik makaralı yatak
Biyel başı yatağı	İğneli yatak
Piston pimi yatağı	İğneli yatak
Piston	Alüminyum, döküm
Piston halkaları	2 trapez sıkma halkası
Motor yağlaması	Ayrı yağlama
X ölçüsü (silindir üst kenarına göre piston üst kenarı)	0 … 0,10 mm
Z ölçüsü (kumanda klapesi yüksekliği)	49,0 mm
Primer dişli tahvil oranı	26:73
Debriyaj	Çoklu diskli debriyaj, yağ banyosu içinde / hidrolik kumandalı
Şanzıman	6 vitesli, şalt tırnaklı
Şanzıman tahvil oranı	
1. vites	14:32
2. vites	16:26
3. vites	20:25
4. vites	22:23
5. vites	25:22
6. vites	26:20
Şarj dinamosu	12 V, 196 W
Ateşleme tertibatı	Kontaksız kontrol edilen tam elektronik ateşleme tertibatı, dijital ateşleme ayarlı, Tip Continental
Buji	NGK ZGR 7 G1
Buji; elektrotlar arası mesafe	1,3 mm
Soğutma	Sıvı ile soğutma, soğutma sıvısının su pompası ile sürekli devirdaimi
Takviyeyle çalıştırma	Ayakla basılan marş ve elektrikli marş

22.1.2 Tüm 300 modelleri

Model	1 silindirli 2 zamanlı benzinli motor, sıvı soğutmalı, membranlı gaz giriş ve çıkış kontrol düzeni ve taşma kanalı enjeksiyonu
Silindir hacmi	293,2 cm³
Strok	72 mm
Delik	72 mm

Rölanti devir sayısı	1.400 … 1.500 Dev/dk
Egzoz kontrol düzeni - ayar işlemi başlangıcı	5.500 Dev/dk
Krank mili yataklaması	1 yivli bilyalı rulman / 1 silindirik makaralı yatak
Biyel başı yatağı	İğneli yatak
Piston pimi yatağı	İğneli yatak
Piston	Alüminyum, döküm
Piston halkaları	2 dörtgen halka
Motor yağlaması	Ayrı yağlama
X ölçüsü (silindir üst kenarına göre piston üst kenarı)	0 … 0,10 mm
Z ölçüsü (kumanda klapesi yüksekliği)	49,5 mm
Primer dişli tahvil oranı	26:73
Debriyaj	Çoklu diskli debriyaj, yağ banyosu içinde / hidrolik kumandalı
Şanzıman	6 vitesli, şalt tırnaklı
Şanzıman tahvil oranı	
1. vites	14:32
2. vites	16:26
3. vites	20:25
4. vites	22:23
5. vites	25:22
6. vites	26:20
Şarj dinamosu	12 V, 196 W
Ateşleme tertibatı	Kontaksız kontrol edilen tam elektronik ateşleme tertibatı, dijital ateşleme ayarlı, Tip Continental
Buji	NGK ZGR 7 G1
Buji; elektrotlar arası mesafe	1,3 mm
Soğutma	Sıvı ile soğutma, soğutma sıvısının su pompası ile sürekli devirdaimi
Takviyeyle çalıştırma	Ayakla basılan marş ve elektrikli marş

22.2 Motor için sıkma torkları

Dış membran levhaların vidası	**EJOTDELTA PT®** 30x6	1 Nm
İç membran levhanın vidası	**EJOTDELTA PT®** 35x25	1 Nm
Memran taşıyıcı plaka vidası	**EJOTDELTA PT®** 30x12	1 Nm
Debriyaj Yay plakası vidası	M5	6 Nm
Egzoz kontrol düzeni Arka kapağı vidası	M5	5 Nm
Egzoz kontrol düzeni Dirsekli manivela vidası	M5	6 Nm **Loctite®243™**
Egzoz kontrol düzeni kapağı vidası	M5	4 Nm **Loctite® 222™**
Egzoz kontrol düzeni rulman bloğu vidası	M5	6 Nm **Loctite®243™**
Egzoz kontrol düzeni Tutma sacı vidası	M5	7 Nm **Loctite®2701™**

Enjeksiyon supapı tutucusu vidası	M5	5 Nm Loctite®243™
İmpülsiyon sensörü vidası	M5	6 Nm Loctite®243™
Kilitleme levyesi vidası	M5	6 Nm Loctite®243™
Stator vidası	M5	6 Nm Loctite®243™
Yatak emniyete alma vidası	M5	7 Nm Loctite®243™
Alçak basınç bağlantısı vidası	M6	8 Nm Loctite®2701™
Anahtarlama kilitlemesi vidası	M6	10 Nm Loctite®243™
Ayakla basılan marş ara dişli vidası	M6	10 Nm Loctite®243™
Ayakla basılan marş Durdurma plakası vidası	M6	10 Nm Loctite®243™
Debriyaj ara kapağı vidası	M6	10 Nm
Debriyaj dış kapağı vidası	M6	8 Nm
Debriyaj kavrama silindiri vidası	M6	10 Nm
Egzoz flanşı vidası	M6	8 Nm
Egzoz kontrol düzeni Kumanda klapesi vidası	M6	10 Nm Loctite®243™
Emme flanşı/membran gövdesi vidası	M6	6 Nm
Marş motoru koruyucu kapak vidası	M6	8 Nm
Marş motoru vidası	M6	10 Nm
Marş motoru yatak soketi vidası	M6	10 Nm Loctite®243™
Motor gövdesi vidası	M6	10 Nm
Su pompası çarkı başlık somunu	M6	5 Nm Loctite®243™
Su pompası kapağı vidası	M6	10 Nm
Şanzıman yağı seviyesi kontrolü için vida	M6	10 Nm
Şarj dinamosu kapağı vidası	M6	8 Nm
Vites değiştirme pedalı vidası	M6	14 Nm Loctite®243™
Ara mil vidası	M8	30 Nm Loctite®243™
Ayakla basılan marş vidası	M8	25 Nm Loctite®2701™
Silindir kafası vidası	M8	27 Nm
Silindir tabanı saplama vidası	M10	25 Nm Loctite®243™
Silindir tabanı somunu	M10	35 Nm

Tahrik zinciri pinyon dişlisi vidası	M10	60 Nm **Loctite®2701™**
Silindir kafası Sıcaklık sensörü Vidası	M10x1,25	12 Nm
Rotor somunu	M12x1	60 Nm
Mıknatıslı şanzıman yağı tahliye vidası	M12x1,5	20 Nm
Buji	M14x1,25	25 Nm
Debriyaj kamı somunu	M18x1,5	100 Nm **Loctite® 648™**
Primer dişli somunu	M18LHx1,5	150 Nm **Loctite® 648™**

22.3 Dolum miktarları

22.3.1 Şanzıman yağı

Şanzıman yağı	0,80 l	Motor yağı (15W/50) (📖 S. 166)

22.3.2 Soğutma sıvısı

Soğutma sıvısı	1,2 l	Soğutma sıvısı (📖 S. 167)

22.3.3 Yakıt

Toplam yakıt deposu hacmi, yakl.	9 l	Süper yakıt, kurşunsuz (ROZ 95) (📖 S. 167)

Yakl. yakıt rezervi	1,5 l

2 zamanlı yağ tankı içeriği yakl.	0,7 l	Motor yağı 2 zamanlı (📖 S. 166)

22.4 Şasi çerçevesi

Çerçeve	Merkezi boru çerçevesi, krom-molibden alaşımlı çelik borulardan imal edilmiştir
Çatal (Tüm EXC/XC-W standart modelleri)	**WP SuspensionXplor 48**
Çatal (Tüm Six Days modelleri)	**WP SuspensionXplor 48 PA**
Yay hareket mesafesi	
Ön	300 mm
Yay hareket mesafesi	
Arka	310 mm
Çatal kaçıklığı	22 mm
Süspansiyon kolu	**WP Suspension** 5018 PDS DCC
Fren tertibatı	Diskli frenler, fren kaliperleri yüzer yataklamalı
Fren diskleri - çaplar	
Ön	260 mm
Arka	220 mm
Fren diskleri - aşınma sınırı (Tüm EXC/XC-W standart modelleri)	
Ön	2,5 mm

Arka	3,5 mm
Fren diskleri - aşınma sınırı (Tüm Six Days modelleri)	
Ön	2,5 mm
Arka	3,7 mm
Asfalt yol için lastik hava basıncı (Tüm EXC modelleri)	
Ön	1,5 bar
Arka	1,5 bar
Arazi için lastik hava basıncı	
Ön	1,0 bar
Arka	1,0 bar
Sekonder tahvil oranı	14:50 (13:50)
Zincir	5/8 x 1/4" (inç)
Teslim edilebilen zincir dişlileri	38, 40, 42, 45, 48, 49, 50, 51, 52
Kumanda kafası açısı	63,5°
Tekerlek arası açıklığı	1.482 ± 10 mm
Yük olmadan koltuk yüksekliği	960 mm
Yük olmaksızın alt boşluk yüksekliği	370 mm
Yakıt olmaksızın yakl. ağırlık (Tüm EXC/XC-W standart modelleri)	103 kg
Yakıt olmaksızın yakl. ağırlık (Tüm Six Days modelleri)	103,5 kg
İzin verilen maksimum dingil yükü, ön (Tüm 250 modelleri)	148 kg
İzin verilen maksimum dingil yükü, ön (Tüm 300 modelleri)	147 kg
İzin verilen maksimum dingil yükü, arka	190 kg
İzin verilen maksimum toplam ağırlık	335 kg

22.5 Elektrik düzeni

Akü	HJTZ5S-FP	Lityum iyon akü Akü gerilimi: 12 V Anma kapasitesi: 2,0 Ah bakım gerektirmez
Gösterge paneli pili	CR 2430	Akü gerilimi: 3 V
Sigorta	75011088005	5 A
Sigorta	75011088010	10 A
Sigorta	58011109120	20 A
Far	HS1 / Taban BX43t	12 V 35/35 W
Park lambası	W5W / Taban W2,1x9,5d	12 V 5 W
Kontrol lambaları	W2,3W / Taban W2x4,6d	12 V 2,3 W
Sinyal lambası (Tüm EXC modelleri)	R10W / Taban BA15s	12 V 10 W
Fren lambası/arka ışık	LED	
Plaka ışığı (Tüm EXC modelleri)	LED	

22.6 Dış lastikler

Geçerlilik	Ön lastik	Arka lastik
(Tüm EXC standart modelleri)	**80/100 - 21 M/C 51M TT** MAXXIS Maxx EnduPro	**140/80 - 18 M/C 70R M+S TT** MAXXIS Maxx EnduPro
(Tüm EXC Six Days modelleri)	**90/90 - 21 M/C 54M M+S TT** Metzeler MCE 6 DAYS EXTREME	**140/80 - 18 M/C 70M M+S TT** Metzeler MCE 6 DAYS EXTREME
(Tüm XC-W modelleri)	**90/90 - 21 54M TT** Dunlop GEOMAX AT 81 F	**110/100 - 18 64M TT** Dunlop GEOMAX AT 81
Belirtilen lastikler olası seri lastik donanımlardan birini teşkil etmektedir. Daha geniş bilgiyi, Servis alanında, şurada bulursunuz: http://www.ktm.com		

22.7 Çatal

22.7.1 Tüm EXC/XC-W standart modelleri

Çatal ürün numarası	14.18.8S.63
Çatal	**WP SuspensionXplor 48**
Basınç kademesi sönümlemesi	
Komfort (konfor)	18 Tıklama
Standart	15 Tıklama
Sport (spor)	12 Tıklama
Çekme kademesi sönümlemesi	
Komfort (konfor)	18 Tıklama
Standart	15 Tıklama
Sport (spor)	12 Tıklama
Ön gerilim soketi/soketleri ile beraber yay uzunluğu	474 mm
Yaylanma katsayısı	
Sürücü ağırlığı: 65 … 75 kg	4,0 N/mm
Sürücü ağırlığı: 75 … 85 kg	4,2 N/mm
Sürücü ağırlığı: 85 … 95 kg	4,4 N/mm
Çatal uzunluğu	928 mm

Çatal kolu başına çatal yağı	642 ± 10 ml	Çatal yağı (SAE 4) (48601166S1) (📖 S. 166)

22.7.2 Tüm Six Days modelleri

Çatal ürün numarası	14.15.8S.63
Çatal	**WP SuspensionXplor 48 PA**
Basınç kademesi sönümlemesi	
Komfort (konfor)	18 Tıklama
Standart	15 Tıklama
Sport (spor)	12 Tıklama
Çekme kademesi sönümlemesi	
Komfort (konfor)	18 Tıklama
Standart	15 Tıklama
Sport (spor)	12 Tıklama

Yay ön gerilimi - **Preload Adjuster**	
Komfort (konfor)	**+0**
Standart	**+0**
Sport (spor)	**+3**
Ön gerilim soketi/soketleri ile beraber yay uzunluğu	474 mm
Yaylanma katsayısı	
Sürücü ağırlığı: 65 … 75 kg	4,0 N/mm
Sürücü ağırlığı: 75 … 85 kg	4,2 N/mm
Sürücü ağırlığı: 85 … 95 kg	4,4 N/mm
Çatal uzunluğu	928 mm

Çatal kolu başına çatal yağı	642 ± 10 ml	Çatal yağı (SAE 4) (48601166S1) (📖 S. 166)

22.8 Süspansiyon kolu

Süspansiyon kolu ürün sipariş numarası	12.18.7S.63
Süspansiyon kolu	**WP Suspension** 5018 PDS DCC
Low Speed basınç kademesi sönümleme düzeni	
Komfort (konfor)	18 Tıklama
Standart	15 Tıklama
Sport (spor)	12 Tıklama
High Speed basınç kademesi sönümleme düzeni	
Komfort (konfor)	2,5 tur
Standart	2 tur
Sport (spor)	1 tur
Çekme kademesi sönümlemesi	
Komfort (konfor)	18 Tıklama
Standart	15 Tıklama
Sport (spor)	12 Tıklama
Yay öngerilimi	8 mm
Yaylanma katsayısı	
Sürücü ağırlığı: 65 … 75 kg	57 … 63 N/mm
Sürücü ağırlığı: 75 … 85 kg	60 … 66 N/mm
Sürücü ağırlığı: 85 … 95 kg	63 … 69 N/mm
Yay uzunluğu	225 mm
Gaz basıncı	10 bar
Statik bel verme	35 mm
Sürüş sırasında bel verme	110 mm
Toplam uzunluk	415 mm
Amortisör yağı (📖 S. 166)	SAE 2,5

22.9 Şasi için sıkma torkları

Basınç regülatörü vidası	**EJOT PT®** K60x25-Z	2,3 Nm
Koltuk sabitleme vidası	**EJOTEJOFORM PT®** K60x23/18	2,5 Nm
Şasi çerçevesi diğer vidaları	**EJOT PT®** K60x25-Z	2 Nm
Yağ dolum seviyesi sensörü vidası	**G 3/4 "**	7 Nm
Acil kapatma anahtarı vidası (Tüm EXC modelleri)	M4	0,7 Nm
Sağlam tutma vidası	M4	5 Nm **Loctite®243™**
Arka tekerlek jant teli nipeli	M4,5	6 Nm
Ön tekerlek jant teli nipeli	M4,5	6 Nm
Akü kutbu vidası	M5	2,5 Nm
Emme havası sıcaklık sensörü vidası	M5	3,5 Nm
Far açma-kapama düğmesi vidası (Tüm EXC modelleri)	M5	1 Nm
Sinyal anahtarı vidası (Tüm EXC modelleri)	M5	1 Nm
Süspansiyon kolu ayar halkası vidası	M5	5 Nm
Şasi çerçevesi diğer cıvataları	M5	5 Nm
Şasi çerçevesi diğer somunları	M5	5 Nm
Arka fren diski vidası	M6	14 Nm **Loctite®243™**
Ayak fren silindirindeki itme çubuğu küresel mafsal vidası	M6	10 Nm **Loctite®243™**
Dirsek vidası titreşim elemanına	M6	6 Nm
Gaz kolu vidası	M6	5 Nm
Marş motorundaki kablo için somun	M6	4 Nm
Ön fren diski vidası	M6	14 Nm **Loctite®243™**
Şasi çerçevesi diğer cıvataları	M6	10 Nm
Şasi çerçevesi diğer somunları	M6	10 Nm
Titreşim elemanı vidası çerçeveye	M6	6 Nm
Yağ tankı üzerindeki yağ pompası tutucusu vidası	M6	6 Nm
Zincir kayma önleme tertibatı vidası	M6	6 Nm **Loctite®243™**
Alt çatal köprüsü vidası (Tüm EXC/XC-W standart modelleri)	M8	15 Nm
Alt çatal köprüsü vidası (Tüm Six Days modelleri)	M8	15 Nm
Ayak fren pedalı dayaması somunu	M8	20 Nm
Ayak fren pedalı somunu	M8	15 Nm
Çatal çıkıntısı vidası	M8	15 Nm

Çekmeli anahtar somunu (Tüm XC-W modelleri)	M8	0,4 Nm
Çerçeve çıkması vidası	M8	35 Nm Loctite®2701™
Gidon sıkıştırma köprüsü vidası	M8	20 Nm
Lastik tutucu somunu	M8	12 Nm
Motor desteği vidası	M8	25 Nm Loctite®2701™
Ön fren kaliperi vidası	M8	25 Nm Loctite®243™
Şasi çerçevesi diğer cıvataları	M8	25 Nm
Şasi çerçevesi diğer somunları	M8	25 Nm
Üst çatal borusu vidası (Tüm EXC/XC-W standart modelleri)	M8	20 Nm
Üst çatal borusu vidası (Tüm Six Days modelleri)	M8	17 Nm Loctite®243™
Üst çatal köprüsü vidası (Tüm EXC/XC-W standart modelleri)	M8	20 Nm
Üst çatal köprüsü vidası (Tüm Six Days modelleri)	M8	17 Nm
Yakıt pompasına yakıt bağlantısı	M8	10 Nm
Yan ayaklık tespitleme vidası	M8	35 Nm Loctite®2701™
Zincir dişlisi vidası somunu	M8	35 Nm Loctite®2701™
Zincir kayma parçası vidası	M8	15 Nm
Gidon yuvası vidası	M10	40 Nm Loctite®243™
Motor taşıma cıvatası	M10	60 Nm
Şasi çerçevesi diğer cıvataları	M10	45 Nm
Şasi çerçevesi diğer somunları	M10	45 Nm
Alt süspansiyon kolu vidası	M12	80 Nm Loctite®2701™
Üst süspansiyon kolu vidası	M12	80 Nm Loctite®2701™
Yakıt pompası somunu	M12	15 Nm
Titreşim kolu pimi somunu	M16x1,5	100 Nm
Arka dingil pimi somunu	M20x1,5	80 Nm
Ön dingil pimi vidası	M20x1,5	35 Nm
Soğutma sistemi vidalama ağzı	M20x1,5	12 Nm Loctite®243™
Üst kontrol kafası vidası	M20x1,5	12 Nm

Amortisör yağı (SAE 2,5) (50180751S1)

Standart / Sınıflandırma
– SAE (📖 S. 170) (SAE 2,5)

Öngörülen değer
– Sadece, verilmiş olan standarda uygun (bkz. hazne üzerindeki bilgiler) ve ilgili özelliklere sahip olan yağlar kullanınız.

Çatal yağı (SAE 4) (48601166S1)

Standart / Sınıflandırma
– SAE (📖 S. 170) (SAE 4)

Öngörülen değer
– Sadece, verilmiş olan standarda uygun (bkz. hazne üzerindeki bilgiler) ve ilgili özelliklere sahip olan yağlar kullanınız.

Fren sıvısı DOT 4 / DOT 5.1

Standart / Sınıflandırma
– DOT

Öngörülen değer
– Sadece, verilmiş olan standarda uygun (bkz. hazne üzerindeki bilgiler) ve ilgili özelliklere sahip olan fren sıvısı kullanın.

Tavsiye edilen tedarikçi
Castrol
– **REACT PERFORMANCE DOT 4**

Motorex®
– **Brake Fluid DOT 5.1**

Motor yağı (15W/50)

Standart / Sınıflandırma
– JASO T903 MA2 (📖 S. 170)
– SAE (📖 S. 170) (15W/50)

Öngörülen değer
– Sadece, verilmiş olan standarda uygun (bkz. hazne üzerindeki bilgiler) ve ilgili özelliklere sahip olan motor yağı kullanın.

Tavsiye edilen tedarikçi
Motorex®
– **Top Speed 4T**

Motor yağı 2 zamanlı

Standart / Sınıflandırma
– JASO FD (📖 S. 170)

Öngörülen değer
– Sadece, bilinen markalardan yüksek kaliteli, 2 zamanlı motor yağı kullanınız.

tam sentetik

Tavsiye edilen tedarikçi
Motorex®
– **Cross Power 2T**

Soğutma sıvısı

Öngörülen değer

– Alüminyum motorlar için sadece korozyon koruma katkılı yüksek kaliteli, silikat içermeyen soğutma sıvısı kullanın. Düşük değerli ve uygun olmayan antifrizler kullanıldığında, paslanma, tortu ve köpüklenme söz konusu olur.
– Saf su kullanmayın, çünkü korozyona karşı koruma ve yağlama özellikleri gibi talepler sadece soğutma sıvısı tarafından karşılanabilmektedir.
– Sadece, verilmiş olan standartlara uygun (bkz. hazne üzerindeki bilgiler) ve ilgili özelliklere sahip olan soğutma sıvısı kullanın.

Donmaya karşı koruma en az şuraya kadar:	−25 °C

Karışım oranı gerekli antifrize uyarlanmalıdır. Soğutma sıvısının inceltilmesi gerekiyorsa damıtılmış su kullanın.

Önceden karıştırılmış soğutma sıvısının kullanılması tavsiye edilmektedir.

Soğutma sıvısı üreticisinin, antifriz, inceltme ve diğer soğutma sıvılarıyla karıştırılabilirlik (uyumluluk) bilgilerini dikkate alın.

Tavsiye edilen tedarikçi
Motorex®
– **COOLANT M3.0**

Süper yakıt, kurşunsuz (ROZ 95)

Standart / Sınıflandırma

– DIN EN 228 (ROZ 95)

Öngörülen değer

– Sadece, verilmiş olan standarda uygun veya eşdeğer kurşunsuz süper yakıt kullanınız.
– % 10'a kadar olan etanol düzeyi (E10 yakıt) sorun değildir.

Bilgi
Metanol'den üretilmiş (örn. M15, M85, M100) veya % 10'dan fazla etanol (örn. E15, E25, E85, E100) içeren yakıt **kullanmayınız**.

Boyalar, metaller ve lastikler için koruyucu maddeler

Tavsiye edilen tedarikçi
Motorex®
– Moto Protect

Hava filtresi temizleme maddesi

Tavsiye edilen tedarikçi
Motorex®
– Racing Bio Dirt Remover

Motosiklet temizleyici

Tavsiye edilen tedarikçi
Motorex®
– Moto Clean

Offroad zincir spreyi

Tavsiye edilen tedarikçi
Motorex®
– Chainlube Offroad

Parlak ve mat boyalar için, metal ve plastik yüzeyler için özel temizleyici

Tavsiye edilen tedarikçi
Motorex®
– Quick Cleaner

Plastik köpükten hava filtresi için yağ

Tavsiye edilen tedarikçi
Motorex®
– Racing Bio Liquid Power

Uzun süre etkili gres yağı

Tavsiye edilen tedarikçi
Motorex®
– Bike Grease 2000

Üniversal yağ spreyi

Tavsiye edilen tedarikçi
Motorex®
– Joker 440 Synthetic

Yakıt katkı maddesi

Tavsiye edilen tedarikçi
Motorex®
– Fuel Stabilizer

Yüksek oranda viskoz gres yağı

Tavsiye edilen tedarikçi
SKF®
– LGHB 2

Zincir temizleme maddesi

Tavsiye edilen tedarikçi
Motorex®
– Chain Clean

SAE

SAE vizkozite sınıfları, "Society of Automotive Engineers" tarafından belirlenmiştir ve yağların viskozitelerine göre tasnif edilmesine yararlar. Viskozite, sadece yağın bir özelliğini tanımlar ve kaliteye ilişkin olarak fikir vermez.

JASO T903 MA2

Farklı teknik geliştirme yönelimleri, motosikletler için özel bir spesifikasyon gerektirmiştir - **JASO T903 MA2** standardı.
Geçmişte, motosikletler için binek otomobil alanında yaygın olan motor yağları kullanılmaktaydı, çünkü özel motosiklet spesifikasyonları mevcut değildi.
Binek otomobil motorlarında büyük servis aralıkları talep edilmesine karşın, motosiklet motorlarında, yüksek devir sayılarında yüksek güç çıkışı ön plandadır.
Çoğu motosiklet motorunda, şanzıman ve debriyaj da aynı yağ ile yağlanır.
JASO T903 MA2 standardı, bu özel gereksinimleri karşılar.

JASO FD

JASO FD, 2 zamanlı bir motor yağı için öngörülen bir sınıflandırmadır; bu motor yağı, motosiklet spor yarışlarındaki çok yüksek gereksinimleri karşılamak için özel olarak geliştirilmiştir. Birinci sınıf sentetik esterler ve özel olarak bu amaç için ayarlanmış katkı maddeleri sayesinde, aşırı zor şartlar altında dahi eksiksiz bir yanma süreci elde edilmektedir.

OBD	On-Board-Diagnose (araç üzerinde diyagnoz)	Araç elektronik sisteminin öngörülen parametrelerini denetleyen araç sistemi
TPI	Transfer kanallarına püskürtme (Transfer Port Injection)	İki püskürtme supabının, silindirin transfer kanallarında kullanıldığı elektronik yakıt enjeksiyonu düzeni

gerek.	gerekirse
karş.	karşılaştır
No.	Numara
olas.	olası
örn.	örneğin
Ürün sipariş no.	Ürün sipariş numarası
vb.	ve benzeri
vs.	vesaire
vs.	vesaire
yakl.	yaklaşık
yd.	ya da
ys.	yanısıra

28.1 Kırmızı semboller

Kırmızı semboller, derhal müdahale etmeyi gerektiren bir hata durumunu gösterirler.

	Yağ seviyesi ikaz lambası kırmızı yanıyor – Yağ seviyesi, **MIN** işaret çizgisine ulaştı. Motosikleti, en fazla, geriye kalan yakıtı tamamen yakacak şekilde sürün ve ilk fırsatta 2 zamanlı yağ ikmali yapın.

28.2 Sarı ve turuncu semboller

Sarı ve turuncu semboller, kısa bir süre içinde müdahale etmeyi gerektiren bir hata durumunu gösterirler. Etkin sürüş yardımı düzenleri de sarı veya turuncu semboller aracılığıyla gösterilir.

	Hatalı işlev kontrol lambası sarı renkte yanıyor/yanıp sönüyor – OBD, araç elektronik sisteminde bir hata tespit etti. Trafik kurallarına uygun bir şekilde durun ve yetkili bir KTM Servisi tamirhanesi ile irtibata geçin.
	Yakıt seviyesi ikaz lambası sarı renkte yanıyor – Yakıt seviyesi, yedek yakıt çizgisine ulaştı.

28.3 Yeşil ve mavi semboller

Yeşil ve mavi semboller, bilgi verirler.

	Uzun far kontrol lambası mavi yanıyor – Uzun far açıktır.
	Sinyal kontrol lambası yeşil yanıp sönüyor – Sinyal lambası devrede.

İÇİNDEKİLER DİZİNİ

2

2 zamanlı yağ seviyesi
- Kontrol edilmesi . . . 144

2 zamanlı yağ tankı kapağı
- Açılması . . . 21
- Kapatılması . . . 22

A

Acil Kapatma anahtarı . . . 19

Ağır kullanım şartları . . . 42
- çamurlu yol . . . 45
- Düşük sıcaklıklar . . . 46
- ıslak kum . . . 44
- ıslak yol . . . 45
- Kar . . . 46
- kuru kum . . . 43
- Yavaş sürüş . . . 45
- Yüksek sıcaklıklar . . . 45

Aksesuar . . . 11

Akü
- Çalıştırma gücü . . . 42
- Monte edilmesi . . . 120
- Sökülmesi . . . 119
- Şarj etme . . . 120

Alt çatal köprüsü
- Monte edilmesi . . . 73, 76
- Sökülmesi . . . 72

Amacına uygun kullanım . . . 7

Ana sigorta
- Değiştirilmesi . . . 122

Anahtar numarası . . . 15

Antifriz
- kontrol edilmesi . . . 131

Araç görünümü
- arka sağ . . . 14
- Ön sol . . . 13

Araçta çalışma ve işlem kuralları . . . 9

Arka tekerlek
- Monte edilmesi . . . 115
- Sökülmesi . . . 114

Ateşleme eğrisi
- Değiştirilmesi . . . 140
- Fiş bağlantısı . . . 140

Ateşleme eğrisi şalteri . . . 19

Ayak fren pedalı . . . 24
- Boşluk mesafesinin kontrol edilmesi . . . 107
- Temel ayarın yapılması . . . 107

Ayakla basılan marş . . . 24

B

Basınç kademesi sönümlemesi
- Çatalınkinin ayarlanması . . . 62

Bowden gaz kablosu boşluğu
- Ayarlanması . . . 136
- Kontrol edilmesi . . . 136

Bowden gaz kablosunun döşenmesi
- Kontrol edilmesi . . . 96

Ç

Çalıştırma
- Araç garajda tutulduktan sonra . . . 153
- Her çalıştırma işleminden önceki kontrol ve bakım işlemleri . . . 47
- İlk çalıştırmaya ilişkin uyarılar . . . 40

Çalıştırma işlemi . . . 48

Çatal
- temel ayarın kontrol edilmesi . . . 61
- Ürün sipariş numarası . . . 16

Çatal koruması
- Monte edilmesi . . . 70
- Sökülmesi . . . 69

Çatal süspansiyon kolları
- Havalandırılması . . . 68
- Monte edilmesi . . . 71
- Sökülmesi . . . 70
- Toz koruyucu manşetlerin temizlenmesi . . . 69
- Yay ön geriliminin ayarlanması . . . 64

Çekme kademesi sönümlemesi
- Çatalınkinin ayarlanması . . . 63
- Süspansiyon kolununkinin ayarlanması . . . 58

Çerçeve
- Kontrol edilmesi . . . 96

Çevre . . . 9

Çevre basıncı
- Tanıtılması . . . 139

D

Debriyaj
- Sıvı seviyesinin kontrol edilmesi/düzeltilmesi . . . 98
- Sıvının değiştirilmesi . . . 99

Debriyaj kolu . . . 17
- Temel ayarın yapılması . . . 98

Depo kapağı
- açılması . . . 20
- Kapatılması . . . 21

Direksiyon
- bloke edilmesi . . . 25
- kilidinin açılması . . . 25

Diyagnoz fişi 130
Dolum miktarı
Soğutma sıvısı 134, 160
Şanzıman yağı 147, 160
Yakıt 52, 160
Düşük dış hava sıcaklıklarında lityum iyon akülerin çalıştırma gücü 42

E

El freni kolu 17
Boşluk mesafesinin ayarlanması 101
Boşluk mesafesinin kontrol edilmesi 101
Temel ayarın yapılması 102
Elektrikli marş düğmesi 19

F

Far
Aydınlatma mesafesinin ayarlanması 129
Far açma-kapama düğmesi 18
Far ayarı
Kontrol edilmesi 128
Far ile birlikte far maskesi
Monte edilmesi 126
Sökülmesi 125
Far lambası
Değiştirilmesi 127
Fren balataları
Arka tekerlek freninde kontrol edilmesi 110
Arka tekerlek frenininkinin değiştirilmesi . . . 110
Ön tekerlek freninde kontrol edilmesi 104
Ön tekerlek frenininkinin değiştirilmesi 105
Fren diskleri
Kontrol edilmesi 102
Fren sıvı seviyesi
arka tekerlek frenininkinin kontrol edilmesi . . 108
Ön tekerlek freninde kontrol edilmesi 103
Fren sıvısı
Arka tekerleğinkinin ilave edilmesi 109
Ön tekerleğinkinin ilave edilmesi 103

G

Garanti 11
Gaz alma karakteristiği
Ayarlanması 137
Gaz kolu 17
Gidon konumu 65
Ayarlaması 65
Gösterge paneli
Ayarlanması 27
Genel bakış 26
Kilometre veya mil ayarlaması 26
Pilin değiştirilmesi 129
Saatin ayarlanması 28
Güvenli işletme 8

H

Hata arama 154-156
Hatalı kullanım 7
Hava filtresi
Monte edilmesi 84
Sökülmesi 84
temizlenmesi 85
Hava filtresi kutusu
contalanması 86
temizlenmesi 85
Hava filtresi kutusu kapağı
Emniyete almaya hazırlama 85
Monte edilmesi 83
Sökülmesi 83
High Speed basınç kademesi sönümlemesi
Süspansiyon kolununkinin ayarlanması 57

I

İşletme maddeleri 11

J

Jant teli gerilimi
Kontrol edilmesi 118

K

Kısa devre butonu 17-18
Kışın işletme
Kontrol ve bakım işlemleri 151
Koltuk
Çıkarılması 82
Monte edilmesi 82
Kontrol lambalarına genel bakış 20
Korna düğmesi 18
Koruyucu elbise 9
Kullanım Kılavuzu 10
Kullanım tanımlaması 7
Kumanda kafası yatağı
Yağlanması 80
Kumanda kafası yatağı boşluğu
Ayarlanması 79
Kontrol edilmesi 78

L

Lastik hava basıncı
kontrol edilmesi 117
Lastiklerin durumu
Kontrol edilmesi 117

İÇİNDEKİLER DİZİNİ

Low Speed baskı kademesi sönümlemesi
Süspansiyon kolununkinin ayarlanması 56

M

Motor
Alıştırma 41
Motor koruması
Monte edilmesi 100
Sökülmesi 100
Motor numarası 15
Motosiklet
kaldırma sehpasından alınması 68
kaldırma sehpasıyla kaldırılması 68
Temizleme 150
Muhafaza etme 152
Müşteri servisi 11

N

Nakliye 51
Nihai sönümleyici
Cam elyafı iplikli dolgunun değiştirilmesi 87
Monte edilmesi 86
Sökülmesi 86

Ö

Ön çamurluk
Monte edilmesi 80
Sökülmesi 80
Ön tekerlek
Monte edilmesi 114
Sökülmesi 113

R

Resimler 11
Rölanti devir sayısı
Ayarlanması 139
Rölanti devir sayısını ayarlama vidası 23

S

Servis 11
Servis planı 53-55
Sigorta
Ana sigortanın değiştirilmesi 122
Her bir akım tüketicisininkinin değiştirilmesi . 124
Sinyal anahtarı 19
Sinyal lambası
Değiştirilmesi 127
Soğuk çalıştırma düğmesi 22
Soğutma sistemi 131
Soğutma sıvı seviyesi
kontrol edilmesi 131-132
Soğutma sıvısı
Boşaltılması 133
Doldurulması 133
Sürüş sırasında bel verme
Ayarlanması 61
Süspansiyon kolu
Genel basınç kademesi sönümlemesi 56
Monte edilmesi 81
Sökülmesi 81
Statik bel vermenin kontrol edilmesi 59
Sürüş sırasındaki bel vermenin kontrol edilmesi 59
Ürün sipariş numarası 16
Yay ön geriliminin ayarlanması 60

Ş

Şanzıman yağı
Değiştirilmesi 147
İlave edilmesi 148
Şanzıman yağı seviyesi
Kontrol edilmesi 146
Şasi numarası 15
Şasi temel ayarı
sürücü ağırlığına göre kontrol edilmesi 56

T

Teknik Özellikler
Çatal 162
Dış lastikler 162
Dolum miktarları 160
Elektrik düzeni 161
Motor 157
Motor için sıkma torkları 158
Süspansiyon kolu 163
Şasi çerçevesi 160
Şasi için sıkma torkları 164
Teminat 11
Temizlik, bakım 150-151
Tip plakası 15
Titreşim kolu
Kontrol edilmesi 96
Tutamak lastiği
Kontrol edilmesi 97

V

Vites değiştirme pedalı 23
Temel ayarın yapılması 141
Temel konumun kontrol edilmesi 141

Y

Yağ pompası
Etkinleştirilmesi 145

Yakıt deposu
Monte edilmesi 89
Sökülmesi 87
Yakıt ikmali
2 zamanlı yağ 52
Yakıt 51
Yakıt süzgeci
Değiştirilmesi 143
Yan ayaklık 24
Yardımcı maddeler 11
Yedek parçalar 11

Z

Zincir
Kontrol edilmesi 93
Temizlenmesi 91
Zincir dişlisi
Kontrol edilmesi 93
Zincir gerilimi
ayarlanması 92
kontrol edilmesi 92
Zincir kılavuzu
Kontrol edilmesi 93
Zincir pinyon dişlisi
Kontrol edilmesi 93

READY TO RACE
»www.ktm.com

3213853tr

03/2018



KTM Sportmotorcycle GmbH
5230 Mattighofen/Avusturya
http://www.ktm.com

Fotoğraf: Mitterbauer/KTM