MANUAL DE INSTRUCCIONES 2019

READY TO RACE
»www.ktm.com

125 XC-W
150 XC-W

N.° art. 3213852es



KTM

ESTIMADO CLIENTE DE KTM:

En primer lugar, permítanos felicitarle por su decisión de adquirir una motocicleta KTM. Con ello se ha convertido en propietario de una motocicleta deportiva moderna, que le dará muchas satisfacciones si la conduce correctamente y le dedica el mantenimiento y los cuidados necesarios.

Esperamos que disfrute con la conducción de su vehículo.

Anote en esta página los números de serie de su vehículo.

Número de chasis (📖 pág. 15)	Sello del concesionario
Número del motor (📖 pág. 15)	
Número de la llave (125 XC-W EU) (📖 pág. 15)	

El manual de instrucciones refleja el estado de la técnica de la serie descrita en el momento de la impresión. No obstante, pueden existir pequeñas diferencias, debidas al perfeccionamiento continuo.

Todas las indicaciones de este manual se publican sin compromiso. En especial, KTM Sportmotorcycle GmbH se reserva el derecho a introducir, sin previo anuncio y sin dar a conocer los motivos, cambios en los datos técnicos, los precios, los colores, las formas, el diseño, el equipamiento y el material de los vehículos, así como en las prestaciones de servicio; también se reserva el derecho a adaptar sus vehículos a las condiciones locales en determinados mercados y a finalizar la producción de un modelo determinado sin anuncio previo. KTM no asume responsabilidad alguna en relación con dificultades en la disponibilidad de los vehículos, con diferencias entre las imágenes o descripciones y el vehículo concreto, ni con errores u omisiones en esta publicación. Los modelos reproducidos cuentan en parte con equipamientos especiales que no forman parte del volumen de suministro de serie.

© 2018 KTM Sportmotorcycle GmbH, Mattighofen Austria
Todos los derechos reservados
Queda prohibida la reimpresión total o parcial y la reproducción de cualquier tipo sin la autorización por escrito del propietario intelectual.

ISO 9001(12 100 6061)
En conformidad con la norma internacional de gestión de calidad ISO 9001, KTM utiliza procesos de aseguramiento de la calidad que conducen a una máxima calidad de los productos.
Certificado por: TÜV Management Service

REG.NO. 12 100 6061

KTM Sportmotorcycle GmbH
Stallhofnerstraße 3
5230 Mattighofen, Austria

Este documento es válido para los siguientes modelos:

125 XC-W EU (F7103S3)

150 XC-W US (F7175S3)

3213852es

02/2018

ÍNDICE

1 REPRESENTACIÓN 6

1.1 Símbolos utilizados 6
1.2 Formatos utilizados 6

2 INDICACIONES DE SEGURIDAD 7

2.1 Definición del uso conforme a lo previsto 7
2.2 Uso indebido 7
2.3 Indicaciones de seguridad 7
2.4 Símbolos y grados de peligrosidad 7
2.5 Advertencia contra manipulaciones 8
2.6 Funcionamiento seguro 8
2.7 Ropa de protección 9
2.8 Normas de trabajo 9
2.9 Medio ambiente 9
2.10 Manual de instrucciones 9

3 INDICACIONES IMPORTANTES 11

3.1 Garantía legal y garantía voluntaria 11
3.2 Agentes de servicio, medios auxiliares 11
3.3 Recambios, accesorios 11
3.4 Mantenimiento 11
3.5 Imágenes 11
3.6 Servicio de atención al cliente 12

4 VISTA DEL VEHÍCULO 13

4.1 Vista frontal izquierda del vehículo (ejemplo) 13
4.2 Vista trasera derecha del vehículo (ejemplo) 14

5 NÚMEROS DE SERIE 15

5.1 Número de chasis 15
5.2 Placa de características 15
5.3 Número de la llave (125 XC-W EU) 15
5.4 Número del motor 15
5.5 Referencia de la horquilla 16
5.6 Número de artículo del amortiguador 16

6 MANDOS 17

6.1 Maneta del embrague 17
6.2 Maneta del freno de mano 17
6.3 Puño del acelerador 17
6.4 Botón de parada (125 XC-W EU) 17
6.5 Botón de parada (150 XC-W US) 18
6.6 Pulsador de la bocina (125 XC-W EU) 18
6.7 Mando de las luces (125 XC-W EU) 18
6.8 Mando de las luces (150 XC-W US) 18
6.9 Botón del motor de arranque (150 XC-W US) 19
6.10 Visión general de los testigos de control 19
6.11 Abrir el tapón del depósito de combustible 19
6.12 Cerrar el tapón del depósito de combustible 20
6.13 Grifo de gasolina 20
6.14 Botón de arranque en frío 21
6.15 Pedal de cambio 21
6.16 Pedal de arranque 21
6.17 Pedal del freno 22
6.18 Caballete lateral 22
6.19 Cerradura del manillar (125 XC-W EU) 22
6.20 Bloquear el manillar (125 XC-W EU) 23
6.21 Desbloquear el manillar (125 XC-W EU) 23

7 CUADRO DE INSTRUMENTOS 24

7.1 Visión general del cuadro de instrumentos 24
7.2 Activación y prueba 24
7.3 Ajustar kilómetros o millas 24
7.4 Ajustar las funciones del cuadro de instrumentos 25
7.5 Ajustar la hora 26
7.6 Consultar el tiempo por vuelta 26
7.7 Modo de visualizado SPEED (velocidad) 27
7.8 Modo de visualizado SPEED/H (horas de servicio) 27
7.9 Menú Setup 28
7.10 Ajustar la unidad de medida 28
7.11 Modo de visualizado SPEED/CLK (hora) 29
7.12 Ajustar la hora 29
7.13 Modo de visualizado SPEED/LAP (tiempo por vuelta) 30
7.14 Consultar el tiempo por vuelta 31
7.15 Modo de visualizado SPEED/ODO (cuentakilómetros) 31
7.16 Modo de visualizado SPEED/TR1 (Tripmaster 1) 32
7.17 Modo de visualizado SPEED/TR2 (Tripmaster 2) 32
7.18 Ajuste de TR2 (Tripmaster 2) 33
7.19 Modo de visualizado SPEED/A1 (velocidad media 1) 33
7.20 Modo de visualizado SPEED/A2 (velocidad media 2) 34
7.21 Modo de visualizado SPEED/S1 (cronómetro 1) 34
7.22 Modo de visualizado SPEED/S2 (cronómetro 2) 35
7.23 Resumen de funciones 35

7.24 Resumen de condiciones y posibilidades de activación 37

8 PUESTA EN SERVICIO 38

8.1 Indicaciones para la primera puesta en servicio 38
8.2 Rodaje del motor 40
8.3 Potencia de arranque de las baterías de iones de litio con temperaturas bajas (150 XC-W US) 40
8.4 Preparar el vehículo para condiciones extremas 40
8.5 Preparativos para circular por tierra seca 41
8.6 Preparativos para circular por tierra mojada 42
8.7 Preparativos para circular por trayectos mojados y embarrados 43
8.8 Preparar el vehículo para la circulación lenta o a altas temperaturas 43
8.9 Preparativos para circular con bajas temperaturas o nieve 44

9 INSTRUCCIONES PARA LA CONDUCCIÓN 45

9.1 Trabajos de inspección y cuidado antes de cada puesta en servicio 45
9.2 Arrancar el vehículo 46
9.3 Ponerse en marcha 47
9.4 Cambiar de marcha, conducir 47
9.5 Frenar 48
9.6 Detener y estacionar el vehículo 48
9.7 Transporte 49
9.8 Repostar combustible 49

10 PROGRAMA DE SERVICIO 51

10.1 Información adicional 51
10.2 Trabajos obligatorios 51
10.3 Trabajos recomendados 52

11 ADAPTAR EL TREN DE RODAJE 54

11.1 Controlar el reglaje básico del tren de rodaje para el peso del conductor 54
11.2 Amortiguación de la compresión del amortiguador 54
11.3 Ajustar la amortiguación de la compresión Low Speed del amortiguador 54
11.4 Ajustar la amortiguación de la compresión High Speed en el amortiguador 55
11.5 Ajustar la amortiguación de la extensión del amortiguador 56
11.6 Determinar la cota con la rueda trasera descargada 56
11.7 Controlar el recorrido estático de la suspensión 57
11.8 Controlar el recorrido de la suspensión con conductor 58
11.9 Ajustar el pretensado del muelle del amortiguador 🔧 58
11.10 Ajustar el recorrido de la suspensión con conductor 🔧 59
11.11 Comprobar el reglaje básico de la horquilla 60
11.12 Ajustar la amortiguación de la compresión en la horquilla 60
11.13 Ajustar la amortiguación de la extensión en la horquilla 61
11.14 Posición del manillar 62
11.15 Ajustar la posición del manillar 🔧 62

12 MANTENIMIENTO DEL CHASIS 64

12.1 Levantar la motocicleta con un caballete elevador 64
12.2 Bajar la motocicleta del caballete elevador 64
12.3 Purgar el aire de las botellas de la horquilla 64
12.4 Limpiar los manguitos guardapolvo de las botellas de la horquilla 65
12.5 Desmontar el protector de la horquilla 65
12.6 Montar el protector de la horquilla 66
12.7 Desmontar las botellas de la horquilla 🔧 66
12.8 Montar las botellas de la horquilla 🔧 67
12.9 Desmontar la tija inferior de la horquilla 🔧 67
12.10 Montar la tija inferior de la horquilla 🔧 68
12.11 Comprobar la holgura del cojinete de la pipa de la dirección 70
12.12 Ajustar la holgura del cojinete de la pipa de la dirección 🔧 71
12.13 Engrasar el cojinete de la pipa de la dirección 🔧 72
12.14 Desmontar el guardabarros delantero 72
12.15 Montar el guardabarros delantero 72
12.16 Desmontar el amortiguador 🔧 73
12.17 Montar el amortiguador 🔧 73
12.18 Desmontar el asiento 74
12.19 Montar el asiento 74
12.20 Desmontar la tapa de la caja del filtro de aire 75
12.21 Montar la tapa de la caja del filtro de aire 75
12.22 Desmontar el filtro de aire 🔧 76
12.23 Montar el filtro de aire 🔧 76

12.24 Limpiar el filtro de aire y la caja del filtro de aire 🔧 ... 77
12.25 Preparar para asegurar la tapa de la caja de filtro de aire 🔧 ... 77
12.26 Sellar la caja del filtro de aire 🔧 ... 78
12.27 Desmontar el silenciador ... 78
12.28 Montar el silenciador ... 78
12.29 Sustituir el relleno de vellón de fibra de vidrio en el silenciador 🔧 ... 79
12.30 Desmontar el depósito de combustible 🔧 ... 80
12.31 Montar el depósito de combustible 🔧 ... 81
12.32 Controlar la suciedad de la cadena ... 82
12.33 Limpiar la cadena ... 82
12.34 Controlar la tensión de la cadena ... 83
12.35 Ajustar la tensión de la cadena ... 84
12.36 Comprobar la cadena, la corona, el piñón y la guía de la cadena ... 85
12.37 Comprobar el chasis 🔧 ... 88
12.38 Comprobar el basculante 🔧 ... 88
12.39 Controlar el tendido del cable bowden del gas ... 88
12.40 Comprobar la empuñadura de goma ... 89
12.41 Ajustar la posición básica de la maneta del embrague ... 90
12.42 Controlar y corregir el nivel de líquido del embrague hidráulico ... 90
12.43 Cambiar el líquido del embrague hidráulico 🔧 ... 91

13 EQUIPO DE FRENOS ... 93

13.1 Comprobar la carrera en vacío de la maneta del freno de mano ... 93
13.2 Ajustar la carrera en vacío de la maneta del freno de mano (125 XC-W EU) ... 93
13.3 Ajustar la posición básica de la maneta del freno de mano (150 XC-W US) ... 94
13.4 Comprobar los discos de freno ... 94
13.5 Comprobar el nivel de líquido de frenos de la rueda delantera ... 95
13.6 Rellenar el líquido de frenos de la rueda delantera 🔧 ... 95
13.7 Controlar las pastillas de freno de la rueda delantera ... 96
13.8 Sustituir las pastillas del freno de la rueda delantera 🔧 ... 97
13.9 Controlar la carrera en vacío del pedal del freno ... 99
13.10 Ajustar la posición básica del pedal del freno 🔧 ... 99
13.11 Controlar el nivel de líquido de frenos en el freno trasero ... 100
13.12 Rellenar el líquido de frenos en la rueda trasera 🔧 ... 101
13.13 Controlar las pastillas de freno de la rueda trasera ... 102
13.14 Sustituir las pastillas del freno trasero 🔧 ... 102

14 RUEDAS, NEUMÁTICOS ... 105

14.1 Desmontar la rueda delantera 🔧 ... 105
14.2 Montar la rueda delantera 🔧 ... 106
14.3 Desmontar la rueda trasera 🔧 ... 106
14.4 Montar la rueda trasera 🔧 ... 107
14.5 Comprobar el estado de los neumáticos ... 109
14.6 Controlar la presión de inflado de los neumáticos ... 109
14.7 Comprobar la tensión de los radios ... 110

15 SISTEMA ELÉCTRICO ... 111

15.1 Desmontar la batería 🔧 (150 XC-W US) ... 111
15.2 Montar la batería 🔧 (150 XC-W US) ... 112
15.3 Cargar la batería 🔧 (150 XC-W US) ... 112
15.4 Cambiar el fusible principal (150 XC-W US) ... 114
15.5 Desmontar la cubierta del faro con el faro ... 115
15.6 Montar la cubierta del faro con el faro ... 116
15.7 Sustituir la bombilla del faro ... 116
15.8 Comprobar el ajuste del faro ... 117
15.9 Ajustar la distancia de alumbrado del faro ... 117
15.10 Sustituir la pila del cuadro de instrumentos ... 118

16 SISTEMA DE REFRIGERACIÓN ... 120

16.1 Sistema de refrigeración ... 120
16.2 Controlar el nivel de líquido refrigerante y la protección anticongelante ... 120
16.3 Controlar el nivel de líquido refrigerante ... 121
16.4 Vaciar el líquido refrigerante 🔧 ... 122
16.5 Llenar el líquido refrigerante 🔧 ... 123

17 ADAPTAR EL MOTOR ... 125

17.1 Comprobar la holgura del cable bowden del acelerador ... 125
17.2 Ajustar la holgura del cable bowden del acelerador 🔧 ... 125
17.3 Ajuste del carburador ... 127
17.4 Carburador - Ralentí ... 129
17.5 Carburador - ajustar el ralentí 🔧 ... 130
17.6 Conector curva de encendido ... 131

17.7 Modificar la curva de encendido 131
17.8 Controlar la posición básica del pedal de cambio 131
17.9 Ajustar la posición básica del pedal de cambio 🔧 132
17.10 Característica del motor - Muelle compensador 133
17.11 Característica del motor - Ajustar el muelle compensador 🔧 133

18 MANTENIMIENTO DEL MOTOR 135

18.1 Vaciar la cámara del flotador del carburador 🔧 135
18.2 Comprobar el nivel de aceite de la caja de cambios 136
18.3 Sustituir el aceite del cambio 🔧 136
18.4 Completar el aceite del cambio 🔧 138

19 LIMPIEZA, CUIDADO 141

19.1 Limpiar la motocicleta 141
19.2 Trabajos de revisión y cuidado para la operación en invierno 142

20 ALMACENAMIENTO 144

20.1 Almacenamiento 144
20.2 Puesta en servicio después de un periodo de almacenamiento 145

21 DIAGNÓSTICO DEL FALLO 146

22 DATOS TÉCNICOS 149

22.1 Motor 149
22.1.1 125 XC-W EU 149
22.1.2 150 XC-W US 149
22.2 Pares de apriete del motor 150
22.2.1 125 XC-W EU 150
22.2.2 150 XC-W US 152
22.3 Carburador 155
22.3.1 125 XC-W EU 155
22.3.2 150 XC-W US 155
22.4 Reglaje del carburador 156
22.4.1 Reglaje del carburador (125 XC-W EU) 🔧 156
22.4.2 Reglaje del carburador (150 XC-W US) 🔧 157
22.5 Cantidades de llenado 158
22.5.1 Aceite del cambio 158
22.5.2 Líquido refrigerante 158
22.5.3 Combustible 158
22.6 Chasis 158
22.7 Sistema eléctrico 159
22.8 Neumáticos 159
22.9 Horquilla 159
22.10 Amortiguador 160
22.11 Pares de apriete del chasis 160

23 AGENTES DE SERVICIO 163

24 AGENTES AUXILIARES 165

25 NORMAS 167

26 ÍNDICE DE ABREVIATURAS 168

ÍNDICES 169

1 REPRESENTACIÓN

1.1 Símbolos utilizados

A continuación se explica el significado de determinados símbolos.

✓	Identifica una reacción esperada (p. ej. de un paso de trabajo o de una función).
✗	Identifica una reacción inesperada (p. ej. de un paso de trabajo o de una función).
	Todas las tareas marcadas con este símbolo requieren conocimientos especiales y capacidad de comprensión técnica. Por su seguridad, le aconsejamos que acuda a un taller especializado autorizado KTM para llevar a cabo estas tareas. Estos talleres cuentan con mecánicos que han recibido una instrucción específica y disponen de las herramientas especiales necesarias para realizar el mantenimiento ideal de su motocicleta.
	Identifica una referencia cruzada (más información en la página indicada).
i	Identifica una indicación con información o consejos adicionales.
»	Indica el resultado de un punto de comprobación.
V	Indica una medición de la tensión.
A	Indica una medición de la corriente.
◀	Identifica el fin de una actividad incluidos los posibles trabajos posteriores.

1.2 Formatos utilizados

A continuación se explica el formato de las páginas.

Nombre propio	Identifica un nombre propio.
Nombre®	Identifica un nombre protegido.
Marca™	Identifica una marca comercial.
Conceptos subrayados	Remitirse a los datos técnicos del vehículo o a la terminología marcada que se explica en la relación de terminología.

2.1 Definición del uso conforme a lo previsto

Este vehículo está concebido y construido para soportar los esfuerzos que se presentan habitualmente bajo condiciones regulares de competición. Este vehículo cumple las especificaciones del reglamento y las categorías actuales de las asociaciones internacionales de automovilismo.

Información
Este vehículo no está homologado para circular en vías públicas.
Este vehículo está concebido para competiciones de resistencia campo a través y, en principio, no se trata de un vehículo para competiciones de motocross.

2.2 Uso indebido

Utilizar el vehículo únicamente de la forma adecuada.
Si se hace un uso no adecuado, se pueden provocar daños personales, materiales y al medio ambiente.
Cualquier uso del vehículo que no responda al uso adecuado ni a la definición de empleo supone un uso indebido.
El uso indebido también incluye el empleo de agentes de servicio y medios auxiliares que no cumplan las especificaciones exigidas para el empleo en cuestión.

2.3 Indicaciones de seguridad

Para que el producto descrito se utilice de manera segura deben respetarse algunas indicaciones de seguridad. Por consiguiente, lea con atención estas instrucciones, así como todas las demás que se incluyen en el volumen de suministro. Las indicaciones de seguridad están resaltadas en el texto y tienen enlaces con los puntos relevantes.

Información
En determinadas posiciones bien visibles del producto descrito se han colocado diversos adhesivos de aviso o advertencia. No quite los adhesivos de aviso o advertencia. Si faltan los adhesivos, es posible que usted o bien otras personas no detecten los peligros y puedan sufrir lesiones.

2.4 Símbolos y grados de peligrosidad

Peligro
Aviso sobre un peligro que conduce inmediatamente y con seguridad a lesiones graves, permanentes, o incluso la muerte si no se toman las precauciones necesarias.

Advertencia
Aviso sobre un peligro que conduce probablemente a lesiones graves o incluso la muerte si no se toman las precauciones necesarias.

Precaución
Aviso sobre un peligro que conduce probablemente a lesiones leves si no se toman las precauciones necesarias.

Indicación
Aviso sobre un peligro que conduce a daños considerables en la máquina o en el material si no se toman las precauciones necesarias.

Indicación
Aviso sobre un peligro que conduce a daños en el medio ambiente si no se toman las precauciones necesarias.

2.5 Advertencia contra manipulaciones

Está prohibido realizar modificaciones en los componentes de insonorización. Asimismo, las siguientes medidas y la ejecución de los estados correspondientes también están prohibidas legalmente:

1 Desmontar o poner fuera de servicio cualquier tipo de dispositivo o componente insonorizante de un vehículo antes de su venta o entrega al cliente final, así como durante el periodo de propiedad del vehículo por parte del cliente final, con motivos distintos al mantenimiento, la reparación o la sustitución, y
2 Utilizar el vehículo después de que se haya desmontado o puesto fuera de servicio un dispositivo o componente de esta clase.

Ejemplos de manipulación ilegal:

1 Desmontar o perforar el silenciador, las chapas deflectoras, los colectores u otros componentes encargados de conducir los gases de escape.
2 Desmontar o perforar las piezas del sistema de admisión.
3 Utilizar el vehículo en estado contrario al previsto.
4 Sustituir las piezas móviles del vehículo o de alguna parte del sistema de escape o de admisión por piezas no homologadas por el fabricante.

2.6 Funcionamiento seguro



Peligro

Peligro de accidente Una persona que no esté en condiciones de conducir se pone en peligro a sí misma y a los demás.

– No ponga el vehículo en funcionamiento si está bajo los efectos del alcohol, drogas o medicamentos.
– No ponga el vehículo en funcionamiento si no dispone de la condición física o psíquica necesaria.



Peligro

Peligro de envenenamiento Los gases de escape son venenosos y pueden originar pérdida de conocimiento o incluso la muerte.

– Procure siempre una ventilación suficiente durante el funcionamiento del motor.
– Utilice un sistema de aspiración adecuado cuando arranque o deje en marcha el motor en un espacio cerrado.



Advertencia

Peligro de quemaduras Algunas piezas del vehículo se calientan mucho cuando el vehículo está en marcha.

– No toque ningún componente del vehículo, como sistema de escape, radiador, motor, amortiguador o equipo de frenos, antes de que se hayan enfriado.
– Antes de realizar cualquier trabajo, deje que se enfríen los componentes del vehículo.

El vehículo únicamente debe utilizarse en perfecto estado, conforme a su uso previsto y respetando siempre las normas de seguridad y el medio ambiente.
El vehículo solo puede ser utilizado por personal debidamente instruido. Para circular por las vías públicas se necesita el carné de conducir correspondiente.
Las averías que afecten a la seguridad deben repararse inmediatamente en un taller especializado autorizado KTM.
Respetar los adhesivos de aviso/advertencia del vehículo.

2.7 Ropa de protección

Advertencia

Peligro de lesiones No utilizar ropa de protección o utilizar menos de la necesaria supone un grave riesgo para la seguridad.

- Utilice en todos los desplazamientos ropa de protección adecuada como casco, botas y guantes, así como pantalón y chaqueta con protectores.
- Utilice siempre ropa de protección en perfecto estado y conforme con las exigencias legales.

En aras de su seguridad, KTM recomienda utilizar el vehículo únicamente con ropa de protección adecuada.

2.8 Normas de trabajo

Algunos trabajos requieren el uso de herramientas especiales. Pese a que no forman parte integrante del vehículo, dichas herramientas pueden obtenerse a través del número de pedido indicado entre paréntesis. Ejemplo: extractor de cojinetes (15112017000)
Durante el ensamblaje, las piezas no reutilizables (como tornillos y tuercas autofrenables, juntas, anillos de hermetizado, juntas tóricas, pasadores de aletas o chapas de retención) deben sustituirse por piezas nuevas.
Algunos tornillos requieren que se utilice medio de fijación (p. ej., **Loctite®**). Respetar las indicaciones de empleo específicas del fabricante.
Las piezas que se vayan a reutilizar después del desarmado, deben limpiarse y revisarse para verificar que no estén deterioradas ni desgastadas. Sustituir las piezas deterioradas o desgastadas.
Una vez finalizados los trabajos de reparación o mantenimiento, restablecer la seguridad de circulación en el vehículo.

2.9 Medio ambiente

El uso responsable de la motocicleta ayuda a evitar los problemas y conflictos. Para proteger el futuro del motociclismo, asegúrese de que utiliza la motocicleta dentro de la legalidad, piense en el medio ambiente y respete los derechos de los demás.
La eliminación del aceite usado, los agentes de servicio y auxiliares y las piezas usadas debe realizarse en conformidad con la normativa y las directivas del respectivo país.
Debido a que las motocicletas no están sujetas a la directiva europea sobre la eliminación de vehículos usados, no hay ninguna reglamentación legal que regule la eliminación de la motocicleta usada. Su concesionario autorizado KTM estará encantado de ayudarle.

2.10 Manual de instrucciones

Es imprescindible leer completa y atentamente este manual de instrucciones antes de conducir por primera vez el vehículo. El manual de instrucciones contiene información y consejos importantes que le facilitarán el manejo, la conducción y el mantenimiento de la motocicleta. Aquí aprenderá a adaptar el vehículo a su estatura y a sus preferencias, y conocerá el modo de protegerse contra caídas o lesiones.
Guarde el manual de instrucciones en un lugar de fácil acceso para poderlo consultar siempre que sea necesario.
Para obtener más información sobre el vehículo o aclarar cualquier duda que pueda surgir al leer el manual, ponerse en contacto con un concesionario autorizado de KTM.
El manual de instrucciones es un componente importante del vehículo y tiene que entregarse siempre al nuevo propietario en caso de vender el vehículo.

2 INDICACIONES DE SEGURIDAD

El manual de instrucciones está también disponible para su descarga en su concesionario autorizado de KTM y en la página web de KTM.
Página web internacional de KTM: http://www.ktm.com

3.1 Garantía legal y garantía voluntaria

Las tareas prescritas en el programa de servicio deben realizarse exclusivamente en un taller especializado autorizado KTM, que confirmará su ejecución en el cuaderno de mantenimiento y garantía y en **KTM Dealer.net**; si no se hace así, se pierden los derechos de garantía. Los daños directos e indirectos derivados de la manipulación o la modificación del vehículo no están cubiertos por la garantía.
Encontrará más información sobre las garantías legal y voluntaria y sobre cómo ejecutarlas en el cuaderno de mantenimiento y garantía.

3.2 Agentes de servicio, medios auxiliares



Indicación

Peligro para el medio ambiente La manipulación incorrecta del combustible supone un peligro para el medio ambiente.

– No permita que el combustible llegue al agua subterránea, al suelo ni a los canales de desagüe.

Los agentes de servicio y los medios auxiliares se han de utilizar conforme al manual de instrucciones y a la especificación técnica.

3.3 Recambios, accesorios

En aras de la seguridad, utilice únicamente recambios y accesorios homologados o recomendados por KTM y encargue su instalación a un taller autorizado de KTM. KTM no responde de los daños resultantes de la utilización de otros productos.
Algunos recambios y accesorios se incluyen entre paréntesis en las descripciones pertinentes. Su concesionario autorizado de KTM estará encantado de poderle ayudar.

En la página web de KTM encontrará el catálogo **KTM PowerParts** más actual para su vehículo.
Página web internacional de KTM: http://www.ktm.com

3.4 Mantenimiento

Un requisito básico para la utilización correcta del vehículo y para evitar un desgaste prematuro es la realización de las tareas de mantenimiento, ajuste y conservación del motor y el tren de rodaje especificadas en el manual de instrucciones. Un reglaje incorrecto del tren de rodaje puede originar daños y roturas en los componentes del mismo.
El uso del vehículo bajo condiciones adversas, como p.ej. en arena o en recorridos o terrenos mojados o embarrados, puede aumentar considerablemente el desgaste de elementos como la cadena de transmisión, los equipos de frenos o los componentes del tren de rodaje. Por ese motivo, es posible que sea necesario inspeccionar o sustituir las piezas antes de que venza el plazo de mantenimiento actual.
Deben respetarse los tiempos de rodaje y los intervalos de mantenimiento especificados. La observación de estos plazos contribuye esencialmente a prolongar la vida útil de su motocicleta.

3.5 Imágenes

Algunas de las imágenes que se utilizan en el manual incluyen equipamientos especiales.
A fin de mejorar la representación visual y facilitar la comprensión de las imágenes, es posible que algunas piezas se desmonten o no se incluyan en las imágenes. Las descripciones no siempre requieren que se desmonten piezas. Deben observarse las indicaciones contenidas en el texto.

3.6 Servicio de atención al cliente

Si tiene alguna duda sobre el vehículo y sobre KTM, su concesionario autorizado de KTM estará encantado de ayudarle.

La lista de concesionarios autorizados de KTM está disponible en el sitio web de KTM.
Página web internacional de KTM: http://www.ktm.com

4.1 Vista frontal izquierda del vehículo (ejemplo)



1. Maneta del freno de mano (pág. 17)
2. Maneta del embrague (pág. 17)
3. Mando de las luces (pág. 18) **(125 XC-W EU)**
3. Botón de parada (pág. 17) **(125 XC-W EU)**
3. Pulsador de la bocina (pág. 18) **(125 XC-W EU)**
4. Guía de la cadena
5. Tapa de la caja del filtro de aire
6. Caballete lateral (pág. 22)
7. Pedal de cambio (pág. 21)
8. Grifo de gasolina (pág. 20)

4.2 Vista trasera derecha del vehículo (ejemplo)

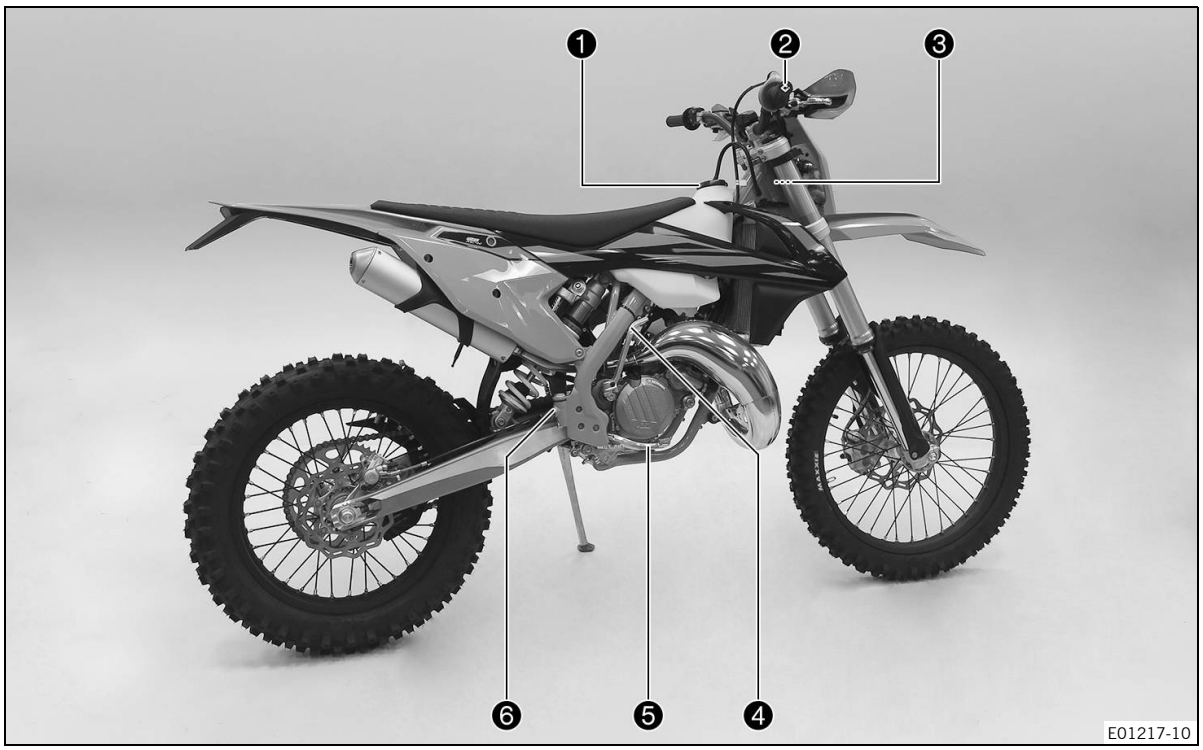

1. Tapón del depósito
2. Puño del acelerador (pág. 17)
3. Número de chasis (pág. 15)
4. Pedal de arranque (pág. 21)
5. Pedal del freno (pág. 22)
6. Mirilla del líquido de frenos detrás

5.1 Número de chasis

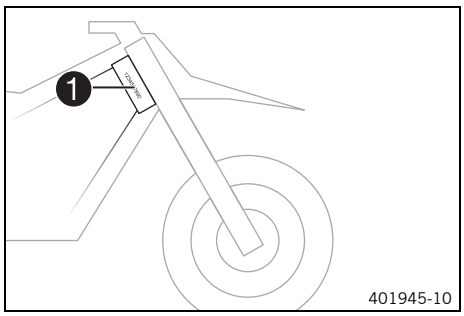

El número de chasis ❶ está grabado en el lado derecho de la pipa de la dirección.

5.2 Placa de características

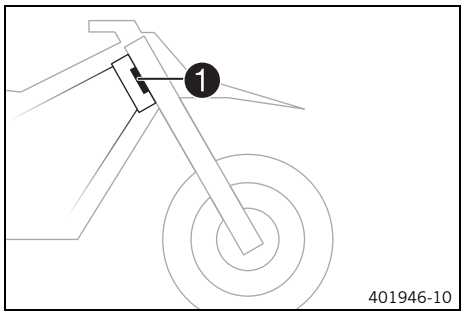

La placa de características ❶ se encuentra en la pipa de la dirección delante.

5.3 Número de la llave (125 XC-W EU)

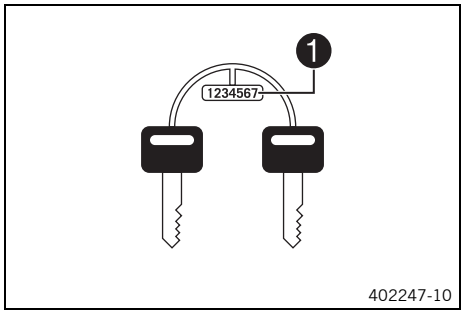

El número de llave ❶ de la cerradura de la dirección está grabado en el colgante.

5.4 Número del motor

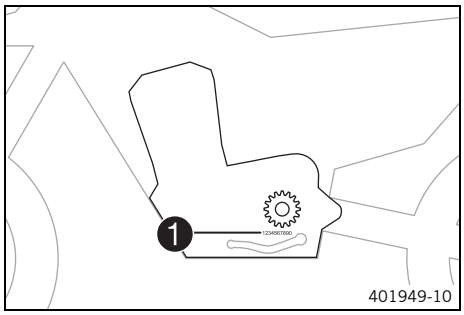

El número del motor ❶ está grabado en el lado izquierdo del motor, debajo del piñón de la cadena.

5.5 Referencia de la horquilla

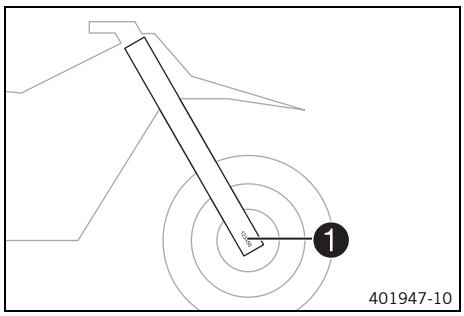

La referencia de la horquilla ❶ está grabada en el interior del puño de la horquilla.

5.6 Número de artículo del amortiguador

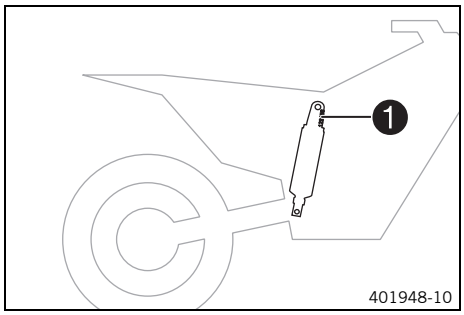

El número de artículo del amortiguador ❶ está grabado en la parte superior del amortiguador, por encima del anillo de ajuste, mirando hacia el motor.

6.1 Maneta del embrague

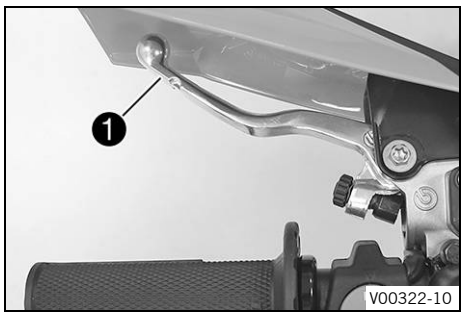

La maneta del embrague ❶ se encuentra en el lado izquierdo del manillar.
El embrague tiene accionamiento hidráulico y se reajusta automáticamente.

6.2 Maneta del freno de mano

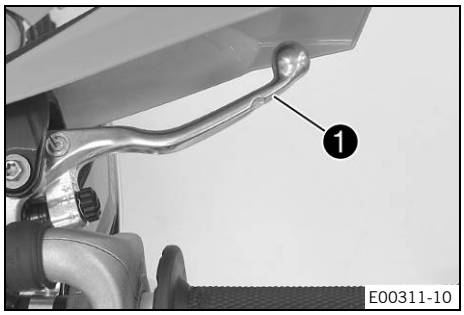

La maneta del freno de mano ❶ se encuentra en el lado derecho del manillar.
La maneta del freno de mano permite accionar el freno de la rueda delantera.

6.3 Puño del acelerador

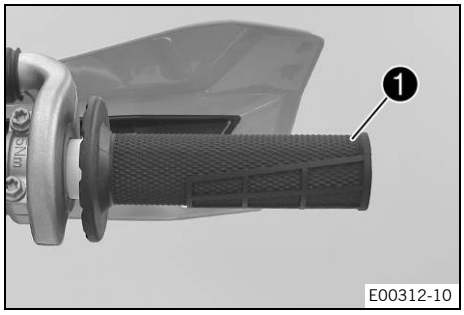

El puño del acelerador ❶ se encuentra en el lado derecho del manillar.

6.4 Botón de parada (125 XC-W EU)

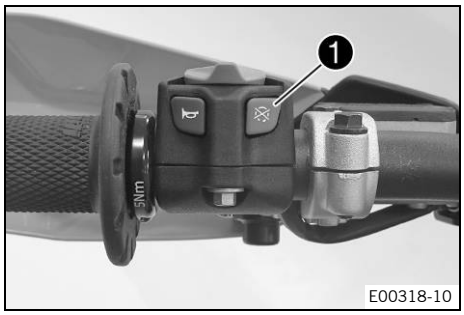

El botón de parada ❶ se encuentra en el lado izquierdo del manillar.

Posibles estados

- Botón de parada ⊠ en su posición básica – En esta posición, el circuito de encendido está cerrado y es posible arrancar el motor.
- Botón de parada ⊠ oprimido – En esta posición, el circuito de encendido está interrumpido; se para el motor si está en marcha, y no es posible arrancarlo si está parado.

6.5 Botón de parada (150 XC-W US)

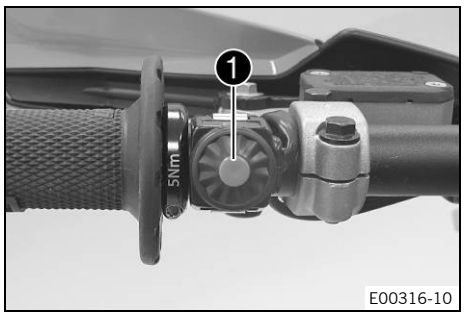

El botón de parada ❶ se encuentra en el lado izquierdo del manillar.

Posibles estados

- Botón de parada ⊠ en su posición básica – En esta posición, el circuito de encendido está cerrado y es posible arrancar el motor.
- Botón de parada ⊠ oprimido – En esta posición, el circuito de encendido está interrumpido; se para el motor si está en marcha, y no es posible arrancarlo si está parado.

6.6 Pulsador de la bocina (125 XC-W EU)



El pulsador de la bocina ❶ se encuentra en el lado izquierdo del manillar.

Información
El pulsador de la bocina carece de función en la motocicleta recién salida de fábrica.

Posibles estados

- Pulsador de la bocina en su posición básica
- Pulsador de la bocina oprimido – En esta posición se acciona la bocina.

6.7 Mando de las luces (125 XC-W EU)

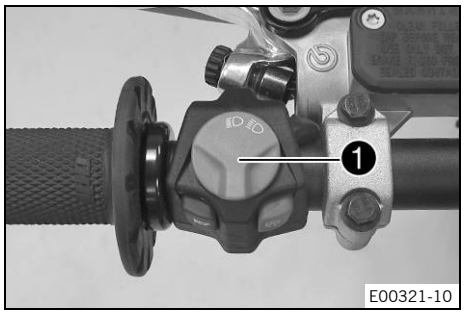

El mando de las luces ❶ se encuentra en el lado izquierdo del manillar.

Posibles estados

	Luz de cruce conectada – Mando de las luces en posición central. En esta posición están encendidas la luz de cruce y el piloto trasero.
	Luz de carretera conectada – Mando de las luces basculado hacia la izquierda. En esta posición están encendidas la luz de carretera y el piloto trasero.

6.8 Mando de las luces (150 XC-W US)

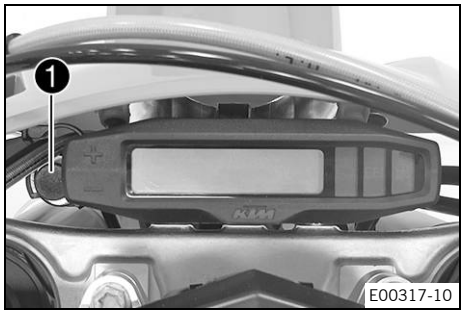

El mando de las luces ❶ se encuentra a la izquierda del cuadro de instrumentos.

Posibles estados

- Luces apagadas – El mando de las luces está oprimido hasta el tope. En esta posición, las luces están apagadas.
- Conectar las luces – El mando de las luces está extraído hasta el tope. En esta posición están encendidas la luz de cruce y el piloto trasero.

6.9 Botón del motor de arranque (150 XC-W US)

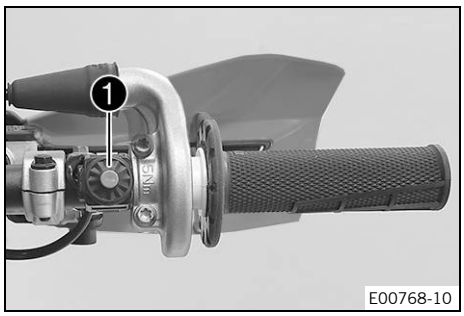

El botón del motor de arranque ❶ se encuentra en el lado derecho del manillar.

Posibles estados

- Botón del motor de arranque en su posición básica
- Botón del motor de arranque oprimido – En esta posición se acciona el motor de arranque.

6.10 Visión general de los testigos de control

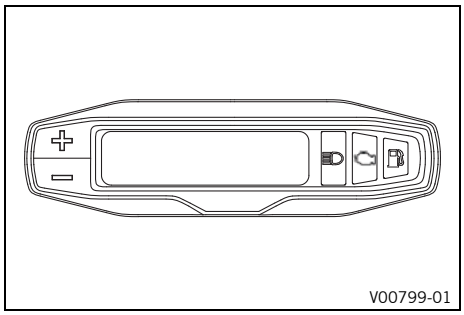

Posibles estados

	Testigo de control de la luz de carretera – Sin función
	Testigo de control de fallo de funcionamiento – Sin función
	Testigo de aviso del nivel de combustible – Sin función

6.11 Abrir el tapón del depósito de combustible

Peligro

Peligro de incendio El combustible es fácilmente inflamable.

El combustible del depósito se dilata con el calor y podría salirse si este está demasiado lleno.

– No reposte cerca de fuego abierto o cigarrillos encendidos.
– Pare el motor para repostar.
– Asegúrese de no verter combustible, en especial sobre las partes del vehículo que estén muy calientes.
– Elimine inmediatamente el combustible que pueda haberse vertido.
– Respete las indicaciones para repostar.

Advertencia

Peligro de envenenamiento El combustible es venenoso y nocivo para la salud.

– Evite que el combustible entre en contacto con los ojos, la piel o la ropa.
– Acuda inmediatamente a un médico en caso de ingerirse combustible.
– No aspire los vapores del combustible.
– Si el combustible entra en contacto con la piel, lave inmediatamente la zona afectada con agua abundante.
– Si el combustible entra en contacto con los ojos, lávelos bien con agua y acuda inmediatamente a un médico.
– Si se mancha la ropa de combustible, cámbiese de ropa.
– Guarde el combustible correctamente en un bidón adecuado y manténgalo fuera del alcance de los niños.

Indicación

Peligro para el medio ambiente La manipulación incorrecta del combustible supone un peligro para el medio ambiente.

– No permita que el combustible llegue al agua subterránea, al suelo ni a los canales de desagüe.

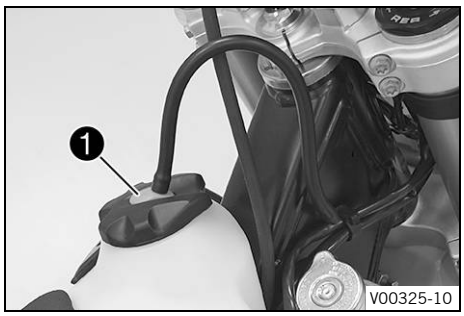

– Oprimir el botón de desbloqueo ❶, girar el tapón del depósito en sentido antihorario y desmontarlo hacia arriba.

6.12 Cerrar el tapón del depósito de combustible

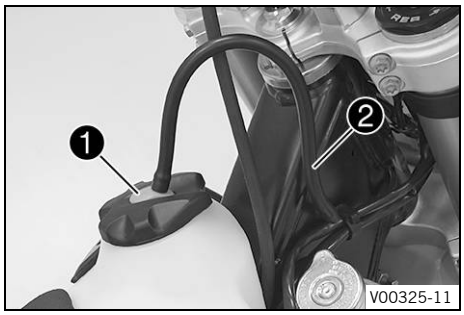

– Colocar el tapón en el depósito de combustible y girarlo en sentido horario hasta que encastre el botón de desbloqueo ❶.

Información

Tender la manguera del respiradero del depósito ❷ sin dobleces.

6.13 Grifo de gasolina

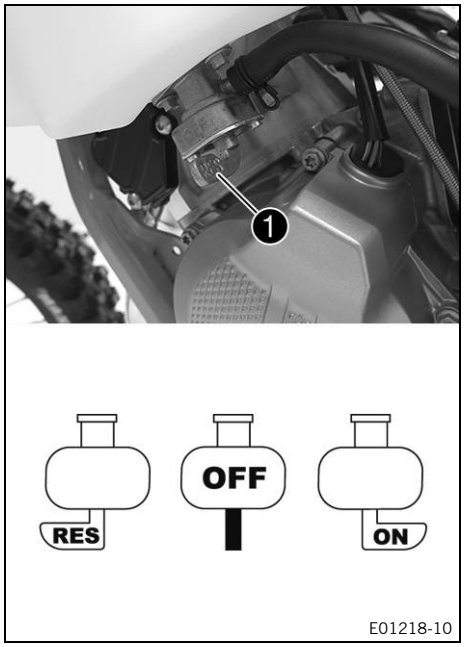

El grifo de gasolina se encuentra en el lado izquierdo del depósito de combustible.
Con el mango ❶ del grifo de gasolina se abre y se cierra la alimentación de combustible para el carburador.

Posibles estados

- Alimentación de combustible cerrada **OFF** – En esa posición no puede acceder combustible del depósito de combustible al carburador.
- Alimentación de combustible abierta **ON** – En esa posición puede acceder combustible del depósito de combustible al carburador. El depósito de combustible se vacía hasta la reserva.
- Suministro de combustible de la reserva abierto **RES** – En esa posición puede acceder combustible del depósito de combustible al carburador. El depósito de combustible se vacía completamente.

6.14 Botón de arranque en frío

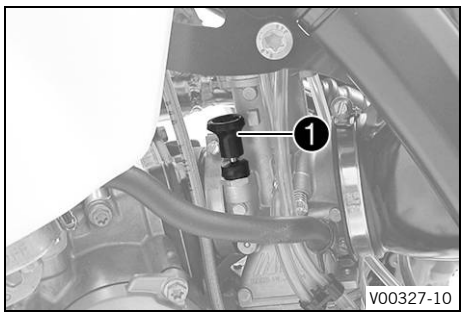

El botón de arranque en frío ❶ se encuentra en el lado izquierdo del carburador.
Si está activada la función de arranque en frío, se abre un orificio en el carburador que permite que el motor aspire combustible adicional. Como consecuencia, la mezcla de aire y combustible es más rica, tal como es necesario para el arranque en frío.

Información
La función de arranque en frío tiene que estar desactivada si el motor está caliente.

Posibles estados
- Función de arranque en frío activada – El botón de arranque en frío está extraído hasta el tope.
- Función de arranque en frío desactivada – El botón de arranque en frío está introducido hasta el tope.

6.15 Pedal de cambio

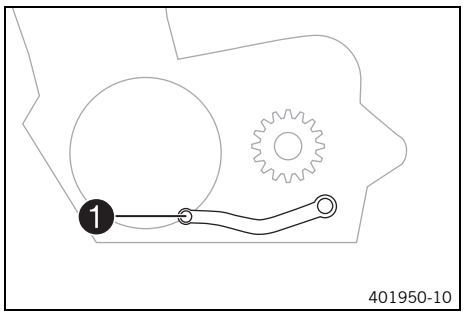

El pedal de cambio ❶ está montado a la izquierda del motor.

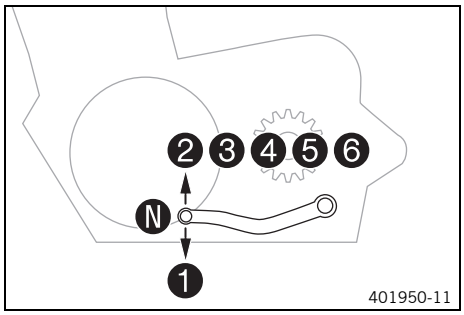

La posición de las marchas se indica en la figura.
El punto muerto (ralentí) se encuentra entre la 1ª y la 2ª marcha.

6.16 Pedal de arranque

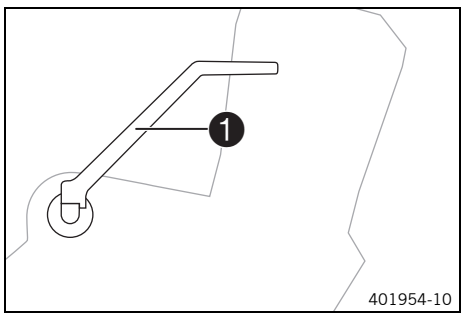

El pedal de arranque ❶ se encuentra en el lado derecho del motor.
La parte superior del pedal de arranque es basculante.

Información
Antes de iniciar la marcha bascular la parte superior del pedal de arranque hacia el motor.

6.17 Pedal del freno

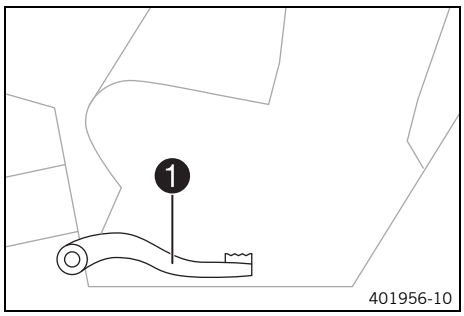

El pedal del freno ❶ se encuentra delante del reposapiés derecho.
El pedal del freno acciona el freno trasero.

6.18 Caballete lateral

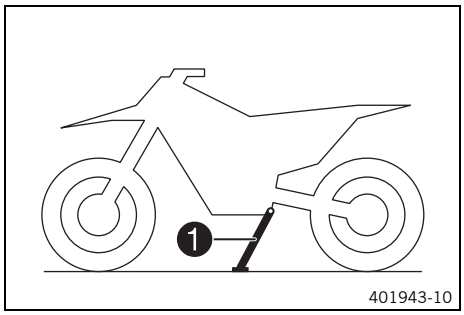

El caballete lateral ❶ se encuentra en el lado izquierdo del vehículo.

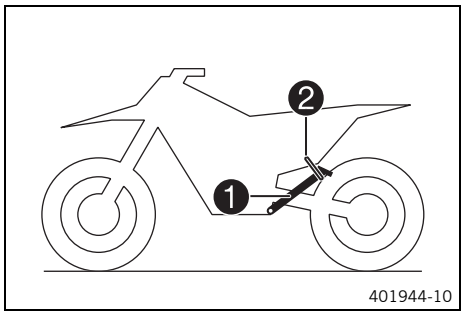

El caballete lateral permite apoyar la motocicleta para estacionarla.

Información
Durante la conducción, el caballete lateral ❶ debe estar subido y recogido con la cinta de goma ❷.

6.19 Cerradura del manillar (125 XC-W EU)

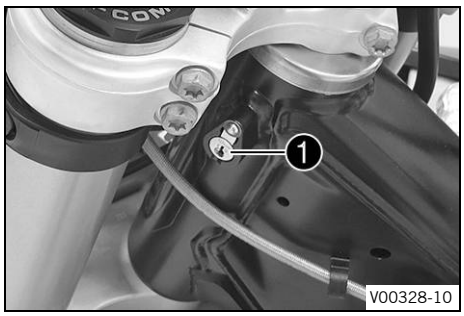

La cerradura del manillar ❶ se encuentra a la izquierda de la pipa de la dirección.
Con la cerradura del manillar puede bloquearse el movimiento del manillar. De ese modo resulta imposible girar el manillar y por tanto conducir.

6.20 Bloquear el manillar (125 XC-W EU)

Indicación

Peligro de deterioro Cuando está detenido, el vehículo se puede mover o caer.

– Apoye el vehículo sobre una superficie plana y firme.



– Estacionar el vehículo.
– Girar el manillar hacia la derecha, hasta el tope.
– Introducir la llave en la cerradura del manillar, girar hacia la izquierda, oprimirla y girar a continuación hacia la derecha. Retirar la llave.

✓ Con ello, no es posible girar el manillar.

Información
No dejar nunca la llave en la cerradura del manillar.

6.21 Desbloquear el manillar (125 XC-W EU)

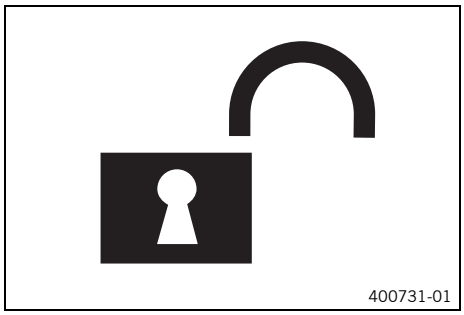

– Introducir la llave en la cerradura del manillar, girar hacia la izquierda, tirar de la cerradura y girar a continuación hacia la derecha. Retirar la llave.

✓ Con ello, es posible de nuevo girar el manillar.

Información
No dejar nunca la llave en la cerradura del manillar.

7 CUADRO DE INSTRUMENTOS

7.1 Visión general del cuadro de instrumentos

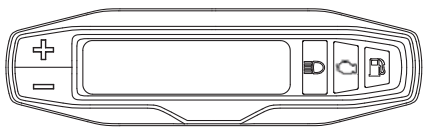

V00799-01

– El botón + permite controlar distintas funciones.
– El botón − permite controlar distintas funciones.

Información
En la motocicleta recién salida de fábrica únicamente está activado el modo de visualizado **SPEED/H** y **SPEED/ODO**.

7.2 Activación y prueba



400313-01

Activar el cuadro de instrumentos
El cuadro de instrumentos se activa cuando se pulsa un botón o al recibir un impulso del encoder del número de revoluciones de la rueda.

Prueba del display
Todos los segmentos de indicación se iluminan brevemente para verificar su funcionamiento.



400314-01

WS (wheel size)
Después del control de funcionamiento del display, se muestra el perímetro de la rueda **WS** (wheel size).

Información
El número 2205 se corresponde con la circunferencia de la rueda delantera de 21" con neumáticos de serie.

A continuación, el indicador cambia al último modo seleccionado anteriormente.

7.3 Ajustar kilómetros o millas

Información
Cuando se cambia de unidad, el valor **ODO** se conserva y se convierte al valor correspondiente.
Al realizar el cambio, los valores **TR1**, **TR2**, **A1**, **A2** y **S1** se borran.

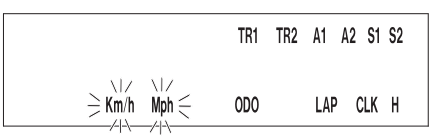

400329-01

Condición
La motocicleta está parada.

– Pulsar brevemente el botón + varias veces, hasta que en la parte inferior derecha del display se muestre **H**.
– Pulsar el botón + durante 2 - 3 segundos.
  ✔ Se muestra el menú de Setup con las funciones activadas.
– Pulsar repetidamente el botón + hasta que la visualización **Km/h** / **Mph** empiece a parpadear.

Ajuste Km/h
– Pulsar el botón +.

Ajuste Mph
– Pulsar el botón −.

– Esperar 3-5 segundos.
  ✔ Se guardan los ajustes.

Información
Si no se pulsa ninguna tecla durante 10-12 segundos o si se recibe un impulso del encoder del número de revoluciones de la rueda, se guardan automáticamente los ajustes y se cierra el menú Setup.

7.4 Ajustar las funciones del cuadro de instrumentos

Información
En la motocicleta recién salida de fábrica únicamente está activado el modo de visualizado **SPEED/H** y **SPEED/ODO**.

Condición
La motocicleta está parada.

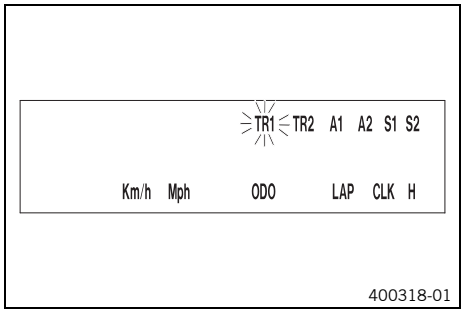

– Pulsar brevemente el botón + varias veces, hasta que en la parte inferior derecha del display se muestre **H**.
– Pulsar el botón + durante 2 - 3 segundos.
  ✔ Se muestra el menú de Setup con las funciones activadas.

Información
Si no se pulsa ningún botón durante 10-12 segundos, los ajustes se guardan automáticamente.
Si no se pulsa ninguna tecla durante 20 segundos, o si se recibe un impulso del encoder del número de revoluciones de la rueda, se guardan automáticamente los ajustes y se cierra el menú de Setup.

– Pulsar repetidamente el botón + hasta que la función deseada empiece a parpadear.
  ✔ Parpadea la función seleccionada.

Activar la función
– Pulsar el botón +.
  ✔ El símbolo permanece en el display, y la pantalla conmuta a la siguiente función.

Desactivar la función
– Pulsar el botón −.
  ✔ Se apaga el símbolo en el display, y la pantalla conmuta a la siguiente función.

7.5 Ajustar la hora

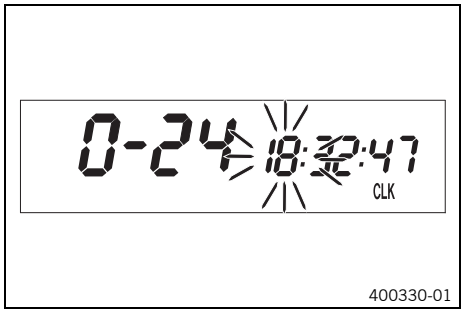

400330-01

Condición
La motocicleta está parada.

– Pulsar brevemente el botón + varias veces, hasta que en la parte inferior derecha del display se muestre **CLK**.
– Pulsar el botón + durante 2 - 3 segundos.
  ✔ Parpadean las horas en el display.
– Ajustar las horas con el botón + o bien con el botón −.
– Esperar 3-5 segundos.
  ✔ Ahora parpadea el siguiente segmento del display y puede ajustarse del mismo modo.
– El botón + y el botón − permiten ajustar los siguientes segmentos, igual que se hace para la hora.

Información
Los segundos sólo pueden ponerse a cero.
Si no se pulsa ninguna tecla durante 15-20 segundos o si se recibe un impulso del encoder del número de revoluciones de la rueda, se guardan automáticamente los ajustes y se cierra el menú Setup.

7.6 Consultar el tiempo por vuelta

Información
Esta función solo puede abrirse después de parar los tiempos por vuelta.

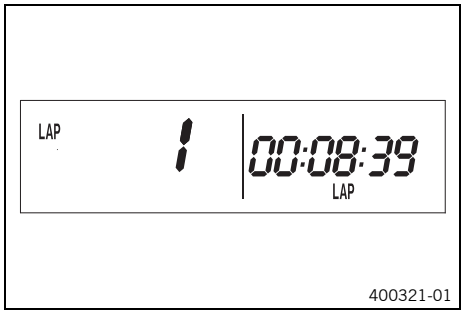

400321-01

Condición
La motocicleta está parada.

– Pulsar brevemente el botón + varias veces, hasta que en la parte inferior derecha del display se muestre **LAP**.
– Pulsar brevemente el botón +.
  ✔ En la parte izquierda del display se muestra **LAP 1**.
– Con el botón − pueden consultarse las vueltas 1-10.
– Mantener pulsado el botón + durante 3-5 segundos.
  ✔ Se borran los tiempos por vuelta.
– Pulsar brevemente el botón +.
  ✔ Siguiente modo de indicación

Información
Cuando se recibe un impulso del encoder del número de revoluciones de la rueda, el lado izquierdo del display regresa al modo **SPEED**.

7.7 Modo de visualizado SPEED (velocidad)

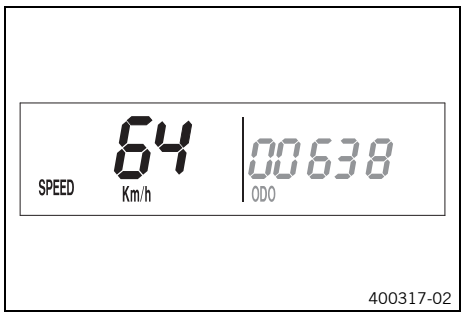

– Pulsar brevemente el botón + varias veces, hasta que en la parte izquierda del display se muestre **SPEED**.

El modo de visualizado **SPEED** muestra la velocidad actual.
La velocidad actual puede visualizarse en **Km/h** o en **Mph**.

Información
Realizar el ajuste específico del país.
Cuando se recibe un impulso de la rueda delantera, la parte izquierda del display del cuadro de instrumentos cambia al modo **SPEED** y se muestra la velocidad actual.

7.8 Modo de visualizado SPEED/H (horas de servicio)



Condición

- La motocicleta está parada.

– Pulsar brevemente el botón + varias veces, hasta que en la parte inferior derecha del display se muestre **H**.

El modo de visualizado **H** muestra las horas de servicio del motor.
El contador de horas de servicio guarda el tiempo de conducción total.

Información
El contador de horas de servicio es necesario para poder realizar puntualmente los mantenimientos.
Si, al ponerse en marcha, el cuadro de instrumentos está en el modo de visualizado **H**, cambia automáticamente al modo de visualizado **ODO**.
El modo de visualizado **H** se oculta durante la conducción.

Pulsar el botón + durante 2 - 3 segundos.	La visualización cambia al menú Setup de las funciones del cuadro de instrumentos.
Pulsar brevemente el botón +.	Siguiente modo de indicación
Pulsar el botón − durante 2 - 3 segundos.	Sin función
Pulsar brevemente el botón −.	Sin función

7.9 Menú Setup

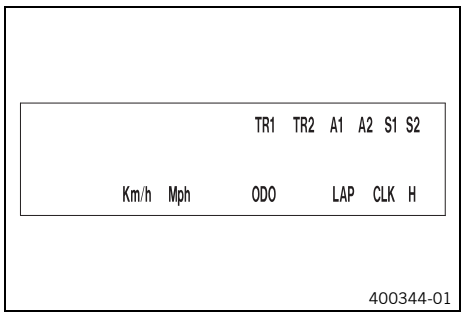

Condición

- La motocicleta está parada.

– Pulsar brevemente el botón + varias veces, hasta que en la parte inferior derecha del display se muestre **H**.

– Pulsar el botón + durante 2 - 3 segundos.

En el menú Setup se muestran las funciones activadas.

Información

Pulsar repetidamente el botón + hasta llegar a la función deseada.
Si no se pulsa ningún botón durante 20 segundos, los ajustes se guardan automáticamente.

Pulsar brevemente el botón +.	Activa la visualización que parpadea y cambia a la siguiente visualización
Pulsar el botón + durante 2 - 3 segundos.	Sin función
Pulsar brevemente el botón −.	Desactiva la visualización que parpadea y cambia a la siguiente visualización
Pulsar el botón − durante 2 - 3 segundos.	Sin función
Esperar 3-5 segundos.	Pasa a la siguiente visualización sin realizar cambios
Esperar 10-12 segundos.	Se inicia el menú Setup, guarda los ajustes y cambia a **H** u **ODO**.

7.10 Ajustar la unidad de medida

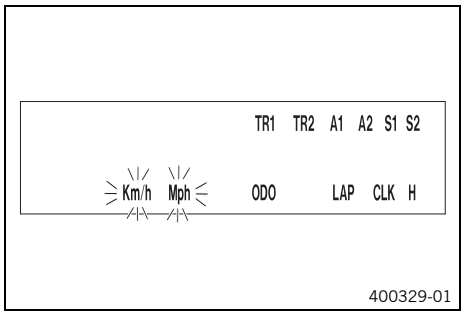

Condición

- La motocicleta está parada.

– Pulsar brevemente el botón + varias veces, hasta que en la parte inferior derecha del display se muestre **H**.

– Pulsar el botón + durante 2 - 3 segundos.

– Pulsar repetidamente el botón + hasta que la visualización **Km/h** / **Mph** empiece a parpadear.

En el modo de unidades de medida se puede cambiar la unidad de medida.

Información

Si no se pulsa ningún botón durante 5 segundos, los ajustes se guardan automáticamente.

Pulsar brevemente el botón +.	Acceso a la selección, activa la visualización de **Km/h**
Pulsar el botón + durante 2 - 3 segundos.	Sin función
Pulsar brevemente el botón −.	Activa la visualización de **Mph**
Pulsar el botón − durante 2 - 3 segundos.	Sin función
Esperar 3-5 segundos.	Cambia a la siguiente visualización, cambia de la selección al menú Setup
Esperar 10-12 segundos.	Guarda y cierra el menú Setup

7.11 Modo de visualizado SPEED/CLK (hora)

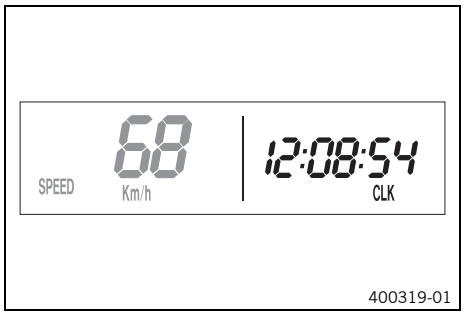

– Pulsar brevemente el botón + varias veces, hasta que en la parte inferior derecha del display se muestre **CLK**.

El modo de visualizado **CLK** muestra la hora.

Pulsar el botón + durante 2 - 3 segundos.	La visualización cambia al menú Setup de la hora.
Pulsar brevemente el botón +.	Siguiente modo de visualizado
Pulsar el botón − durante 2 - 3 segundos.	Sin función
Pulsar brevemente el botón −.	Sin función

7.12 Ajustar la hora

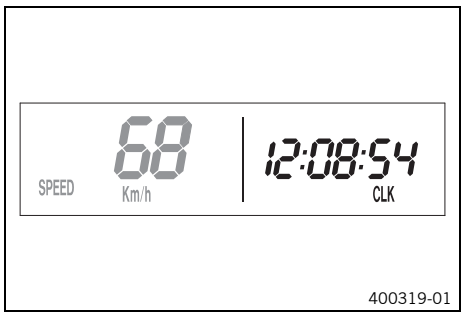

Condición

- La motocicleta está parada.

– Pulsar brevemente el botón + varias veces, hasta que en la parte inferior derecha del display se muestre **CLK**.

– Pulsar el botón + durante 2 - 3 segundos.

Pulsar el botón + durante 2 - 3 segundos.	Aumenta el valor

Pulsar brevemente el botón +.	Aumenta el valor
Pulsar el botón − durante 2 - 3 segundos.	Reduce el valor
Pulsar brevemente el botón −.	Reduce el valor
Esperar 3-5 segundos.	Pasa al siguiente valor
Esperar 10-12 segundos.	Salir del menú SETUP

7.13 Modo de visualizado SPEED/LAP (tiempo por vuelta)



400320-01

– Pulsar brevemente el botón + varias veces, hasta que en la parte inferior derecha del display se muestre **LAP**.

En el modo de visualizado **LAP**, el cronómetro permite registrar hasta 10 tiempo por vuelta.

Información
Si el tiempo por vuelta continúa funcionando después de pulsar el botón −, significa que hay ocupados 9 puestos de memoria.
Para parar la vuelta 10 debe utilizarse el botón +.

Pulsar el botón + durante 2 - 3 segundos.	Se restablecen el cronómetro y el tiempo por vuelta.
Pulsar brevemente el botón +.	Siguiente modo de visualizado
Pulsar el botón − durante 2 - 3 segundos.	Para el reloj.
Pulsar brevemente el botón −.	Inicia el reloj, para y guarda el tiempo por vuelta actual, y el cronómetro inicia la siguiente vuelta.

7.14 Consultar el tiempo por vuelta

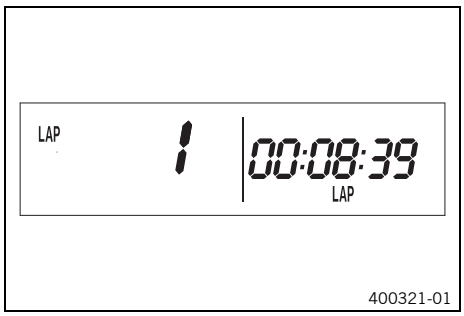

Condición

- La motocicleta está parada.

– Pulsar brevemente el botón + varias veces, hasta que en la parte inferior derecha del display se muestre **LAP**.

– Pulsar brevemente el botón +.

Pulsar el botón + durante 2 - 3 segundos.	Se restablecen el cronómetro y el tiempo por vuelta.
Pulsar brevemente el botón +.	Seleccionar las vueltas 1-10
Pulsar el botón − durante 2 - 3 segundos.	Sin función
Pulsar brevemente el botón −.	Abrir el siguiente tiempo por vuelta.

7.15 Modo de visualizado SPEED/ODO (cuentakilómetros)



– Pulsar brevemente el botón + varias veces, hasta que en la parte inferior derecha del display se muestre **ODO**.

El modo de visualizado **ODO** muestra el kilometraje total.

Pulsar el botón + durante 2 - 3 segundos.	Sin función
Pulsar brevemente el botón +.	Siguiente modo de visualizado
Pulsar el botón − durante 2 - 3 segundos.	Sin función
Pulsar brevemente el botón −.	Sin función

7.16 Modo de visualizado SPEED/TR1 (Tripmaster 1)

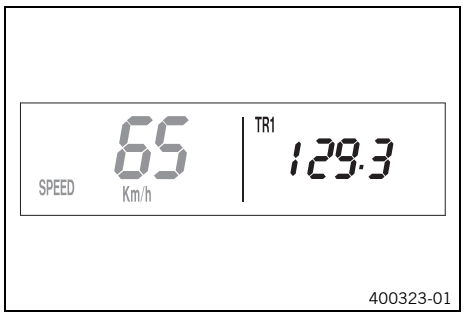

– Pulsar brevemente el botón + varias veces, hasta que en la parte superior derecha del display se muestre **TR1**.

El **TR1** (Tripmaster 1) funciona constantemente y llega hasta 999,9.
Permite medir el kilometraje entre salidas o la distancia entre dos repostajes.
TR1 está vinculado con **A1** (velocidad media 1) y **S1** (cronómetro 1).

Información
Cuando se pasa de 999,9, los valores **TR1**, **A1** y **S1** se restablecen automáticamente a 0,0.

Pulsar el botón + durante 2 - 3 segundos.	Las visualizaciones de **TR1**, **A1** y **S1** se ponen a 0,0.
Pulsar brevemente el botón +.	Siguiente modo de visualizado
Pulsar el botón − durante 2 - 3 segundos.	Sin función
Pulsar brevemente el botón −.	Sin función

7.17 Modo de visualizado SPEED/TR2 (Tripmaster 2)

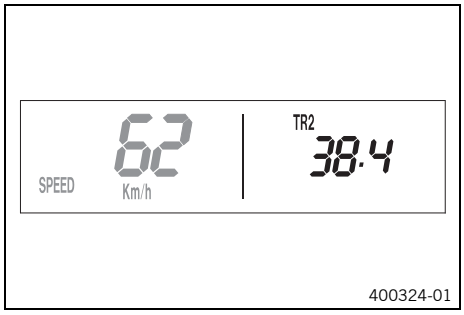

– Pulsar brevemente el botón + varias veces, hasta que en la parte superior derecha del display se muestre **TR2**.

El **TR2** (Tripmaster 2) funciona constantemente y llega hasta 999,9.

Pulsar el botón + durante 2 - 3 segundos.	Borra los valores **TR2** y **A2**.
Pulsar brevemente el botón +.	Siguiente modo de indicación
Pulsar el botón − durante 2 - 3 segundos.	Reduce el valor **TR2**.
Pulsar brevemente el botón −.	Reduce el valor **TR2**.

7.18 Ajuste de TR2 (Tripmaster 2)

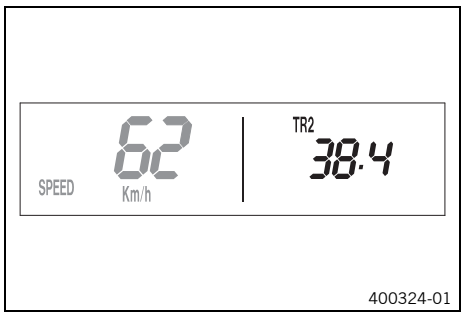

Condición

- La motocicleta está parada.

– Pulsar brevemente el botón + varias veces, hasta que en la parte superior derecha del display se muestre **TR2**.

– Mantener pulsado el botón − 2 - 3 segundos hasta que **TR2** empiece a parpadear.

El valor visualizado se puede ajustar manualmente con el botón + y el botón −. Esta función resulta muy práctica para los trayectos con el Roadbook.

Información

El valor **TR2** también se puede corregir manualmente durante la marcha con el botón + y el botón −.
Al pasar de 999,9, el valor **TR2** se restablece automáticamente a 0,0.

Pulsar el botón + durante 2 - 3 segundos.	Aumenta el valor **TR2**.
Pulsar brevemente el botón +.	Aumenta el valor **TR2**.
Pulsar el botón − durante 2 - 3 segundos.	Reduce el valor **TR2**.
Pulsar brevemente el botón −.	Reduce el valor **TR2**.
Esperar 10-12 segundos.	Guarda y cierra el menú Setup.

7.19 Modo de visualizado SPEED/A1 (velocidad media 1)

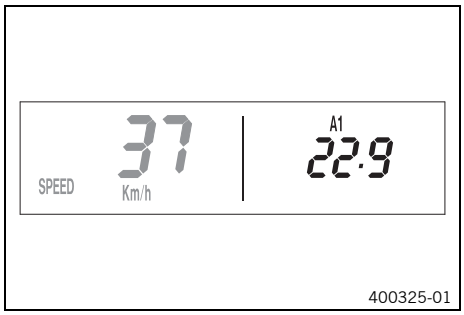

– Pulsar brevemente el botón + varias veces, hasta que en la parte superior derecha del display se muestre **A1**.

A1 (velocidad media 1) indica la velocidad media calculada a partir de **TR1** (Tripmaster 1) y **S1** (cronómetro 1).
El cálculo de este valor se activa con el primer impulso del encoder del número de revoluciones de la rueda y finaliza 3 después del último impulso.

Pulsar el botón + durante 2 - 3 segundos.	Las visualizaciones de **TR1**, **A1** y **S1** se ponen a 0,0.
Pulsar brevemente el botón +.	Siguiente modo de visualizado

Pulsar el botón − durante 2 - 3 segundos.	Sin función
Pulsar brevemente el botón −.	Sin función

7.20 Modo de visualizado SPEED/A2 (velocidad media 2)

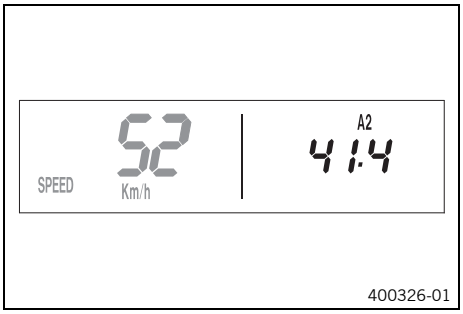

400326-01

– Pulsar brevemente el botón + varias veces, hasta que en la parte superior derecha del display se muestre **A2**.

Cuando está en marcha el cronómetro **S2** (cronómetro 2), **A2** (velocidad media 2) indica la velocidad media a partir de la velocidad actual.

Información
Si **S2** no se detuvo al terminar de conducir, el valor visualizado podría diferir de la velocidad media real.

Pulsar brevemente el botón +.	Siguiente modo de visualizado
Pulsar el botón + durante 2 - 3 segundos.	Sin función
Pulsar el botón − durante 2 - 3 segundos.	Sin función
Pulsar brevemente el botón −.	Sin función

7.21 Modo de visualizado SPEED/S1 (cronómetro 1)

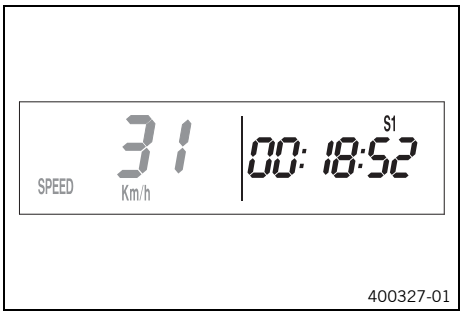

400327-01

– Pulsar brevemente el botón + varias veces, hasta que en la parte superior derecha del display se muestre **S1**.

S1 (cronómetro 1) indica el tiempo de conducción a partir de **TR1**, y se reanuda en cuanto se recibe un impulso del encoder del número de revoluciones de la rueda.
El cálculo de este valor empieza con el primer impulso del encoder del número de revoluciones de la rueda y finaliza 3 después del último impulso.

Pulsar el botón + durante 2 - 3 segundos.	Las visualizaciones de **TR1**, **A1** y **S1** se ponen a 0,0.
Pulsar brevemente el botón +.	Siguiente modo de visualizado

Pulsar el botón − durante 2 - 3 segundos.	Sin función
Pulsar brevemente el botón −.	Sin función

7.22 Modo de visualizado SPEED/S2 (cronómetro 2)

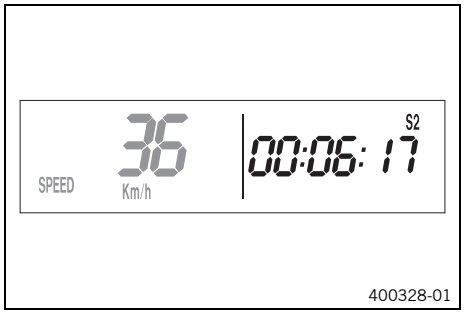

– Pulsar brevemente el botón + varias veces, hasta que en la parte superior derecha del display se muestre **S2**.

S2 (cronómetro 2) es un cronómetro manual.
Cuando **S2** está funcionando en segundo plano, en el display del cuadro de instrumentos parpadea la visualización **S2**.

Pulsar el botón + durante 2 - 3 segundos.	Las visualizaciones de **S2** y **A2** se ponen a 0,0.
Pulsar brevemente el botón +.	Siguiente modo de indicación
Pulsar el botón − durante 2 - 3 segundos.	Sin función
Pulsar brevemente el botón −.	Inicia y detiene el **S2**.

7.23 Resumen de funciones

Indicador	**Pulsar el botón + durante 2 - 3 segundos.**	**Pulsar brevemente el botón +.**	**Pulsar el botón − durante 2 - 3 segundos.**	**Pulsar brevemente el botón −.**	**Esperar 3-5 segundos.**	**Esperar 10-12 segundos.**
Modo de visualizado **SPEED/H** (horas de servicio)	La visualización cambia al menú Setup de las funciones del cuadro de instrumentos.	Siguiente modo de indicación	Sin función	Sin función		
Menú Setup	Sin función	Activa la visualización que parpadea y cambia a la siguiente visualización	Sin función	Desactiva la visualización que parpadea y cambia a la siguiente visualización	Pasa a la siguiente visualización sin realizar cambios	Se inicia el menú Setup, guarda los ajustes y cambia a **H** u **ODO**.

Indicador	**Pulsar el botón + durante 2 - 3 segundos.**	**Pulsar brevemente el botón +.**	**Pulsar el botón − durante 2 - 3 segundos.**	**Pulsar brevemente el botón −.**	**Esperar 3-5 segundos.**	**Esperar 10-12 segundos.**
Ajustar la unidad de medida	Sin función	Acceso a la selección, activa la visualización de **Km/h**	Sin función	Activa la visualización de **Mph**	Cambia a la siguiente visualización, cambia de la selección al menú Setup	Guarda y cierra el menú Setup
Modo de visualizado **SPEED/CLK** (hora)	La visualización cambia al menú Setup de la hora.	Siguiente modo de visualizado	Sin función	Sin función		
Ajustar la hora	Aumenta el valor	Aumenta el valor	Reduce el valor	Reduce el valor	Pasa al siguiente valor	Salir del menú SETUP
Modo de visualizado **SPEED/LAP** (tiempo por vuelta)	Se restablecen el cronómetro y el tiempo por vuelta.	Siguiente modo de visualizado	Para el reloj.	Inicia el reloj, para y guarda el tiempo por vuelta actual, y el cronómetro inicia la siguiente vuelta.		
Consultar el tiempo por vuelta	Se restablecen el cronómetro y el tiempo por vuelta.	Seleccionar las vueltas 1-10	Sin función	Abrir el siguiente tiempo por vuelta.		
Modo de visualizado **SPEED/ODO** (cuentakilómetros)	Sin función	Siguiente modo de visualizado	Sin función	Sin función		
Modo de visualizado **SPEED/TR1** (Tripmaster 1)	Las visualizaciones de **TR1**, **A1** y **S1** se ponen a 0,0.	Siguiente modo de visualizado	Sin función	Sin función		
Modo de visualizado **SPEED/TR2** (Tripmaster 2)	Borra los valores **TR2** y **A2**.	Siguiente modo de indicación	Reduce el valor **TR2**.	Reduce el valor **TR2**.		
Ajuste de **TR2** (Tripmaster 2)	Aumenta el valor **TR2**.	Aumenta el valor **TR2**.	Reduce el valor **TR2**.	Reduce el valor **TR2**.		Guarda y cierra el menú Setup.

Indicador	Pulsar el botón + durante 2 - 3 segundos.	Pulsar brevemente el botón +.	Pulsar el botón − durante 2 - 3 segundos.	Pulsar brevemente el botón −.	Esperar 3-5 segundos.	Esperar 10-12 segundos.
Modo de visualizado **SPEED/A1** (velocidad media 1)	Las visualizaciones de **TR1**, **A1** y **S1** se ponen a 0,0.	Siguiente modo de visualizado	Sin función	Sin función		
Modo de visualizado **SPEED/A2** (velocidad media 2)	Sin función	Siguiente modo de visualizado	Sin función	Sin función		
Modo de visualizado **SPEED/S1** (cronómetro 1)	Las visualizaciones de **TR1**, **A1** y **S1** se ponen a 0,0.	Siguiente modo de visualizado	Sin función	Sin función		
Modo de visualizado **SPEED/S2** (cronómetro 2)	Las visualizaciones de **S2** y **A2** se ponen a 0,0.	Siguiente modo de indicación	Sin función	Inicia y detiene el **S2**.		

7.24 Resumen de condiciones y posibilidades de activación

Indicador	La motocicleta está parada.	Menú activable
Modo de visualizado **SPEED/H** (horas de servicio)	•	
Menú Setup	•	
Ajustar la unidad de medida	•	
Ajustar la hora	•	
Modo de visualizado **SPEED/LAP** (tiempo por vuelta)		•
Consultar el tiempo por vuelta	•	
Modo de visualizado **SPEED/TR1** (Tripmaster 1)		•
Modo de visualizado **SPEED/TR2** (Tripmaster 2)		•
Ajuste de **TR2** (Tripmaster 2)	•	
Modo de visualizado **SPEED/A1** (velocidad media 1)		•
Modo de visualizado **SPEED/A2** (velocidad media 2)		•
Modo de visualizado **SPEED/S1** (cronómetro 1)		•
Modo de visualizado **SPEED/S2** (cronómetro 2)		•

8 PUESTA EN SERVICIO

8.1 Indicaciones para la primera puesta en servicio

Peligro

Peligro de accidente Una persona que no esté en condiciones de conducir se pone en peligro a sí misma y a los demás.

– No ponga el vehículo en funcionamiento si está bajo los efectos del alcohol, drogas o medicamentos.
– No ponga el vehículo en funcionamiento si no dispone de la condición física o psíquica necesaria.

Advertencia

Peligro de lesiones No utilizar ropa de protección o utilizar menos de la necesaria supone un grave riesgo para la seguridad.

– Utilice en todos los desplazamientos ropa de protección adecuada como casco, botas y guantes, así como pantalón y chaqueta con protectores.
– Utilice siempre ropa de protección en perfecto estado y conforme con las exigencias legales.

Advertencia

Peligro de caídas Los dibujos diferentes de las ruedas delantera y trasera afectan al comportamiento durante la conducción.

Los dibujos diferentes pueden dificultar de forma considerable el control del vehículo.

– Asegúrese de que solo se utilizan neumáticos con el mismo dibujo en las ruedas delantera y trasera.

Advertencia

Peligro de accidente Un modo de conducir inadecuado perjudica el comportamiento durante la conducción.

– Adapte la velocidad del vehículo a las condiciones de la calzada y a su habilidad de conducción.

Advertencia

Peligro de accidente El vehículo no está previsto para llevar a otra persona.

– No debe llevarse ningún acompañante.

Advertencia

Peligro de accidente Cuando se sobrecalienta, el equipo de frenos no funciona correctamente.

Si no se suelta el pedal del freno, las pastillas de freno rozan constantemente.

– Cuando no quiera frenar, levante el pie del pedal del freno.

Advertencia

Peligro de accidente El peso total y la carga en los ejes influyen sobre el comportamiento durante la conducción.

– No exceda el peso máximo total autorizado ni la carga sobre los ejes.

Advertencia

Peligro de robo Las personas no autorizadas suponen un peligro para sí mismas y para los demás.

– Nunca deje el vehículo sin vigilancia mientras esté el motor en marcha.
– Asegurar el vehículo contra el acceso no autorizado.

Información

Cuando utilice la motocicleta, tenga siempre presente que un nivel de ruido excesivo puede molestar a otras personas.

– Asegúrese de que se han llevado a cabo las tareas de la inspección previa a la entrega en un taller especializado autorizado KTM.
  ✓ Cuando se entrega el vehículo, también se suministran el comprobante de entrega y el cuaderno de mantenimiento y garantía.
– Antes de utilizar el vehículo por primera vez, debe leerse detenidamente el manual de instrucciones.
– Familiarícese con los elementos de mando.
– Ajustar la posición básica de la maneta del embrague. (📖 pág. 90)

(125 XC-W EU)
  – Ajustar la carrera en vacío de la maneta del freno de mano. (📖 pág. 93)

(150 XC-W US)
  – Ajustar la posición básica de la maneta del freno de mano. (📖 pág. 94)

– Ajustar la posición básica del pedal del freno. 🔧 (📖 pág. 99)
– Ajustar la posición básica del pedal de cambio. 🔧 (📖 pág. 132)
– Antes de realizar un trayecto exigente, debe familiarizarse con el manejo de la motocicleta en una superficie adecuada.

Información
Al circular fuera de la carretera, se recomienda ir acompañado de otra persona en un segundo vehículo para poder prestarse ayuda mutuamente.

– Intente también conducir su vehículo muy lentamente y de pie sobre los pedales, a fin de adquirir una mejor sensibilidad sobre sus reacciones.
– No intente realizar trayectos que sobrepasen su capacidad y su experiencia.
– Mantenga siempre el manillar bien sujeto con las dos manos durante la marcha, y los pies bien asentados sobre los reposapiés.
– Si transporta equipaje en su vehículo, tiene que sujetarlo lo más cerca posible del centro del mismo y prestar atención a una distribución homogénea del peso entre la rueda delantera y la rueda trasera.

Información
Las motocicletas reaccionan con gran sensibilidad a los cambios en la distribución del peso entre las ruedas.

– Respetar el peso total máximo admisible y la carga máxima admisible sobre los ejes.
  Prescripción

Peso máximo admisible	335 kg (739 lb.)
Carga máxima admisible del eje delantero	145 kg (320 lb.)
Carga máxima admisible sobre el eje trasero	190 kg (419 lb.)

– Comprobar la tensión de los radios. (📖 pág. 110)

Información
Volver a comprobar la tensión de los radios después de media hora de servicio.

– Rodaje del motor. (📖 pág. 40)

8.2 Rodaje del motor

– Durante la fase de rodaje no hay que superar los valores indicados para la potencia del motor.

Prescripción

Potencia máxima del motor	
Durante las 3 primeras horas de servicio	< 70%
Durante las 5 primeras horas de servicio	< 100%

– ¡Evite circular a pleno gas!

8.3 Potencia de arranque de las baterías de iones de litio con temperaturas bajas (150 XC-W US)

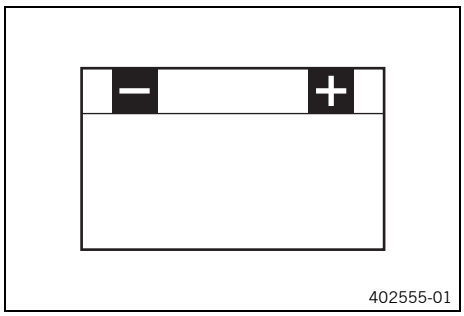

En general, las baterías de iones de litio son más ligeras que las baterías de plomo y tienen un menor índice de autodescarga y una mayor potencia de arranque con temperaturas por encima de 15 °C (60 °F). Sin embargo, la potencia de arranque de las baterías de iones de litio se ve más afectada por las temperaturas bajas que la de las baterías de plomo.
Es posible que deba intentarse arrancar varias veces. Pulsar el botón del motor de arranque durante 5 segundos y esperar 30 segundos entre cada intento. Estas pausas son necesarias para que el calor que se genera pueda distribuirse por la batería de iones de litio y para evitar que esta resulte dañada.
Si, con una temperatura inferior a 15 °C (60 °F), una batería de iones de litio cargada no es capaz de accionar el motor de arranque o si solo lo acciona débilmente, debe calentarse internamente para aumentar la potencia de arranque (salida de corriente).
A medida que aumenta la temperatura, también lo hace la potencia de arranque.

8.4 Preparar el vehículo para condiciones extremas

Información
El uso del vehículo bajo condiciones extremas, como p. ej. en arena o en recorridos o terrenos mojados o embarrados, puede aumentar considerablemente el desgaste de elementos como la cadena de transmisión, los equipos de frenos o los componentes del tren de rodaje. Por ese motivo, es posible que sea necesario inspeccionar o sustituir las piezas antes de que venza el plazo de mantenimiento actual.

– Sellar la caja del filtro de aire. (📖 pág. 78)
– Limpiar el filtro de aire y la caja del filtro de aire. (📖 pág. 77)

Información
Revisar el filtro de aire aproximadamente cada 30 minutos.

– Comprobar que no haya humedad ni corrosión en los conectores eléctricos y que estén bien sujetos.
  » Si se detecta humedad, corrosión o deterioro:
    – Limpiar y secar los conectores y, si fuera necesario, sustituirlos.

Se consideran condiciones extremas:
– Circular por tierra seca. (📖 pág. 41)
– Circular por tierra mojada. (📖 pág. 42)
– Circular por trayectos mojados y embarrados. (📖 pág. 43)
– Circulación lenta o a altas temperaturas. (📖 pág. 43)

– Circular con bajas temperaturas o nieve. (📖 pág. 44)

8.5 Preparativos para circular por tierra seca



M01129-01

– Comprobar el tapón del radiador.

Valor en el tapón del radiador	1,8 bar (26 psi)

» Si el valor visualizado no se corresponde con el valor nominal:

Advertencia
Peligro de quemaduras Durante el funcionamiento de la motocicleta, el líquido refrigerante se calienta mucho y está bajo presión.
– Abra el radiador, las mangueras del radiador u otros componentes del sistema de refrigeración si el motor o el sistema de refrigeración se calientan.
– Deje que el sistema de refrigeración y el motor se enfríen antes de abrir el radiador, las mangueras del radiador u otros componentes del sistema de refrigeración.
– En caso de quemadura, sumerja la zona afectada en agua tibia inmediatamente.

– Sustituir el tapón del radiador.



M01104-01

– Montar un microfiltro de polvo en el filtro de aire.

Microfiltro de polvo para filtro de aire (79006920000)

Información
Observar el manual de montaje de **KTM PowerParts**.



M01105-01

– Montar un microfiltro contra arena en el filtro de aire.

Microfiltro contra arena para filtro de aire (79006922000)

Información
Observar el manual de montaje de **KTM PowerParts**.

– Adaptar el humedecimiento del carburador y el reglaje.

Información
Puede obtener la recomendación para la adaptación del carburador en su taller especializado autorizado por KTM.


600868-01

– Limpiar la cadena.

Agente de limpieza para cadenas (📖 pág. 165)

– Montar la corona de la cadena de acero.

Consejo
No lubricar la cadena.

– Limpiar las láminas del radiador.
– Enderezar con cuidado las láminas dobladas del radiador.

Condición
Uso frecuente en tierra

– Sustituir el pistón cada 10 horas de servicio.

8.6 Preparativos para circular por tierra mojada



M01129-01

– Comprobar el tapón del radiador.

Valor en el tapón del radiador	1,8 bar (26 psi)

» Si el valor visualizado no se corresponde con el valor nominal:

Advertencia
Peligro de quemaduras Durante el funcionamiento de la motocicleta, el líquido refrigerante se calienta mucho y está bajo presión.
– Abra el radiador, las mangueras del radiador u otros componentes del sistema de refrigeración si el motor o el sistema de refrigeración se calientan.
– Deje que el sistema de refrigeración y el motor se enfríen antes de abrir el radiador, las mangueras del radiador u otros componentes del sistema de refrigeración.
– En caso de quemadura, sumerja la zona afectada en agua tibia inmediatamente.

– Sustituir el tapón del radiador.



M01106-01

– Montar una protección contra agua en el filtro de aire.

Protección contra agua para filtro de aire (79006921000)

Información
Observar el manual de montaje de **KTM PowerParts**.

– Adaptar el humedecimiento del carburador y el reglaje.

Información
Puede obtener la recomendación para la adaptación del carburador en su taller especializado autorizado por KTM.


600868-01

– Limpiar la cadena.

Agente de limpieza para cadenas (📖 pág. 165)

– Montar la corona de la cadena de acero.

Consejo
No lubricar la cadena.

– Limpiar las láminas del radiador.
– Enderezar con cuidado las láminas dobladas del radiador.

Condición
Uso frecuente en tierra
– Sustituir el pistón cada 10 horas de servicio.

8.7 Preparativos para circular por trayectos mojados y embarrados



M01106-01

– Montar una protección contra agua en el filtro de aire.

Protección contra agua para filtro de aire (79006921000)

Información
Observar el manual de montaje de **KTM PowerParts**.

– Ajustar la carburación y los reglajes.

Información
Puede obtener la recomendación para la adaptación del carburador en su taller especializado autorizado KTM.


600868-01

– Montar la corona dentada de acero.
– Limpiar la motocicleta. (📖 pág. 141)
– Enderezar con cuidado las láminas dobladas del radiador.

8.8 Preparar el vehículo para la circulación lenta o a altas temperaturas



M01129-01

– Comprobar el tapón del radiador.

Valor en el tapón del radiador	1,8 bar (26 psi)

» Si el valor visualizado no se corresponde con el valor nominal:

Advertencia

Peligro de quemaduras Durante el funcionamiento de la motocicleta, el líquido refrigerante se calienta mucho y está bajo presión.

– Abra el radiador, las mangueras del radiador u otros componentes del sistema de refrigeración si el motor o el sistema de refrigeración se calientan.
– Deje que el sistema de refrigeración y el motor se enfríen antes de abrir el radiador, las mangueras del radiador u otros componentes del sistema de refrigeración.
– En caso de quemadura, sumerja la zona afectada en agua tibia inmediatamente.

– Sustituir el tapón del radiador.


600868-01

– Ajustar la transmisión secundaria al trayecto.

Información

Si se acciona con demasiada frecuencia el embrague debido a que la transmisión secundaria es demasiado larga, el aceite del cambio se calienta rápidamente.

– Limpiar la cadena.

Agente de limpieza para cadenas (📖 pág. 165)

– Limpiar las láminas del radiador.
– Enderezar con cuidado las láminas dobladas del radiador.
– Controlar el nivel de líquido refrigerante. (📖 pág. 121)

8.9 Preparativos para circular con bajas temperaturas o nieve



M01106-01

– Montar una protección contra agua en el filtro de aire.

Protección contra agua para filtro de aire (79006921000)

Información

Observar el manual de montaje de **KTM PowerParts**.

– Ajustar la carburación y los reglajes.

Información

Puede obtener la recomendación para la adaptación del carburador en su taller especializado autorizado KTM.

9.1 Trabajos de inspección y cuidado antes de cada puesta en servicio

Información
Antes de conducir, comprobar siempre que el vehículo esté en buen estado y sea seguro para circular.
El vehículo solo se puede utilizar en estado técnico impecable.

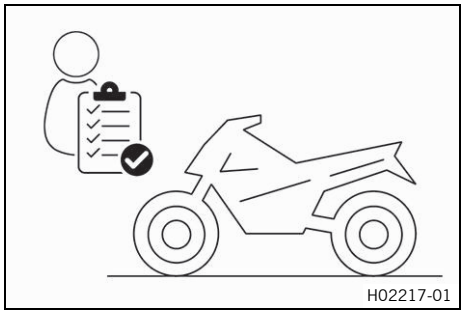
H02217-01

- Comprobar el nivel de aceite de la caja de cambios. (pág. 136)
- Controlar el sistema eléctrico.
- Comprobar el nivel de líquido de frenos de la rueda delantera. (pág. 95)
- Controlar el nivel de líquido de frenos en el freno trasero. (pág. 100)
- Controlar las pastillas de freno de la rueda delantera. (pág. 96)
- Controlar las pastillas de freno de la rueda trasera. (pág. 102)
- Comprobar el funcionamiento del equipo de frenos.
- Controlar el nivel de líquido refrigerante. (pág. 121)
- Controlar la suciedad de la cadena. (pág. 82)
- Comprobar la cadena, la corona, el piñón y la guía de la cadena. (pág. 85)
- Controlar la tensión de la cadena. (pág. 83)
- Comprobar el estado de los neumáticos. (pág. 109)
- Controlar la presión de inflado de los neumáticos. (pág. 109)
- Comprobar la tensión de los radios. (pág. 110)

  Información
  La tensión de los radios tiene que controlarse regularmente ya que, si no es correcta, puede afectar negativamente a la seguridad de la conducción.

- Limpiar los manguitos guardapolvo de las botellas de la horquilla. (pág. 65)
- Purgar el aire de las botellas de la horquilla. (pág. 64)
- Controlar el filtro de aire.
- Controlar el reglaje y la facilidad de movimiento de todos los mandos.
- Comprobar periódicamente que están bien apretados todos los tornillos, las tuercas y las abrazaderas.
- Controlar la reserva de combustible.

9.2 Arrancar el vehículo

Peligro

Peligro de envenenamiento Los gases de escape son venenosos y pueden originar pérdida de conocimiento o incluso la muerte.

– Procure siempre una ventilación suficiente durante el funcionamiento del motor.
– Utilice un sistema de aspiración adecuado cuando arranque o deje en marcha el motor en un espacio cerrado.

Indicación

Daños en el motor Un número de revoluciones elevado con el motor frío afecta de forma negativa a la durabilidad del motor.

– Mantenga el motor siempre a un régimen de revoluciones bajo hasta que haya alcanzado la temperatura de servicio.

Información

Si la motocicleta arranca con dificultad, es posible que la causa sean restos de combustible antiguo en la cámara del flotador. Los componentes fácilmente inflamables del combustible se evaporan si el vehículo permanece detenido durante un periodo de tiempo largo.
En cambio, si la cámara del flotador está llena con combustible fresco, y por lo tanto inflamable, el motor arranca inmediatamente.

Condición

La motocicleta ha permanecido parada durante más de 1 semana.

– Vaciar la cámara del flotador del carburador. (📖 pág. 135)

– Girar el mango ❶ en el grifo de gasolina a la posición **ON**. (Figura E01218-10 📖 pág. 20)

✓ En esa posición puede acceder combustible del depósito de combustible al carburador.

– Bajar la motocicleta del caballete.
– Cambiar el cambio de marchas a punto muerto.

Condición

El motor está frío.

– Extraer el botón de arranque en frío hasta el tope.

(150 XC-W US)

– Pulsar el botón del motor de arranque o pisar con fuerza el pedal de arranque hasta el fondo.

Información

No acelerar.

(125 XC-W EU)

– Pisar a fondo y con fuerza el pedal de arranque.

Información

No acelerar.

9.3 Ponerse en marcha

Información
Conecte la luz antes de ponerse en marcha. De esta manera se podrá ver antes a los otros usuarios de la calzada.
Durante la marcha, el caballete lateral tiene que estar recogido y asegurado con la cinta de goma.

– Apretar la maneta del embrague, poner la 1.ª marcha, soltar lentamente la maneta del embrague y acelerar al mismo tiempo.

9.4 Cambiar de marcha, conducir

Advertencia
Peligro de accidente Cambiar a una marcha inferior con el motor a un elevado número de revoluciones bloquea la rueda trasera y se sobrerrevoluciona el motor.
– No cambie a una marcha inferior cuando el número de revoluciones del motor sea elevado.

Información
En caso de oírse ruidos anómalos durante la marcha, detenerse inmediatamente, parar el motor y ponerse en contacto con un taller especializado autorizado por KTM.
La 1.ª marcha está prevista para ponerse en marcha y para subir pendientes.

– Si las condiciones lo permiten (pendiente, tráfico, etc.), puede seleccionarse una marcha superior. Para ello, soltar el acelerador, accionando al mismo tiempo la maneta del embrague, meter la siguiente marcha, soltar la maneta del embrague y acelerar de nuevo.
– Si está activada la función de arranque en frío, desactivarla una vez que el motor haya alcanzado la temperatura de servicio.
– Después de alcanzar la velocidad máxima girando completamente el puño del acelerador, soltarlo hasta ¾. La velocidad se reduce ligeramente, pero el consumo de combustible lo hace de forma considerable.
– No acelere más de lo que permite el motor en cada momento; si se gira bruscamente el puño acelerador, aumenta el consumo.
– Para reducir a una marcha más corta, reducir la velocidad frenando y disminuir la aceleración.
– Apretar la maneta del embrague y poner la marcha inferior, volver a soltar lentamente la maneta del embrague y acelerar o volver a cambiar de marcha.
– Es recomendable parar el motor si la motocicleta va a estar detenida o al ralentí durante cierto tiempo.
  Prescripción

≥ 2 min

– Evite que patine el embrague con frecuencia o durante demasiado tiempo. Como consecuencia, el aceite del cambio, el motor y el sistema de refrigeración se calientan.
– Es mejor circular a un régimen de revoluciones reducido que hacerlo a un régimen elevado con el embrague patinando.

9.5 Frenar

Advertencia

Peligro de accidente Un frenado demasiado brusco bloquea las ruedas.

– Adapte el modo de frenado a la situación de conducción y a las condiciones de la calzada.

Advertencia

Peligro de accidente Un punto de resistencia poco claro del freno delantero o del trasero disminuye la fuerza de frenado.

– Compruebe el equipo de frenos y deje de circular hasta que se haya solventado el problema. (Su taller especializado autorizado KTM estará encantado de ayudarle.)

Advertencia

Peligro de accidente La humedad y la suciedad afectan al equipo de frenos.

– Frene varias veces con cuidado para retirar la humedad y la suciedad de las pastillas de freno y los discos de freno.

– Para frenar sobre arena, sobre terrenos húmedos o sobre pisos resbaladizos hay que accionar principalmente el freno de la rueda trasera.
– La maniobra de frenado debe finalizar siempre antes del comienzo de una curva. Al mismo tiempo, cambie a una marcha más corta, conforme con la velocidad.

9.6 Detener y estacionar el vehículo

Advertencia

Peligro de robo Las personas no autorizadas suponen un peligro para sí mismas y para los demás.

– Nunca deje el vehículo sin vigilancia mientras esté el motor en marcha.
– Asegurar el vehículo contra el acceso no autorizado.

Advertencia

Peligro de quemaduras Algunas piezas del vehículo se calientan mucho cuando el vehículo está en marcha.

– No toque ningún componente del vehículo, como sistema de escape, radiador, motor, amortiguador o equipo de frenos, antes de que se hayan enfriado.
– Antes de realizar cualquier trabajo, deje que se enfríen los componentes del vehículo.

Indicación

Daños materiales Aparcar el vehículo de forma incorrecta puede causarle daños.

Si el vehículo se mueve o se cae, pueden producirse graves daños.
Los componentes para apoyar el vehículo están diseñados para aguantar únicamente el peso del mismo.

– Apoye el vehículo sobre una superficie plana y firme.
– Asegúrese de que nadie toma asiento en el vehículo mientras este se encuentra estacionado sobre el caballete.

Indicación

Peligro de incendio Las piezas calientes del vehículo entrañan peligro de incendio y explosión.

– No aparque el vehículo en las proximidades de materiales inflamables ni explosivos.
– Antes de cubrir el vehículo, deje que se enfríe.

– Frenar la motocicleta.
– Cambiar el cambio de marchas a punto muerto.

(125 XC-W EU)

– Presionar el botón de parada ⊠ con el motor en régimen de ralentí hasta que se detenga.

(150 XC-W US)

– Presionar el botón de parada ⊠ con el motor en régimen de ralentí hasta que se detenga.

– Girar el mango ❶ en el grifo de gasolina a la posición **OFF**. (Figura E01218-10 📖 pág. 20)

– Colocar la motocicleta en una superficie firme.

9.7 Transporte

Indicación

Peligro de deterioro Cuando está detenido, el vehículo se puede mover o caer.

– Apoye el vehículo sobre una superficie plana y firme.

Indicación

Peligro de incendio Las piezas calientes del vehículo entrañan peligro de incendio y explosión.

– No aparque el vehículo en las proximidades de materiales inflamables ni explosivos.

– Antes de cubrir el vehículo, deje que se enfríe.

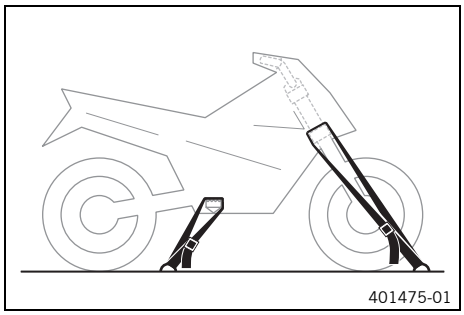

– Parar el motor.

– Asegurar la motocicleta con correas de sujeción o con otros dispositivos adecuados, para evitar que pueda caerse y que pueda rodar.

9.8 Repostar combustible

Peligro

Peligro de incendio El combustible es fácilmente inflamable.

El combustible del depósito se dilata con el calor y podría salirse si este está demasiado lleno.

– No reposte cerca de fuego abierto o cigarrillos encendidos.

– Pare el motor para repostar.

– Asegúrese de no verter combustible, en especial sobre las partes del vehículo que estén muy calientes.

– Elimine inmediatamente el combustible que pueda haberse vertido.

– Respete las indicaciones para repostar.

Advertencia

Peligro de envenenamiento El combustible es venenoso y nocivo para la salud.

– Evite que el combustible entre en contacto con los ojos, la piel o la ropa.
– Acuda inmediatamente a un médico en caso de ingerirse combustible.
– No aspire los vapores del combustible.
– Si el combustible entra en contacto con la piel, lave inmediatamente la zona afectada con agua abundante.
– Si el combustible entra en contacto con los ojos, lávelos bien con agua y acuda inmediatamente a un médico.
– Si se mancha la ropa de combustible, cámbiese de ropa.

Indicación

Peligro para el medio ambiente La manipulación incorrecta del combustible supone un peligro para el medio ambiente.

– No permita que el combustible llegue al agua subterránea, al suelo ni a los canales de desagüe.

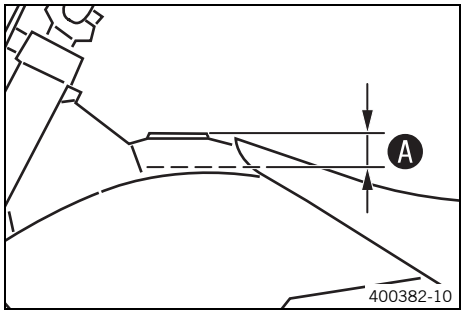

– Parar el motor.
– Abrir el tapón del depósito de combustible. (📖 pág. 19)
– Llenar el depósito de combustible como máximo hasta la cota Ⓐ.

Prescripción

Cota Ⓐ	35 mm (1,38 in)

Capacidad total aprox. del depósito de combustible.	9,5 l (2,51 US gal)	Gasolina súper sin plomo (95 octanos) mezclada con aceite del motor de 2 tiempos (1:60) (📖 pág. 164)

Aceite del motor de 2 tiempos (📖 pág. 163)

– Cerrar el tapón del depósito de combustible. (📖 pág. 20)

10.1 Información adicional

Todos los trabajos derivados de los trabajos obligatorios o recomendados, deben encargarse por separado y se facturan por separado.
Dependiendo de las condiciones de uso locales, puede que en el lugar donde se utiliza la máquina rijan otros intervalos de mantenimiento diferentes.
Es posible que cambien algunos intervalos de mantenimiento o su alcance a consecuencia del permanente desarrollo técnico. El programa de servicio vigente más actual está siempre consignado en KTM Dealer.net. Su concesionario autorizado de KTM estará encantado de ayudarle.

10.2 Trabajos obligatorios

	cada 10 horas de servicio bajo condiciones deportivas	Cada 40 horas de servicio	Cada 20 horas de servicio	Una vez después de 5 horas de servicio	Una vez después de 1 hora de servicio
Comprobar el funcionamiento del sistema eléctrico.	○		●	●	●
Comprobar y cargar la batería. 🔧 (150 XC-W US)			●	●	●
Controlar las pastillas de freno de la rueda delantera. (📖 pág. 96)			●	●	●
Controlar las pastillas de freno de la rueda trasera. (📖 pág. 102)			●	●	●
Comprobar los discos de freno. (📖 pág. 94)			●	●	●
Comprobar la estanqueidad y el posible deterioro de los tubos de freno.			●	●	●
Controlar el nivel de líquido de frenos en el freno trasero. (📖 pág. 100)			●	●	●
Controlar la carrera en vacío del pedal del freno. (📖 pág. 99)			●	●	●
Comprobar el chasis. 🔧 (📖 pág. 88)			●	●	●
Comprobar el basculante. 🔧 (📖 pág. 88)			●	●	●
Comprobar la holgura del cojinete del basculante. 🔧			●	●	
Comprobar la holgura del cojinete giratorio. 🔧			●	●	
Comprobar el estado de los neumáticos. (📖 pág. 109)	○		●	●	●
Controlar la presión de inflado de los neumáticos. (📖 pág. 109)	○		●	●	●
Comprobar la holgura del rodamiento de rueda. 🔧			●	●	●
Comprobar los cubos de las ruedas. 🔧			●	●	●
Comprobar el alabeo de las llantas. 🔧	○		●	●	
Comprobar la tensión de los radios. (📖 pág. 110)	○		●	●	●
Comprobar la cadena, la corona, el piñón y la guía de la cadena. (📖 pág. 85)			●	●	●
Controlar la tensión de la cadena. (📖 pág. 83)	○		●	●	●
Lubricar todas las piezas móviles (p. ej., caballete lateral, manetas, cadena...) y comprobar que funcionen con suavidad. 🔧			●	●	●
Controlar y corregir el nivel de líquido del embrague hidráulico. (📖 pág. 90)			●	●	●
Comprobar el nivel de líquido de frenos de la rueda delantera. (📖 pág. 95)			●	●	●
Comprobar la carrera en vacío de la maneta del freno de mano. (📖 pág. 93)			●	●	●
Comprobar la holgura del cojinete de la pipa de la dirección. (📖 pág. 70)	○		●	●	
Sustituir la bujía y la pipa de la bujía. 🔧				●	●
Comprobar la caja de láminas, la membrana y la brida de succión. 🔧			●	●	
Sustituir el aceite del cambio. 🔧 (📖 pág. 136)		○		●	●
Comprobar la presencia de fisuras, la estanqueidad y la correcta colocación de todas las mangueras (p. ej., de combustible, refrigerante, purga, drenaje, etc.) y manguitos. 🔧	○		●	●	●

	cada 10 horas de servicio bajo condiciones deportivas		Cada 40 horas de servicio		
			Cada 20 horas de servicio		
			Una vez después de 5 horas de servicio		
Una vez después de 1 hora de servicio					
Controlar el nivel de líquido refrigerante y la protección anticongelante. (📖 pág. 120)	○		●	●	●
Comprobar que los cables no presentan daños ni dobleces en el tendido. 🔧			●	●	●
Comprobar que los cables bowden estén bien ajustados, tendidos sin dobleces y que no estén deteriorados.	○		●	●	●
Limpiar el filtro de aire y la caja del filtro de aire. 🔧 (📖 pág. 77)			●	●	●
Sustituir el relleno de vellón de fibra de vidrio en el silenciador. 🔧 (📖 pág. 79)			●	●	
Realizar el mantenimiento de la horquilla. 🔧				●	
Realizar el mantenimiento del amortiguador. 🔧				●	
Comprobar si los tornillos y las tuercas están bien asentados. 🔧	○		●	●	●
Comprobar el ajuste del faro. (📖 pág. 117)	○		●	●	●
Comprobar el ralentí. 🔧	○		●	●	●
Control final: comprobar que el vehículo sea seguro para circular y realizar un recorrido de prueba. 🔧	○	○	●	●	●
Realizar un registro de mantenimiento en **KTM Dealer.net** y en el cuaderno de mantenimiento y garantía. 🔧	○	○	●	●	●

○ Intervalo único

● Intervalo periódico

10.3 Trabajos recomendados

		cada 40 horas de servicio bajo condiciones deportivas				
		cada 10 horas de servicio bajo condiciones deportivas				
				Anualmente		
				Cada 80 horas de servicio		
				Cada 40 horas de servicio		
				Una vez después de 20 horas de servicio		
Una vez después de 10 horas de servicio						
Sustituir el líquido de frenos del freno delantero. 🔧				●		
Sustituir el líquido de frenos del freno trasero. 🔧				●		
Cambiar el líquido del embrague hidráulico. 🔧 (📖 pág. 91)				●		
Engrasar el cojinete de la pipa de la dirección. 🔧 (📖 pág. 72)				●		
Realizar el mantenimiento de la horquilla. 🔧	○					
Realizar el mantenimiento del amortiguador. 🔧		○				
Comprobar el mecanismo del motor de arranque. 🔧 (150 XC-W US)			●	●		●	●
Comprobar/ajustar los componentes del carburador. 🔧				●	●		●
Sustituir el pistón, comprobar el cilindro y la cota Z. 🔧 (125 XC-W EU)			●	●		●	●
Sustituir el pistón, comprobar el cilindro y la cota Z. 🔧 (150 XC-W US)				●			●
Realizar el servicio secundario del motor. Comprobar la carcasa de la membrana, la membrana y la brida de succión. Comprobar el funcionamiento y la suavidad de movimiento de la distribución de escape. Comprobar el embrague.) 🔧			●	●		●	●

	Una vez después de 10 horas de servicio	Una vez después de 20 horas de servicio	Cada 40 horas de servicio	Cada 80 horas de servicio	Anualmente	cada 10 horas de servicio bajo condiciones deportivas	cada 40 horas de servicio bajo condiciones deportivas
Realizar el servicio principal del motor, incluido el desmontaje y el montaje del motor. (Sustituir la biela, el cojinete de la biela y el gorrón elevador. Comprobar el cambio de marchas y la caja de cambios. Sustituir todos los apoyos del motor.) 🔧				•			•

○ Intervalo único

• Intervalo periódico

11 ADAPTAR EL TREN DE RODAJE

11.1 Controlar el reglaje básico del tren de rodaje para el peso del conductor

Información
Ajustar en primer lugar el amortiguador, y a continuación la horquilla.

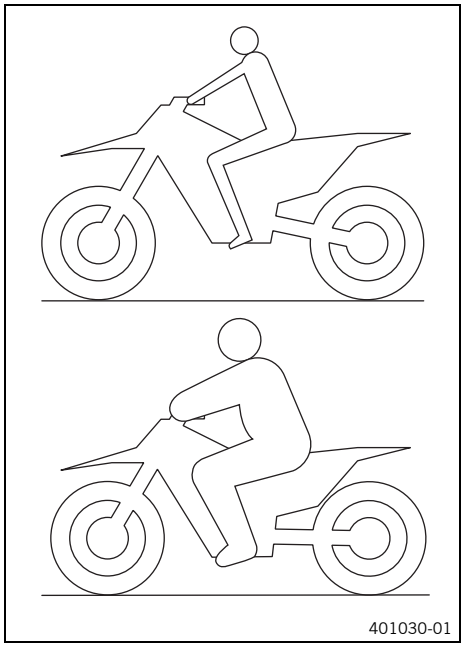

- A fin de garantizar un comportamiento ideal de la motocicleta y evitar deterioros en la horquilla, el amortiguador, el basculante y el chasis, hay que adaptar el reglaje básico de los componentes de la suspensión al peso del conductor.
- Las motocicletas todoterreno KTM se entregan con reglajes optimizados para un conductor de peso estándar (con toda la ropa de protección recomendada).

  Prescripción

Peso estándar del conductor	75 ... 85 kg (165 ... 187 lb.)

- Si el peso del conductor queda fuera de esta gama, tiene que adaptar el reglaje básico de los componentes del tren de rodaje.
- Las diferencias pequeñas de peso pueden compensarse modificando el pretensado del muelle; si se trata de diferencias mayores, hay que montar muelles diferentes.

11.2 Amortiguación de la compresión del amortiguador

La amortiguación de la compresión del amortiguador está dividida en dos gamas: High Speed y Low Speed.
High Speed y Low Speed hacen referencia a la velocidad de compresión de la rueda trasera y no a la velocidad del vehículo.
Por ejemplo, al volver a tocar suelo después de un salto, el reglaje High Speed hace que la rueda trasera se comprima rápidamente.
Por ejemplo, al circular por terrenos muy ondulados, el reglaje Low Speed hace que la rueda trasera se comprima lentamente.
Aunque estas dos gamas se pueden regular por separado, la transición entre High Speed y Low Speed es muy fluida. Por consiguiente, los cambios realizados en la gama High Speed del nivel de compresión afectan también a la gama Low Speed y viceversa.

11.3 Ajustar la amortiguación de la compresión Low Speed del amortiguador

Precaución
Peligro de lesiones Si el amortiguador se desmonta de forma incorrecta, saldrán despedidas partes de este.

El amortiguador contiene nitrógeno bajo compresión elevada.

- Preste atención a la descripción facilitada. (Su taller especializado autorizado KTM estará encantado de ayudarle.)

Información
El reglaje Low Speed se aprecia al comprimir de forma lenta o normal el amortiguador.

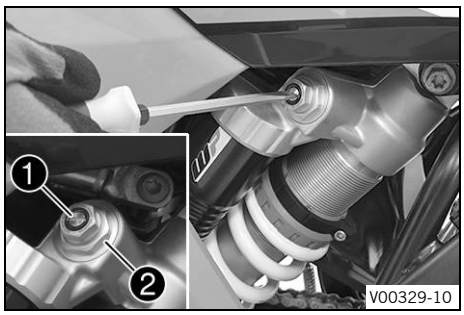

– Girar el tornillo de ajuste ❶ en sentido horario con un destornillador hasta notar la última muesca.

Información
¡No soltar la unión roscada ❷!

– Girar en sentido antihorario el número de muescas correspondiente al tipo de amortiguador.

Prescripción

Amortiguación de la compresión Low Speed	
Confort	18 clics
Estándar	15 clics
Sport	12 clics

Información
Girando en sentido horario se aumenta la amortiguación; girando en sentido antihorario se reduce la amortiguación.

11.4 Ajustar la amortiguación de la compresión High Speed en el amortiguador

Precaución
Peligro de lesiones Si el amortiguador se desmonta de forma incorrecta, saldrán despedidas partes de este.
El amortiguador contiene nitrógeno bajo compresión elevada.
– Preste atención a la descripción facilitada. (Su taller especializado autorizado KTM estará encantado de ayudarle.)

Información
El reglaje High Speed actúa durante la compresión rápida del amortiguador.

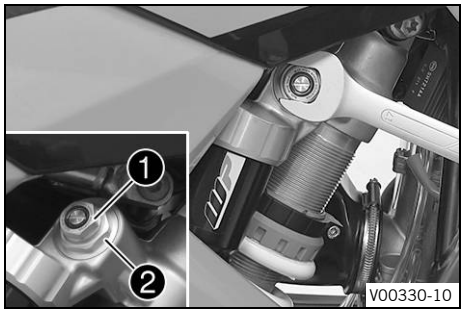

– Girar el tornillo de ajuste ❶ en sentido horario hasta el tope, utilizando una llave española.

Información
¡No soltar la unión roscada ❷!

– A continuación, girar en sentido antihorario el número de vueltas correspondiente en función del tipo de amortiguador.

Prescripción

Amortiguación de la compresión High Speed	
Confort	2,5 vueltas
Estándar	2 vueltas
Sport	1 vuelta

Información
Girando en sentido horario se aumenta la amortiguación; girando en sentido antihorario se reduce la amortiguación.

11.5 Ajustar la amortiguación de la extensión del amortiguador

Precaución
Peligro de lesiones Si el amortiguador se desmonta de forma incorrecta, saldrán despedidas partes de este.
El amortiguador contiene nitrógeno bajo compresión elevada.
– Preste atención a la descripción facilitada. (Su taller especializado autorizado KTM estará encantado de ayudarle.)

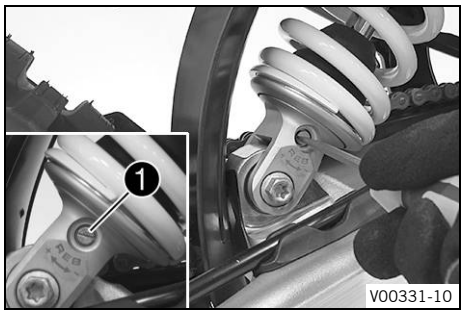

– Girar el tornillo de ajuste ❶ en sentido horario hasta notar la última muesca.
– Girar en sentido antihorario el número de muescas correspondiente al tipo de amortiguador.
Prescripción

Amortiguación de la extensión	
Confort	18 clics
Estándar	15 clics
Sport	12 clics

Información
Girando en sentido horario se aumenta la amortiguación; girando en sentido antihorario se reduce la amortiguación durante la extensión.

11.6 Determinar la cota con la rueda trasera descargada

Trabajo previo
– Levantar la motocicleta con un caballete elevador.
(📖 pág. 64)

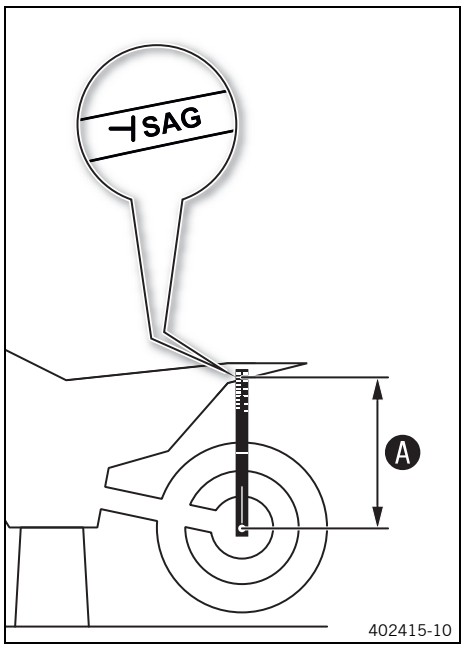

Trabajo principal

– Colocar el calibre de suspensión en el eje trasero y medir la distancia hasta la marca **SAG** del guardabarros trasero.

Calibre de suspensión (00029090100)
Pasador para calibre de suspensión (00029990010)

– Anotar el valor como cota **A**.

Trabajo posterior

– Bajar la motocicleta del caballete elevador. (📖 pág. 64)

11.7 Controlar el recorrido estático de la suspensión

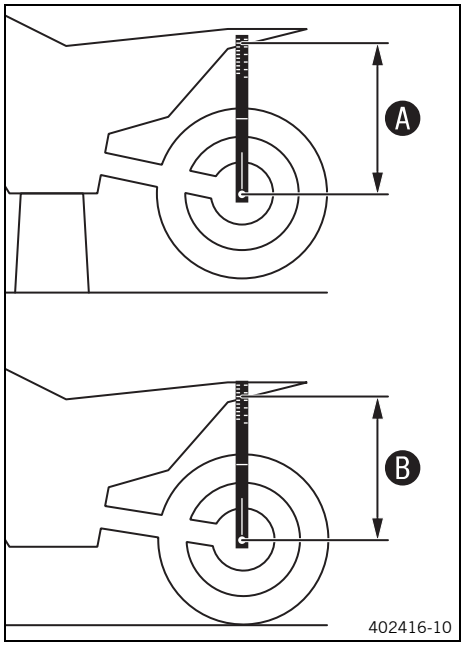

– Determinar la cota **A** con la rueda trasera descargada. (📖 pág. 56)
– Solicitar a otra persona que mantenga la motocicleta en posición vertical.
– Volver a medir la distancia entre el eje trasero y la marca **SAG** del guardabarros trasero utilizando el calibre de suspensión.
– Anotar el valor como cota **B**.

Información
El recorrido estático de la suspensión es la diferencia entre las cotas **A** y **B**.

– Comprobar el recorrido estático de la suspensión.

Recorrido estático de la suspensión	35 mm (1,38 in)

» Si el recorrido estático es menor o mayor que la cota indicada:
  – Ajustar el pretensado del muelle del amortiguador. 🔧 (📖 pág. 58)

11.8 Controlar el recorrido de la suspensión con conductor

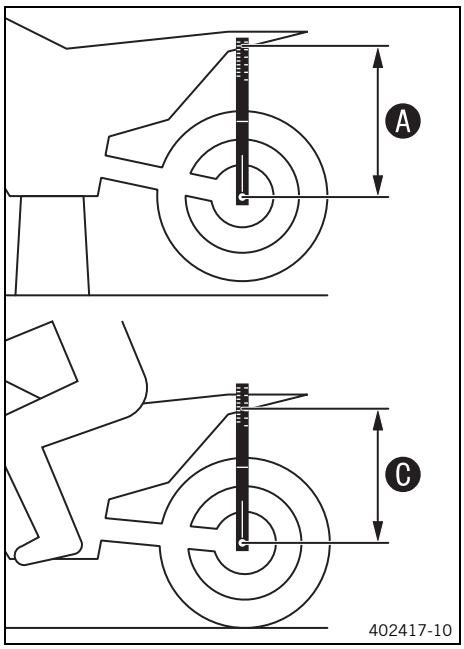

– Determinar la cota Ⓐ con la rueda trasera descargada. (📖 pág. 56)
– Con ayuda de una segunda persona que sujete la motocicleta, el conductor debe tomar asiento sobre la motocicleta en posición normal con la ropa de protección completa (los pies apoyados sobre los reposapiés) y desplazar el peso varias veces hacia delante y hacia atrás.
  ✔ La suspensión de la rueda trasera se nivela.
– Otra persona debe volver a medir la distancia entre el eje trasero y la marca **SAG** del guardabarros trasero utilizando el calibre de suspensión.
– Anotar el valor como cota Ⓒ.

Información
El recorrido de la suspensión con conductor es la diferencia entre las cotas Ⓐ y Ⓒ.

– Comprobar el recorrido de la suspensión con conductor.

Recorrido de la suspensión con conductor	110 mm (4,33 in)

» Si el recorrido con conductor difiere de la cota indicada:
  – Ajustar el recorrido de la suspensión con conductor. 🔧 (📖 pág. 59)

11.9 Ajustar el pretensado del muelle del amortiguador 🔧

Precaución
Peligro de lesiones Si el amortiguador se desmonta de forma incorrecta, saldrán despedidas partes de este.
El amortiguador contiene nitrógeno bajo compresión elevada.
– Preste atención a la descripción facilitada. (Su taller especializado autorizado KTM estará encantado de ayudarle.)

Información
Antes de ajustar el pretensado del muelle, tiene que anotar el reglaje actual: por ejemplo, medir la longitud del muelle.

Trabajo previo
– Levantar la motocicleta con un caballete elevador. (📖 pág. 64)
– Desmontar el amortiguador. 🔧 (📖 pág. 73)
– Limpiar a fondo el amortiguador desmontado.

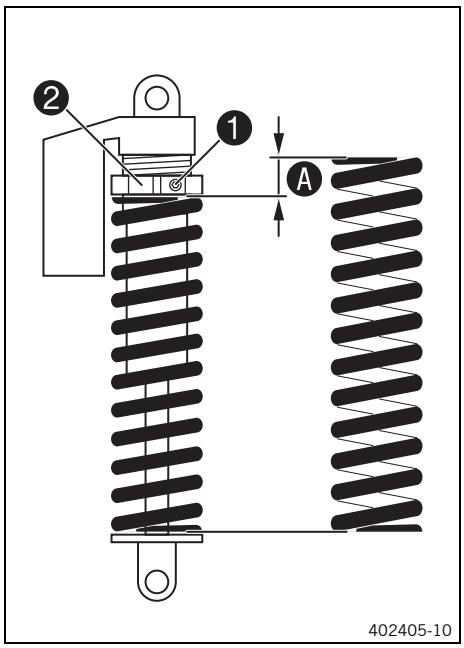

Trabajo principal

– Soltar el tornillo ❶.
– Girar el anillo de ajuste ❷ hasta que el muelle esté completamente destensado.

Llave de retención (90129051000)

– Medir la longitud total del muelle destensado.
– Tensar el muelle girando el anillo de ajuste ❷ hasta ajustar la cota prescrita Ⓐ.

Prescripción

Pretensado del muelle	6 mm (0,24 in)

Información
En función del recorrido de la suspensión sin o con conductor puede ser necesario ajustar un pretensado menor o mayor en el muelle.

– Apretar el tornillo ❶.

Prescripción

Tornillo del anillo de ajuste del amortiguador	M5	5 Nm (3,7 lbf ft)

Trabajo posterior

– Montar el amortiguador. 🔧 (📖 pág. 73)
– Bajar la motocicleta del caballete elevador. (📖 pág. 64)

11.10 Ajustar el recorrido de la suspensión con conductor 🔧

Trabajo previo

– Levantar la motocicleta con un caballete elevador. (📖 pág. 64)
– Desmontar el amortiguador. 🔧 (📖 pág. 73)
– Limpiar a fondo el amortiguador desmontado.

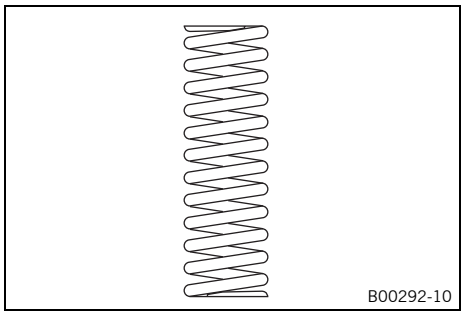

Trabajo principal

– Seleccionar y montar el muelle adecuado.

Prescripción

Característica elástica del muelle	
Peso del conductor: 65 … 75 kg (143 … 165 lb.)	54 … 60 N/mm (308 … 343 lb/in)
Peso del conductor: 75 … 85 kg (165 … 187 lb.)	57 … 63 N/mm (325 … 360 lb/in)
Peso del conductor: 85 … 95 kg (187 … 209 lb.)	60 … 66 N/mm (343 … 377 lb/in)

Información
La constante elástica se indica en el exterior del muelle.

Trabajo posterior

– Montar el amortiguador. 🔧 (📖 pág. 73)
– Bajar la motocicleta del caballete elevador. (📖 pág. 64)
– Controlar el recorrido estático de la suspensión. (📖 pág. 57)
– Controlar el recorrido de la suspensión con conductor. (📖 pág. 58)
– Ajustar la amortiguación de la extensión del amortiguador. (📖 pág. 56)

◀

11.11 Comprobar el reglaje básico de la horquilla

Información
Por diferentes razones, no es posible definir con exactitud un recorrido de la suspensión con conductor.

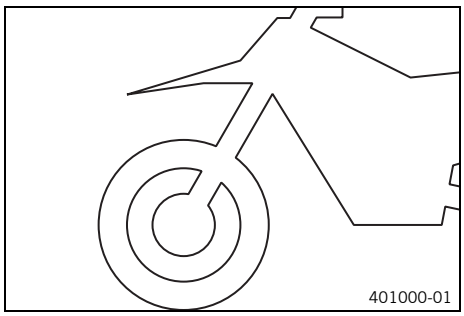

– Las pequeñas diferencias en el peso del conductor pueden compensarse, al igual que sucede con el amortiguador, modificando el pretensado del muelle.
– Si la horquilla choca con frecuencia (es decir, si llega al tope al comprimirse), se deben montar muelles más duros en la horquilla a fin de evitar que se pueda deteriorar la horquilla o el chasis.
– Si la horquilla se siente anormalmente dura tras un uso prolongado, deberán purgarse las botellas de la horquilla.

◀

11.12 Ajustar la amortiguación de la compresión en la horquilla

Información
La amortiguación hidráulica de la compresión de la horquilla determina el comportamiento de la horquilla durante su compresión.

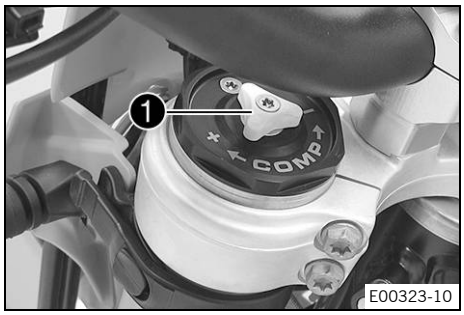

– Girar el tornillo de ajuste blanco ❶ en sentido horario hasta el tope.

Información
El tornillo de ajuste ❶ se encuentra en el extremo superior de la botella de la horquilla izquierda.
La amortiguación de la compresión se encuentra en la botella de la horquilla izquierda **COMP** (tornillo de ajuste blanco). La amortiguación de la extensión se encuentra en la botella de la horquilla derecha **REB** (tornillo de ajuste rojo).

– Girar en sentido antihorario el número de muescas que corresponda en función del tipo de horquilla.

Prescripción

Amortiguación de la compresión	
Confort	18 clics
Estándar	15 clics
Sport	12 clics

Información
Girando en sentido horario se aumenta la amortiguación al comprimir la horquilla; girando en sentido antihorario se reduce la amortiguación.

11.13 Ajustar la amortiguación de la extensión en la horquilla

Información
La amortiguación hidráulica de la extensión de la horquilla determina el comportamiento de la horquilla durante su extensión.

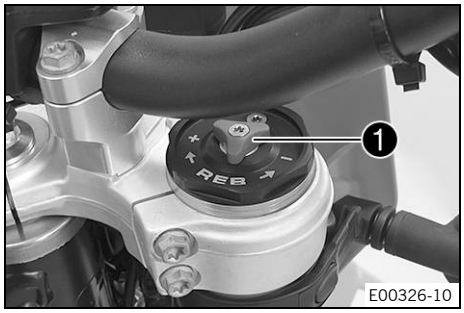

– Girar el tornillo de ajuste rojo ❶ en sentido horario hasta el tope.

Información
El tornillo de ajuste ❶ se encuentra en el extremo superior de la botella de la horquilla derecha.
La amortiguación de la extensión se encuentra en la botella de la horquilla derecha **REB** (tornillo de ajuste rojo). La amortiguación de la compresión se encuentra en la botella de la horquilla izquierda **COMP** (tornillo de ajuste blanco).

– Girar en sentido antihorario el número de muescas que corresponda en función del tipo de horquilla.

Prescripción

Amortiguación de la extensión	
Confort	18 clics
Estándar	15 clics
Sport	12 clics

Información
Girando en sentido horario se aumenta la amortiguación; girando en sentido antihorario se reduce la amortiguación durante la extensión.

11.14 Posición del manillar

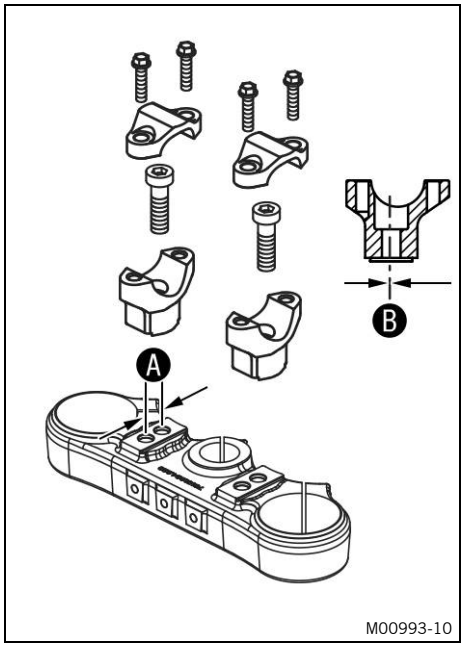

En la tija superior de la horquilla existen 2 taladros, separados una distancia Ⓐ.

Separación entre orificios A	15 mm (0,59 in)

Los orificios del alojamiento del manillar están situados a una separación Ⓑ del centro.

Separación entre orificios B	3,5 mm (0,138 in)

El manillar se puede montar en 4 posiciones diferentes. Gracias a esto, el conductor puede colocar el manillar en la posición que le resulte más cómoda.

11.15 Ajustar la posición del manillar

Advertencia

Peligro de accidente Un manillar reparado supone un riesgo para la seguridad.

Si el manillar se curva o se endereza, se produce fatiga de material. Como consecuencia de ello se puede producir rotura en el manillar.

– Cambie el manillar cuando esté dañado o curvado.

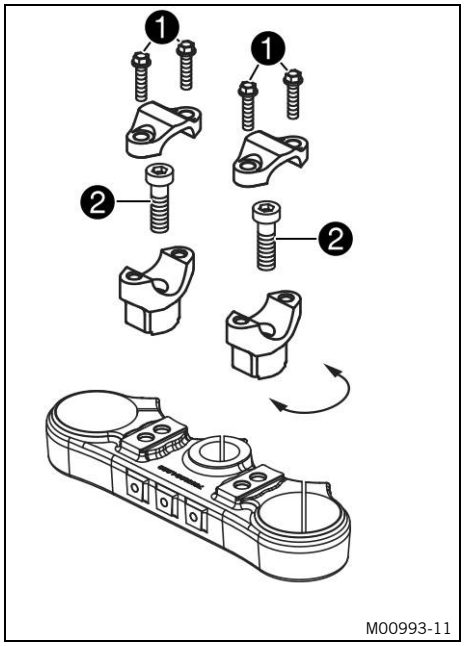

– Retirar los tornillos ❶. Quitar las bridas del manillar. Desmontar el manillar y colocarlo a un lado.

Información

Tapar los componentes para que no resulten dañados. No doblar los cables ni las conducciones.

– Retirar los tornillos ❷. Quitar los alojamientos del manillar.
– Colocar los alojamientos del manillar en la posición deseada. Montar y apretar los tornillos ❷.

Prescripción

Tornillo de sujeción del manillar	M10	40 Nm (29,5 lbf ft) **Loctite®243™**

Información

Posicionar uniformemente los alojamientos del manillar a la izquierda y a la derecha.

– Colocar el manillar en su posición.

Información
Asegurarse de que los cables y las conducciones quedan bien tendidos.

– Colocar las bridas del manillar en su posición. Montar y apretar uniformemente los tornillos ❶.

Prescripción

Tornillo de la brida del manillar	M8	20 Nm (14,8 lbf ft)

Información
Asegurarse que la separación es homogénea a ambos lados.

12.1 Levantar la motocicleta con un caballete elevador

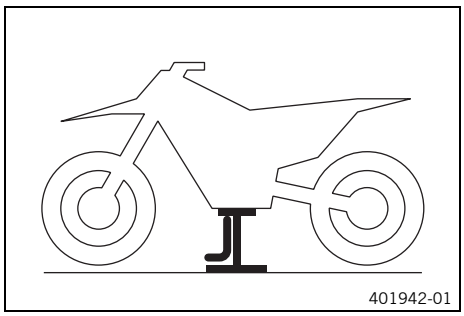
401942-01

Indicación

Peligro de deterioro Cuando está detenido, el vehículo se puede mover o caer.

– Apoye el vehículo sobre una superficie plana y firme.

– Levantar la motocicleta mediante el chasis, por debajo del motor.

Caballete elevador (78129955100)

✔ Las dos ruedas están separadas del suelo.

– Asegurar la motocicleta para evitar que pueda caerse.

12.2 Bajar la motocicleta del caballete elevador

Indicación

Peligro de deterioro Cuando está detenido, el vehículo se puede mover o caer.

– Apoye el vehículo sobre una superficie plana y firme.

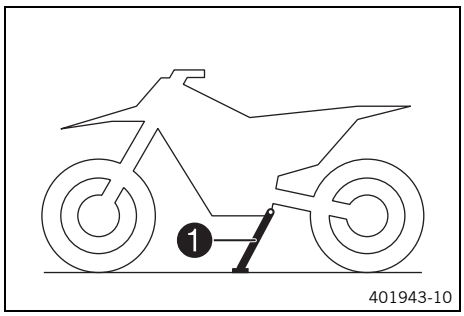

401943-10

– Bajar la motocicleta del caballete elevador.
– Quitar el caballete elevador.
– Para estacionar la motocicleta, extender el caballete lateral ❶ con el pie, hasta que se apoye sobre el suelo, y cargar el peso de la motocicleta.

Información

Durante la marcha, el caballete lateral tiene que estar recogido y asegurado con la cinta de goma.

12.3 Purgar el aire de las botellas de la horquilla

Trabajo previo

– Levantar la motocicleta con un caballete elevador. (📖 pág. 64)

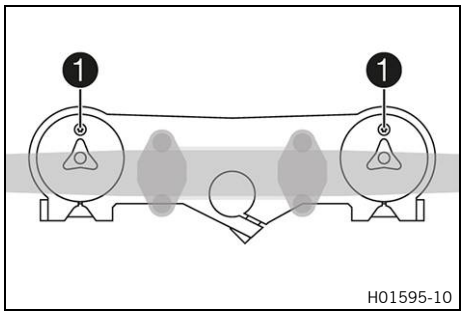

H01595-10

Trabajo principal

– Soltar los tornillos de purga de aire ❶.

✔ Con ello se suprime en su caso la sobrepresión existente en el interior de la horquilla.

– Apretar los tornillos de purga de aire.

Trabajo posterior

– Bajar la motocicleta del caballete elevador. (📖 pág. 64)

12.4 Limpiar los manguitos guardapolvo de las botellas de la horquilla



Trabajo previo

– Levantar la motocicleta con un caballete elevador. (📖 pág. 64)
– Desmontar el protector de la horquilla. (📖 pág. 65)

Trabajo principal

– Desplazar los manguitos guardapolvo ❶ de las dos botellas de la horquilla hacia abajo.

Información

Los manguitos guardapolvo desprenden el polvo y la suciedad de los tubos interiores de la horquilla. Con el tiempo, es posible que pueda penetrar suciedad detrás de los manguitos guardapolvo. Si no se suprime esta suciedad, pueden perder su hermeticidad los anillos de retén situados detrás.

Advertencia

Peligro de accidente El aceite o la grasa en los discos de freno reducen la fuerza de frenado.

– Mantenga siempre los discos de freno libres de aceites y grasas.
– Limpie los discos de freno en caso necesario con un depurador de frenos.

– Limpiar y lubricar los manguitos guardapolvo y los tubos interiores de las dos botellas de la horquilla.

Spray de aceite universal (📖 pág. 166)

– A continuación, desplazar de nuevo los manguitos guardapolvo a su posición de montaje.
– Retirar los restos de aceite.

Trabajo posterior

– Montar el protector de la horquilla. (📖 pág. 66)
– Bajar la motocicleta del caballete elevador. (📖 pág. 64)

12.5 Desmontar el protector de la horquilla

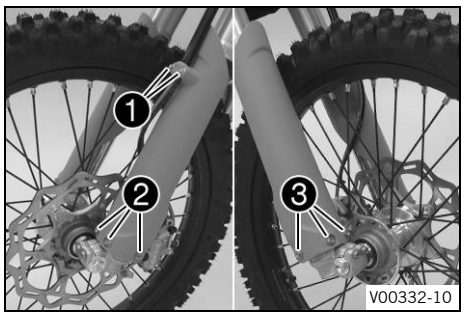

– Retirar los tornillos ❶ y desmontar la pinza.
– Retirar los tornillos ❷ y desmontar el protector izquierdo de la horquilla.
– Quitar los tornillos ❸ y desmontar el protector derecho de la horquilla.

12.6 Montar el protector de la horquilla

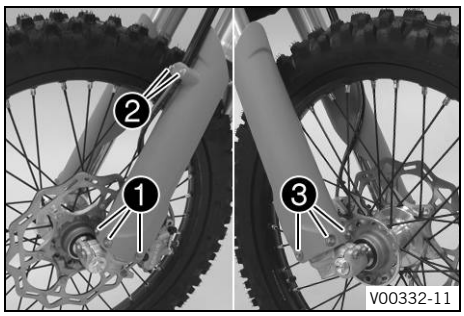

– Colocar el protector de la horquilla en su posición en la botella izquierda de la horquilla. Montar y apretar los tornillos ❶.

Prescripción

Demás tornillos del chasis	M6	10 Nm (7,4 lbf ft)

– Posicionar la conducción del líquido de frenos, el ramal de cables y la pinza. Montar y apretar los tornillos ❷.
– Posicionar el protector de la horquilla en la botella derecha de la horquilla. Montar y apretar los tornillos ❸.

Prescripción

Demás tornillos del chasis	M6	10 Nm (7,4 lbf ft)

12.7 Desmontar las botellas de la horquilla

Trabajo previo

– Levantar la motocicleta con un caballete elevador. (📖 pág. 64)
– Desmontar la rueda delantera. (📖 pág. 105)
– Desmontar la cubierta del faro con el faro. (📖 pág. 115)

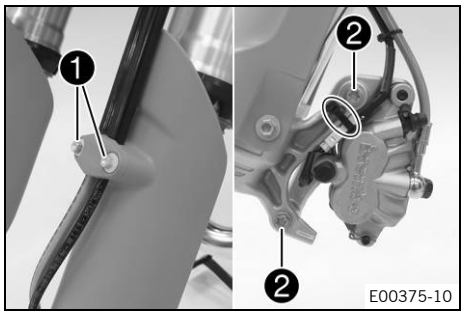

Trabajo principal

– Retirar los tornillos ❶ y desmontar la pinza.
– Retirar la cinta sujetacables.
– Retirar los tornillos ❷ y desmontar la pinza del freno.
– Dejar la pinza del freno con la conducción del líquido de frenos colgando de un lado sin tensiones mecánicas.

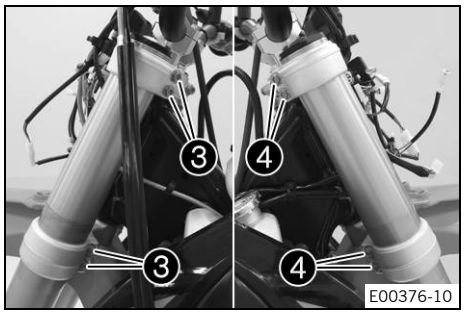

– Soltar los tornillos ❸. Desmontar la botella izquierda de la horquilla.
– Soltar los tornillos ❹. Desmontar la botella derecha de la horquilla.

12.8 Montar las botellas de la horquilla

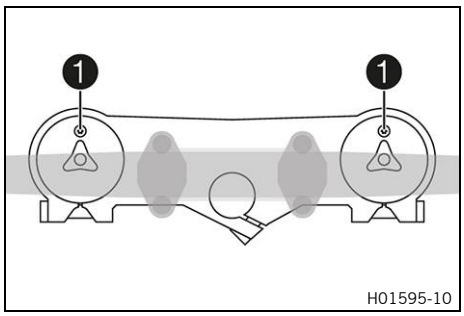

Trabajo principal

– Colocar las botellas de la horquilla.

✓ Los tornillos de purga de aire ❶ están colocados hacia delante.

Información

La amortiguación de la extensión se encuentra en la botella de la horquilla derecha **REB** (tornillo de ajuste rojo). La amortiguación de la compresión se encuentra en la botella de la horquilla izquierda **COM** (tornillo de ajuste blanco).
En los laterales del extremo superior de las botellas de la horquilla hay unas hendiduras. La segunda hendidura (desde arriba) debe cerrarse con el borde superior de la tija superior de la horquilla.

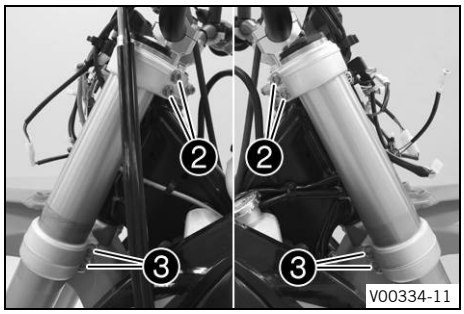

– Apretar los tornillos ❷.

Prescripción

Tornillo de la tija superior	M8	20 Nm (14,8 lbf ft)

– Apretar los tornillos ❸.

Prescripción

Tornillo de la tija inferior	M8	15 Nm (11,1 lbf ft)

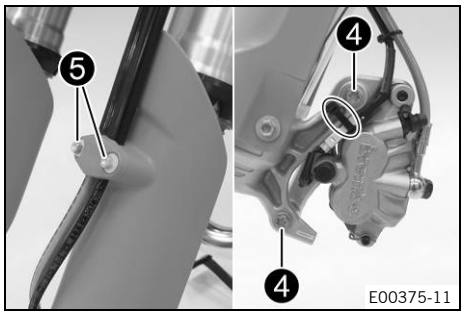

– Posicionar la pinza del freno, montar y apretar los tornillos ❹.

Prescripción

Tornillo de la pinza del freno delantero	M8	25 Nm (18,4 lbf ft) **Loctite®243™**

– Montar la cinta sujetacables.
– Colocar la conducción del líquido de frenos, el ramal de cables y la pinza. Montar y apretar los tornillos ❺.

Trabajo posterior

– Montar la rueda delantera. (pág. 106)
– Montar la cubierta del faro con el faro. (pág. 116)
– Comprobar el ajuste del faro. (pág. 117)

12.9 Desmontar la tija inferior de la horquilla

Trabajo previo

– Levantar la motocicleta con un caballete elevador. (pág. 64)
– Desmontar la rueda delantera. (pág. 105)
– Desmontar la cubierta del faro con el faro. (pág. 115)
– Desmontar las botellas de la horquilla. (pág. 66)
– Desmontar el guardabarros delantero. (pág. 72)
– Quitar el acolchado del manillar.

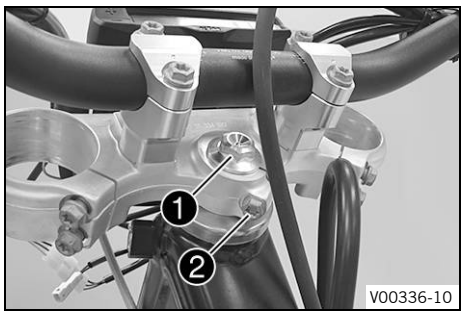

Trabajo principal

– Retirar el tornillo ❶. Soltar el tornillo ❷. Retirar la tija superior de la horquilla con el manillar y dejarla colgando de un lado.

Información
Tapar los componentes para que no resulten dañados. No doblar los cables ni las conducciones.

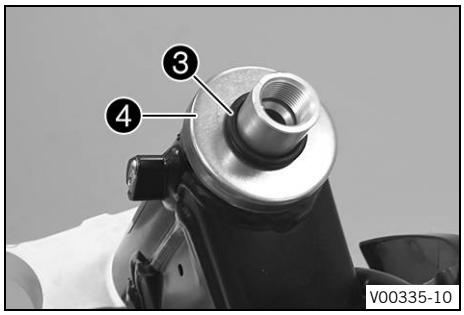

– Retirar la junta tórica ❸. Retirar el anillo de protección ❹.
– Quitar la tija inferior de la horquilla con el tubo de la tija.
– Retirar el cojinete superior de la pipa de la dirección.

12.10 Montar la tija inferior de la horquilla

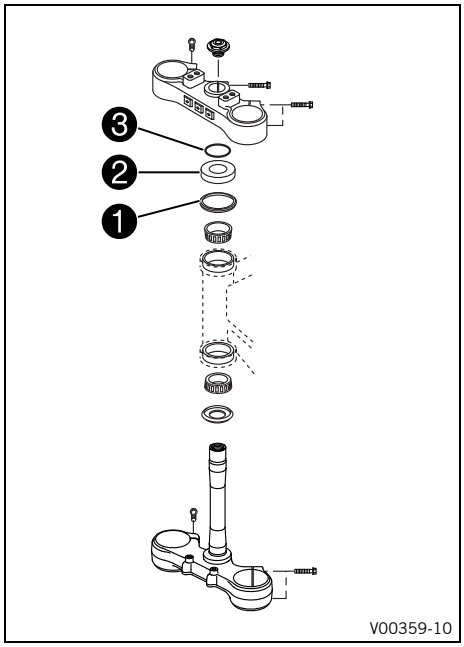

Trabajo principal

– Limpiar los cojinetes y las juntas, comprobar que no están deteriorados y engrasarlos.

Grasa lubricante de alta viscosidad (pág. 165)

– Colocar la tija inferior de la horquilla con el tubo de la tija de la horquilla. Montar el cojinete superior de la pipa de la dirección.
– Comprobar si la junta superior de la pipa de la dirección ❶ está colocada correctamente.
– Montar el anillo de protección ❷ y la junta tórica ❸.

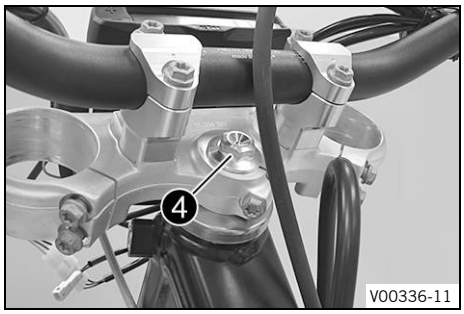

– Posicionar la tija superior de la horquilla con el manillar.
– Posicionar la conducción del embrague y el ramal de cables.
– Montar el tornillo ❹, pero no apretarlo todavía a fondo.

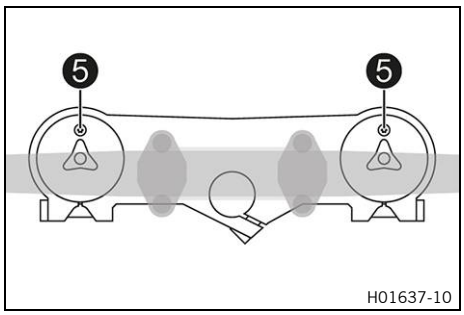

– Colocar las botellas de la horquilla.

✓ Los tornillos de purga de aire ❺ están colocados hacia delante.

Información

La amortiguación de la extensión se encuentra en la botella de la horquilla derecha **REB** (tornillo de ajuste rojo). La amortiguación de la compresión se encuentra en la botella de la horquilla izquierda **COMP** (tornillo de ajuste blanco).

En los laterales del extremo superior de las botellas de la horquilla hay unas hendiduras. La segunda hendidura (desde arriba) debe cerrarse con el borde superior de la tija superior de la horquilla.

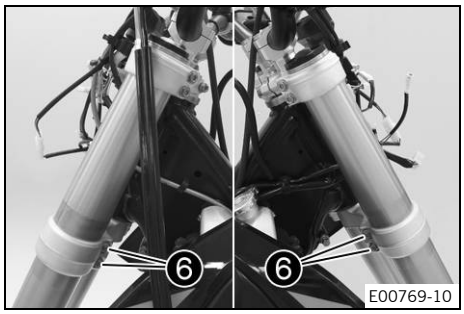

– Apretar los tornillos ❻.

Prescripción

Tornillo de la tija inferior	M8	15 Nm (11,1 lbf ft)

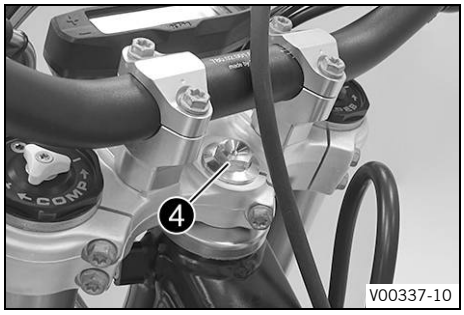

– Apretar el tornillo ❹.

Prescripción

Tornillo de la pipa de la dirección, arriba	M20x1,5	12 Nm (8,9 lbf ft)

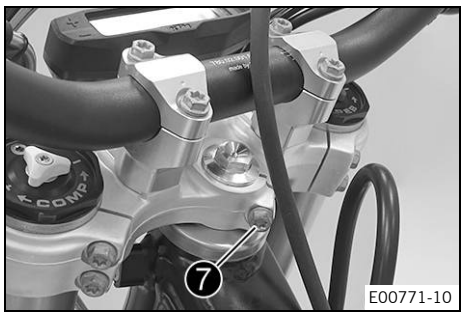

– Apretar el tornillo ❼.

Prescripción

Tornillo del tubo de la tija, arriba	M8	20 Nm (14,8 lbf ft)

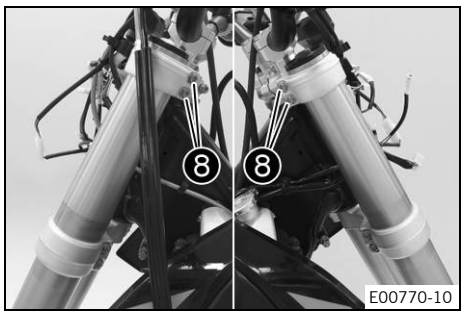

– Apretar los tornillos ❽.

Prescripción

Tornillo de la tija superior	M8	20 Nm (14,8 lbf ft)

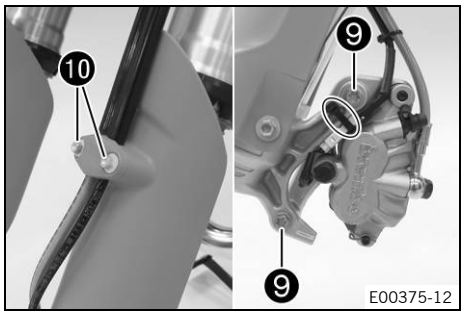

– Posicionar la pinza del freno, montar y apretar los tornillos ❾.

Prescripción

Tornillo de la pinza del freno delantero	M8	25 Nm (18,4 lbf ft) **Loctite®243™**

– Montar la cinta sujetacables.
– Colocar la conducción del líquido de frenos, el ramal de cables y la pinza. Montar y apretar los tornillos ❿.

Trabajo posterior

– Montar el acolchado del manillar.
– Montar el guardabarros delantero. (📖 pág. 72)
– Montar la rueda delantera. 🔧 (📖 pág. 106)
– Montar la cubierta del faro con el faro. (📖 pág. 116)
– Comprobar que el ramal de cables, los cables bowden y las conducciones del freno y del embrague queden bien tendidos y que puedan moverse correctamente.
– Comprobar la holgura del cojinete de la pipa de la dirección. (📖 pág. 70)
– Bajar la motocicleta del caballete elevador. (📖 pág. 64)
– Comprobar el ajuste del faro. (📖 pág. 117)

12.11 Comprobar la holgura del cojinete de la pipa de la dirección

Advertencia

Peligro de accidente Un juego incorrecto del cojinete de la pipa de la dirección influye en el comportamiento durante la conducción y daña los componentes.

– Corrija el juego incorrecto del cojinete de la pipa de la dirección. (Su taller especializado autorizado KTM estará encantado de ayudarle.)

Información

Si el vehículo circula durante mucho tiempo con el cojinete de la pipa de la dirección suelto, se producirán daños en los cojinetes y, como consecuencia, en sus asientos en el chasis.

Trabajo previo

– Levantar la motocicleta con un caballete elevador. (📖 pág. 64)

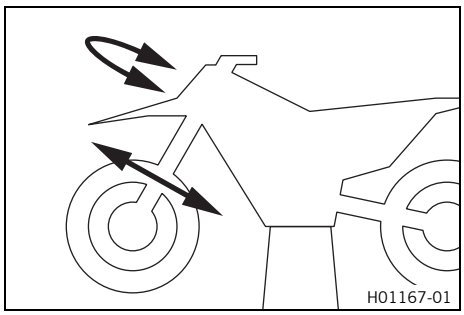

Trabajo principal

– Colocar el manillar en la posición de marcha recta. Mover las botellas de la horquilla hacia delante y hacia atrás en la dirección de la marcha.

No debe notarse nada de holgura en el cojinete de la pipa de la dirección.

» Si se nota holgura:

– Ajustar la holgura del cojinete de la pipa de la dirección. 🔧 (📖 pág. 71)

– Mover el manillar de un lado a otro en el margen completo de giro.

El manillar debe poderse mover con suavidad a lo largo de todo el recorrido de la dirección. No debe notarse dificultad de movimiento en ningún punto.

» Si se nota dificultad de movimiento:

– Ajustar la holgura del cojinete de la pipa de la dirección. 🔧 (📖 pág. 71)

– Comprobar el cojinete de la pipa de la dirección y sustituirlo en caso necesario.

Trabajo posterior

– Bajar la motocicleta del caballete elevador. (📖 pág. 64)

◀

12.12 Ajustar la holgura del cojinete de la pipa de la dirección 🔧

Trabajo previo

– Levantar la motocicleta con un caballete elevador. (📖 pág. 64)

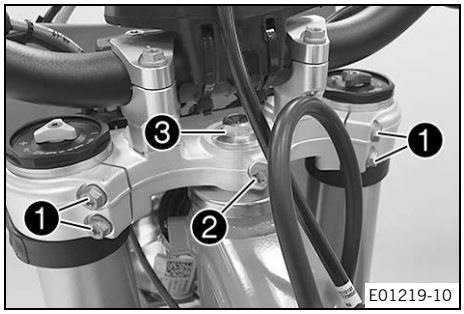

Trabajo principal

– Soltar los tornillos ❶ y ❷.

– Soltar el tornillo ❸ y apretarlo de nuevo.

Prescripción

Tornillo de la pipa de la dirección, arriba	M20x1,5	12 Nm (8,9 lbf ft)

– Golpear ligeramente la tija superior de la horquilla con un martillo de plástico para aliviar las tensiones.

– Apretar los tornillos ❶.

Prescripción

Tornillo de la tija superior	M8	20 Nm (14,8 lbf ft)

– Apretar el tornillo ❷.

Prescripción

Tornillo del tubo de la tija, arriba	M8	20 Nm (14,8 lbf ft)

Trabajo posterior

– Comprobar la holgura del cojinete de la pipa de la dirección. (📖 pág. 70)

– Bajar la motocicleta del caballete elevador. (📖 pág. 64)

◀

12.13 Engrasar el cojinete de la pipa de la dirección

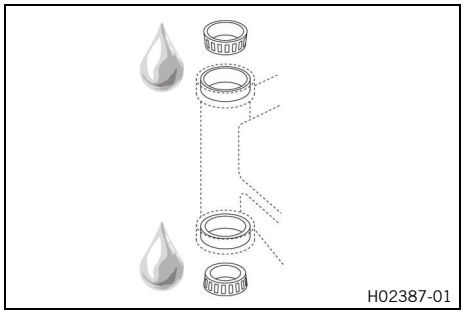

– Desmontar la tija inferior de la horquilla. (📖 pág. 67)
– Montar la tija inferior de la horquilla. (📖 pág. 68)

12.14 Desmontar el guardabarros delantero

Trabajo previo

– Desmontar la cubierta del faro con el faro. (📖 pág. 115)

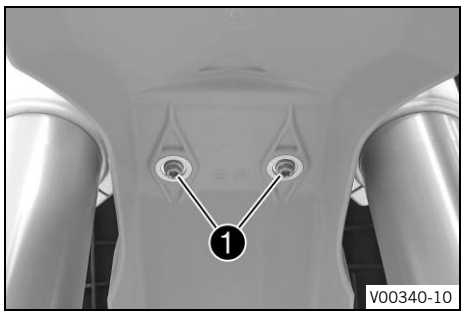

Trabajo principal

– Retirar los tornillos ❶.

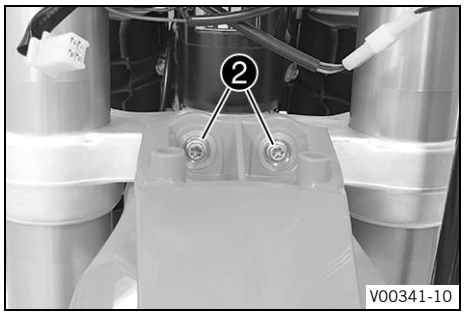

– Retirar los tornillos ❷. Quitar el guardabarros delantero.

12.15 Montar el guardabarros delantero

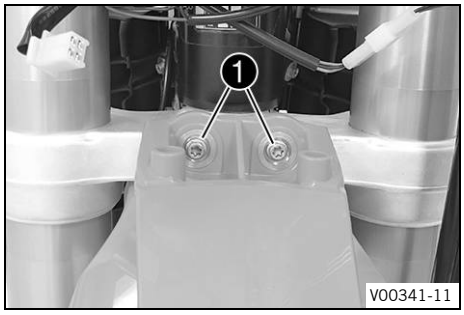

Trabajo principal

– Posicionar el guardabarros delantero. Montar y apretar los tornillos ❶.

Prescripción

Demás tornillos del chasis	M6	10 Nm (7,4 lbf ft)

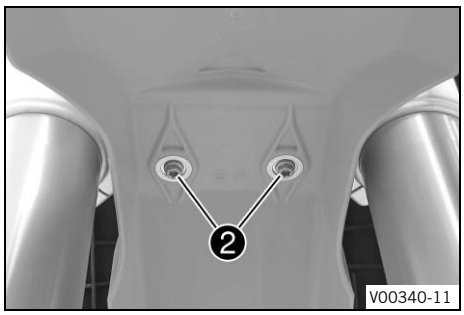

– Montar y apretar los tornillos ❷.

Prescripción

Demás tornillos del chasis	M6	10 Nm (7,4 lbf ft)

Trabajo posterior

– Montar la cubierta del faro con el faro. (📖 pág. 116)
– Comprobar el ajuste del faro. (📖 pág. 117)

12.16 Desmontar el amortiguador

Trabajo previo

– Levantar la motocicleta con un caballete elevador. (📖 pág. 64)

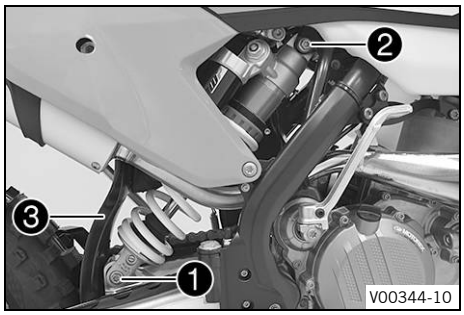

Trabajo principal

– Soltar el tornillo ❶ y bajar la rueda trasera con el basculante hasta la posición más baja posible en la que pueda girar todavía la rueda trasera. Fijar la rueda trasera en esta posición.
– Soltar el tornillo ❷, empujar hacia un lado la protección contra salpicaduras ❸ y desmontar el amortiguador.

12.17 Montar el amortiguador

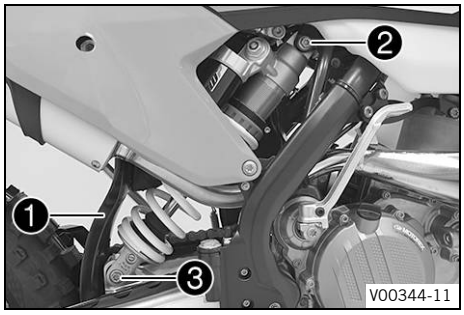

Trabajo principal

– Presionar la protección contra salpicaduras ❶ hacia el lado y colocar el amortiguador. Montar y apretar el tornillo ❷.

Prescripción

Tornillo del amortiguador, arriba	M12	80 Nm (59 lbf ft) **Loctite®2701™**

– Montar y apretar el tornillo ❸.

Prescripción

Tornillo del amortiguador, abajo	M12	80 Nm (59 lbf ft) **Loctite®2701™**

Información

El cojinete giratorio del amortiguador en el basculante está recubierto con teflón. No se puede lubricar con grasa ni otros medios de deslizamiento. Los lubricantes disuelven el recubrimiento de teflón y acortan drásticamente la vida útil.

Trabajo posterior

– Bajar la motocicleta del caballete elevador. (📖 pág. 64)

12.18 Desmontar el asiento

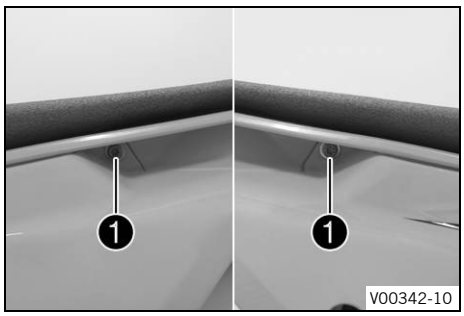

– Retirar los tornillos ❶.

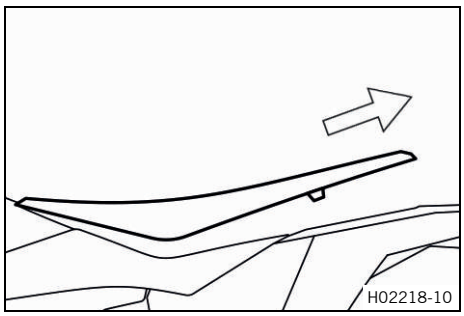

– Levantar la parte trasera del asiento, desplazarlo hacia atrás y extraerlo hacia arriba.

12.19 Montar el asiento

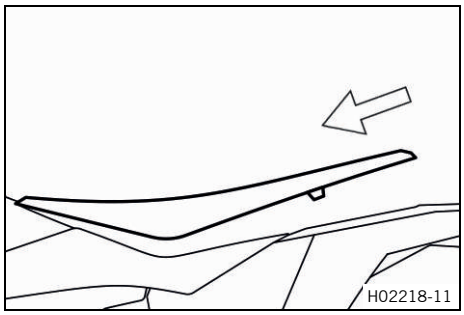

– Enganchar la parte delantera del asiento en el casquillo de collarín del depósito de combustible, bajar la parte trasera y empujarlo hacia delante.
– Comprobar que el asiento esté enclavado correctamente.

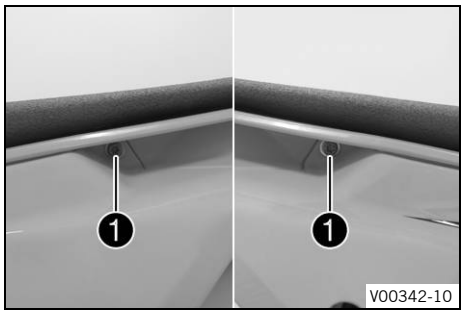

– Montar y apretar los tornillos ❶.

Prescripción

Demás tornillos del chasis	M6	10 Nm (7,4 lbf ft)

12.20 Desmontar la tapa de la caja del filtro de aire



Condición

La tapa de la caja del filtro de aire está asegurada.

– Retirar el tornillo ❶.

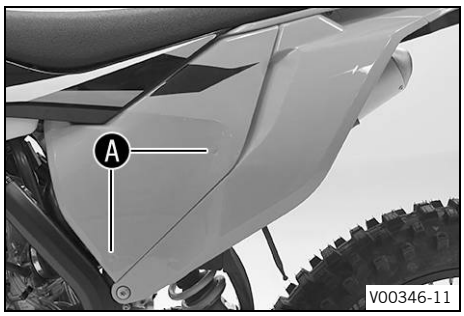

– Extraer lateralmente la tapa de la caja del filtro de aire en la zona Ⓐ y desmontarla hacia delante.

12.21 Montar la tapa de la caja del filtro de aire

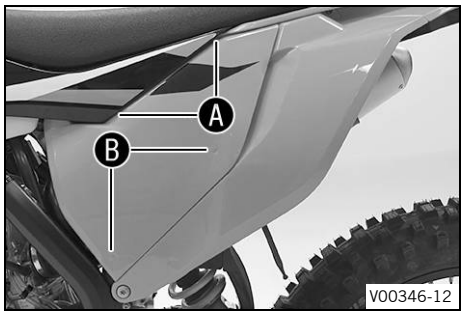

– Enganchar la tapa de la caja del filtro de aire en la zona Ⓐ y enclavarla en la zona Ⓑ.



Condición

La tapa de la caja del filtro de aire está asegurada.

– Montar y apretar el tornillo ❶.

Prescripción

Tornillo de la tapa de la caja del filtro de aire	**EJOT PT®** K60x20-Z	3 Nm (2,2 lbf ft)

12.22 Desmontar el filtro de aire

Indicación

Daños en el motor El aire de admisión sin filtrar afecta de forma negativa a la durabilidad del motor.

Sin filtro de aire entra polvo y suciedad en el motor.

– Nunca ponga en marcha el vehículo sin filtro de aire.

Indicación

Peligro para el medio ambiente Los materiales contaminantes provocan daños en el medio ambiente.

– Los aceites, grasas, filtros, combustibles, productos de limpieza, líquido de frenos, etc., deben eliminarse correctamente y en conformidad con la normativa en vigor.

Trabajo previo

– Desmontar la tapa de la caja del filtro de aire. (📖 pág. 75)

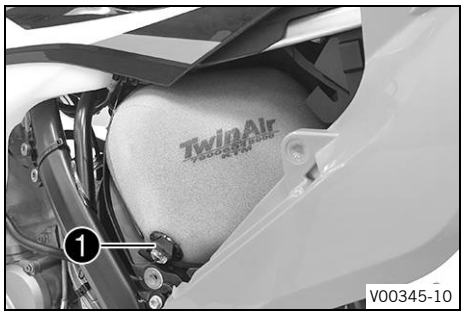

Trabajo principal

– Desenganchar la lengüeta de sujeción ❶. Retirar el filtro de aire con el soporte del filtro.
– Retirar el filtro de aire del soporte del filtro.

12.23 Montar el filtro de aire

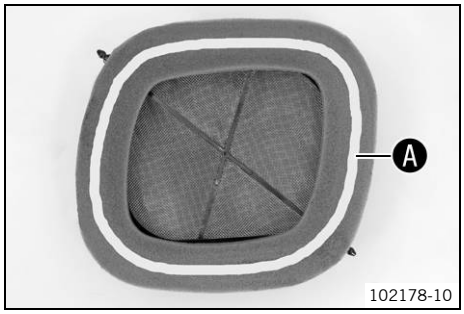

Trabajo principal

– Montar el filtro de aire limpio en su soporte.
– Engrasar la zona Ⓐ del filtro de aire.

Grasa de larga duración (📖 pág. 165)

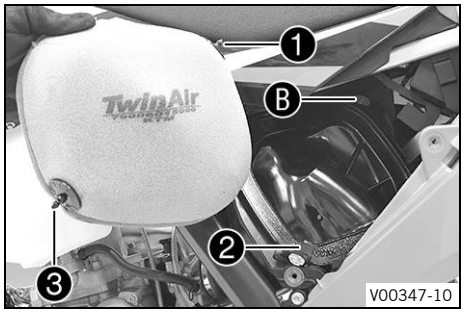

– Montar el filtro de aire y colocar la espiga de retención ❶ en el casquillo Ⓑ.
  ✔ El filtro de aire está colocado correctamente.
– Enganchar la lengüeta de sujeción ❷.
  ✔ La espiga de retención ❸ está fija con la lengüeta de sujeción ❷.

Información

Si el filtro de aire no está montado correctamente, podría entrar polvo y suciedad al motor y provocar una avería.

Trabajo posterior

– Montar la tapa de la caja del filtro de aire. (📖 pág. 75)

12.24 Limpiar el filtro de aire y la caja del filtro de aire

Indicación

Peligro para el medio ambiente Los materiales contaminantes provocan daños en el medio ambiente.

– Los aceites, grasas, filtros, combustibles, productos de limpieza, líquido de frenos, etc., deben eliminarse correctamente y en conformidad con la normativa en vigor.

Información

No utilizar combustible ni petróleo para limpiar el filtro de aire, pues estos agentes atacan la gomaespuma.



Trabajo previo

– Desmontar la tapa de la caja del filtro de aire. (📖 pág. 75)
– Desmontar el filtro de aire. (📖 pág. 76)

Trabajo principal

– Lavar a fondo el filtro de aire en un líquido de limpieza especial y dejarlo secar bien.

Agente de limpieza para filtros de aire (📖 pág. 165)

Información

Oprimir sólo ligeramente el filtro de aire, no exprimirlo.

– Engrasar el filtro de aire seco con aceite de alta calidad para filtros.

Aceite para filtros de aire de gomaespuma (📖 pág. 165)

– Limpiar la caja del filtro de aire.
– Limpiar la tubuladura de aspiración y comprobar que esté en buen estado y bien sujeta.

Trabajo posterior

– Montar el filtro de aire. (📖 pág. 76)
– Montar la tapa de la caja del filtro de aire. (📖 pág. 75)

12.25 Preparar para asegurar la tapa de la caja de filtro de aire

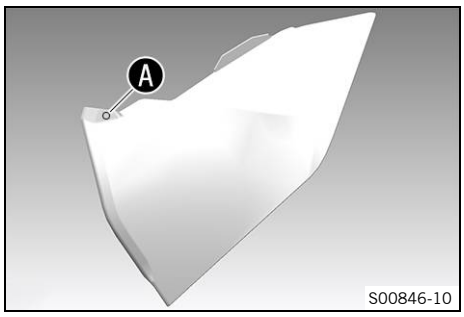

Trabajo previo

– Desmontar la tapa de la caja del filtro de aire. (📖 pág. 75)

Trabajo principal

– Perforar un agujero en la marca A.

Prescripción

Diámetro	6 mm (0,24 in)

Trabajo posterior

– Montar la tapa de la caja del filtro de aire. (📖 pág. 75)

12.26 Sellar la caja del filtro de aire

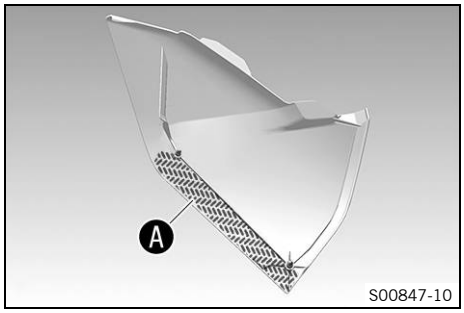

Trabajo previo

– Desmontar la tapa de la caja del filtro de aire. (📖 pág. 75)

Trabajo principal

– Sellar la caja del filtro de aire por el área marcada Ⓐ.

Trabajo posterior

– Montar la tapa de la caja del filtro de aire. (📖 pág. 75)

12.27 Desmontar el silenciador

Advertencia

Peligro de quemaduras El equipo de escape alcanza temperaturas muy elevadas durante el funcionamiento del vehículo.

– Antes de realizar cualquier trabajo, deje que se enfríe el equipo de escape.

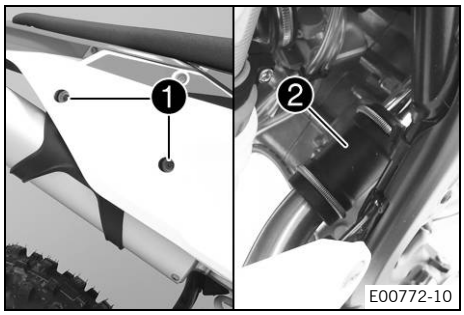

– Retirar los tornillos ❶.
– Quitar el silenciador del colector con el manguito de goma ❷ y los anillos elásticos.

12.28 Montar el silenciador

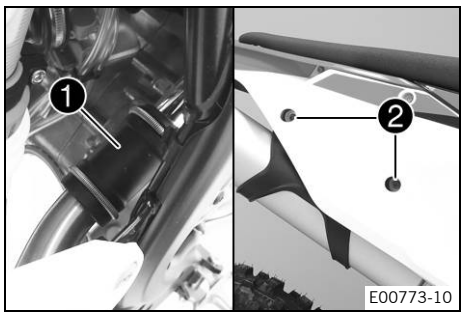

– Montar el silenciador con el manguito de goma ❶ y los anillos elásticos.
– Montar y apretar los tornillos ❷.

Prescripción

Demás tornillos del chasis	M6	10 Nm (7,4 lbf ft)

12.29 Sustituir el relleno de vellón de fibra de vidrio en el silenciador

Advertencia

Peligro de quemaduras El equipo de escape alcanza temperaturas muy elevadas durante el funcionamiento del vehículo.

– Antes de realizar cualquier trabajo, deje que se enfríe el equipo de escape.

Información

Con el tiempo, las fibras del vellón de fibra de vidrio se volatilizan y acceden al exterior: es decir, el silenciador se "consume".
Con ello, además de aumentar el nivel de ruidos, se modifica también la característica de potencia del vehículo.

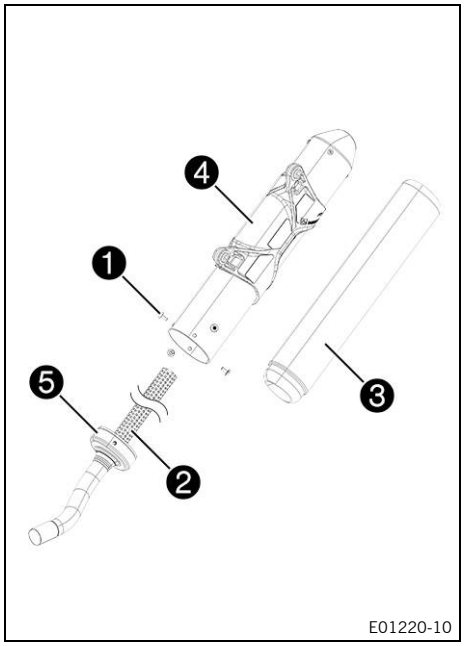

E01220-10

Trabajo previo

– Desmontar el silenciador. (📖 pág. 78)

Trabajo principal

– Retirar los tornillos ❶.
– Extraer el tubo interior ❷.
– Extraer el relleno de vellón de fibra de vidrio ❸ del tubo interior.
– Limpiar y comprobar el estado de deterioro de las piezas que se deban volver a montar.
– Montar un nuevo relleno de fibra de vidrio ❸ en el tubo interior.
– Colocar el tubo exterior ❹ por encima del tubo interior con el nuevo relleno de vellón de fibra de vidrio.

Información

Sellar con silicona la tapa de cierre ❺ del tubo exterior.

– Montar y apretar los tornillos ❶.

Prescripción

Tornillos del silenciador	M5	7 Nm (5,2 lbf ft)

Trabajo posterior

– Montar el silenciador. (📖 pág. 78)

12.30 Desmontar el depósito de combustible

Peligro

Peligro de incendio El combustible es fácilmente inflamable.

El combustible del depósito se dilata con el calor y podría salirse si este está demasiado lleno.

- No reposte cerca de fuego abierto o cigarrillos encendidos.
- Pare el motor para repostar.
- Asegúrese de no verter combustible, en especial sobre las partes del vehículo que estén muy calientes.
- Elimine inmediatamente el combustible que pueda haberse vertido.
- Respete las indicaciones para repostar.

Advertencia

Peligro de envenenamiento El combustible es venenoso y nocivo para la salud.

- Evite que el combustible entre en contacto con los ojos, la piel o la ropa.
- Acuda inmediatamente a un médico en caso de ingerirse combustible.
- No aspire los vapores del combustible.
- Si el combustible entra en contacto con la piel, lave inmediatamente la zona afectada con agua abundante.
- Si el combustible entra en contacto con los ojos, lávelos bien con agua y acuda inmediatamente a un médico.
- Si se mancha la ropa de combustible, cámbiese de ropa.
- Guarde el combustible correctamente en un bidón adecuado y manténgalo fuera del alcance de los niños.

Trabajo previo

- Desmontar el asiento. (📖 pág. 74)

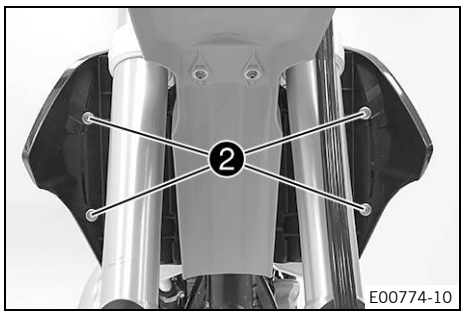

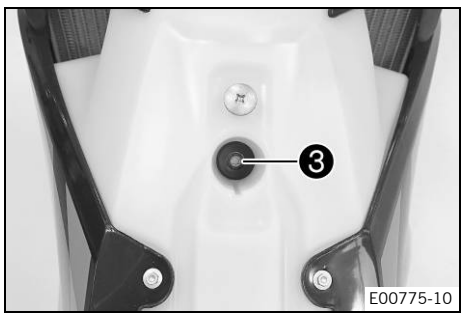

Trabajo principal

- Girar el mango ❶ en el grifo de gasolina a la posición **OFF**. (Figura E01218-10 📖 pág. 20)
- Soltar la manguera de combustible.

Información

Por la manguera de combustible podrían salir restos de combustible.

- Retirar los tornillos ❷ con los casquillos de collarín.
- Retirar el tornillo ❸ con el casquillo de goma.
- Soltar la manguera del respiradero del depósito de combustible.

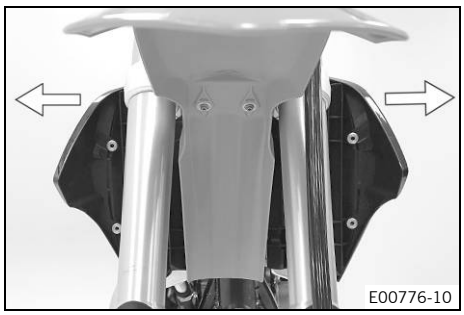

– Retirar los dos spoilers a los lados de la sujeción del radiador y desmontar el depósito de combustible hacia arriba.

12.31 Montar el depósito de combustible

Peligro

Peligro de incendio El combustible es fácilmente inflamable.

El combustible del depósito se dilata con el calor y podría salirse si este está demasiado lleno.

– No reposte cerca de fuego abierto o cigarrillos encendidos.
– Pare el motor para repostar.
– Asegúrese de no verter combustible, en especial sobre las partes del vehículo que estén muy calientes.
– Elimine inmediatamente el combustible que pueda haberse vertido.
– Respete las indicaciones para repostar.

Advertencia

Peligro de envenenamiento El combustible es venenoso y nocivo para la salud.

– Evite que el combustible entre en contacto con los ojos, la piel o la ropa.
– Acuda inmediatamente a un médico en caso de ingerirse combustible.
– No aspire los vapores del combustible.
– Si el combustible entra en contacto con la piel, lave inmediatamente la zona afectada con agua abundante.
– Si el combustible entra en contacto con los ojos, lávelos bien con agua y acuda inmediatamente a un médico.
– Si se mancha la ropa de combustible, cámbiese de ropa.



Trabajo principal

– Controlar el tendido del cable bowden del gas. (pág. 88)
– Colocar el depósito de combustible en su posición correcta y enganchar los dos spoilers laterales en la sujeción del radiador.
– Asegurarse de que no quede aprisionado ni pueda deteriorarse ningún cable eléctrico ni cable bowden.

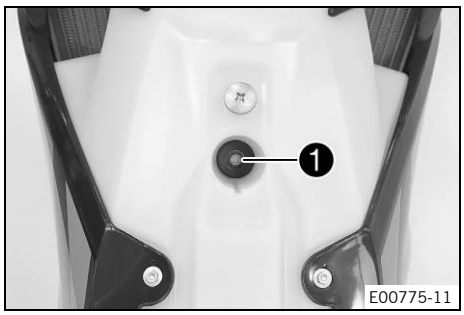

– Conectar la manguera del respiradero del depósito de combustible.
– Montar y apretar el tornillo ❶ con el casquillo de goma.

Prescripción

Demás tornillos del chasis	M6	10 Nm (7,4 lbf ft)

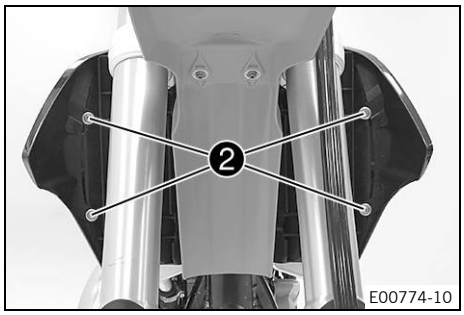

– Montar y apretar los tornillos ❷ con los casquillos de collarín.

Prescripción

Demás tornillos del chasis	M6	10 Nm (7,4 lbf ft)

– Conectar la manguera de combustible.

Trabajo posterior
– Montar el asiento. (📖 pág. 74)

12.32 Controlar la suciedad de la cadena

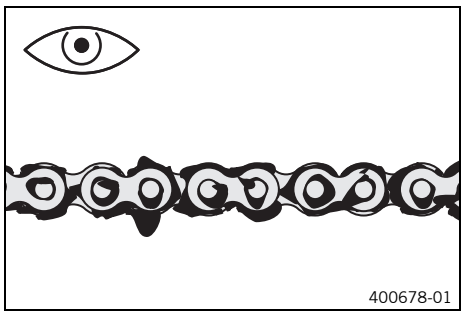

– Comprobar si hay suciedad patente sobre la cadena.
  » Si la cadena está muy sucia:
    – Limpiar la cadena. (📖 pág. 82)

12.33 Limpiar la cadena

Advertencia
Peligro de accidente Los lubricantes disminuyen la adherencia de los neumáticos al suelo.
– Retire los lubricantes de los neumáticos con un producto de limpieza adecuado.

Advertencia
Peligro de accidente El aceite o la grasa en los discos de freno reducen la fuerza de frenado.
– Mantenga siempre los discos de freno libres de aceites y grasas.
– Limpie los discos de freno en caso necesario con un depurador de frenos.

Indicación
Peligro para el medio ambiente Los materiales contaminantes provocan daños en el medio ambiente.
– Los aceites, grasas, filtros, combustibles, productos de limpieza, líquido de frenos, etc., deben eliminarse correctamente y en conformidad con la normativa en vigor.

Información
La vida útil de la cadena depende en gran medida de su cuidado.

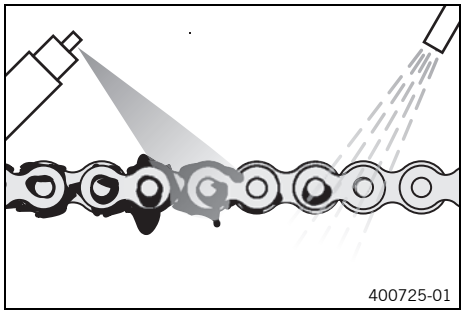

Trabajo previo
– Levantar la motocicleta con un caballete elevador. (📖 pág. 64)

Trabajo principal
– Quitar la suciedad basta con un chorro suave de agua.
– Eliminar los restos de lubricante con un limpiador para cadenas.

Agente de limpieza para cadenas (📖 pág. 165)

– Cuando se haya secado, aplicar spray para cadenas.

Spray para cadenas (todoterreno) (📖 pág. 166)

Trabajo posterior
– Bajar la motocicleta del caballete elevador. (📖 pág. 64)

12.34 Controlar la tensión de la cadena

Advertencia
Peligro de accidente Una tensión de la cadena incorrecta daña los componentes y provoca accidentes.
Si la cadena está demasiado tensa, se desgastan la cadena, el piñón de la cadena, la corona de la cadena, así como el cojinete del cambio y el cojinete de la rueda trasera. Algunos componentes se pueden rasgar o romper en caso de sobrecarga.
Si la cadena está demasiado suelta, esta se puede salir del piñón de la cadena o de la corona de la cadena. Como consecuencia, la rueda trasera se bloquea o el motor resulta dañado.
– Compruebe la tensión de la cadena periódicamente.
– Ajuste la tensión de la cadena de acuerdo con las especificaciones.

Trabajo previo
– Levantar la motocicleta con un caballete elevador. (📖 pág. 64)

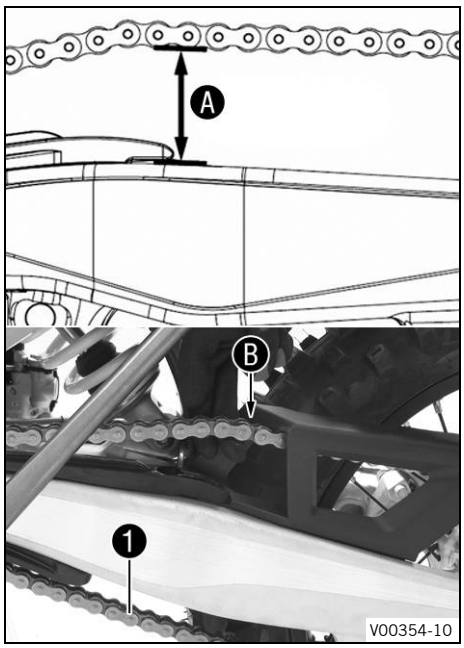

Trabajo principal

– Tirar de la cadena hacia arriba en el extremo de la pieza de deslizamiento de la cadena y calcular la tensión de la cadena Ⓐ.

Información

La sección inferior de la cadena ❶ tiene que estar tensada.
Cuando está montado el guardacadena, la cadena debe poderse mover hacia arriba, como mínimo, hasta el tope en el guardacadena Ⓑ.
Debido a que las cadenas no se desgastan siempre de forma homogénea, la medición debe repetirse en varios puntos de la cadena.

Tensión de la cadena	55 … 58 mm (2,17 … 2,28 in)

» Si la tensión de la cadena no coincide con el valor prescrito:
  – Ajustar la tensión de la cadena. (📖 pág. 84)

Trabajo posterior

– Bajar la motocicleta del caballete elevador. (📖 pág. 64)

12.35 Ajustar la tensión de la cadena

Advertencia

Peligro de accidente Una tensión de la cadena incorrecta daña los componentes y provoca accidentes.
Si la cadena está demasiado tensa, se desgastan la cadena, el piñón de la cadena, la corona de la cadena, así como el cojinete del cambio y el cojinete de la rueda trasera. Algunos componentes se pueden rasgar o romper en caso de sobrecarga.
Si la cadena está demasiado suelta, esta se puede salir del piñón de la cadena o de la corona de la cadena. Como consecuencia, la rueda trasera se bloquea o el motor resulta dañado.

– Compruebe la tensión de la cadena periódicamente.
– Ajuste la tensión de la cadena de acuerdo con las especificaciones.

Trabajo previo

– Levantar la motocicleta con un caballete elevador. (📖 pág. 64)
– Controlar la tensión de la cadena. (📖 pág. 83)

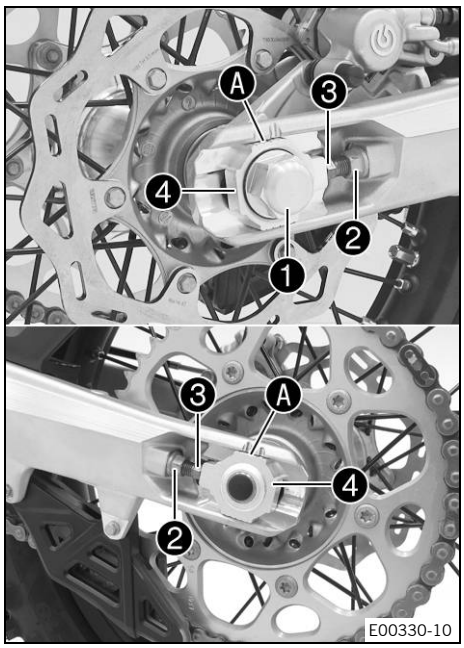

Trabajo principal

– Soltar la tuerca ❶.
– Soltar las tuercas ❷.
– Ajustar la tensión de la cadena girando los tornillos de ajuste ❸ a la izquierda y a la derecha.

Prescripción

Tensión de la cadena	55 … 58 mm (2,17 … 2,28 in)
Girar los tornillos de ajuste ❸ a la izquierda y a la derecha hasta que las marcas de los tensores derecho e izquierdo de la cadena estén en la misma posición respecto a las marcas de referencia Ⓐ. Con ello, la rueda trasera está bien alineada.	

– Apretar las tuercas ❷.
– Asegurarse de que los tensores de la cadena ❹ se apoyan sobre los tornillos de ajuste ❸.
– Apretar la tuerca ❶.

Prescripción

Tuerca del eje de la rueda trasera	M20x1,5	80 Nm (59 lbf ft)

Información
Gracias a la amplia gama de ajuste de los tensores de la cadena (32 mm (1,18 in)), es posible conducir con diferentes desmultiplicaciones secundarias sin modificar la longitud de la cadena.
Los tensores de la cadena ❹ pueden girarse 180°.

Trabajo posterior

– Bajar la motocicleta del caballete elevador. (📖 pág. 64)

12.36 Comprobar la cadena, la corona, el piñón y la guía de la cadena

Trabajo previo

– Levantar la motocicleta con un caballete elevador. (📖 pág. 64)

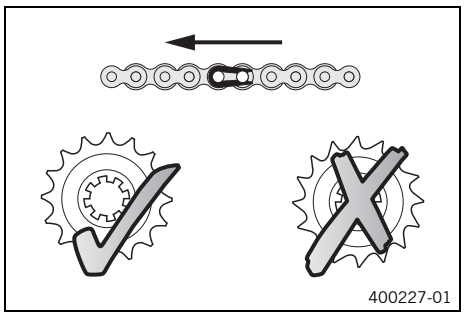

Trabajo principal

– Poner la caja de cambios en ralentí.
– Comprobar si la cadena, la corona de la cadena y el piñón de la cadena están desgastados.
  » Si la cadena, la corona de la cadena o el piñón de la cadena están desgastados:
    – Sustituir el juego de transmisión. 🔧

Información
La cadena, la corona y el piñón deben cambiarse siempre juntos.

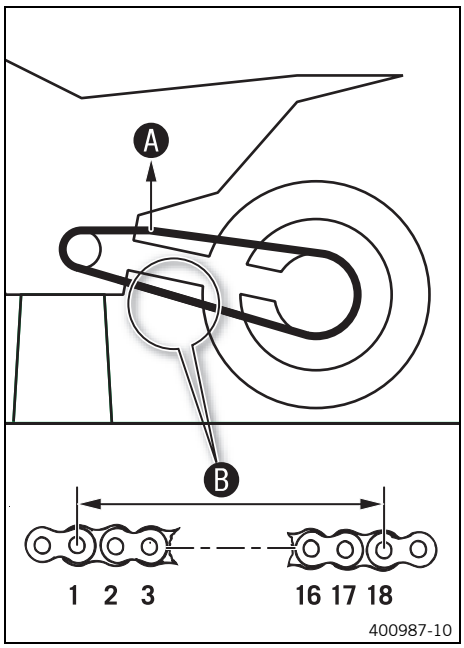

– Tirar de la parte superior de la cadena con el peso indicado Ⓐ.

Prescripción

Fuerza para medir el desgaste de la cadena	10 ... 15 kg (22 ... 33 lb.)

– Medir la separación Ⓑ entre 18 eslabones de la cadena en la sección inferior de la cadena.

Información
Debido a que las cadenas no se desgastan siempre de forma homogénea, la medición debe repetirse en varios puntos de la cadena.

Separación máxima Ⓑ de los 18 eslabones en el punto más largo de la cadena	272 mm (10,71 in)

» Si la separación Ⓑ es superior al valor prescrito:
– Sustituir el juego de transmisión. 🔧

Información
Cuando se monta una cadena nueva, también deben sustituirse la corona y el piñón de la cadena.
Si se montan en una corona o un piñón usados, las cadenas nuevas se desgastan más rápido.

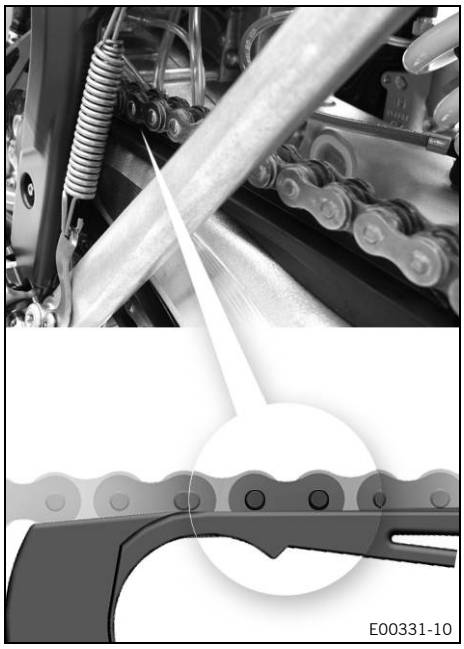

– Comprobar el desgaste de la protección contra el deslizamiento de la cadena.
» Si el borde inferior del perno de la cadena está a la misma altura o por debajo de la protección contra el deslizamiento de la cadena:
– Sustituir la protección contra el deslizamiento de la cadena. 🔧
– Comprobar que la protección contra el deslizamiento de la cadena tenga un asiento firme.
» Si la protección contra el deslizamiento de la cadena está suelta:
– Apretar los tornillos de la protección contra el deslizamiento de la cadena.

Prescripción

Tornillo de la protección contra el deslizamiento de la cadena	M6	14 Nm (10,3 lbf ft) **Loctite®243™**

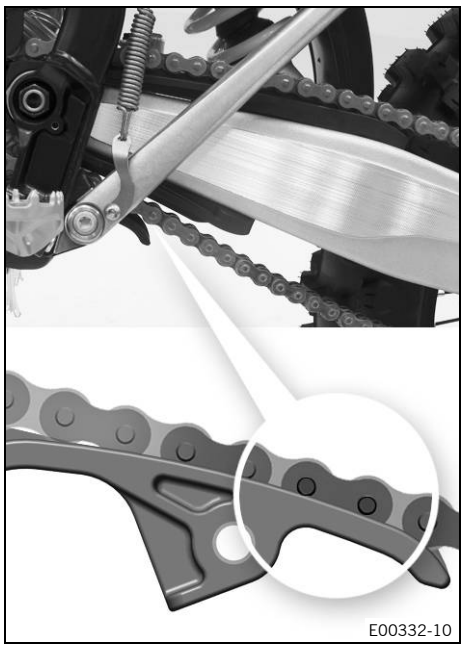

– Controlar el desgaste de la pieza de deslizamiento de la cadena.
  » Si el borde inferior del perno de la cadena se encuentra a la altura o por debajo de la pieza de deslizamiento de la cadena:
    – Sustituir la pieza de deslizamiento de la cadena.
– Controlar que la pieza de deslizamiento de la cadena esté asentada con firmeza.
  » Si la pieza de deslizamiento de la cadena está suelta:
    – Apretar el tornillo de la pieza de deslizamiento de la cadena.

    Prescripción

Tornillo de la pieza de deslizamiento de la cadena	M8	15 Nm (11,1 lbf ft)

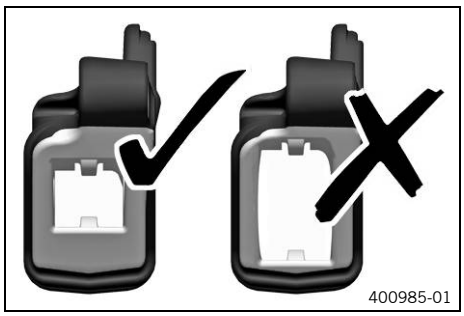

– Controlar si la guía de la cadena está desgastada.

Información
El desgaste puede verse en la parte delantera de la guía de la cadena.

  » Si la parte clara de la guía de la cadena está desgastada:
    – Sustituir la guía de la cadena.

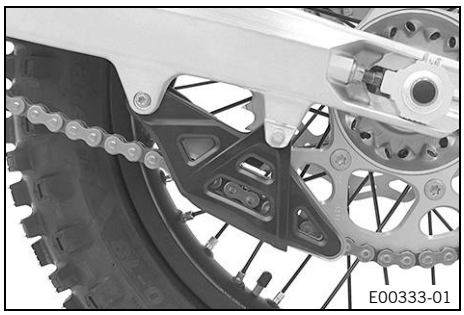

– Comprobar que la guía de la cadena esté colocada firmemente.
  » Si la guía de la cadena está suelta:
    – Apretar los tornillos de la guía de la cadena.

    Prescripción

Demás tornillos del chasis	M6	10 Nm (7,4 lbf ft)

Trabajo posterior
– Bajar la motocicleta del caballete elevador. (pág. 64)

12.37 Comprobar el chasis

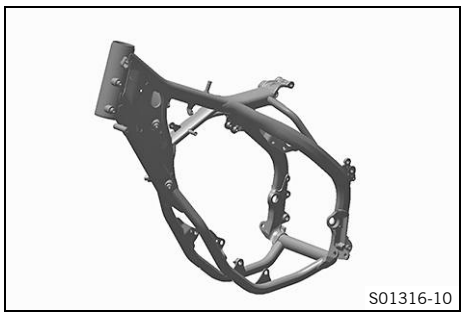
S01316-10

– Controlar si el chasis está deformado o tiene fisuras.
  » Si el chasis está deformado o tiene fisuras a causa de alguna influencia mecánica:
    – Sustituir el chasis.

Información
Si el chasis ha resultado dañado a causa de una fuerza mecánica, se deberá sustituir siempre. KTM no permite reparar el chasis.

12.38 Comprobar el basculante

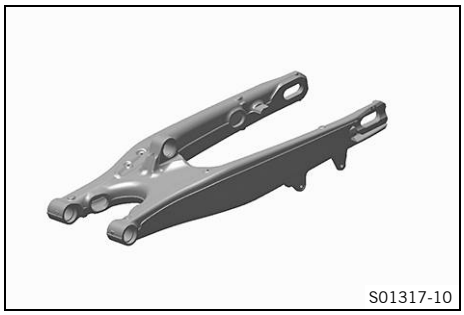
S01317-10

– Comprobar si el basculante está deteriorado o deformado o tiene fisuras.
  » Si el basculante está deteriorado o deformado o tiene fisuras:
    – Sustituir el basculante.

Información
Sustituir siempre un basculante que haya resultado dañado. KTM no permite reparar el basculante.

12.39 Controlar el tendido del cable bowden del gas

Advertencia
Peligro de accidente Si está mal tendido, el cable bowden del gas puede salirse de su guía.
En ese caso, la corredera del gas ya no se podrá cerrar ni se podrá seguir controlando la velocidad.
– Asegúrese de que el tendido del cable bowden del acelerador y la holgura del cable bowden del acelerador respondan al valor especificado.

Trabajo previo
– Desmontar el asiento. (pág. 74)
– Desmontar el depósito de combustible. (pág. 80)



Trabajo principal

– Controlar el tendido del cable bowden del gas.

El cable bowden del gas debe llevarse hacia el carburador por la parte trasera del manillar, a la derecha del chasis. El cable bowden del gas debe estar asegurado detrás de la cinta de goma del soporte del depósito de combustible.

» Si el cable bowden del gas no está tendido de acuerdo con la especificación:

– Corregir el tendido del cable bowden del gas.

Trabajo posterior

– Montar el depósito de combustible. (pág. 81)

– Montar el asiento. (pág. 74)

12.40 Comprobar la empuñadura de goma

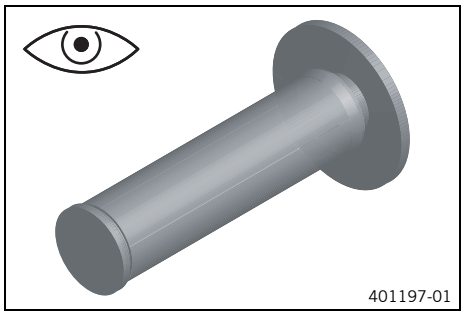

– Comprobar si las empuñaduras de goma del manillar están deterioradas o desgastadas y si están colocadas firmemente.

Información

Las empuñaduras de goma están vulcanizadas en el lado izquierdo a un casquillo y en el lado derecho al tubo del puño del acelerador. El casquillo izquierdo está fijado al manillar.
La empuñadura de goma únicamente se puede sustituir junto con el casquillo o el tubo del acelerador.

» Si una empuñadura de goma está deteriorada o desgastada:

– Sustituir la empuñadura de goma.

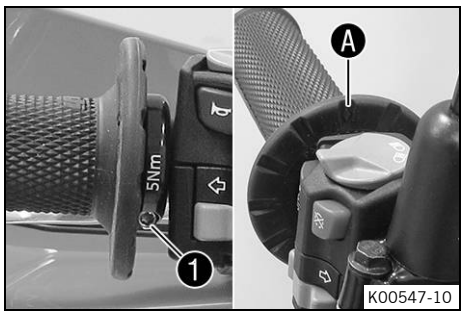

– Comprobar que el tornillo ❶ esté colocado firmemente.

Prescripción

Tornillo del puño fijo	M4	5 Nm (3,7 lbf ft) **Loctite®243™**

El rombo Ⓐ debe estar arriba.

12.41 Ajustar la posición básica de la maneta del embrague

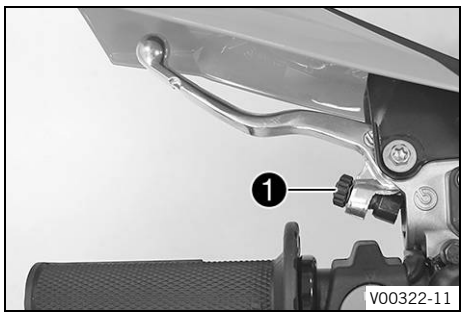

– Adaptar la posición básica de la maneta del embrague al tamaño de la mano con el tornillo de ajuste ❶.

Información

Girando el tornillo de ajuste en sentido antihorario, la maneta del embrague se acerca al manillar.
Girando el tornillo de ajuste en sentido horario, la maneta del embrague se separa del manillar.
El margen de ajuste es limitado.
Hay que girar el tornillo de ajuste solo con la mano, sin forzarlo.
No realizar los ajustes durante la conducción.

12.42 Controlar y corregir el nivel de líquido del embrague hidráulico

Advertencia

Irritación de la piel El líquido de frenos provoca irritación de la piel.

– Mantenga el líquido de frenos fuera del alcance de los niños.
– Utilice ropa y gafas de protección adecuadas.
– Evite que el líquido de frenos entre en contacto con la piel, los ojos o la ropa.
– Acuda inmediatamente a un médico en caso de ingerirse líquido de frenos.
– Si el líquido de frenos entra en contacto con la piel, lave inmediatamente la zona afectada con agua abundante.
– Si el líquido de frenos entra en contacto con los ojos, lávelos bien con agua y acuda inmediatamente a un médico.
– Si se mancha la ropa de líquido de frenos, cámbiese de ropa.

Indicación

Peligro para el medio ambiente Los materiales contaminantes provocan daños en el medio ambiente.

– Los aceites, grasas, filtros, combustibles, productos de limpieza, líquido de frenos, etc., deben eliminarse correctamente y en conformidad con la normativa en vigor.

Información

El nivel de líquido aumenta a medida que se desgastan los discos de forro del embrague.
No utilizar en ningún caso líquido de frenos DOT 5. Este producto está basado en aceite de silicona y tiene un colorante de color púrpura. Las juntas y las conducciones del embrague no están concebidas para el empleo de líquido de frenos DOT 5.
No debe permitirse que el líquido de frenos entre en contacto con las piezas pintadas del vehículo, ya que ataca la pintura.
Utilizar únicamente líquido de frenos limpio procedente de un recipiente cerrado herméticamente.

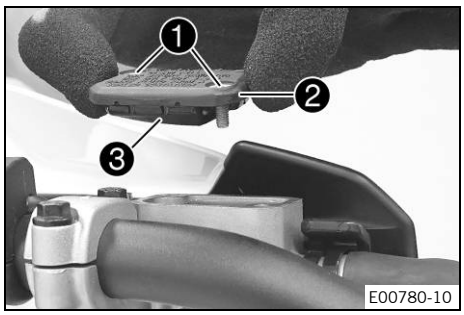

– Colocar el depósito de reserva del embrague hidráulico montado sobre el manillar en posición horizontal.
– Retirar los tornillos ❶.
– Desmontar la tapa ❷ con la membrana ❸.
– Controlar el nivel de líquido.

Nivel de líquido por debajo del borde superior del depósito	4 mm (0,16 in)

» Si el nivel de líquido no coincide con el valor prescrito:
– Corregir el nivel de líquido del embrague hidráulico.

Líquido de frenos DOT 4 / DOT 5.1 (📖 pág. 164)

– Colocar la tapa con la membrana. Montar los tornillos y apretarlos.

Información
Si se derrama o rebosa líquido de frenos, limpiar inmediatamente las piezas con agua.

12.43 Cambiar el líquido del embrague hidráulico

Advertencia
Irritación de la piel El líquido de frenos provoca irritación de la piel.
– Mantenga el líquido de frenos fuera del alcance de los niños.
– Utilice ropa y gafas de protección adecuadas.
– Evite que el líquido de frenos entre en contacto con la piel, los ojos o la ropa.
– Acuda inmediatamente a un médico en caso de ingerirse líquido de frenos.
– Si el líquido de frenos entra en contacto con la piel, lave inmediatamente la zona afectada con agua abundante.
– Si el líquido de frenos entra en contacto con los ojos, lávelos bien con agua y acuda inmediatamente a un médico.
– Si se mancha la ropa de líquido de frenos, cámbiese de ropa.

Indicación
Peligro para el medio ambiente Los materiales contaminantes provocan daños en el medio ambiente.
– Los aceites, grasas, filtros, combustibles, productos de limpieza, líquido de frenos, etc., deben eliminarse correctamente y en conformidad con la normativa en vigor.

Información
No utilizar en ningún caso líquido de frenos DOT 5. Este producto está basado en aceite de silicona y tiene un colorante de color púrpura. Las juntas y las conducciones del embrague no están concebidas para el empleo de líquido de frenos DOT 5.
No debe permitirse que el líquido de frenos entre en contacto con las piezas pintadas del vehículo, ya que ataca la pintura.
Utilizar únicamente líquido de frenos limpio procedente de un recipiente cerrado herméticamente.

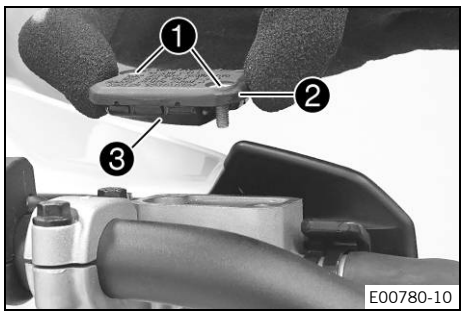

– Colocar el depósito de reserva del embrague hidráulico montado sobre el manillar en posición horizontal.
– Retirar los tornillos ❶.
– Desmontar la tapa ❷ con la membrana ❸.

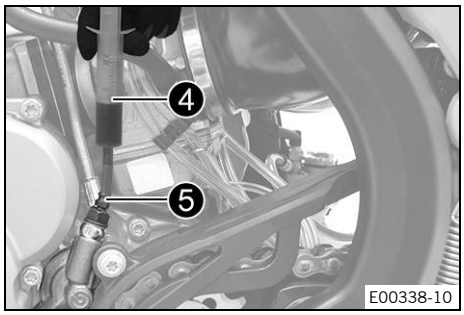

– Llenar la jeringa de purga de aire ❹ con el líquido adecuado.

Jeringa (50329050000)
Líquido de frenos DOT 4 / DOT 5.1 (📖 pág. 164)

– Desmontar la cubierta de protección del cilindro receptor del embrague, retirar el tornillo de purga de aire ❺ y montar la jeringa de purga de aire ❹.

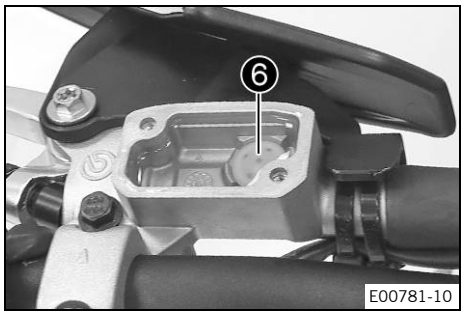

– A continuación, inyectar líquido en el sistema hasta que este salga sin burbujas por el orificio ❻ del cilindro emisor.
– Durante esta operación, aspirar líquido del depósito de reserva del cilindro emisor, para evitar que rebose.
– Desmontar la jeringa de purga de aire. Montar el tornillo de purga de aire y apretarlo. Montar la cubierta de protección.
– Corregir el nivel de líquido del embrague hidráulico.

Prescripción

Nivel de líquido por debajo del borde superior del depósito	4 mm (0,16 in)

– Colocar la tapa con la membrana. Montar los tornillos y apretarlos.

Información
Si se derrama o rebosa líquido de frenos, limpiar inmediatamente las piezas con agua.

13.1 Comprobar la carrera en vacío de la maneta del freno de mano

Advertencia

Peligro de accidente Cuando se sobrecalienta, el equipo de frenos no funciona correctamente.

Si no se dispone de carrera en vacío en la maneta del freno de mano, el equipo de frenos ejerce presión sobre el freno de la rueda delantera.

– Ajuste la carrera en vacío en la maneta del freno de mano de acuerdo con las especificaciones.

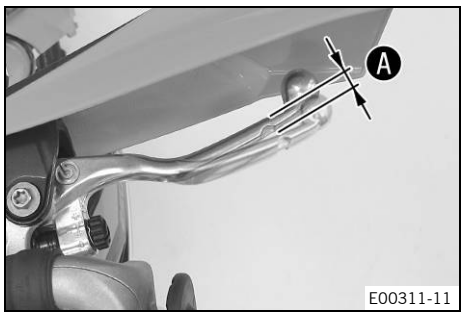

(125 XC-W EU)

– Empujar la maneta del freno de mano hacia el manillar y comprobar la carrera en vacío Ⓐ.

Carrera en vacío en la maneta de freno de mano	≥ 3 mm (≥ 0,12 in)

» Si la carrera en vacío no coincide con el valor prescrito:

– Ajustar la carrera en vacío de la maneta del freno de mano. (📖 pág. 93)

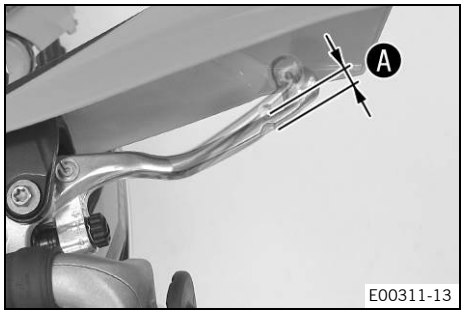

(150 XC-W US)

– Empujar la maneta del freno de mano hacia delante y comprobar la carrera en vacío Ⓐ.

Carrera en vacío en la maneta de freno de mano	≥ 3 mm (≥ 0,12 in)

» Si la carrera en vacío no coincide con el valor prescrito:

– Ajustar la posición básica de la maneta del freno de mano. (📖 pág. 94)

13.2 Ajustar la carrera en vacío de la maneta del freno de mano (125 XC-W EU)

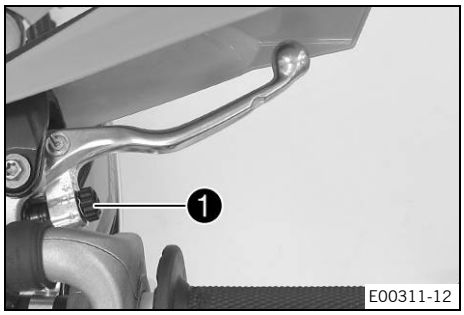

– Comprobar la carrera en vacío de la maneta del freno de mano. (📖 pág. 93)

– Ajustar la carrera en vacío de la maneta del freno de mano girando el tornillo de ajuste ❶.

Información

Girando el tornillo de ajuste en sentido horario se reduce la carrera en vacío. El punto de resistencia se aleja del manillar.

Girando el tornillo de ajuste en sentido antihorario se aumenta la carrera en vacío. El punto de resistencia se acerca al manillar.

La gama de ajuste del tornillo es limitada.

Hay que girar el tornillo de ajuste sólo con la mano, sin hacer violencia.

No hay que efectuar ningún ajuste durante la marcha.

13.3 Ajustar la posición básica de la maneta del freno de mano (150 XC-W US)

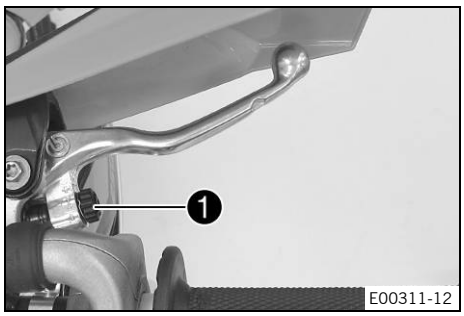

– Comprobar la carrera en vacío de la maneta del freno de mano. (📖 pág. 93)
– Adaptar la posición básica de la maneta del freno de mano al tamaño de la mano, girando el tornillo de ajuste ❶.

Información
Girando el tornillo de ajuste en sentido horario, la maneta del freno de mano se separa del manillar.
Girando el tornillo de ajuste en sentido antihorario, la maneta del freno de mano se acerca al manillar.
La gama de ajuste del tornillo es limitada.
Hay que girar el tornillo de ajuste sólo con la mano, sin hacer violencia.
No hay que efectuar ningún ajuste durante la marcha.

13.4 Comprobar los discos de freno

Advertencia
Peligro de accidente Los discos de freno desgastados reducen la fuerza de frenado.
– Asegúrese de cambiar de inmediato los discos de freno desgastados. (Su taller especializado autorizado KTM estará encantado de ayudarle.)

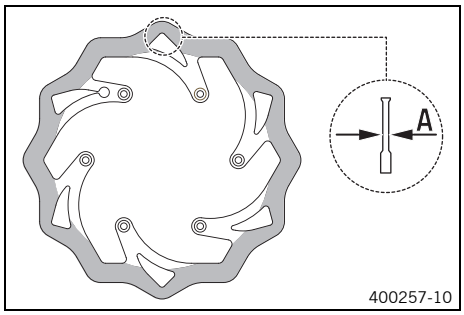

– Comprobar la cota de espesor Ⓐ en la parte delantera y trasera de los discos de freno, en varios puntos del disco de freno.

Información
A causa del desgaste disminuye el espesor del disco de freno en la superficie de apoyo de las pastillas de freno.

Discos de freno - límite de desgaste	
Delante	2,5 mm (0,098 in)
Detrás	3,5 mm (0,138 in)

» Si el espesor del disco de freno es inferior al valor prescrito:
– Sustituir el disco de freno de la rueda delantera. 🔧
– Sustituir el disco del freno trasero. 🔧

– Comprobar si los discos de freno delantero y trasero están deteriorados, agrietados o deformados.
» Si el disco de freno está deteriorado, agrietado o deformado:
– Sustituir el disco de freno de la rueda delantera. 🔧
– Sustituir el disco del freno trasero. 🔧

13.5 Comprobar el nivel de líquido de frenos de la rueda delantera

Advertencia

Peligro de accidente Si no hay nivel de líquido de frenos suficiente, se avería el equipo de frenos.

Si el nivel de líquido de frenos desciende por debajo de la marca o del valor indicados, hay fugas en el equipo de frenos o las pastillas de freno están desgastadas.

– Compruebe el equipo de frenos y deje de circular hasta que se haya solventado el problema. (Su taller especializado autorizado KTM estará encantado de ayudarle.)

Advertencia

Peligro de accidente El líquido de frenos envejecido reduce la fuerza de frenado.

– Asegúrese de cambiar el líquido de frenos de las ruedas delantera y trasera conforme al programa de servicio. (Su taller especializado autorizado KTM estará encantado de ayudarle.)

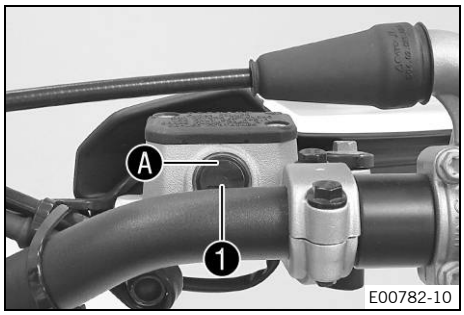

– Colocar el depósito de líquido de frenos montado sobre el manillar en posición horizontal.
– Controlar el nivel de líquido de frenos en la mirilla 1.
  » Si se puede ver una burbuja de aire en la parte superior de la mirilla A:
    – Rellenar el líquido de frenos de la rueda delantera. (📖 pág. 95)

13.6 Rellenar el líquido de frenos de la rueda delantera

Advertencia

Peligro de accidente Si no hay nivel de líquido de frenos suficiente, se avería el equipo de frenos.

Si el nivel de líquido de frenos desciende por debajo de la marca o del valor indicados, hay fugas en el equipo de frenos o las pastillas de freno están desgastadas.

– Compruebe el equipo de frenos y deje de circular hasta que se haya solventado el problema. (Su taller especializado autorizado KTM estará encantado de ayudarle.)

Advertencia

Irritación de la piel El líquido de frenos provoca irritación de la piel.

– Mantenga el líquido de frenos fuera del alcance de los niños.
– Utilice ropa y gafas de protección adecuadas.
– Evite que el líquido de frenos entre en contacto con la piel, los ojos o la ropa.
– Acuda inmediatamente a un médico en caso de ingerirse líquido de frenos.
– Si el líquido de frenos entra en contacto con la piel, lave inmediatamente la zona afectada con agua abundante.
– Si el líquido de frenos entra en contacto con los ojos, lávelos bien con agua y acuda inmediatamente a un médico.
– Si se mancha la ropa de líquido de frenos, cámbiese de ropa.

Advertencia

Peligro de accidente El líquido de frenos envejecido reduce la fuerza de frenado.

– Asegúrese de cambiar el líquido de frenos de las ruedas delantera y trasera conforme al programa de servicio. (Su taller especializado autorizado KTM estará encantado de ayudarle.)

Indicación

Peligro para el medio ambiente Los materiales contaminantes provocan daños en el medio ambiente.

– Los aceites, grasas, filtros, combustibles, productos de limpieza, líquido de frenos, etc., deben eliminarse correctamente y en conformidad con la normativa en vigor.

Información

No utilizar en ningún caso líquido de frenos DOT 5. Este producto está basado en aceite de silicona y tiene un colorante de color púrpura. Las juntas y las conducciones del líquido de frenos no están concebidas para el empleo de líquido de frenos DOT 5.
No debe permitirse que el líquido de frenos entre en contacto con las piezas pintadas del vehículo, ya que ataca la pintura.
Utilizar únicamente líquido de frenos limpio procedente de un recipiente cerrado herméticamente.

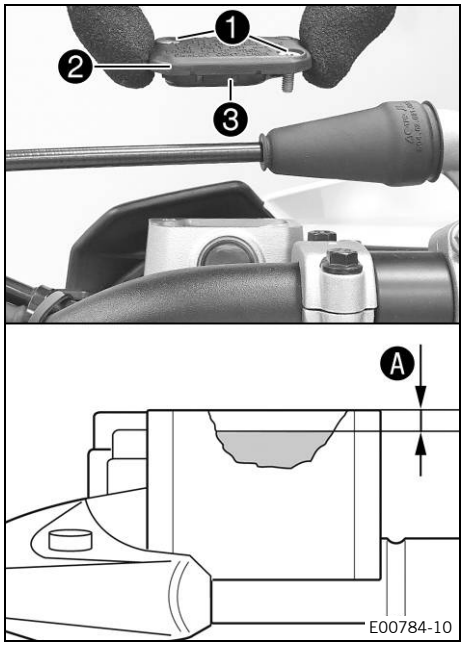

– Colocar el depósito de líquido de frenos montado sobre el manillar en posición horizontal.
– Retirar los tornillos 1.
– Desmontar la tapa 2 con la membrana 3.
– Rellenar líquido de frenos hasta la cota A.

Prescripción

Cota A (nivel de líquido de frenos debajo del borde superior del depósito)	5 mm (0,2 in)

Líquido de frenos DOT 4 / DOT 5.1 (pág. 164)

– Colocar la tapa con la membrana. Montar los tornillos y apretarlos.

Información

Si se derrama o rebosa líquido de frenos, limpiar inmediatamente las piezas con agua.

13.7 Controlar las pastillas de freno de la rueda delantera

Advertencia

Peligro de accidente Las pastillas de freno desgastadas reducen la fuerza de frenado.

– Asegúrese de cambiar de inmediato las pastillas de freno desgastadas. (Su taller especializado autorizado KTM estará encantado de ayudarle.)

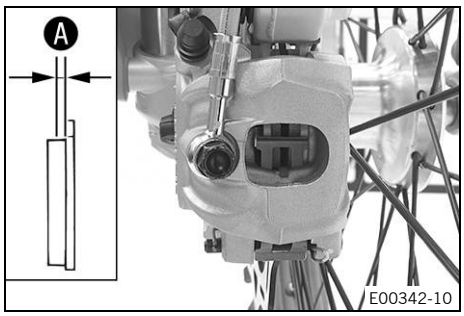

– Controlar el grosor mínimo A de las pastillas de freno.

Grosor mínimo A de las pastillas	≥ 1 mm (≥ 0,04 in)

» Si el grosor de las pastillas es inferior al mínimo:
  – Sustituir las pastillas del freno de la rueda delantera. (pág. 97)
– Controlar si las pastillas de freno están deterioradas o fisuradas.
» En caso de detectar daños o grietas:

– Sustituir las pastillas del freno de la rueda delantera. 🔧 (📖 pág. 97)

13.8 Sustituir las pastillas del freno de la rueda delantera 🔧

Advertencia

Peligro de accidente Un mantenimiento realizado incorrectamente avería el equipo de frenos.

– Asegúrese de que las tareas de mantenimiento y las reparaciones se realicen correctamente. (Su taller especializado autorizado KTM estará encantado de ayudarle.)

Advertencia

Irritación de la piel El líquido de frenos provoca irritación de la piel.

– Mantenga el líquido de frenos fuera del alcance de los niños.
– Utilice ropa y gafas de protección adecuadas.
– Evite que el líquido de frenos entre en contacto con la piel, los ojos o la ropa.
– Acuda inmediatamente a un médico en caso de ingerirse líquido de frenos.
– Si el líquido de frenos entra en contacto con la piel, lave inmediatamente la zona afectada con agua abundante.
– Si el líquido de frenos entra en contacto con los ojos, lávelos bien con agua y acuda inmediatamente a un médico.
– Si se mancha la ropa de líquido de frenos, cámbiese de ropa.

Advertencia

Peligro de accidente El líquido de frenos envejecido reduce la fuerza de frenado.

– Asegúrese de cambiar el líquido de frenos de las ruedas delantera y trasera conforme al programa de servicio. (Su taller especializado autorizado KTM estará encantado de ayudarle.)

Advertencia

Peligro de accidente El aceite o la grasa en los discos de freno reducen la fuerza de frenado.

– Mantenga siempre los discos de freno libres de aceites y grasas.
– Limpie los discos de freno en caso necesario con un depurador de frenos.

Advertencia

Peligro de accidente Las pastillas de freno no autorizadas modifican la fuerza de frenado.

No todas las pastillas de freno están verificadas y homologadas para las motocicletas KTM. La estructura y el valor de fricción de las pastillas de freno, así como su potencia de frenada, podrían diferir notablemente de los de las pastillas de freno originales.
Si se emplean otras pastillas de freno diferentes de las equipadas originalmente, no se garantiza la conformidad con la homologación original. En este caso, el vehículo ya no responde al ajuste de fábrica y la garantía pierde validez.

– Utilice solamente pastillas de freno autorizadas o recomendadas por KTM.

Indicación

Peligro para el medio ambiente Los materiales contaminantes provocan daños en el medio ambiente.

– Los aceites, grasas, filtros, combustibles, productos de limpieza, líquido de frenos, etc., deben eliminarse correctamente y en conformidad con la normativa en vigor.

Información
No utilizar en ningún caso líquido de frenos DOT 5. Este producto está basado en aceite de silicona y tiene un colorante de color púrpura. Las juntas y las conducciones del líquido de frenos no están concebidas para el empleo de líquido de frenos DOT 5.
No debe permitirse que el líquido de frenos entre en contacto con las piezas pintadas del vehículo, ya que ataca la pintura.
Utilizar únicamente líquido de frenos limpio procedente de un recipiente cerrado herméticamente.

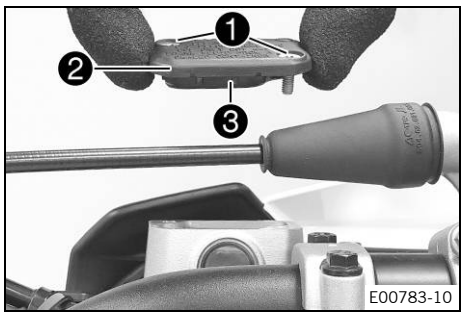

– Colocar el depósito de líquido de frenos montado sobre el manillar en posición horizontal.
– Retirar los tornillos 1.
– Desmontar la tapa 2 con la membrana 3.
– Presionar la pinza del freno contra el disco de freno con la mano para retraer el pistón de freno y asegurarse de que no salga líquido de frenos del depósito de líquido de frenos, en cuyo caso deberá aspirarlo.

Información
Al comprimir los pistones de freno, asegurarse de que la pinza del freno no oprime los radios.

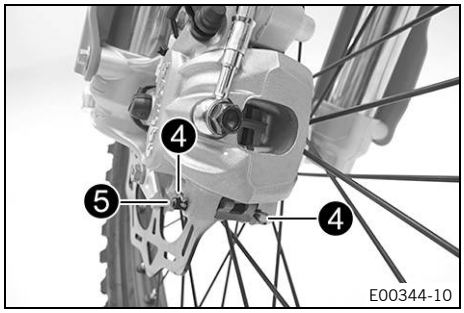

– Retirar los pasadores elásticos 4, extraer el perno 5 y quitar las pastillas de freno.
– Limpiar la pinza del freno y el soporte de la pinza de freno.

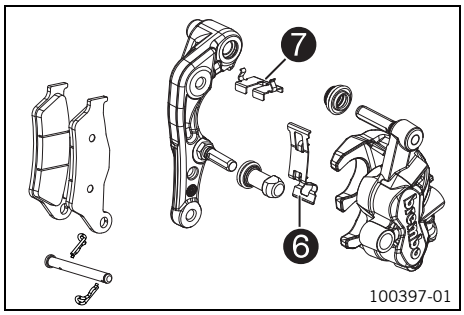

– Comprobar que el muelle de láminas 6 de la pinza del freno y la chapa deslizante 7 del soporte de la pinza de freno estén colocados correctamente.

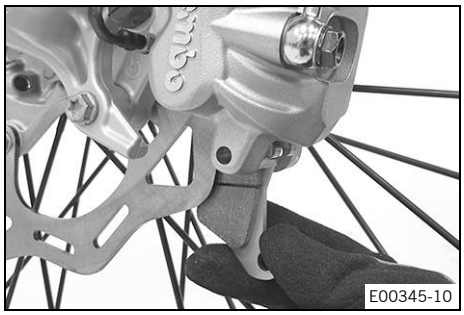

– Introducir las pastillas de freno nuevas, colocar el perno y montar el pasador elástico.

Información
Sustituir siempre todas las pastillas de freno.

– Accionar varias veces la maneta del freno de mano hasta que las pastillas de freno toquen el disco de freno y se note un punto de resistencia.

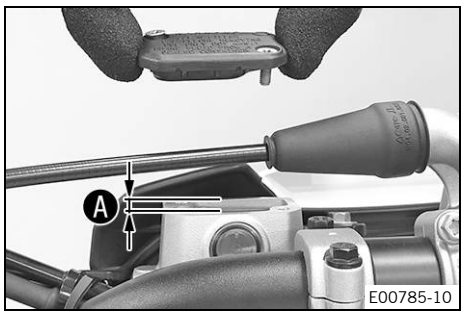

– Corregir el nivel de líquido de frenos a la cota Ⓐ.

Prescripción

Cota Ⓐ (nivel de líquido de frenos debajo del borde superior del depósito)	5 mm (0,2 in)

Líquido de frenos DOT 4 / DOT 5.1 (📖 pág. 164)

– Colocar la tapa con la membrana. Montar los tornillos y apretarlos.

Información
Si se derrama o rebosa líquido de frenos, limpiar inmediatamente las piezas con agua.

13.9 Controlar la carrera en vacío del pedal del freno

Advertencia
Peligro de accidente Cuando se sobrecalienta, el equipo de frenos no funciona correctamente.
Si no existe carrera en vacío en el pedal del freno, el equipo de frenos ejerce presión sobre el freno trasero.
– Ajuste la carrera en vacío del pedal del freno de acuerdo con las especificaciones.

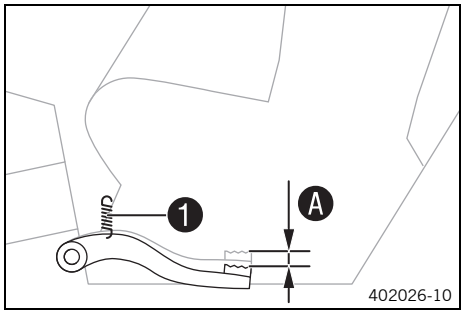

– Desenganchar el muelle ❶.
– Mover el pedal del freno de un lado a otro entre el tope final y el punto de contacto con el pistón del cilindro del freno trasero, y controlar la carrera en vacío Ⓐ.

Prescripción

Carrera en vacío del pedal del freno	3 … 5 mm (0,12 … 0,2 in)

» Si la carrera en vacío no coincide con el valor prescrito:
– Ajustar la posición básica del pedal del freno. 🔧 (📖 pág. 99)

– Enganchar el muelle ❶.

13.10 Ajustar la posición básica del pedal del freno 🔧

Advertencia
Peligro de accidente Cuando se sobrecalienta, el equipo de frenos no funciona correctamente.
Si no existe carrera en vacío en el pedal del freno, el equipo de frenos ejerce presión sobre el freno trasero.
– Ajuste la carrera en vacío del pedal del freno de acuerdo con las especificaciones.

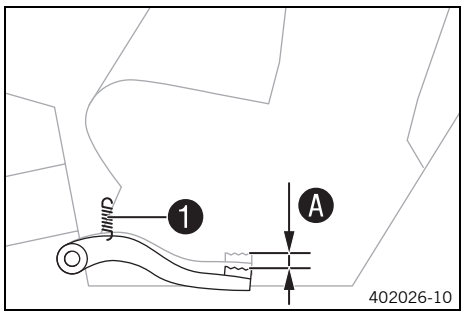

– Desenganchar el muelle ❶.

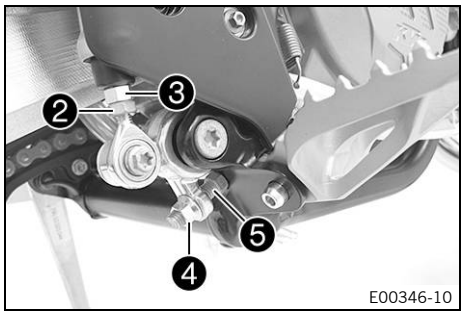

– Soltar la tuerca ❷ y girarla con el vástago de presión ❸ para ajustar la carrera en vacío máxima.
– Para personalizar la posición básica del pedal del freno, soltar la tuerca ❹ y girar el tornillo ❺ en consecuencia.

Información
La gama de ajuste del tornillo es limitada.

– Girar debidamente la barra de presión ❸ hasta alcanzar la carrera en vacío Ⓐ. Si fuera necesario, adaptar la posición básica del pedal del freno.

Prescripción

Carrera en vacío del pedal del freno	3 ... 5 mm (0,12 ... 0,2 in)

– Sujetar el tornillo ❺ y apretar la tuerca ❹.

Prescripción

Tuerca del tope del pedal del freno	M8	20 Nm (14,8 lbf ft)

– Sujetar la barra de presión ❸ y apretar la tuerca ❷.

Prescripción

Demás tuercas del chasis	M6	10 Nm (7,4 lbf ft)

– Enganchar el muelle ❶.

13.11 Controlar el nivel de líquido de frenos en el freno trasero

Advertencia
Peligro de accidente Si no hay nivel de líquido de frenos suficiente, se avería el equipo de frenos.
Si el nivel de líquido de frenos desciende por debajo de la marca o del valor indicados, hay fugas en el equipo de frenos o las pastillas de freno están desgastadas.
– Compruebe el equipo de frenos y deje de circular hasta que se haya solventado el problema. (Su taller especializado autorizado KTM estará encantado de ayudarle.)

Advertencia
Peligro de accidente El líquido de frenos envejecido reduce la fuerza de frenado.
– Asegúrese de cambiar el líquido de frenos de las ruedas delantera y trasera conforme al programa de servicio. (Su taller especializado autorizado KTM estará encantado de ayudarle.)

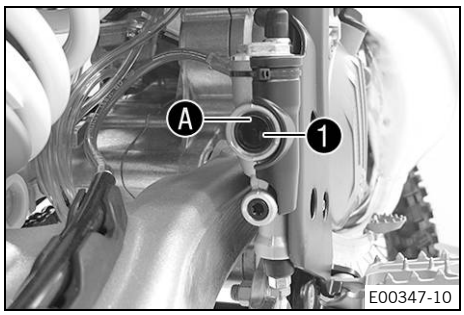

– Colocar el vehículo en posición vertical.
– Controlar el nivel de líquido de frenos en la mirilla 1.
  » Si el nivel de líquido ha bajado de la marca A en la mirilla:
    – Rellenar el líquido de frenos en la rueda trasera. (pág. 101)

13.12 Rellenar el líquido de frenos en la rueda trasera

Advertencia

Peligro de accidente Si no hay nivel de líquido de frenos suficiente, se avería el equipo de frenos.

Si el nivel de líquido de frenos desciende por debajo de la marca o del valor indicados, hay fugas en el equipo de frenos o las pastillas de freno están desgastadas.

– Compruebe el equipo de frenos y deje de circular hasta que se haya solventado el problema. (Su taller especializado autorizado KTM estará encantado de ayudarle.)

Advertencia

Irritación de la piel El líquido de frenos provoca irritación de la piel.

– Mantenga el líquido de frenos fuera del alcance de los niños.
– Utilice ropa y gafas de protección adecuadas.
– Evite que el líquido de frenos entre en contacto con la piel, los ojos o la ropa.
– Acuda inmediatamente a un médico en caso de ingerirse líquido de frenos.
– Si el líquido de frenos entra en contacto con la piel, lave inmediatamente la zona afectada con agua abundante.
– Si el líquido de frenos entra en contacto con los ojos, lávelos bien con agua y acuda inmediatamente a un médico.
– Si se mancha la ropa de líquido de frenos, cámbiese de ropa.

Advertencia

Peligro de accidente El líquido de frenos envejecido reduce la fuerza de frenado.

– Asegúrese de cambiar el líquido de frenos de las ruedas delantera y trasera conforme al programa de servicio. (Su taller especializado autorizado KTM estará encantado de ayudarle.)

Indicación

Peligro para el medio ambiente Los materiales contaminantes provocan daños en el medio ambiente.

– Los aceites, grasas, filtros, combustibles, productos de limpieza, líquido de frenos, etc., deben eliminarse correctamente y en conformidad con la normativa en vigor.

Información

No utilizar en ningún caso líquido de frenos DOT 5. Este producto está basado en aceite de silicona y tiene un colorante de color púrpura. Las juntas y las conducciones del líquido de frenos no están concebidas para el empleo de líquido de frenos DOT 5.
No debe permitirse que el líquido de frenos entre en contacto con las piezas pintadas del vehículo, ya que ataca la pintura.
Utilizar únicamente líquido de frenos limpio procedente de un recipiente cerrado herméticamente.

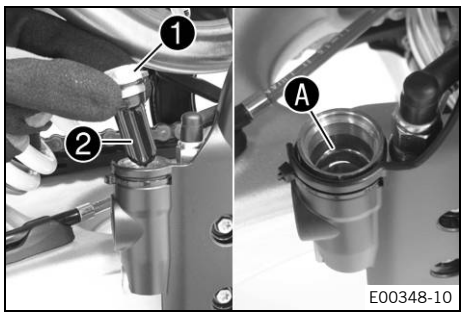

Trabajo previo

– Controlar las pastillas de freno de la rueda trasera. (📖 pág. 102)

Trabajo principal

– Colocar el vehículo en posición vertical.
– Retirar el tapón roscado ❶ con la membrana ❷ y la junta tórica.
– Rellenar líquido de frenos hasta la marca Ⓐ.

Líquido de frenos DOT 4 / DOT 5.1 (📖 pág. 164)

– Montar y apretar el tapón roscado con la membrana y la junta tórica.

Información
Si se derrama o rebosa líquido de frenos, limpiar inmediatamente las piezas con agua.

13.13 Controlar las pastillas de freno de la rueda trasera

Advertencia
Peligro de accidente Las pastillas de freno desgastadas reducen la fuerza de frenado.
– Asegúrese de cambiar de inmediato las pastillas de freno desgastadas. (Su taller especializado autorizado KTM estará encantado de ayudarle.)

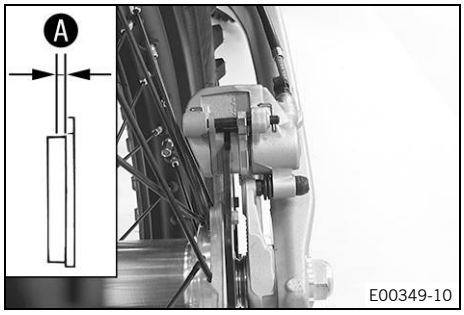

– Controlar el grosor mínimo Ⓐ de las pastillas de freno.

Grosor mínimo Ⓐ de las pastillas	≥ 1 mm (≥ 0,04 in)

» Si el grosor de las pastillas es inferior al mínimo:
– Sustituir las pastillas del freno trasero. 🔧 (📖 pág. 102)

– Controlar si las pastillas de freno están deterioradas o fisuradas.

» En caso de detectar daños o grietas:
– Sustituir las pastillas del freno trasero. 🔧 (📖 pág. 102)

13.14 Sustituir las pastillas del freno trasero 🔧

Advertencia
Peligro de accidente Un mantenimiento realizado incorrectamente avería el equipo de frenos.
– Asegúrese de que las tareas de mantenimiento y las reparaciones se realicen correctamente. (Su taller especializado autorizado KTM estará encantado de ayudarle.)

Advertencia

Irritación de la piel El líquido de frenos provoca irritación de la piel.

– Mantenga el líquido de frenos fuera del alcance de los niños.
– Utilice ropa y gafas de protección adecuadas.
– Evite que el líquido de frenos entre en contacto con la piel, los ojos o la ropa.
– Acuda inmediatamente a un médico en caso de ingerirse líquido de frenos.
– Si el líquido de frenos entra en contacto con la piel, lave inmediatamente la zona afectada con agua abundante.
– Si el líquido de frenos entra en contacto con los ojos, lávelos bien con agua y acuda inmediatamente a un médico.
– Si se mancha la ropa de líquido de frenos, cámbiese de ropa.

Advertencia

Peligro de accidente El líquido de frenos envejecido reduce la fuerza de frenado.

– Asegúrese de cambiar el líquido de frenos de las ruedas delantera y trasera conforme al programa de servicio. (Su taller especializado autorizado KTM estará encantado de ayudarle.)

Advertencia

Peligro de accidente Las pastillas de freno no autorizadas modifican la fuerza de frenado.

No todas las pastillas de freno están verificadas y homologadas para las motocicletas KTM. La estructura y el valor de fricción de las pastillas de freno, así como su potencia de frenada, podrían diferir notablemente de los de las pastillas de freno originales.
Si se emplean otras pastillas de freno diferentes de las equipadas originalmente, no se garantiza la conformidad con la homologación original. En este caso, el vehículo ya no responde al ajuste de fábrica y la garantía pierde validez.

– Utilice solamente pastillas de freno autorizadas o recomendadas por KTM.

Indicación

Peligro para el medio ambiente Los materiales contaminantes provocan daños en el medio ambiente.

– Los aceites, grasas, filtros, combustibles, productos de limpieza, líquido de frenos, etc., deben eliminarse correctamente y en conformidad con la normativa en vigor.

Información

No utilizar en ningún caso líquido de frenos DOT 5. Este producto está basado en aceite de silicona y tiene un colorante de color púrpura. Las juntas y las conducciones del líquido de frenos no están concebidas para el empleo de líquido de frenos DOT 5.
No debe permitirse que el líquido de frenos entre en contacto con las piezas pintadas del vehículo, ya que ataca la pintura.
Utilizar únicamente líquido de frenos limpio procedente de un recipiente cerrado herméticamente.

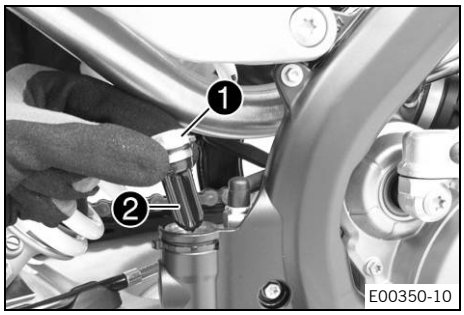

– Colocar el vehículo en posición vertical.
– Retirar el tapón roscado ❶ con la membrana ❷ y la junta tórica.
– Presionar hacia atrás el pistón de freno hasta la posición básica y asegurarse de que no sale ni se succiona líquido de frenos del depósito de líquido de frenos.

Información

Al comprimir el pistón de freno, asegurarse de que la pinza del freno no oprime los radios.

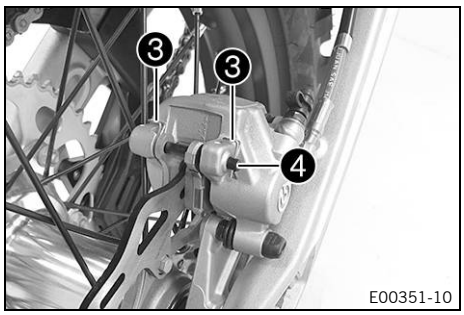

– Retirar los pasadores elásticos ❸, extraer el perno ❹ y quitar las pastillas de freno.
– Limpiar la pinza del freno y el soporte de la pinza de freno.

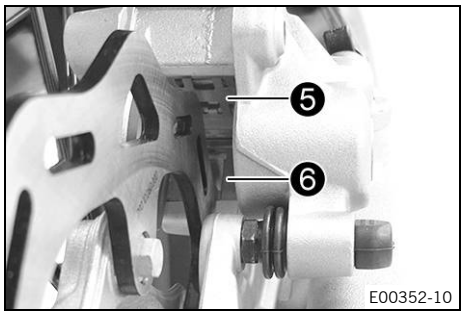

– Comprobar que el muelle de láminas ❺ de la pinza del freno y la chapa deslizante ❻ del soporte de la pinza de freno estén colocados correctamente.

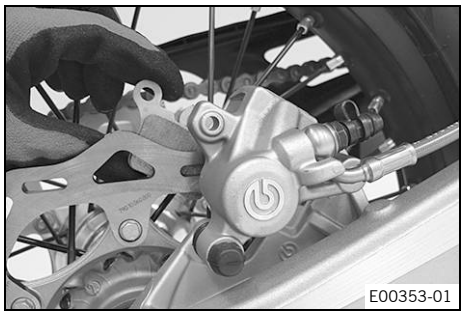

– Introducir las pastillas de freno nuevas, colocar el perno y montar el pasador elástico.

Información
Sustituir siempre todas las pastillas de freno.

– Accionar varias veces el pedal del freno hasta que las pastillas de freno se apoyen sobre el disco de freno y exista un punto de resistencia claro.

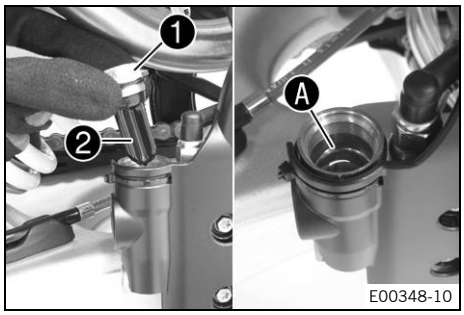

– Corregir el nivel de líquido de frenos hasta la marca Ⓐ.

Líquido de frenos DOT 4 / DOT 5.1 (📖 pág. 164)

– Montar el tapón roscado ❶ con la membrana ❷ y la junta tórica.

Información
Si se derrama o rebosa líquido de frenos, limpiar inmediatamente las piezas con agua.

14.1 Desmontar la rueda delantera

Trabajo previo

– Levantar la motocicleta con un caballete elevador. (pág. 64)


V00363-10

Trabajo principal

– Presionar con la mano la pinza del freno contra el disco de freno para empujar los pistones del freno hacia atrás.

Información
Al comprimir los pistones de freno, asegurarse de que la pinza del freno no oprime los radios.

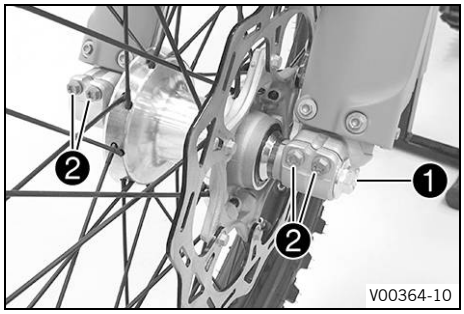

V00364-10

– Aflojar unas cuantas vueltas el tornillo ❶.
– Soltar los tornillos ❷.
– Ejercer presión sobre el tornillo ❶ para hacer salir el eje de la rueda del puño de la horquilla.
– Retirar el tornillo ❶.

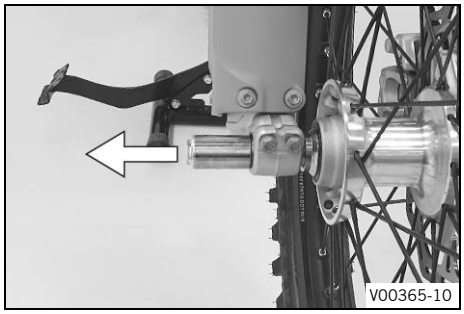
V00365-10

Advertencia
Peligro de accidente Los discos de freno dañados reducen la fuerza de frenado.
– Desmonte siempre la rueda de manera que el disco de freno no resulte dañado.

– Sujetar la rueda delantera y extraer el eje de la rueda. Extraer la rueda delantera de la horquilla.

Información
Mientras está desmontada la rueda delantera no hay que accionar la maneta del freno de mano.

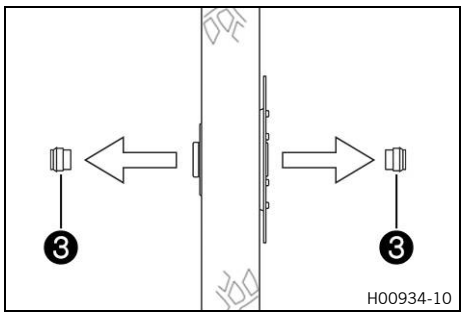

H00934-10

– Extraer los casquillos distanciadores ❸.

14.2 Montar la rueda delantera

Advertencia

Peligro de accidente El aceite o la grasa en los discos de freno reducen la fuerza de frenado.

– Mantenga siempre los discos de freno libres de aceites y grasas.
– Limpie los discos de freno en caso necesario con un depurador de frenos.

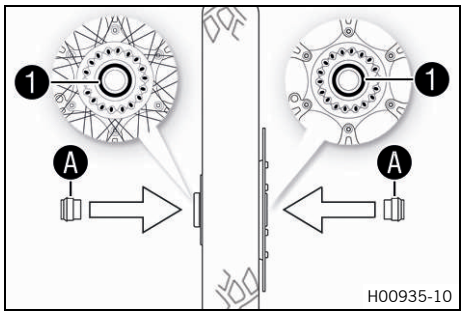

– Comprobar si el rodamiento de rueda está deteriorado o desgastado.
  » Si el rodamiento de rueda está deteriorado o desgastado:
    – Sustituir el rodamiento de rueda delantero.
– Limpiar y engrasar los anillos de retén ❶ y la superficie de rodadura Ⓐ de los casquillos distanciadores.

Grasa de larga duración (📖 pág. 165)

– Montar los casquillos distanciadores.
– Limpiar y engrasar ligeramente el eje de la rueda.

Grasa de larga duración (📖 pág. 165)

– Levantar la rueda delantera introduciéndola en la horquilla, colocarla en su posición e introducir el eje de la rueda.
  ✔ Las pastillas de freno están colocadas correctamente.

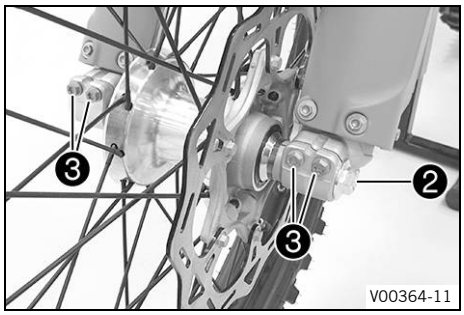

– Montar y apretar el tornillo ❷.

Prescripción

Tornillo del eje de la rueda delantera	M20x1,5	35 Nm (25,8 lbf ft)

– Accionar varias veces la maneta del freno de mano, hasta que las pastillas de freno se apoyen en el disco de freno.
– Bajar la motocicleta del caballete elevador. (📖 pág. 64)
– Accionar el freno de la rueda delantera y comprimir la horquilla con fuerza varias veces.
  ✔ Las botellas de la horquilla se alinean.
– Apretar los tornillos ❸.

Prescripción

Tornillo del portarruedas	M8	15 Nm (11,1 lbf ft)

14.3 Desmontar la rueda trasera

Trabajo previo

– Levantar la motocicleta con un caballete elevador. (📖 pág. 64)

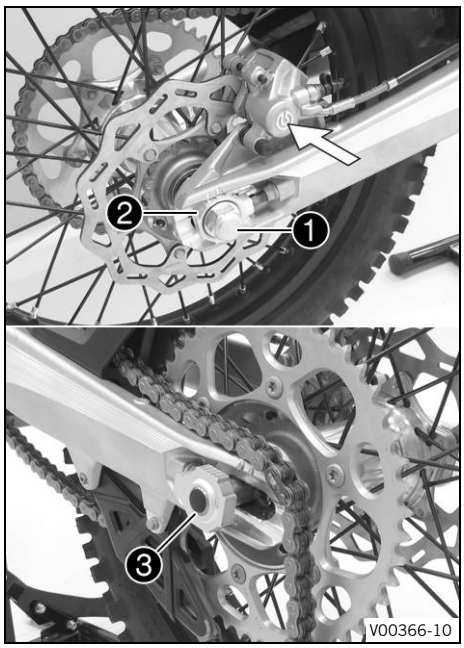

Trabajo principal

– Presionar con la mano la pinza del freno contra el disco de freno para empujar el pistón de freno hacia atrás.

Información
Al comprimir el pistón de freno, asegurarse de que la pinza del freno no oprime los radios.

– Retirar la tuerca ❶.
– Retirar el tensor de la cadena ❷. Extraer el eje de la rueda ❸ solo en la medida que sea necesario para poder empujar la rueda trasera hacia delante.
– Empujar la rueda trasera hacia delante tanto como sea posible. Desmontar la cadena de la corona.

Información
Tapar los componentes para que no resulten dañados.

Advertencia
Peligro de accidente Los discos de freno dañados reducen la fuerza de frenado.
– Desmonte siempre la rueda de manera que el disco de freno no resulte dañado.

– Sujetar la rueda trasera y extraer el eje de la rueda. Extraer la rueda trasera del basculante.

Información
No accionar el pedal del freno estando desmontada la rueda trasera.

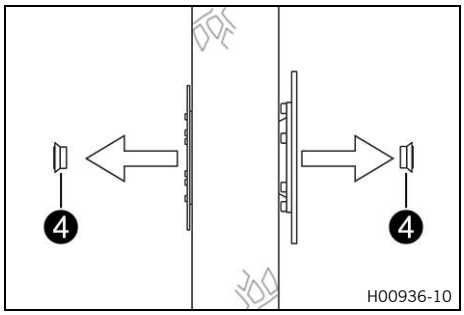

– Extraer los casquillos distanciadores ❹.

14.4 Montar la rueda trasera

Advertencia
Peligro de accidente El aceite o la grasa en los discos de freno reducen la fuerza de frenado.
– Mantenga siempre los discos de freno libres de aceites y grasas.
– Limpie los discos de freno en caso necesario con un depurador de frenos.

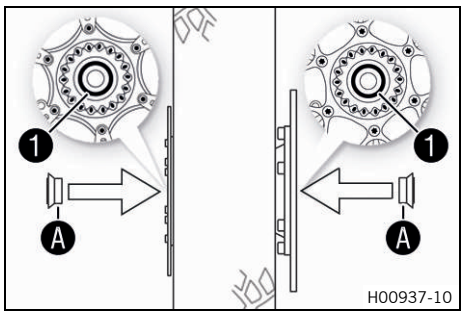

Trabajo principal

– Comprobar si el rodamiento de rueda está deteriorado o desgastado.
  » Si el rodamiento de rueda está deteriorado o desgastado:
    – Sustituir el rodamiento de la rueda trasera.
– Limpiar y engrasar los anillos de retén ❶ y la superficie de rodadura Ⓐ de los casquillos distanciadores.

Grasa de larga duración (📖 pág. 165)

– Montar los casquillos distanciadores.
– Limpiar y engrasar ligeramente el eje de la rueda.

Grasa de larga duración (📖 pág. 165)

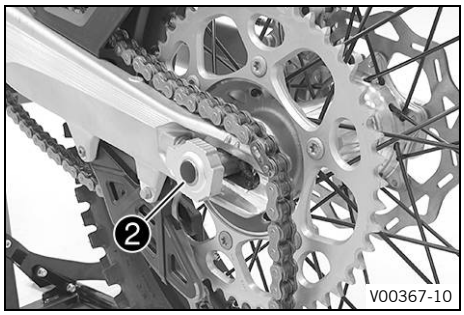

– Colocar la rueda trasera e introducir el eje de la rueda ❷.
– Colocar la cadena.
  ✔ Las pastillas de freno están colocadas correctamente.

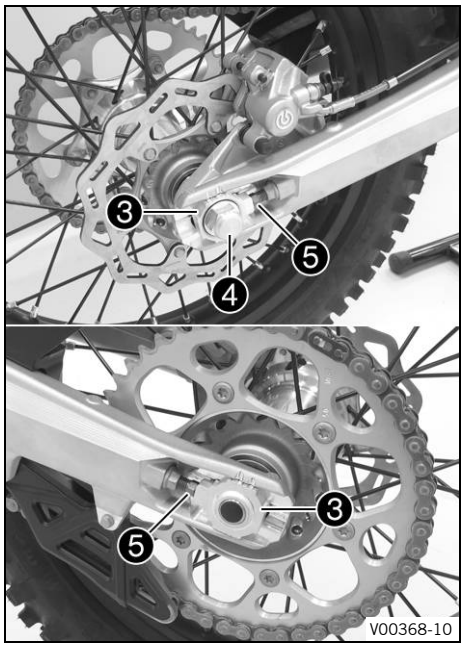

– Colocar los tensores de la cadena ❸. Montar la tuerca ❹, pero no apretarla todavía a fondo.
– Asegurarse de que los tensores de la cadena ❸ se apoyan sobre los tornillos de ajuste ❺.
– Controlar la tensión de la cadena. (📖 pág. 83)
– Apretar la tuerca ❹.

  Prescripción

Tuerca del eje de la rueda trasera	M20x1,5	80 Nm (59 lbf ft)

Información

Gracias a la amplia gama de ajuste de los tensores de la cadena (32 mm (1,26 in)), es posible conducir con diferentes desmultiplicaciones secundarias sin modificar la longitud de la cadena.
Los tensores de la cadena ❸ pueden girarse 180°.

– Accionar varias veces el pedal del freno hasta que las pastillas de freno se apoyen sobre el disco de freno y exista un punto de resistencia claro.

Trabajo posterior

– Bajar la motocicleta del caballete elevador. (📖 pág. 64)

14.5 Comprobar el estado de los neumáticos

Información
Montar únicamente neumáticos homologados o recomendados por KTM.
Si se monta otro tipo de neumáticos, pueden influir negativamente sobre el comportamiento del vehículo.
El tipo de neumático, su estado y la presión de inflado influyen sobre el comportamiento de la motocicleta.
Los neumáticos desgastados influyen negativamente sobre el comportamiento del vehículo, especialmente al conducir sobre superficies húmedas.

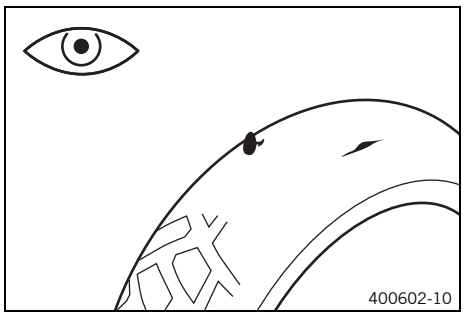

– Comprobar si los neumáticos delantero y trasero tienen cortes, objetos clavados u otros daños.
  » Si los neumáticos tienen cortes, objetos clavados u otros daños:
    – Sustituir los neumáticos.
– Comprobar la profundidad del perfil.

Información
Deben respetarse las prescripciones nacionales en vigor sobre la profundidad mínima del perfil.

Profundidad mínima del perfil	≥ 2 mm (≥ 0,08 in)

  » Si la profundidad del perfil está por debajo del mínimo:
    – Sustituir los neumáticos.

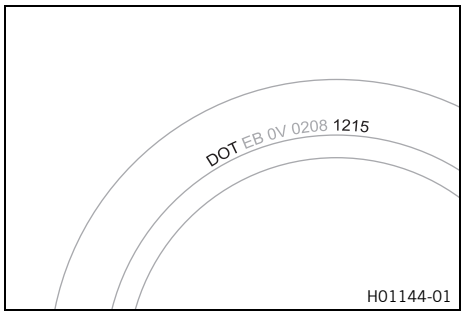

– Comprobar si los neumáticos están envejecidos.

Información
Por norma general, la fecha de fabricación de los neumáticos se incluye en la inscripción de los mismos y puede saberse por las cuatro últimas cifras de la denominación **DOT**. Las dos primeras cifras indican la semana de fabricación y las dos últimas el año de fabricación.
KTM recomienda sustituir los neumáticos como muy tarde cada 5 años, independiente del nivel de desgaste.

  » Si los neumáticos tienen más de 5 años:
    – Sustituir los neumáticos.

14.6 Controlar la presión de inflado de los neumáticos

Información
Si se circula con una presión de inflado insuficiente en los neumáticos se produce un desgaste superior y se pueden recalentar los neumáticos.
Una presión de inflado correcta en los neumáticos es garantía de confort y aumenta la vida útil de los neumáticos.

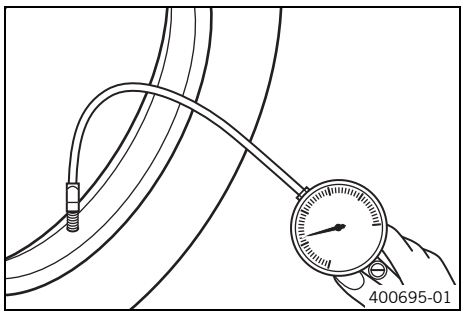

– Desmontar la caperuza de protección.
– Controlar la presión de inflado siempre con los neumáticos fríos.

Presión de los neumáticos, todoterreno	
Delante	1,0 bar (15 psi)
Detrás	1,0 bar (15 psi)

» Si la presión de inflado de los neumáticos no coincide con el valor prescrito:
  – Corregir la presión de inflado.
– Montar de nuevo la caperuza de protección.

14.7 Comprobar la tensión de los radios

Advertencia

Peligro de accidente Unos radios mal tensados afectan al comportamiento durante la conducción y provocan daños indirectos.

Si los radios están demasiado tensados, se desgarran por sobrecarga. Si los radios están demasiado flojos, se forma un alabeo lateral o vertical en la rueda. Esto provoca que se aflojen más radios.

– Compruebe periódicamente la tensión de los radios, sobre todo si se trata de un vehículo nuevo. (Su taller especializado autorizado KTM estará encantado de ayudarle.)

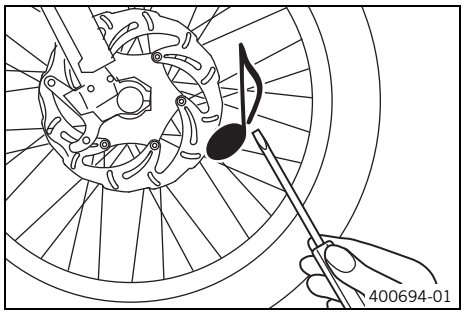

– Golpear ligeramente todos los radios con la hoja de un destornillador.

Información

La frecuencia del sonido depende de la longitud y el diámetro de los radios.
Si se escuchan tonos de diferente frecuencia en radios de igual longitud y diámetro, esto significa que hay diferencias en la tensión de los mismos.

Tiene que escucharse un tono agudo.

» Si hay diferencias en la tensión de los radios:
  – Corregir la tensión de los radios.
– Comprobar el par de los radios.

Prescripción

Tuercas de los radios de la rueda delantera	M4,5	6 Nm (4,4 lbf ft)
Tuercas de los radios de la rueda trasera	M4,5	6 Nm (4,4 lbf ft)

Juego de llave dinamométrica (58429094000)

15.1 Desmontar la batería (150 XC-W US)

Indicación

Peligro para el medio ambiente Las baterías contienen sustancias contaminantes del medio ambiente.

– No desechar las baterías en la basura doméstica.
– Depositar las baterías en un centro de recogida de baterías usadas.

Indicación

Peligro para el medio ambiente Los materiales contaminantes provocan daños en el medio ambiente.

– Los aceites, grasas, filtros, combustibles, productos de limpieza, líquido de frenos, etc., deben eliminarse correctamente y en conformidad con la normativa en vigor.

Trabajo previo

– Presionar el botón de parada ⊠ con el motor en régimen de ralentí hasta que se detenga.
– Desmontar el asiento. (📖 pág. 74)

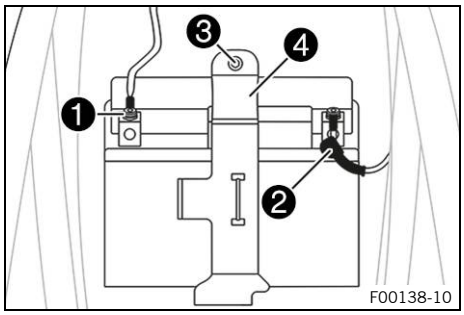

Trabajo principal

Advertencia

Peligro de lesiones Las baterías contienen sustancias peligrosas.

– Mantenga las baterías fuera del alcance de los niños.
– Mantenga la batería alejada de chispas y llamas abiertas.
– Realice la carga de las baterías únicamente en lugares bien ventilados.
– Al cargar baterías, mantenga una distancia mínima respecto a sustancias inflamables.

  Distancia mínima 1 m (3 ft)

– No cargue baterías que se hayan descargado por debajo del nivel mínimo de tensión.

  Tensión mínima antes de comenzar el proceso de carga 9 V

– Gestione debidamente las baterías que se hayan descargado por debajo del nivel mínimo de tensión.

– Desconectar el cable del polo negativo ❶ de la batería.
– Retraer la cubierta del polo positivo ❷ y separar el cable del polo positivo de la batería.
– Retirar el tornillo ❸.
– Empujar el estribo de sujeción ❹ hacia delante y retirar la batería hacia arriba.

◀

15.2 Montar la batería (150 XC-W US)

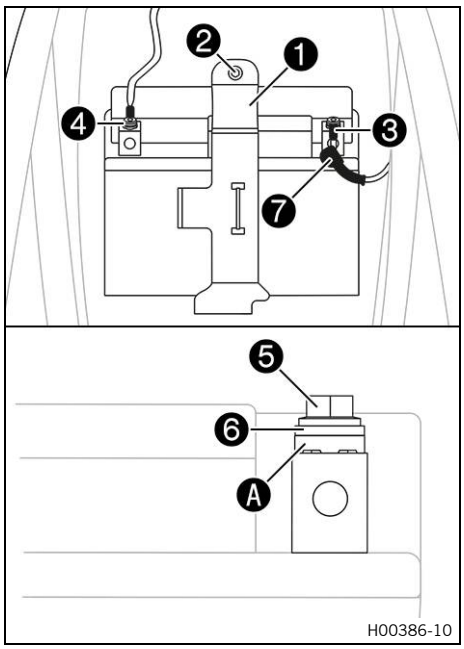

Trabajo principal

– Introducir la batería en el compartimento de la batería con los polos hacia delante y fijarla con el estribo de sujeción ❶.

Batería (HJTZ5S-FP) (📖 pág. 159)

– Montar y apretar el tornillo ❷.

Prescripción

Demás tornillos del chasis	M6	10 Nm (7,4 lbf ft)

– Conectar el cable del polo positivo ❸ a la batería.

Prescripción

Tornillo del polo de la batería	M5	2,5 Nm (1,84 lbf ft)

El disco de contacto Ⓐ debe montarse con las uñas hacia el polo de la batería debajo del tornillo ❺ y del terminal del cable ❻.

– Colocar la cubierta del polo positivo ❼ en el polo positivo.

– Conectar el cable del polo negativo ❹ a la batería.

Prescripción

Tornillo del polo de la batería	M5	2,5 Nm (1,84 lbf ft)

El disco de contacto Ⓐ debe montarse con las uñas hacia el polo de la batería debajo del tornillo ❺ y del terminal del cable ❻.

Trabajo posterior

– Montar el asiento. (📖 pág. 74)

15.3 Cargar la batería (150 XC-W US)

Indicación

Peligro para el medio ambiente Las baterías contienen sustancias contaminantes del medio ambiente.

– No desechar las baterías en la basura doméstica.
– Depositar las baterías en un centro de recogida de baterías usadas.

Indicación

Peligro para el medio ambiente Los materiales contaminantes provocan daños en el medio ambiente.

– Los aceites, grasas, filtros, combustibles, productos de limpieza, líquido de frenos, etc., deben eliminarse correctamente y en conformidad con la normativa en vigor.

Información

La batería se descarga continuamente, incluso si no está sometida a carga.
El nivel y el tipo de carga son muy importantes para la duración de la batería.
Las cargas rápidas con una corriente de carga elevada afectan negativamente a la vida útil.
Si la batería se arranca descargada, debe cargarse inmediatamente.

Trabajo previo

– Presionar el botón de parada ⊠ con el motor en régimen de ralentí hasta que se detenga.
– Desmontar el asiento. (📖 pág. 74)
– Desmontar la batería. 🔧 (📖 pág. 111)



Trabajo principal

Advertencia

Peligro de lesiones Las baterías contienen sustancias peligrosas.

– Mantenga las baterías fuera del alcance de los niños.
– Mantenga la batería alejada de chispas y llamas abiertas.
– Realice la carga de las baterías únicamente en lugares bien ventilados.
– Al cargar baterías, mantenga una distancia mínima respecto a sustancias inflamables.
  Distancia mínima 1 m (3 ft)
– No cargue baterías que se hayan descargado por debajo del nivel mínimo de tensión.
  Tensión mínima antes de comenzar el proceso de carga 9 V
– Gestione debidamente las baterías que se hayan descargado por debajo del nivel mínimo de tensión.

– Controlar la tensión de la batería.
  » Tensión de la batería: < 9 V
    – No cargar la batería.
    – Sustituir la batería y eliminar la batería usada correctamente.
  » Si se alcanza el valor prescrito:
  Tensión de la batería: ≥ 9 V
    – Conectar el cargador a la batería. Encender el cargador.

Prescripción

Tensión de carga máxima	14,4 V
Corriente de carga máxima	3,0 A
Duración máxima de la carga	12 h
Si no se utiliza la motocicleta, recargar la batería periódicamente	6 meses
Temperatura ideal para carga y almacenamiento de la batería de iones de litio	10 … 20 °C (50 … 68 °F)

Cargador para baterías (58429074000)

Con temperaturas bajas, el tiempo de carga podría alargarse.

Este cargador no es adecuado para la carga de conservación de baterías de iones de litio.

Información

Si se sobrepasa la corriente de carga, la tensión de carga o el tiempo de carga, se estropea la batería.

Si la batería permanece mucho tiempo descargada, se produciría descarga profunda y una pérdida de capacidad, dos circunstancias que destruirían la batería.

La batería no precisa mantenimiento.

No quitar la tapa ❶ bajo ningún concepto.

– Cuando termine la carga, apagar el cargador y desenchufarlo de la batería.

Trabajo posterior

– Montar la batería. (pág. 112)
– Montar el asiento. (pág. 74)

15.4 Cambiar el fusible principal (150 XC-W US)

Advertencia

Peligro de incendio Los fusibles incorrectos sobrecargan el sistema eléctrico.

– Utilice únicamente fusibles con los amperios prescritos.
– No puentee ni repare los fusibles.

Información

Con el fusible principal se protegen todos los consumidores eléctricos del vehículo.

Trabajo previo

– Presionar el botón de parada ⊠ con el motor en régimen de ralentí hasta que se detenga.
– Desmontar el asiento. (pág. 74)

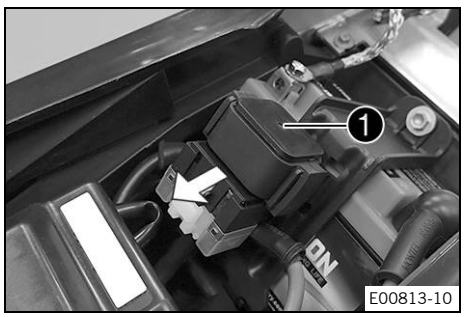

Trabajo principal

– Extraer el relé de arranque ❶ del soporte.

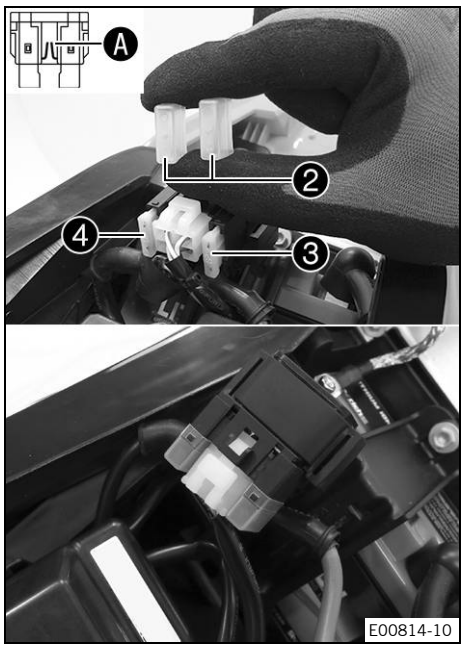

– Quitar las cubiertas de protección ❷.
– Retirar el fusible principal ❸ defectuoso.

Información
Los fusibles defectuosos pueden identificarse por la rotura del alambre fusible Ⓐ.
En el relé de arranque se encuentra el fusible de repuesto ❹.

– Introducir el nuevo fusible principal.

Fusible (58011109110) (📖 pág. 159)

– Comprobar el funcionamiento del sistema eléctrico.

Consejo
Colocar un fusible de repuesto nuevo para casos de necesidad.

– Colocar las cubiertas de protección.
– Insertar el relé de arranque en el soporte y tender el cable.

Trabajo posterior
– Montar el asiento. (📖 pág. 74)

15.5 Desmontar la cubierta del faro con el faro

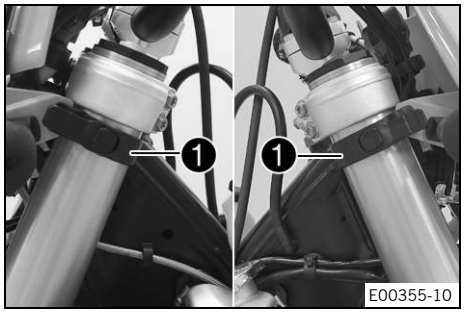

– Desenganchar la conducción del líquido de frenos y el ramal de cables de la cubierta del faro.
– Soltar las cintas de goma ❶. Empujar la cubierta del faro hacia arriba y bascularla hacia delante.

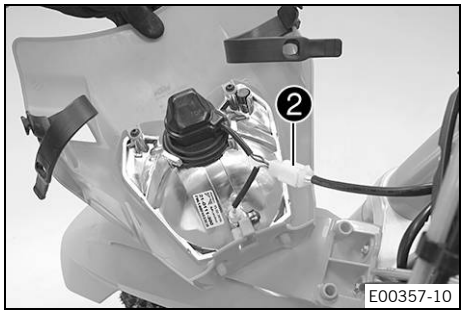

– Separar el conector ❷ y quitar la cubierta del faro con el faro.

15.6 Montar la cubierta del faro con el faro

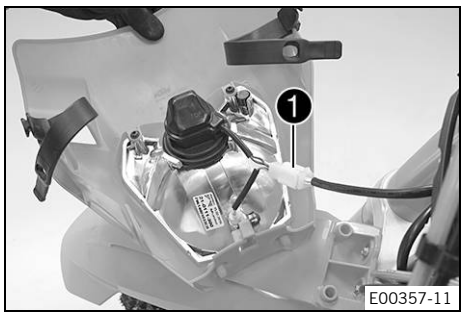

Trabajo principal

– Enchufar el conector ❶.

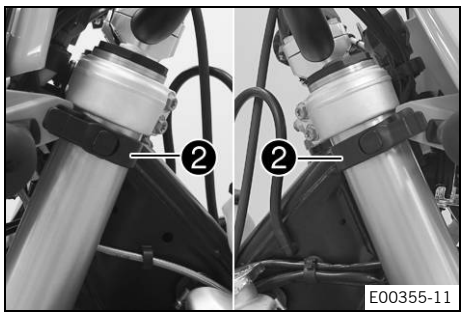

– Posicionar la cubierta del faro y fijarla con la cinta de goma ❷.
  ✔ Los talones de sujeción encajan en el guardabarros.
– Posicionar el conducción del freno y el ramal de cables en la guía del tubo del freno.

Trabajo posterior

– Comprobar el ajuste del faro. (📖 pág. 117)

15.7 Sustituir la bombilla del faro

Indicación

Daños en el reflector La grasa en el reflector disminuye la intensidad de la luz.

La grasa del globo de la bombilla se vaporiza a causa del calor y se deposita en el reflector.

– Limpie y desengrase el globo antes del montaje.
– No toque el globo directamente con las manos.

Trabajo previo

– Desmontar la cubierta del faro con el faro. (📖 pág. 115)

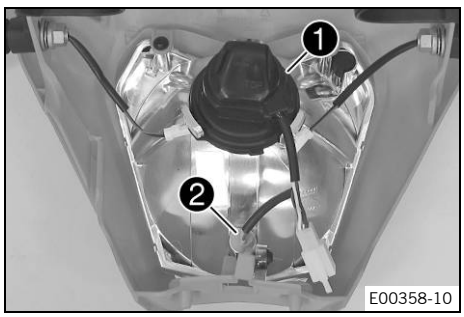

Trabajo principal

– Girar hasta el tope y en sentido antihorario la cubierta de protección ❶ junto con el portalámparas que tiene debajo y retirarla.
– Extraer del reflector el portalámparas ❷ de la luz de posición.

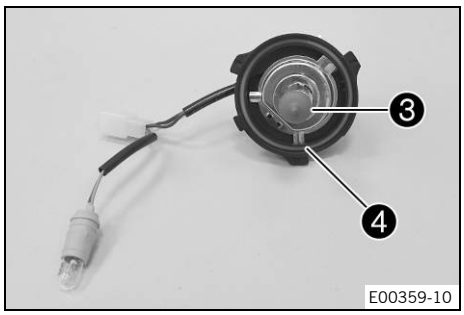

– Extraer la bombilla del faro ❸.
– Colocar una bombilla del faro nueva.

Faro (HS1/portalámparas BX43t) (📖 pág. 159)

– Introducir la cubierta de protección con el portalámparas en el reflector y girarla en sentido horario hasta el tope.

Información
Comprobar que la junta tórica ❹ esté asentada correctamente.

– Introducir el portalámparas de la luz de posición en el reflector.

Trabajo posterior
– Montar la cubierta del faro con el faro. (📖 pág. 116)
– Comprobar el ajuste del faro. (📖 pág. 117)

15.8 Comprobar el ajuste del faro

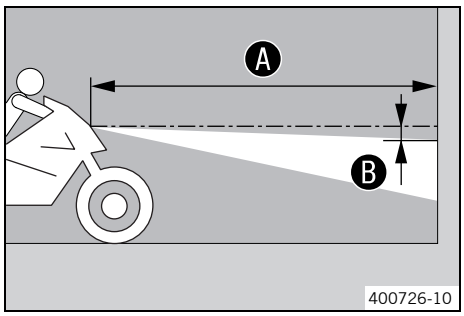

– Estacionar el vehículo sobre una superficie horizontal delante de una pared clara y hacer una marca a la altura del centro del faro.
– Hacer otra marca a la distancia Ⓑ por debajo de la primera.
Prescripción

Distancia Ⓑ	5 cm (2 in)

– Estacionar el vehículo en posición vertical a una distancia Ⓐ de la pared.
Prescripción

Distancia Ⓐ	5 m (16 ft)

– A continuación, el conductor debe montarse en la motocicleta.
– Encender la luz de cruce.
– Comprobar el ajuste del faro.

El límite claro/oscuro con la motocicleta en orden de marcha y el conductor debe estar exactamente en la marca inferior.

» Si el límite claro/oscuro no coincide con lo especificado:
– Ajustar la distancia de alumbrado del faro. (📖 pág. 117)

15.9 Ajustar la distancia de alumbrado del faro

Trabajo previo
– Comprobar el ajuste del faro. (📖 pág. 117)

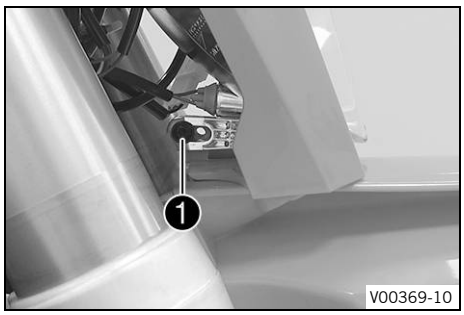

Trabajo principal

– Soltar el tornillo ❶.
– Girar el faro para ajustar la distancia de alumbrado.

Prescripción

El límite claro/oscuro para una motocicleta en orden de servicio y con conductor tiene que encontrarse exactamente sobre la marca inferior (practicada durante el control del ajuste del faro).

Información
La carga puede provocar que sea necesario corregir la distancia de alumbrado del faro.

– Apretar el tornillo ❶.

15.10 Sustituir la pila del cuadro de instrumentos

Trabajo previo

– Desmontar la cubierta del faro con el faro. (📖 pág. 115)

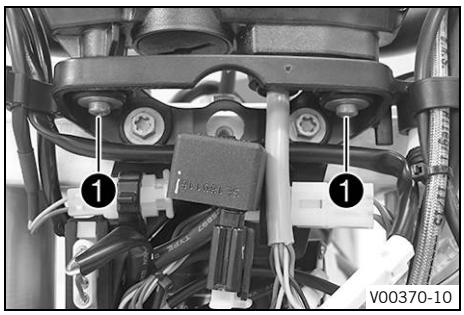

Trabajo principal

– Retirar los tornillos ❶.
– Extraer del soporte el cuadro de instrumentos hacia arriba.

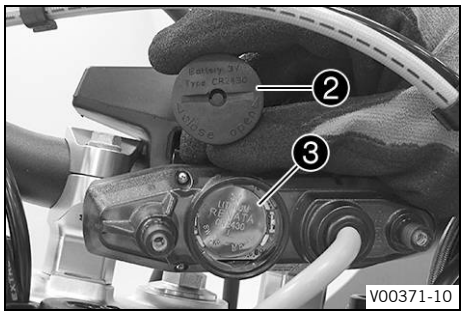

– Girar la protección ❷ con una moneda hasta el tope en sentido antihorario y retirarla.
– Retirar la pila del cuadro de instrumentos ❸.
– Introducir una pila nueva con la inscripción hacia arriba.

Pila del cuadro de instrumentos (CR 2430) (📖 pág. 159)

– Comprobar si la junta tórica de la protección está bien asentada.

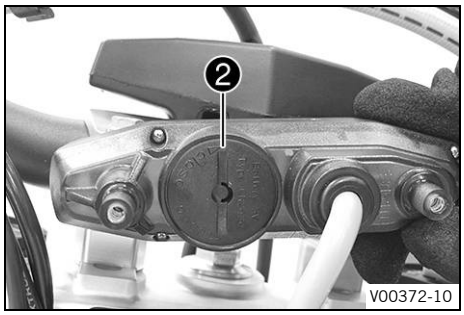

– Posicionar la protección ❷ y girar con una moneda hasta el tope en sentido horario.
– Pulsar un botón cualquiera del cuadro de instrumentos.
  ✔ El cuadro de instrumentos se activa.
– Colocar el cuadro de instrumentos en el soporte.
– Montar los tornillos con las arandelas y apretarlos.

Trabajo posterior

– Montar la cubierta del faro con el faro. (📖 pág. 116)
– Comprobar el ajuste del faro. (📖 pág. 117)
– Ajustar kilómetros o millas. (📖 pág. 24)

– Ajustar las funciones del cuadro de instrumentos. (📖 pág. 25)
– Ajustar la hora. (📖 pág. 26)

◀

16.1 Sistema de refrigeración

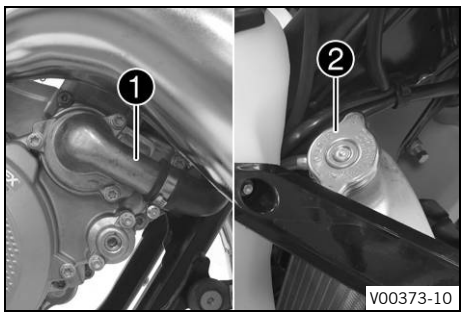

La bomba del agua ❶ en el motor asegura una circulación forzada del líquido refrigerante.
La presión en el sistema de refrigeración resultante del calentamiento se regula mediante una válvula en el tapón del radiador ❷. Con ello, es posible que la temperatura del líquido refrigerante aumente hasta el valor indicado sin que se produzcan perturbaciones.

120 °C (248 °F)

La refrigeración se lleva a cabo con ayuda del viento de marcha. Cuanto menor sea la velocidad, menor es la acción refrigerante. La suciedad en los nervios del radiador reduce asimismo la acción refrigerante.

16.2 Controlar el nivel de líquido refrigerante y la protección anticongelante

Advertencia

Peligro de quemaduras Durante el funcionamiento de la motocicleta, el líquido refrigerante se calienta mucho y está bajo presión.

- Abra el radiador, las mangueras del radiador u otros componentes del sistema de refrigeración si el motor o el sistema de refrigeración se calientan.
- Deje que el sistema de refrigeración y el motor se enfríen antes de abrir el radiador, las mangueras del radiador u otros componentes del sistema de refrigeración.
- En caso de quemadura, sumerja la zona afectada en agua tibia inmediatamente.

Advertencia

Peligro de envenenamiento El líquido refrigerante es venenoso y nocivo para la salud.

- Mantenga el líquido refrigerante fuera del alcance de los niños.
- Evite que el líquido refrigerante entre en contacto con la piel, los ojos o la ropa.
- Acuda inmediatamente a un médico en caso de ingerirse líquido refrigerante.
- Si el líquido refrigerante entra en contacto con la piel, lave inmediatamente la zona afectada con agua abundante.
- Si el líquido refrigerante entra en contacto con los ojos, lávelos bien con agua y acuda inmediatamente a un médico.
- Si se mancha la ropa de líquido refrigerante, cámbiese de ropa.

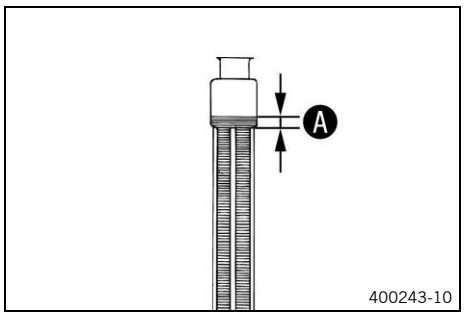

Condición
El motor está frío.

- Colocar la motocicleta en posición vertical sobre una superficie horizontal.
- Desmontar el tapón del radiador.
- Controlar la protección anticongelante del líquido refrigerante.

−25 ... −45 °C (−13 ... −49 °F)

  - » Si la protección anticongelante del líquido refrigerante no coincide con el valor prescrito:
    - Corregir la protección anticongelante del líquido refrigerante.
- Controlar el nivel de líquido refrigerante en el radiador.

Nivel del líquido refrigerante Ⓐ por encima de las láminas del radiador	10 mm (0,39 in)

» Si el nivel de líquido refrigerante no coincide con el valor prescrito:
  – Corregir el nivel de líquido refrigerante.

Líquido refrigerante (📖 pág. 164)

– Montar el tapón del radiador.

16.3 Controlar el nivel de líquido refrigerante

Advertencia

Peligro de quemaduras Durante el funcionamiento de la motocicleta, el líquido refrigerante se calienta mucho y está bajo presión.

– Abra el radiador, las mangueras del radiador u otros componentes del sistema de refrigeración si el motor o el sistema de refrigeración se calientan.
– Deje que el sistema de refrigeración y el motor se enfríen antes de abrir el radiador, las mangueras del radiador u otros componentes del sistema de refrigeración.
– En caso de quemadura, sumerja la zona afectada en agua tibia inmediatamente.

Advertencia

Peligro de envenenamiento El líquido refrigerante es venenoso y nocivo para la salud.

– Mantenga el líquido refrigerante fuera del alcance de los niños.
– Evite que el líquido refrigerante entre en contacto con la piel, los ojos o la ropa.
– Acuda inmediatamente a un médico en caso de ingerirse líquido refrigerante.
– Si el líquido refrigerante entra en contacto con la piel, lave inmediatamente la zona afectada con agua abundante.
– Si el líquido refrigerante entra en contacto con los ojos, lávelos bien con agua y acuda inmediatamente a un médico.
– Si se mancha la ropa de líquido refrigerante, cámbiese de ropa.

Condición

El motor está frío.

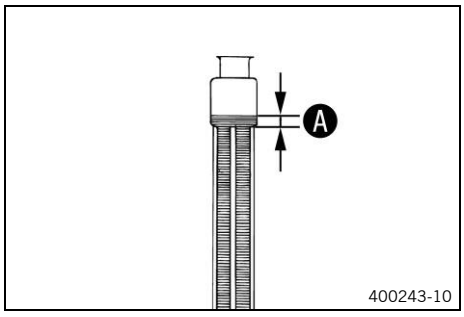

– Colocar la motocicleta en posición vertical sobre una superficie horizontal.
– Desmontar el tapón del radiador.
– Controlar el nivel de líquido refrigerante en el radiador.

Nivel del líquido refrigerante Ⓐ por encima de las láminas del radiador	10 mm (0,39 in)

» Si el nivel de líquido refrigerante no coincide con el valor prescrito:
  – Corregir el nivel de líquido refrigerante.

Líquido refrigerante (📖 pág. 164)

– Montar el tapón del radiador.

16.4 Vaciar el líquido refrigerante

Advertencia

Peligro de quemaduras Durante el funcionamiento de la motocicleta, el líquido refrigerante se calienta mucho y está bajo presión.

- Abra el radiador, las mangueras del radiador u otros componentes del sistema de refrigeración si el motor o el sistema de refrigeración se calientan.
- Deje que el sistema de refrigeración y el motor se enfríen antes de abrir el radiador, las mangueras del radiador u otros componentes del sistema de refrigeración.
- En caso de quemadura, sumerja la zona afectada en agua tibia inmediatamente.

Advertencia

Peligro de envenenamiento El líquido refrigerante es venenoso y nocivo para la salud.

- Mantenga el líquido refrigerante fuera del alcance de los niños.
- Evite que el líquido refrigerante entre en contacto con la piel, los ojos o la ropa.
- Acuda inmediatamente a un médico en caso de ingerirse líquido refrigerante.
- Si el líquido refrigerante entra en contacto con la piel, lave inmediatamente la zona afectada con agua abundante.
- Si el líquido refrigerante entra en contacto con los ojos, lávelos bien con agua y acuda inmediatamente a un médico.
- Si se mancha la ropa de líquido refrigerante, cámbiese de ropa.

Condición

El motor está frío.

- Colocar la motocicleta en posición vertical.
- Colocar un recipiente adecuado debajo de la tapa de la bomba de agua.

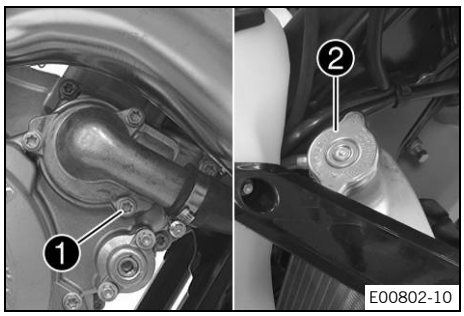

- Retirar el tornillo ❶. Desmontar el tapón del radiador ❷.
- Vaciar completamente el líquido refrigerante.
- Montar el tornillo ❶ con un anillo de hermetizado nuevo y apretarlo.

Prescripción

Tapón roscado de vaciado de la tapa de la bomba de agua (125 XC-W EU)	M6	8 Nm (5,9 lbf ft)
Tapón roscado de vaciado de la tapa de la bomba de agua (150 XC-W US)	M6	8 Nm (5,9 lbf ft)

16.5 Llenar el líquido refrigerante

Advertencia

Peligro de envenenamiento El líquido refrigerante es venenoso y nocivo para la salud.

- Mantenga el líquido refrigerante fuera del alcance de los niños.
- Evite que el líquido refrigerante entre en contacto con la piel, los ojos o la ropa.
- Acuda inmediatamente a un médico en caso de ingerirse líquido refrigerante.
- Si el líquido refrigerante entra en contacto con la piel, lave inmediatamente la zona afectada con agua abundante.
- Si el líquido refrigerante entra en contacto con los ojos, lávelos bien con agua y acuda inmediatamente a un médico.
- Si se mancha la ropa de líquido refrigerante, cámbiese de ropa.

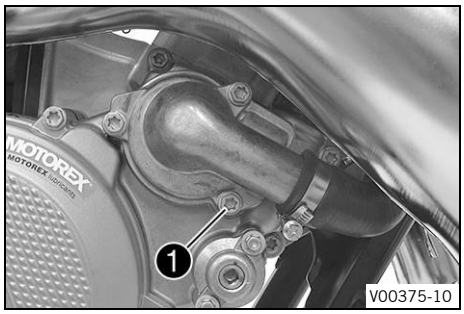

Trabajo principal

- Asegurarse de que el tornillo ❶ esté bien apretado.
- Colocar la motocicleta en posición vertical.
- Rellenar completamente el radiador con líquido refrigerante.

Líquido refrigerante (📖 pág. 164)

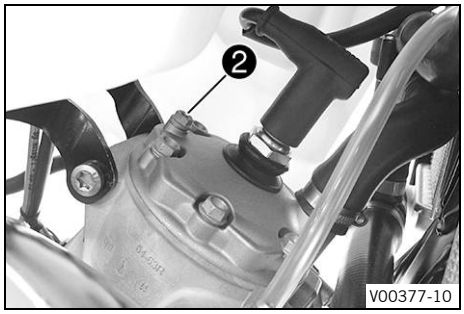

- Retirar el tornillo ❷ y esperar hasta que el líquido refrigerante salga sin burbujas.
- Montar y apretar el tornillo ❷.

Prescripción

Tornillo de purga de aire de la culata (125 XC-W EU)	M6	8 Nm (5,9 lbf ft)
Tornillo de purga de aire de la culata (150 XC-W US)	M6	8 Nm (5,9 lbf ft)

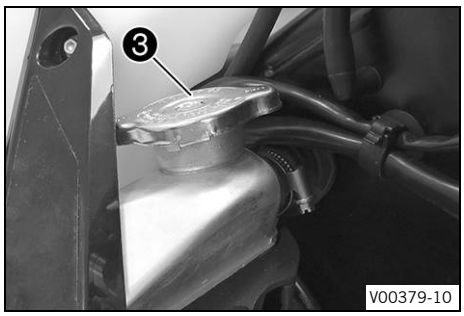

- Rellenar completamente el radiador con líquido refrigerante.

Líquido refrigerante (📖 pág. 164)

- Montar el tapón del radiador ❸.

Peligro

Peligro de envenenamiento Los gases de escape son venenosos y pueden originar pérdida de conocimiento o incluso la muerte.

- Procure siempre una ventilación suficiente durante el funcionamiento del motor.
- Utilice un sistema de aspiración adecuado cuando arranque o deje en marcha el motor en un espacio cerrado.

- Dejar calentar el motor y dejar que se vuelva a enfriar.

Trabajo posterior

– Controlar el nivel de líquido refrigerante. (📖 pág. 121)

17.1 Comprobar la holgura del cable bowden del acelerador

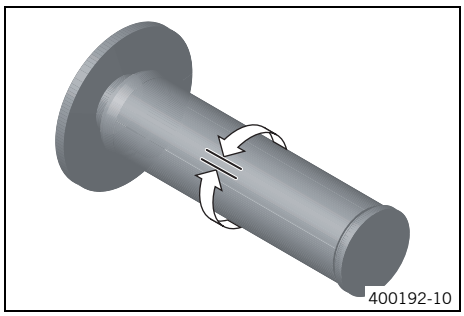

– Comprobar que el puño del acelerador puede girar con facilidad.
– Girar el manillar completamente hacia la derecha. Mover el puño del acelerador ligeramente a uno y otro lado y determinar la holgura del cable bowden del acelerador.

Holgura del cable bowden del acelerador	3 … 5 mm (0,12 … 0,2 in)

» Si la holgura del cable bowden del acelerador no coincide con el valor prescrito:
– Ajustar la holgura del cable bowden del acelerador. 🔧 (📖 pág. 125)

Peligro

Peligro de envenenamiento Los gases de escape son venenosos y pueden originar pérdida de conocimiento o incluso la muerte.
– Procure siempre una ventilación suficiente durante el funcionamiento del motor.
– Utilice un sistema de aspiración adecuado cuando arranque o deje en marcha el motor en un espacio cerrado.

– Arrancar el motor y dejarlo al ralentí. Mover el manillar de un lado a otro en el margen completo de giro.

El régimen de ralentí no debe variar.

» Si varía el régimen de ralentí:
– Ajustar la holgura del cable bowden del acelerador. 🔧 (📖 pág. 125)

17.2 Ajustar la holgura del cable bowden del acelerador 🔧

Información
Si el cable bowden del acelerador ya está tendido correctamente, no hay que desmontar el depósito de combustible.

Trabajo previo
– Desmontar el asiento. (📖 pág. 74)
– Desmontar el depósito de combustible. 🔧 (📖 pág. 80)
– Controlar el tendido del cable bowden del gas. (📖 pág. 88)

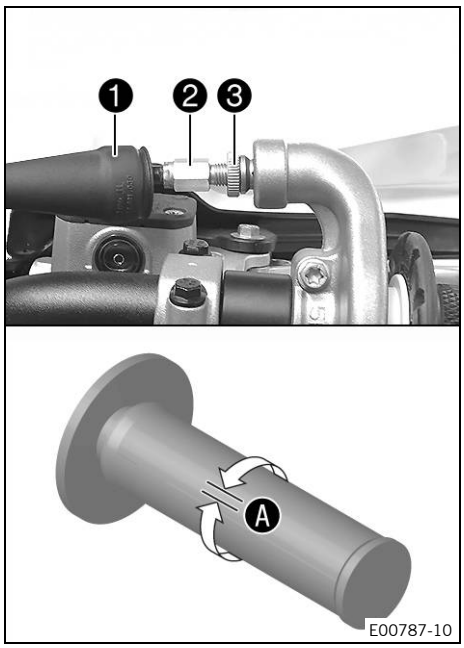

Trabajo principal

– Girar el manillar completamente hacia la derecha.
– Retraer el manguito ❶.
– Asegurarse de que la envoltura exterior del cable bowden esté introducida hasta el tope en el tornillo de ajuste ❷.
– Soltar la tuerca ❸.
– Girar el tornillo de ajuste ❷ de manera que en el puño del acelerador exista la holgura del cable bowden del acelerador Ⓐ.

  Prescripción

Holgura del cable bowden del acelerador	3 ... 5 mm (0,12 ... 0,2 in)

– Apretar la tuerca ❸.
– Colocar el manguito ❶.

Trabajo posterior

– Comprobar que el puño del acelerador puede girar con facilidad.
– Montar el depósito de combustible. (📖 pág. 81)
– Montar el asiento. (📖 pág. 74)
– Comprobar la holgura del cable bowden del acelerador. (📖 pág. 125)

17.3 Ajuste del carburador

Efectos del ajuste del carburador

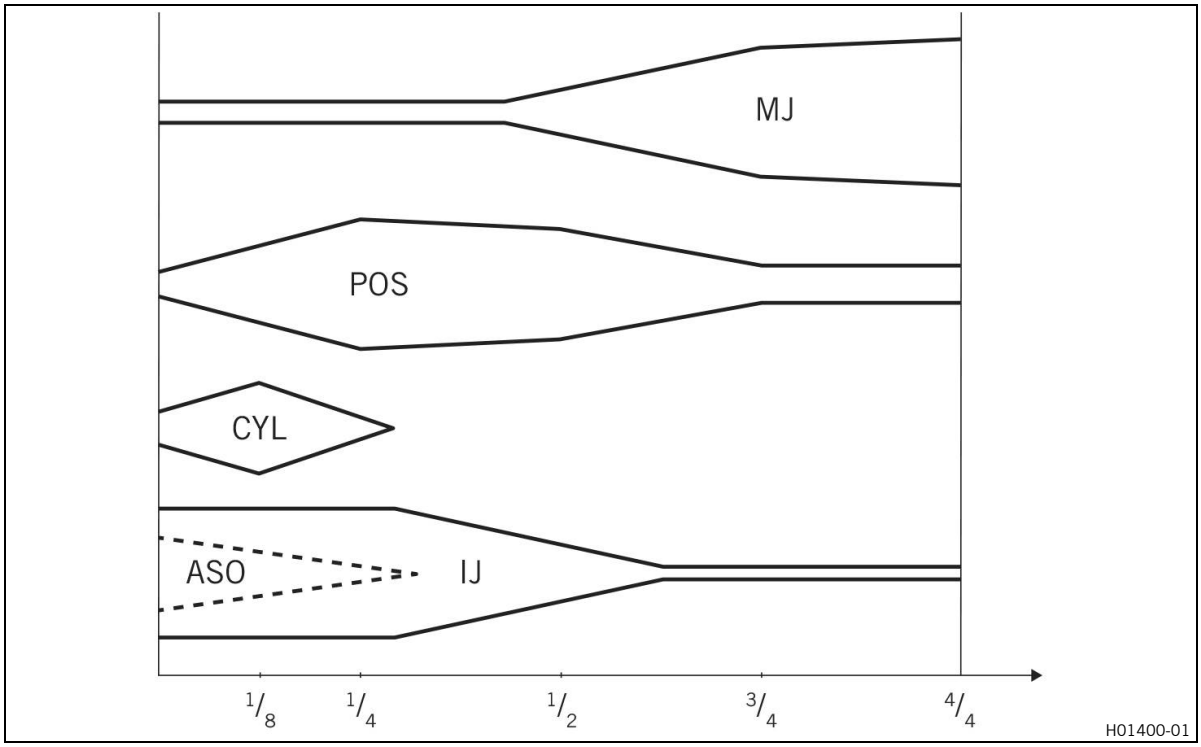

Los diferentes componentes del carburador deben adecuarse entre sí y al uso previsto.

Chiclé principal MJ
El chiclé principal MJ tiene el máximo efecto cuando la corredera del gas está abierta (aceleración máxima).
Si el aislamiento de una bujía nueva se vuelve muy claro o blanco después de conducir a pleno gas durante un breve periodo, o si se producen detonaciones en el motor, se deberá instalar un chiclé principal más grande.
Si el aislamiento es de color marrón oscuro o está cubierto de hollín, se deberá instalar un chiclé principal más pequeño.

Posición de la aguja POS
La posición de la aguja tiene el máximo efecto en la zona media de la corredera del gas.
Si, al acelerar con la corredera del gas parcialmente abierta, el motor proporciona una potencia irregular, la aguja del carburador deberá bajarse. Si se producen detonaciones en el motor, especialmente al acelerar, cuando se alcanza la zona de revoluciones de plena potencia, la aguja del carburador deberá subirse.

Parte cilíndrica de la aguja CYL
La parte cilíndrica de la aguja tiene el máximo efecto con la corredera del gas casi cerrada.

Chiclé de ralentí IJ
El chiclé de ralentí tiene el máximo efecto en la zona de baja a media de la corredera del gas.
Si al ralentí o al acelerar con la corredera del gas parcialmente abierta el motor proporciona una potencia irregular, deberá utilizarse un chiclé de ralentí más pequeño. En cambio, si el motor produce detonaciones en este rango de potencia, deberá utilizarse un chiclé de ralentí mayor.

Tornillo de regulación del ralentí abierto ASO
El tornillo de regulación del ralentí tiene el máximo efecto al ralentí.

Efecto de la posición de la corredera del gas

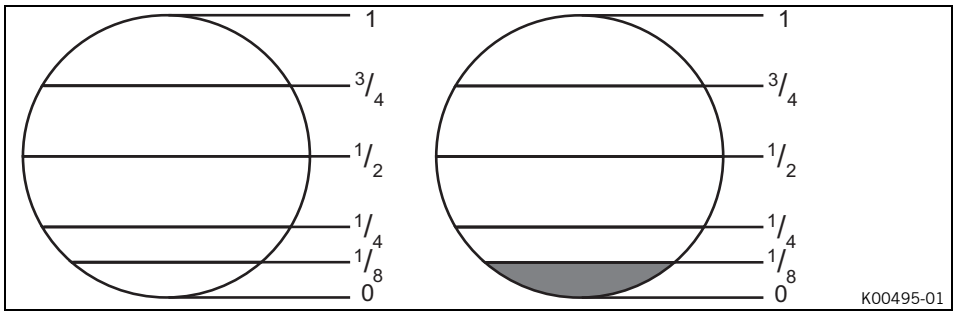

El máximo efecto de la corredera del gas tiene lugar cuando la corredera del gas está cerrada. La primera parte cilíndrica de la aguja y la posición del clip tienen un efecto muy reducido.
Cuando la corredera del gas está abierta 1/8, tienen el mayor efecto la primera parte cilíndrica de la aguja, el chiclé de ralentí y la posición del clip.

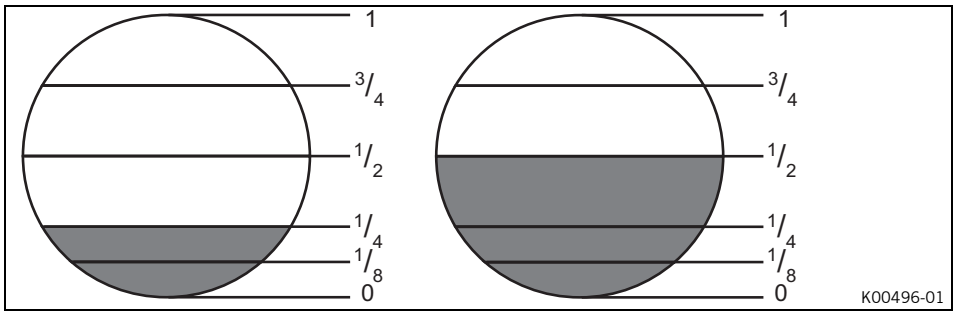

Cuando la corredera del gas está abierta 1/4, tienen el mayor efecto el chiclé de ralentí y la posición del clip. La primera parte cilíndrica de la aguja tiene un efecto muy reducido.
Cuando la corredera del gas está abierta 1/2, tiene el mayor efecto la posición de la aguja. El chiclé principal y el chiclé de ralentí tienen un efecto muy reducido.

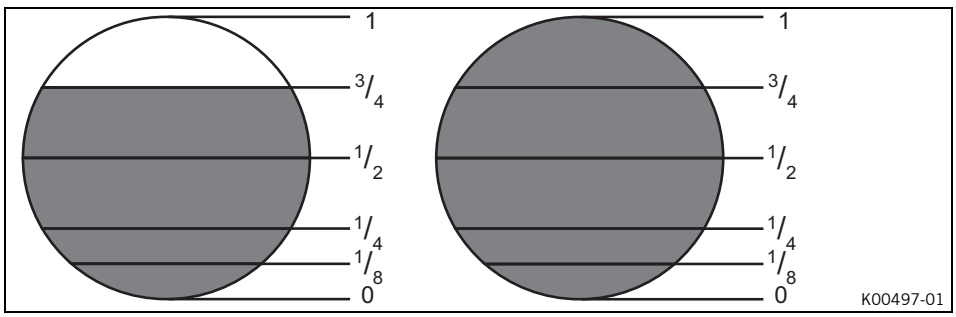

Cuando la corredera del gas está abierta 3/4, tiene el mayor efecto el chiclé principal. La posición del clip y el chiclé de ralentí tienen un efecto muy reducido.
Cuando la corredera del gas está completamente abierta, tiene el mayor efecto el chiclé principal. La posición del clip y el chiclé de ralentí tienen un efecto muy reducido.

Visión general de agujas
En la siguiente tabla se representan las agujas del carburador disponibles.

	1	2	3	4
A	6BFY42-71	6BFY43-71	6BFY44-71	2,71 mm
B	6BFY42-72	6BFY43-72	6BFY44-72	2.72 mm
C	6BFY42-73	6BFY43-73	6BFY44-73	2.73 mm
D	6BFY42-74	6BFY43-74	6BFY44-74	2.74 mm
E	6BFY42-75	6BFY43-75	6BFY44-75	2.75 mm
F	6BFY42-76	6BFY43-76	6BFY44-76	2.76 mm

402674-01

La columna **2** corresponde a una aguja en la posición estándar.
La columna **1** corresponde a una aguja con ajuste medio clip más pobre.
La columna **3** corresponde a una aguja con ajuste medio clip más rico.
La columna **4** indica el diámetro de la primera parte cilíndrica de la aguja. Cuanto menor es el diámetro de la primera parte cilíndrica de la aguja, más rica es la mezcla de combustible que se genera. Cuanto mayor es el diámetro de la primera parte cilíndrica de la aguja, más pobre es la mezcla de combustible que se genera. La primera parte cilíndrica de la aguja tiene el mayor efecto en la zona de carga más baja.

Información
La aguja del carburador superior derecha **A3** corresponde al ajuste de mezcla más rica del carburador, y la aguja del carburador inferior izquierda **F1** a la más pobre. El reglaje óptimo del carburador se representa debajo del modelo correspondiente.

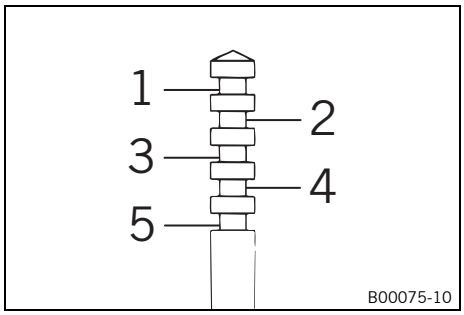

Posición del clip

1... 5	Posición del clip desde arriba

Aquí están ilustradas las cinco posiciones que puede tener el clip. El reglaje del carburador depende de las condiciones ambientales y de uso definidas.

17.4 Carburador - Ralentí

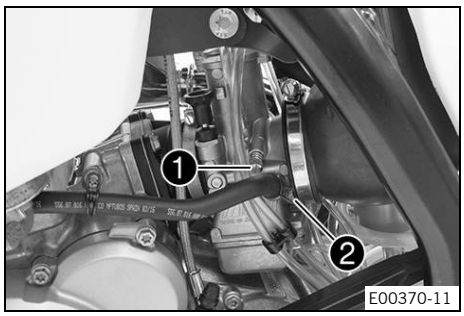

El ajuste del ralentí en el carburador tiene gran influencia sobre la capacidad de arranque del motor, sobre la estabilidad del ralentí y sobre la respuesta al acelerador. Esto significa que un motor con un ralentí ajustado correctamente arrancará más fácilmente que uno con un ralentí mal ajustado.

Información
El carburador y sus componentes están sometidos a un desgaste acusado, debido a las vibraciones del motor. Como consecuencia del desgaste, pueden producirse anomalías en su funcionamiento.

El estado de fábrica del carburador se corresponde con los siguientes valores.

Altura sobre el nivel del mar	0 ... 300 m (0 ... 984 ft)
Temperatura ambiente	16 ... 24 °C (61 ... 75 °F)

Gasolina súper sin plomo (95 octanos) mezclada con aceite del motor de 2 tiempos (1:60) (📖 pág. 164)

El régimen de ralentí se ajusta con el tornillo de ajuste ❶.
La mezcla al ralentí se ajusta por medio del tornillo de regulación del ralentí ❷.

17.5 Carburador - ajustar el ralentí

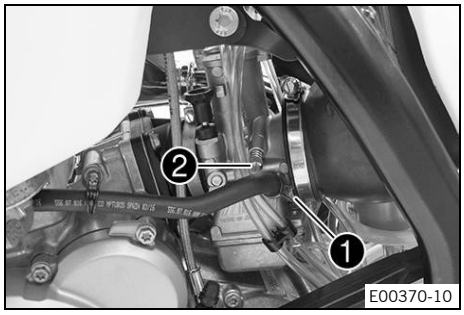

– Enroscar el tornillo de regulación del ralentí ❶ hasta el tope.
– Girar el tornillo de regulación del ralentí al reglaje básico prescrito.

Información
El reglaje básico del carburador se especifica en los datos técnicos.

– Calentar el motor.

Prescripción

Tiempo de calentamiento	≥ 5 min

– Conectar la herramienta especial.

Cuentarrevoluciones (45129075000)

Peligro
Peligro de envenenamiento Los gases de escape son venenosos y pueden originar pérdida de conocimiento o incluso la muerte.
– Procure siempre una ventilación suficiente durante el funcionamiento del motor.
– Utilice un sistema de aspiración adecuado cuando arranque o deje en marcha el motor en un espacio cerrado.

– Ajustar el régimen de ralentí girando el tornillo de ajuste ❷.

Prescripción

Función de arranque en frío desactivada – El botón de arranque en frío está introducido hasta el tope. (📖 pág. 21)	
Régimen de ralentí	1.400 ... 1.500 rpm

– Girar lentamente el tornillo de regulación del ralentí ❶ en sentido horario hasta que comience a disminuir el régimen de ralentí.
– Anotar la posición y girar a continuación el tornillo de regulación del ralentí lentamente en sentido antihorario hasta que comience a disminuir de nuevo el régimen de ralentí.
– Ajustar el punto con el mayor régimen de ralentí entre las dos posiciones anotadas.

Información

Si se observa un aumento considerable del número de revoluciones, reducir el régimen de ralentí a un nivel normal y repetir los pasos descritos más arriba.
Si no se obtiene un resultado satisfactorio mediante el procedimiento descrito, puede ser que haya montado un chiclé de ralentí de dimensiones no adecuadas.
Si se ha atornillado el tornillo de regulación del ralentí hasta el tope sin que haya variado el número de revoluciones del motor, hay que montar un chiclé de ralentí más pequeño.
Después de cambiar el chiclé, efectuar los ajustes descritos desde el comienzo.
Si varía considerablemente la temperatura exterior o si se desea circular en un lugar de altitud mucho mayor o mucho menor, hay que ajustar de nuevo el ralentí.

17.6 Conector curva de encendido

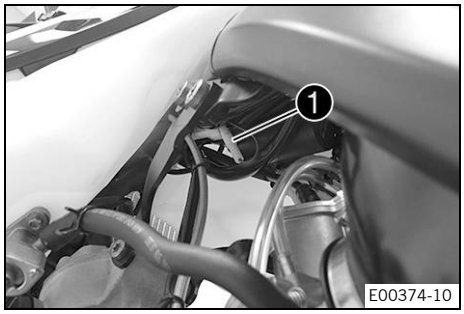

El conector ❶ para el reajuste de la curva de encendido se encuentra en el chasis, debajo del depósito de combustible.

Posibles estados

- Soft – El conector para el reajuste de la curva de encendido está desenchufado; la maniobrabilidad es mayor.
- Performance – El conector para el reajuste de la curva de encendido está enchufado; la potencia es mayor.

17.7 Modificar la curva de encendido

Cambiar la curva de encendido de Performance a Soft.

– Desenchufar el conector ❶ para el reajuste de la curva de encendido. (Figura E00374-10 📖 pág. 131)

✔ Soft – mejor maniobrabilidad

Cambiar la curva de encendido de Soft a Performance.

– Enchufar el conector ❶ para el reajuste de la curva de encendido. (Figura E00374-10 📖 pág. 131)

✔ Performance – mayores prestaciones

17.8 Controlar la posición básica del pedal de cambio

Información

No está permitido apoyar el pedal de cambio en la bota en posición básica durante la conducción.
Si el pedal de cambio se apoya constantemente en la bota, la caja de cambios se somete a una carga excesiva.

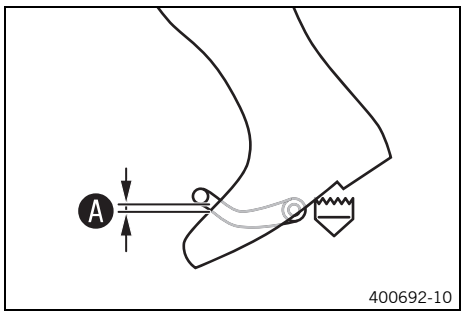

– Montarse en el vehículo en posición de marcha y determinar la distancia Ⓐ entre la parte superior de la bota y el pedal de cambio.

Distancia del pedal de cambio al borde superior de la bota	10 … 20 mm (0,39 … 0,79 in)

» Si la distancia no coincide con el valor prescrito:
– Ajustar la posición básica del pedal de cambio. 🔧 (📖 pág. 132)

17.9 Ajustar la posición básica del pedal de cambio 🔧

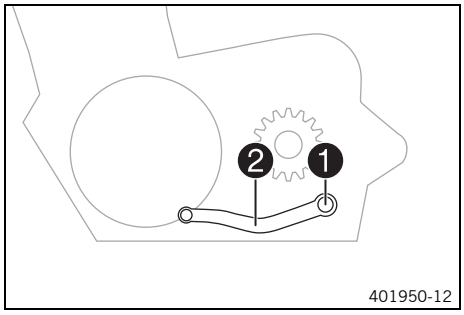

– Retirar el tornillo ❶ con la arandela y quitar el pedal de cambio ❷.

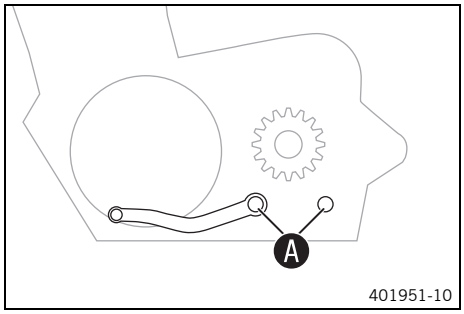

– Limpiar el dentado Ⓐ del pedal de cambio y el árbol de mando del cambio.
– Encajar el pedal de cambio en la posición que desee del árbol de mando del cambio y engranar el dentado.

Información
El margen de ajuste es limitado.
Al cambiar, el pedal no debe entrar en contacto con ninguno de los componentes del vehículo.

– Montar y apretar el tornillo ❶ con las arandelas.

Prescripción

Tornillo del pedal de cambio (125 XC-W EU)	M6	14 Nm (10,3 lbf ft) **Loctite®243™**
Tornillo del pedal de cambio (150 XC-W US)	M6	14 Nm (10,3 lbf ft) **Loctite®243™**

17.10 Característica del motor - Muelle compensador

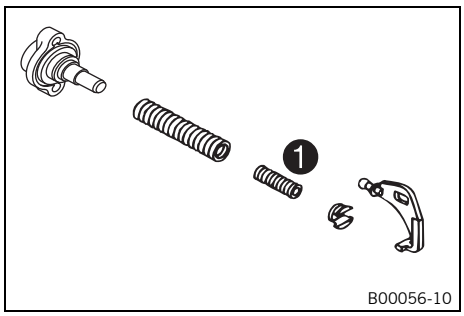

El muelle compensador se encuentra en el lado derecho del motor, debajo de la tapa de la bomba de agua.

Posibles estados

- Muelle compensador con marca de color verde – Muelle compensador para unas prestaciones suaves.
- Muelle compensador con marca de color amarillo – Muelle compensador para unas prestaciones más agresivas que con muelle verde.
- Muelle compensador con marca de color azul – Muelle compensador para unas prestaciones más agresivas que con muelle amarillo.
- Muelle compensador con marca de color rojo – Muelle compensador para unas prestaciones más agresivas que con muelle azul.
- Muelle compensador sin marca de color – Muelle compensador para prestaciones progresivas (primero más agresivas que con muelle rojo y, seguidamente, más suaves que con muelle rojo).

La característica del motor se puede modificar utilizando muelles compensadores 1 de distinta fuerza.

Información
El muelle compensador montado en la motocicleta recién salida de fábrica y los muelles compensadores disponibles pueden diferir según sea el modelo.

17.11 Característica del motor - Ajustar el muelle compensador

Advertencia
Peligro de quemaduras Algunas piezas del vehículo se calientan mucho cuando el vehículo está en marcha.
– No toque ningún componente del vehículo, como sistema de escape, radiador, motor, amortiguador o equipo de frenos, antes de que se hayan enfriado.
– Antes de realizar cualquier trabajo, deje que se enfríen los componentes del vehículo.

Trabajo previo

– Inclinar la motocicleta hacia la izquierda y asegurarla en esa posición de manera que no pueda caer.

Prescripción

Ángulo de inclinación aprox.	45°

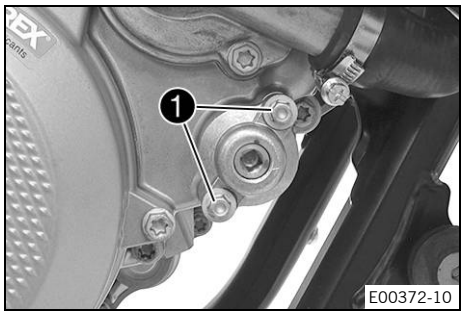

Trabajo principal

– Retirar los tornillos 1.

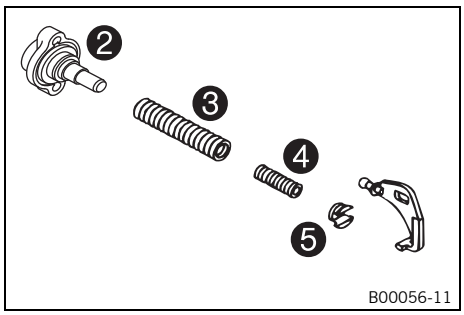

– Retirar la tapa de cierre ❷, el muelle de ajuste ❸, el muelle compensador ❹ y la base del muelle ❺ de la tapa del embrague.
– Extraer los dos muelles de la base del muelle.

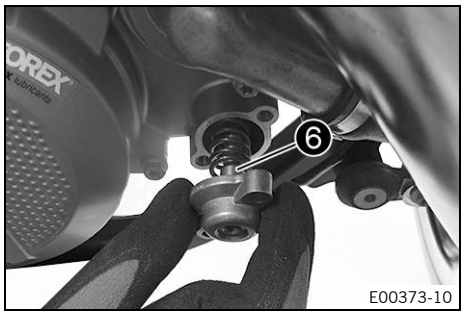

– Montar el muelle compensador (📖 pág. 133) ❹ y el muelle de ajuste ❸ que se desee y colocarlos juntos en la tapa del embrague.

(125 XC-W EU)

Muelle auxiliar con marca de color amarillo (54637072300)
Muelle auxiliar con marca de color verde (54837072100)
Muelle compensador con marca de color azul (54637072500)

(150 XC-W US)

Muelle compensador sin marca de color (50437069050)
Muelle auxiliar con marca de color amarillo (54637072300)

✔ La escotadura de la base del muelle ❺ engrana en la palanca acodada.

Información

El tornillo ❻ no debe girarse bajo ningún concepto, puesto que empeoraría la característica del motor.

– Comprobar la junta tórica de la tapa de cierre.
– Posicionar la tapa de cierre.
– Montar los tornillos y apretarlos.

Prescripción

Tornillo de la tapa de la distribución de escape (125 XC-W EU)	M5	5 Nm (3,7 lbf ft)
Tornillo de la tapa de la distribución de escape (150 XC-W US)	M5	5 Nm (3,7 lbf ft)

18.1 Vaciar la cámara del flotador del carburador

Peligro

Peligro de incendio El combustible es fácilmente inflamable.

El combustible del depósito se dilata con el calor y podría salirse si este está demasiado lleno.

- No reposte cerca de fuego abierto o cigarrillos encendidos.
- Pare el motor para repostar.
- Asegúrese de no verter combustible, en especial sobre las partes del vehículo que estén muy calientes.
- Elimine inmediatamente el combustible que pueda haberse vertido.
- Respete las indicaciones para repostar.

Advertencia

Peligro de envenenamiento El combustible es venenoso y nocivo para la salud.

- Evite que el combustible entre en contacto con los ojos, la piel o la ropa.
- Acuda inmediatamente a un médico en caso de ingerirse combustible.
- No aspire los vapores del combustible.
- Si el combustible entra en contacto con la piel, lave inmediatamente la zona afectada con agua abundante.
- Si el combustible entra en contacto con los ojos, lávelos bien con agua y acuda inmediatamente a un médico.
- Si se mancha la ropa de combustible, cámbiese de ropa.
- Guarde el combustible correctamente en un bidón adecuado y manténgalo fuera del alcance de los niños.

Indicación

Peligro para el medio ambiente La manipulación incorrecta del combustible supone un peligro para el medio ambiente.

- No permita que el combustible llegue al agua subterránea, al suelo ni a los canales de desagüe.

Información

Realizar el trabajo con el motor frío.
El agua en la cámara del flotador origina anomalías en el funcionamiento del motor.

Trabajo previo

- Girar el mango ❶ en el grifo de gasolina a la posición **OFF**. (Figura E01218-10 📖 pág. 20)
  - ✓ Ya no puede fluir combustible del depósito de combustible al carburador.

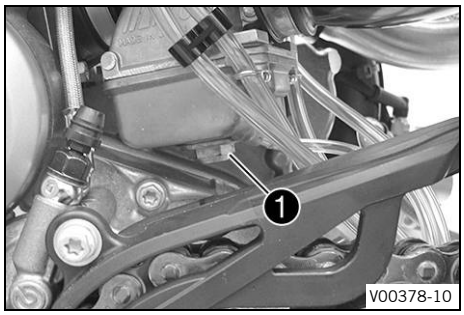

Trabajo principal

- Colocar un paño debajo del carburador para que absorba el combustible que pudiera salir.
- Retirar el tapón roscado ❶.
- Vaciar completamente el combustible.
- Montar y apretar el tapón roscado.

18.2 Comprobar el nivel de aceite de la caja de cambios

Información
El nivel de aceite de la caja de cambios debe comprobarse con el motor frío.

Trabajo previo
– Estacionar la motocicleta en posición vertical sobre una superficie horizontal.

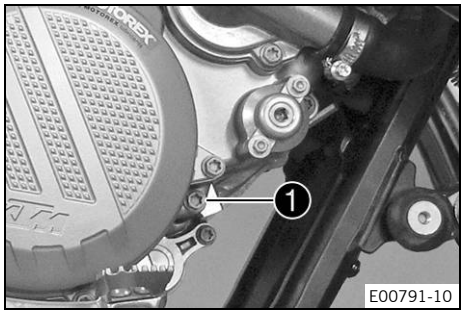

Trabajo principal
(125 XC-W EU)
– Retirar el tornillo de control del nivel de aceite del cambio 1.
– Comprobar el nivel de aceite de la caja de cambios.

Por el orificio debe salir una pequeña cantidad de aceite del cambio.

» Si no sale aceite del cambio:
– Completar el aceite del cambio. (pág. 138)
– Montar y apretar el tornillo de control del nivel de aceite del cambio 1.

Prescripción

Tornillo para control del nivel de aceite en el cambio	M6	8 Nm (5,9 lbf ft)

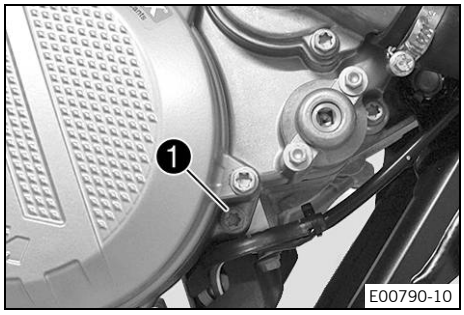

(150 XC-W US)
– Retirar el tornillo de control del nivel de aceite del cambio 1.
– Comprobar el nivel de aceite de la caja de cambios.

Por el orificio debe salir una pequeña cantidad de aceite del cambio.

» Si no sale aceite del cambio:
– Completar el aceite del cambio. (pág. 138)
– Montar y apretar el tornillo de control del nivel de aceite del cambio 1.

Prescripción

Tornillo para control del nivel de aceite en el cambio	M6	8 Nm (5,9 lbf ft)

18.3 Sustituir el aceite del cambio

Advertencia
Peligro de quemaduras El aceite del motor y el aceite del cambio alcanzan temperaturas muy altas durante el funcionamiento de la motocicleta.
– Utilice siempre ropa y guantes de protección adecuados.
– En caso de quemadura, sumerja la zona afectada en agua tibia inmediatamente.

Indicación

Peligro para el medio ambiente Los materiales contaminantes provocan daños en el medio ambiente.

– Los aceites, grasas, filtros, combustibles, productos de limpieza, líquido de frenos, etc., deben eliminarse correctamente y en conformidad con la normativa en vigor.

Información

Vaciar el aceite del cambio con el motor caliente.

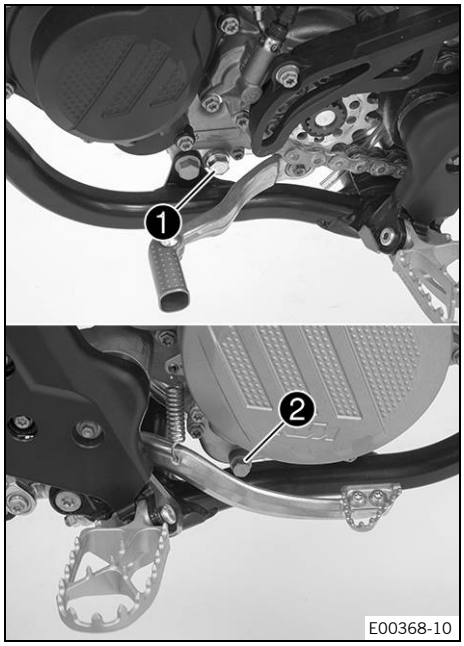

Trabajo previo

– Estacionar la motocicleta en una superficie horizontal.
– Colocar un recipiente adecuado debajo del motor.

Trabajo principal

– Retirar el tapón roscado de vaciado del aceite del cambio ❶ con imán.
– Quitar el tapón roscado de vaciado del aceite del cambio ❷.
– Vaciar completamente el aceite del cambio.
– Limpiar a fondo los tapones roscados de vaciado del aceite del cambio.
– Limpiar la superficie de hermetizado del motor.
– Montar el tapón roscado de vaciado del aceite del cambio ❶ junto con el imán y un nuevo anillo de hermetizado, y apretarlo.

  Prescripción

Tapón roscado de vaciado del aceite del cambio con imán (125 XC-W EU)	M12x1,5	20 Nm (14,8 lbf ft)
Tapón roscado de vaciado del aceite del cambio con imán (150 XC-W US)	M12x1,5	20 Nm (14,8 lbf ft)

– Montar el tapón roscado de vaciado del aceite del cambio ❷ junto con un nuevo anillo de hermetizado y apretarlo.

  Prescripción

Tapón roscado de vaciado del aceite del cambio (125 XC-W EU)	M10x1	15 Nm (11,1 lbf ft)
Tapón roscado de vaciado del aceite del cambio (150 XC-W US)	M10x1	15 Nm (11,1 lbf ft)

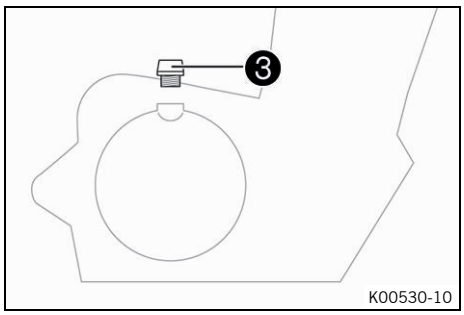

– Retirar el tornillo de llenado de aceite ❸ y llenar el aceite del cambio.

Aceite del cambio	0,80 l (0,85 qt.)	Aceite del motor (15W/50) (📖 pág. 163)

– Montar el tornillo de llenado de aceite y apretarlo.

Peligro

Peligro de envenenamiento Los gases de escape son venenosos y pueden originar pérdida de conocimiento o incluso la muerte.

– Procure siempre una ventilación suficiente durante el funcionamiento del motor.
– Utilice un sistema de aspiración adecuado cuando arranque o deje en marcha el motor en un espacio cerrado.

– Arrancar el motor y comprobar la estanqueidad.

Trabajo posterior

– Comprobar el nivel de aceite de la caja de cambios. (📖 pág. 136)

18.4 Completar el aceite del cambio

Información

Un nivel demasiado bajo de aceite en el cambio o el empleo de aceite de baja calidad provocan un desgaste prematuro de la caja de cambios.
El aceite del cambio debe rellenarse con el motor frío.

Trabajo previo

– Estacionar la motocicleta en una superficie horizontal.

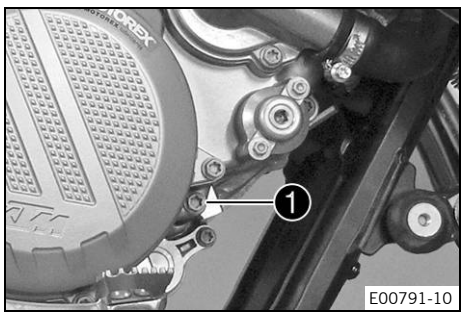

Trabajo principal
(125 XC-W EU)

– Retirar el tornillo de control del nivel de aceite del cambio ❶.

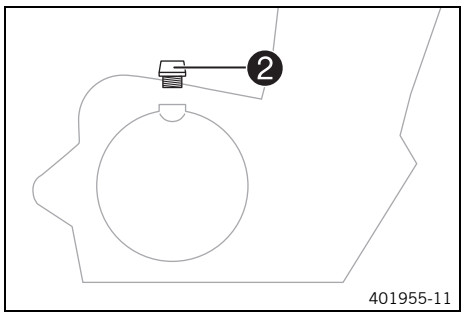

– Retirar el tornillo de llenado de aceite ❷.
– Llenar aceite del cambio hasta que salga por el orificio del tornillo de control del nivel de aceite del cambio.

Aceite del motor (15W/50) (📖 pág. 163)

– Montar y apretar el tornillo de control del nivel de aceite del cambio.

Prescripción

Tornillo para control del nivel de aceite en el cambio	M6	8 Nm (5,9 lbf ft)

– Montar y apretar el tornillo de llenado de aceite ❷.

Peligro

Peligro de envenenamiento Los gases de escape son venenosos y pueden originar pérdida de conocimiento o incluso la muerte.

– Procure siempre una ventilación suficiente durante el funcionamiento del motor.
– Utilice un sistema de aspiración adecuado cuando arranque o deje en marcha el motor en un espacio cerrado.

– Arrancar el motor y comprobar la estanqueidad.

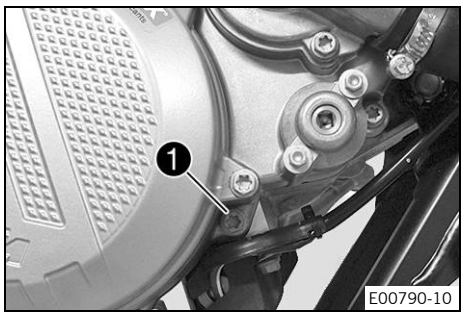

(150 XC-W US)

– Retirar el tornillo de control del nivel de aceite del cambio ❶.

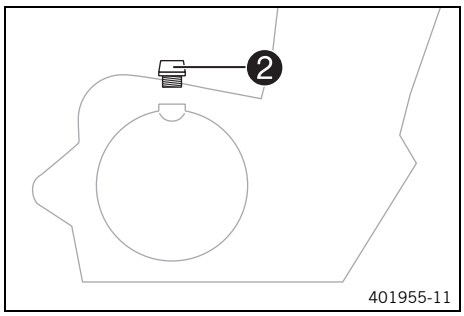

– Retirar el tornillo de llenado de aceite ❷.
– Llenar aceite del cambio hasta que salga por el orificio del tornillo de control del nivel de aceite del cambio.

Aceite del motor (15W/50) (📖 pág. 163)

– Montar y apretar el tornillo de control del nivel de aceite del cambio.

Prescripción

Tornillo para control del nivel de aceite en el cambio	M6	8 Nm (5,9 lbf ft)

– Montar y apretar el tornillo de llenado de aceite ❷.

Peligro

Peligro de envenenamiento Los gases de escape son venenosos y pueden originar pérdida de conocimiento o incluso la muerte.

– Procure siempre una ventilación suficiente durante el funcionamiento del motor.
– Utilice un sistema de aspiración adecuado cuando arranque o deje en marcha el motor en un espacio cerrado.

– Arrancar el motor y comprobar la estanqueidad.

Trabajo posterior

– Comprobar el nivel de aceite de la caja de cambios. (📖 pág. 136)

19.1 Limpiar la motocicleta

Indicación

Daños materiales Si se utiliza un limpiador de alta presión de forma incorrecta, se pueden dañar o destruir los componentes.

El agua a alta presión penetraría en los componentes eléctricos, los conectores, los cables bowden, los cojinetes, etc.
Una presión excesiva provoca averías y destroza los componentes.

– No oriente el chorro de agua directamente hacia los componentes eléctricos, los conectores, los cables bowden ni los cojinetes.
– Mantenga una distancia mínima entre la boquilla del limpiador de alta presión y el componente.
  Distancia mínima 60 cm (23,6 in)

Indicación

Peligro para el medio ambiente Los materiales contaminantes provocan daños en el medio ambiente.

– Los aceites, grasas, filtros, combustibles, productos de limpieza, líquido de frenos, etc., deben eliminarse correctamente y en conformidad con la normativa en vigor.

Información

Hay que limpiar periódicamente la motocicleta; de ese modo, conserva un aspecto atractivo y valioso.
Durante la limpieza de la motocicleta no debe estar sometida a la radiación solar directa.

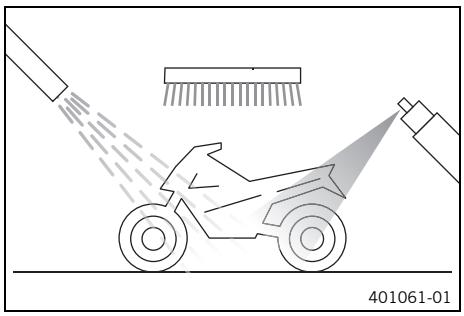

– Tapar el sistema de escape para impedir que pueda entrar agua.
– Eliminar el barro y la suciedad con un chorro suave de agua.
– Rociar las zonas especialmente sucias con un agente comercial de limpieza para motocicletas, y desprender la suciedad con un pincel.

Agente de limpieza para motocicletas (📖 pág. 165)

Información

Utilizar agua caliente mezclada con un agente de limpieza comercial para motocicletas, junto con una esponja blanda.
No aplicar nunca el producto de limpieza para motocicletas al vehículo en seco: primero debe lavarse siempre con agua.

– Después de limpiar y de enjuagar a fondo la motocicleta con un chorro suave de agua, tiene que secarse bien.
– Vaciar la cámara del flotador del carburador. 🔧 (📖 pág. 135)
– Retirar el tapón de cierre del sistema de escape.

Advertencia

Peligro de accidente La humedad y la suciedad afectan al equipo de frenos.

– Frene varias veces con cuidado para retirar la humedad y la suciedad de las pastillas de freno y los discos de freno.

– Una vez finalizada la limpieza, circular durante un pequeño tramo hasta que el motor alcance la temperatura de servicio.

Información
El calor también hace que se evapore el agua acumulada en los puntos inaccesibles del motor y el equipo de frenos.

– Cuando la motocicleta se haya enfriado, lubricar todos los puntos de deslizamiento y apoyo.
– Limpiar la cadena. (pág. 82)
– Tratar las piezas metálicas sin recubrimiento (con excepción de los discos de freno y el equipo de escape) con un agente anticorrosión.

Producto de conservación para pintura, metal y plástico (pág. 165)

– Tratar todas las piezas de plástico y recubiertas en polvo con un producto de limpieza y cuidados suave.

Limpiador especial para pintura mate y brillante, piezas metálicas y de plástico (pág. 165)

(125 XC-W EU)

– Lubricar la cerradura del manillar.

Spray de aceite universal (pág. 166)

19.2 Trabajos de revisión y cuidado para la operación en invierno

Información
Si se utiliza la motocicleta en invierno hay que contar con que se haya esparcido sal de deshielo en la calzada. Por este motivo, deben tomarse las medidas necesarias para protegerla contra la sal de deshielo.
Si el vehículo ha circulado por sal de deshielo, al terminar de circular deberá utilizarse agua fría para limpiarlo. El agua caliente potencia los efectos de la sal.

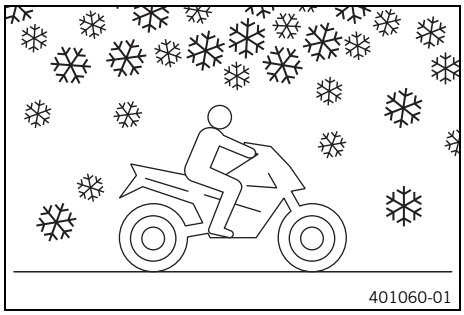

– Limpiar la motocicleta. (pág. 141)
– Limpiar los frenos.

Información
SIEMPRE que se termine de circular por calzadas con sal, dejar enfriar las pinzas y pastillas de freno y, sin desmontarlas, limpiarlas a fondo con agua fría y secarlas completamente.
Después de circular por carreteras con sal antihielo, limpiar el vehículo a fondo con agua fría, y secarlo bien.

– Tratar el motor, el basculante y todas las demás piezas desnudas o galvanizadas (excepto los discos de freno) con un medio anticorrosión con base de cera.

Información
El agente protector contra la corrosión no puede alcanzar bajo ningún concepto a los discos de freno, puesto que su rendimiento se vería afectado gravemente.

– Limpiar la cadena. (📖 pág. 82)

20.1 Almacenamiento

Advertencia

Peligro de envenenamiento El combustible es venenoso y nocivo para la salud.

- Evite que el combustible entre en contacto con los ojos, la piel o la ropa.
- Acuda inmediatamente a un médico en caso de ingerirse combustible.
- No aspire los vapores del combustible.
- Si el combustible entra en contacto con la piel, lave inmediatamente la zona afectada con agua abundante.
- Si el combustible entra en contacto con los ojos, lávelos bien con agua y acuda inmediatamente a un médico.
- Si se mancha la ropa de combustible, cámbiese de ropa.
- Guarde el combustible correctamente en un bidón adecuado y manténgalo fuera del alcance de los niños.

Información

Si no tiene previsto utilizar la motocicleta durante mucho tiempo, deben realizarse o encargarse las actividades siguientes.
Antes de poner fuera de servicio la motocicleta, comprobar que todas las piezas funcionen y no estén desgastadas. Si fuera necesario realizar algún mantenimiento, reparación o modificación, realizarlos mientras la motocicleta esté fuera de servicio (menores volúmenes de trabajo en los talleres). De esta manera se evitarán los tiempos de espera largos que se producen en los talleres al principio de la temporada.

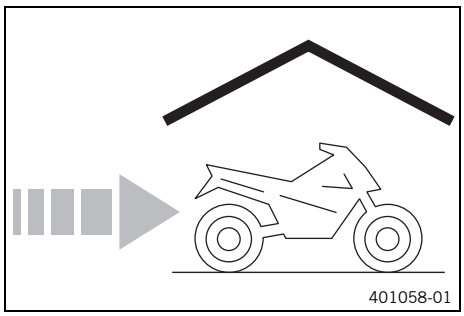

- Limpiar la motocicleta. (📖 pág. 141)
- Sustituir el aceite del cambio. 🔧 (📖 pág. 136)
- Controlar el nivel de líquido refrigerante y la protección anticongelante. (📖 pág. 120)
- Al realizar el último repostaje antes de parar la motocicleta, mezclar aditivo para el combustible.

Aditivo de combustible (📖 pág. 165)

- Repostar combustible. (📖 pág. 49)
- Vaciar la cámara del flotador del carburador. 🔧 (📖 pág. 135)
- Controlar la presión de inflado de los neumáticos. (📖 pág. 109)

(150 XC-W US)

- Desmontar la batería. 🔧 (📖 pág. 111)
- Cargar la batería. 🔧 (📖 pág. 112)

  Prescripción

Temperatura de almacenamiento de la batería, sin incidencia directa del sol	0 … 35 °C (32 … 95 °F)

- Estacionar el vehículo en un lugar seco donde no se produzcan cambios de temperatura excesivos.

  Información

  KTM recomienda levantar la motocicleta.

- Levantar la motocicleta con un caballete elevador. (📖 pág. 64)
- Cubrir el vehículo con una lona transpirable o una manta.

Información

No utilizar materiales no transpirables bajo ningún concepto, puesto que la humedad quedaría atrapada y se formaría corrosión.

Resulta muy perjudicial poner en marcha el motor solo brevemente cuando la motocicleta está fuera de servicio. Si se hace así, el motor no puede calentarse hasta la temperatura de servicio y, por lo tanto, se condensa el vapor de agua que se produce durante la combustión en el cilindro, originando oxidación en las piezas del motor y en el sistema de escape.

20.2 Puesta en servicio después de un periodo de almacenamiento

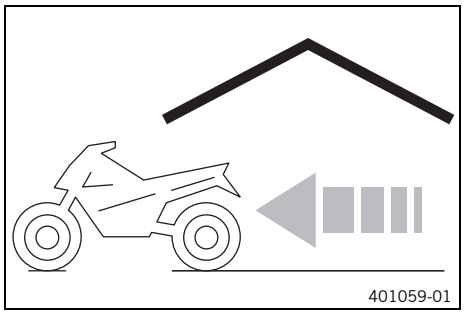

– Bajar la motocicleta del caballete elevador. (pág. 64)

(150 XC-W US)

– Montar la batería. (pág. 112)

– Realizar los trabajos de inspección y cuidado antes de cada puesta en servicio. (pág. 45)

– Realizar un recorrido de prueba.

Avería	Posible causa	Medida
El motor no gira (motor de arranque eléctrico) (150 XC-W US)	Errores de manejo	– Seguir los pasos para arrancar el motor. (📖 pág. 46)
	Batería descargada	– Cargar la batería. 🔧 (📖 pág. 112) – Controlar la tensión de carga. 🔧 – Controlar la corriente de reposo. 🔧 – Controlar el alternador. 🔧
	Fusible principal fundido	– Cambiar el fusible principal. (📖 pág. 114)
	Relé de arranque defectuoso	– Controlar el relé de arranque. 🔧
	Motor de arranque defectuoso	– Controlar el motor de arranque. 🔧
El motor gira pero no arranca	Errores de manejo	– Seguir los pasos para arrancar el motor. (📖 pág. 46)
	La motocicleta ha estado inmovilizada durante mucho tiempo, y por tanto hay combustible antiguo en la cámara del flotador	– Vaciar la cámara del flotador del carburador. 🔧 (📖 pág. 135)
	Interrupción en el suministro de combustible	– Controlar el respiradero del depósito de combustible. – Limpiar el grifo de la gasolina. – Controlar/ajustar los componentes del carburador.
	Hollín o humedad en la bujía	– Limpiar y secar la bujía, o sustituirla.
	Distancia excesiva entre los electrodos de la bujía	– Ajustar la distancia entre electrodos. Prescripción Distancia entre electrodos en la bujía (125 XC-W EU) 0,60 mm (0,0236 in) Distancia entre electrodos en la bujía (150 XC-W US) 0,60 mm (0,0236 in)
	Avería en el sistema de encendido	– Controlar el sistema de encendido. 🔧
	Rozaduras en el cable de cortocircuito en el ramal de cables, botón de parada defectuoso	– Comprobar el botón de parada. 🔧
	Conector o bobina de encendido sueltos u oxidados	– Limpiar el conector y rociarlo con spray para contactos.
	Agua en el carburador, o surtidor obturada	– Controlar/ajustar los componentes del carburador.
Ralentí inestable	Chiclé de ralentí obturado	– Controlar/ajustar los componentes del carburador.
	Se han girado los tornillos de ajuste del carburador	– Carburador - ajustar el ralentí. 🔧 (📖 pág. 130)
	Bujía defectuosa	– Sustituir la bujía.
	Equipo de encendido averiado	– Controlar la bobina de encendido. 🔧 – Controlar la pipa de la bujía. 🔧

Avería	Posible causa	Medida
El motor no gira	El combustible rebosa en el carburador a causa de suciedad o desgaste en la aguja del flotador	– Controlar/ajustar los componentes del carburador.
	Surtidores del carburador sueltos	– Controlar/ajustar los componentes del carburador.
	Avería en el sistema de encendido	– Controlar el sistema de encendido. 🔧
El motor entrega poca potencia	Interrupción en el suministro de combustible	– Controlar el respiradero del depósito de combustible. – Limpiar el grifo de la gasolina. – Controlar/ajustar los componentes del carburador.
	Mucha suciedad en el filtro de aire	– Limpiar el filtro de aire y la caja del filtro de aire. 🔧 (📖 pág. 77)
	Equipo de escape inestanco, deformado, o con un relleno insuficiente de fibra de vidrio en el silenciador	– Comprobar si el equipo de escape está deteriorado. – Sustituir el relleno de vellón de fibra de vidrio en el silenciador. 🔧 (📖 pág. 79)
	Avería en el sistema de encendido	– Controlar el sistema de encendido. 🔧
	Membrana o carcasa de membrana deteriorada	– Controlar la membrana y la carcasa de la membrana.
El motor se para, o se ahoga en el carburador	Falta de combustible	– Girar el mango ❶ en el grifo de gasolina a la posición **ON**. (Figura E01218-10 📖 pág. 20) – Repostar combustible. (📖 pág. 49)
	El motor aspira aire parásito	– Comprobar que están bien sujetos la brida de succión y el carburador.
	Conector o bobina de encendido sueltos u oxidados	– Limpiar el conector y rociarlo con spray para contactos.
El motor se calienta demasiado	Falta de líquido refrigerante en el sistema de refrigeración	– Controlar la hermeticidad del sistema de refrigeración. – Controlar el nivel de líquido refrigerante. (📖 pág. 121)
	El viento de marcha es insuficiente	– Parar el motor con el vehículo detenido.
	Las láminas del radiador están muy sucias	– Limpiar las láminas del radiador.
	Se forma espuma en el sistema de refrigeración	– Vaciar el líquido refrigerante. 🔧 (📖 pág. 122) – Llenar el líquido refrigerante. 🔧 (📖 pág. 123)
	Culata o junta de la culata dañada	– Controlar la culata y la junta de la culata.
	Manguera del radiador doblada	– Cambiar la manguera del radiador. 🔧
	Punto de encendido incorrecto o estator suelto	– Ajustar el encendido. 🔧

Avería	Posible causa	Medida
Sale humo blanco (vapor en el gas de escape)	Culata o junta de la culata dañada	– Controlar la culata y la junta de la culata.
Sale aceite del cambio por la manguera del respiradero	Se ha añadido demasiado aceite del cambio	– Comprobar el nivel de aceite de la caja de cambios. (📖 pág. 136)
Agua en el aceite del cambio	Anillo de retén o bomba de agua dañado	– Controlar el anillo de retén y la bomba de agua.

22.1 Motor

22.1.1 125 XC-W EU

Tipo constructivo	Motor de gasolina monocilindro de 2 tiempos, con admisión de membrana y distribución de escape
Cilindrada	124,8 cm³ (7,616 cu in)
Carrera	54,5 mm (2,146 in)
Diámetro	54 mm (2,13 in)
Régimen de ralentí	1.400 ... 1.500 rpm
Cojinete del cigüeñal	1 rodamiento de bolas ranurado / 1 rodamiento de rodillos cilíndricos
Cojinete de la biela	Rodamiento de agujas
Cojinete del bulón del pistón	Rodamiento de agujas
Pistón	Aluminio fundido
Segmentos	1 segmento R, 1 segmento en trapecio
Cota X (borde superior del pistón a borde superior del cilindro)	0 ... 0,10 mm (0 ... 0,0039 in)
Cota Z (altura de la válvula de mando)	36,5 mm (1,437 in)
Desmultiplicación primaria	23:73
Embrague	Embrague multidisco en baño de aceite / con accionamiento hidráulico
Caja de cambios	Cambio de garras de 6 velocidades
Desmultiplicación del cambio	
1.ª marcha	12:33
2.ª marcha	15:31
3.ª marcha	17:28
4.ª marcha	19:26
5.ª marcha	21:25
6.ª marcha	20:20
Alternador	12 V, 75 W
Equipo de encendido	Equipo de encendido con regulación electrónica sin contactos, ajuste digital del encendido, tipo Kokusan
Bujía	NGK BR9 ECMVX
Distancia entre electrodos en la bujía	0,60 mm (0,0236 in)
Refrigeración	Refrigeración por agua, circulación permanente del líquido refrigerante mediante una bomba de agua
Ayuda para el arranque	Pedal de arranque

22.1.2 150 XC-W US

Tipo constructivo	Motor de gasolina monocilindro de 2 tiempos, con admisión de membrana y distribución de escape
Cilindrada	144 cm³ (8,79 cu in)
Carrera	54,5 mm (2,146 in)
Diámetro	58 mm (2,28 in)
Régimen de ralentí	1.400 ... 1.500 rpm

Cojinete del cigüeñal	1 rodamiento de bolas ranurado / 1 rodamiento de rodillos cilíndricos
Cojinete de la biela	Rodamiento de agujas
Cojinete del bulón del pistón	Rodamiento de agujas
Pistón	Aluminio forjado
Segmentos	1 segmento R, 1 segmento en trapecio
Cota X (borde superior del pistón a borde superior del cilindro)	0 ... 0,10 mm (0 ... 0,0039 in)
Cota Z (altura de la válvula de mando)	36,5 mm (1,437 in)
Desmultiplicación primaria	23:73
Embrague	Embrague multidisco en baño de aceite / con accionamiento hidráulico
Caja de cambios	Cambio de garras de 6 velocidades
Desmultiplicación del cambio	
1.ª marcha	12:33
2.ª marcha	15:31
3.ª marcha	17:28
4.ª marcha	19:26
5.ª marcha	21:25
6.ª marcha	20:20
Alternador	12 V, 75 W
Equipo de encendido	Equipo de encendido con regulación electrónica sin contactos, ajuste digital del encendido, tipo Kokusan
Bujía	NGK BR9 ECMVX
Distancia entre electrodos en la bujía	0,60 mm (0,0236 in)
Refrigeración	Refrigeración por agua, circulación permanente del líquido refrigerante mediante una bomba de agua
Ayuda para el arranque	Motor de arranque y pedal de arranque

22.2 Pares de apriete del motor

22.2.1 125 XC-W EU

Tornillo de la placa de soporte de la membrana	**EJOTDELTA PT®** 30x12	1 Nm (0,7 lbf ft)
Tornillo exterior de las hojas de membrana	**EJOTDELTA PT®** 30x6	1 Nm (0,7 lbf ft)
Tornillo interior de las hojas de membrana	**EJOTDELTA PT®** 35x25	1 Nm (0,7 lbf ft)
Tornillo de la chapa de sujeción del combinador	M5	6 Nm (4,4 lbf ft)
Tornillo de la palanca de desplazamiento de la distribución de escape	M5	6 Nm (4,4 lbf ft) **Loctite®243™**
Tornillo de la palanca de enclavamiento	M5	6 Nm (4,4 lbf ft) **Loctite®243™**
Tornillo de la rueda de la bomba de agua	M5	6 Nm (4,4 lbf ft) **Loctite®243™**

Tornillo de la tapa de la distribución de escape	M5	5 Nm (3,7 lbf ft)
Tornillo del platillo del muelle del embrague	M5	6 Nm (4,4 lbf ft)
Tornillo del transmisor de impulsos	M5	6 Nm (4,4 lbf ft) **Loctite®243™**
Tapón roscado de vaciado de la tapa de la bomba de agua	M6	8 Nm (5,9 lbf ft)
Tapón roscado del cojinete del motor de arranque	M6	8 Nm (5,9 lbf ft)
Tornillo de enclavamiento de cambio	M6	10 Nm (7,4 lbf ft) **Loctite®243™**
Tornillo de la brida de succión/caja de láminas	M6	6 Nm (4,4 lbf ft)
Tornillo de la brida del equipo de escape	M6	10 Nm (7,4 lbf ft)
Tornillo de la chapa de tope de la distribución de escape	M6	10 Nm (7,4 lbf ft) **Loctite®243™**
Tornillo de la chapa de tope del pedal de arranque	M6	10 Nm (7,4 lbf ft)
Tornillo de la palanca de ajuste de la distribución de escape	M6	10 Nm (7,4 lbf ft) **Loctite®243™**
Tornillo de la tapa de la bomba de agua	M6	10 Nm (7,4 lbf ft)
Tornillo de la tapa del alternador	M6	8 Nm (5,9 lbf ft)
Tornillo de la tapa exterior del embrague	M6x20	8 Nm (5,9 lbf ft)
Tornillo de la tapa exterior del embrague	M6x50	8 Nm (5,9 lbf ft)
Tornillo de la tapa intermedia del embrague	M6x20	10 Nm (7,4 lbf ft)
Tornillo de la tapa intermedia del embrague	M6x25	10 Nm (7,4 lbf ft)
Tornillo de la tapa intermedia del embrague	M6x30	10 Nm (7,4 lbf ft)
Tornillo de purga de aire de la culata	M6	8 Nm (5,9 lbf ft)
Tornillo de retención del cojinete	M6	10 Nm (7,4 lbf ft) **Loctite®243™**
Tornillo del cárter del motor	M6	10 Nm (7,4 lbf ft)
Tornillo del cilindro receptor del embrague	M6	10 Nm (7,4 lbf ft)
Tornillo del estátor	M6	8 Nm (5,9 lbf ft) **Loctite®243™**
Tornillo del pedal de cambio	M6	14 Nm (10,3 lbf ft) **Loctite®243™**
Tornillo para control del nivel de aceite en el cambio	M6	8 Nm (5,9 lbf ft)
Tuerca del tornillo de ajuste de la válvula de mando	M6	8 Nm (5,9 lbf ft)

Tornillo de la culata	M7	18 Nm (13,3 lbf ft)
Tornillo del pedal de arranque	M8	25 Nm (18,4 lbf ft) **Loctite®243™**
Tornillo del pie del cilindro	M8	20 Nm (14,8 lbf ft)
Tuerca del pie del cilindro	M8	23 Nm (17 lbf ft)
Tapón roscado de vaciado del aceite del cambio	M10x1	15 Nm (11,1 lbf ft)
Tuerca del rotor	M12x1	50 Nm (36,9 lbf ft)
Tapón roscado de vaciado del aceite del cambio con imán	M12x1,5	20 Nm (14,8 lbf ft)
Bujía	M14x1,25	25 Nm (18,4 lbf ft)
Tuerca de la corona primaria	M16LHx1,5	130 Nm (95,9 lbf ft) **Loctite®243™**
Tuerca del disco de arrastre del embrague	M18x1,5	100 Nm (73,8 lbf ft) **Loctite®243™**

22.2.2 150 XC-W US

Tornillo de la placa de soporte de la membrana	**EJOTDELTA PT®** 30x12	1 Nm (0,7 lbf ft)
Tornillo exterior de las hojas de membrana	**EJOTDELTA PT®** 30x6	1 Nm (0,7 lbf ft)
Tornillo interior de las hojas de membrana	**EJOTDELTA PT®** 35x25	1 Nm (0,7 lbf ft)
Tornillo de la chapa de sujeción del combinador	M5	6 Nm (4,4 lbf ft)
Tornillo de la palanca de desplazamiento de la distribución de escape	M5	6 Nm (4,4 lbf ft) **Loctite®243™**
Tornillo de la palanca de enclavamiento	M5	6 Nm (4,4 lbf ft) **Loctite®243™**
Tornillo de la rueda de la bomba de agua	M5	6 Nm (4,4 lbf ft) **Loctite®243™**
Tornillo de la tapa de la distribución de escape	M5	5 Nm (3,7 lbf ft)
Tornillo del transmisor de impulsos	M5	6 Nm (4,4 lbf ft) **Loctite®243™**
Tapón roscado de vaciado de la tapa de la bomba de agua	M6	8 Nm (5,9 lbf ft)
Tornillo de enclavamiento de cambio	M6	10 Nm (7,4 lbf ft) **Loctite®243™**
Tornillo de la brida de succión/caja de láminas	M6	6 Nm (4,4 lbf ft)
Tornillo de la brida del equipo de escape	M6	10 Nm (7,4 lbf ft)
Tornillo de la chapa de tope de la distribución de escape	M6	10 Nm (7,4 lbf ft) **Loctite®243™**
Tornillo de la chapa de tope del pedal de arranque	M6	10 Nm (7,4 lbf ft) **Loctite®243™**

Tornillo de la palanca de ajuste de la distribución de escape	M6	10 Nm (7,4 lbf ft) **Loctite®243™**
Tornillo de la tapa de la bomba de agua	M6	10 Nm (7,4 lbf ft)
Tornillo de la tapa del alternador	M6	8 Nm (5,9 lbf ft)
Tornillo de la tapa exterior del embrague	M6x20	8 Nm (5,9 lbf ft)
Tornillo de la tapa exterior del embrague	M6x50	8 Nm (5,9 lbf ft)
Tornillo de la tapa intermedia del embrague	M6x20	10 Nm (7,4 lbf ft)
Tornillo de la tapa intermedia del embrague	M6x25	10 Nm (7,4 lbf ft)
Tornillo de la tapa intermedia del embrague	M6x30	10 Nm (7,4 lbf ft)
Tornillo de purga de aire de la culata	M6	8 Nm (5,9 lbf ft)
Tornillo de retención del cojinete	M6	10 Nm (7,4 lbf ft) **Loctite®243™**
Tornillo del cárter del motor	M6	10 Nm (7,4 lbf ft)
Tornillo del cilindro receptor del embrague	M6	10 Nm (7,4 lbf ft)
Tornillo del estátor	M6	8 Nm (5,9 lbf ft) **Loctite®243™**
Tornillo del motor de arranque	M6	8 Nm (5,9 lbf ft)
Tornillo del pedal de cambio	M6	14 Nm (10,3 lbf ft) **Loctite®243™**
Tornillo del platillo del muelle del embrague	M6	10 Nm (7,4 lbf ft)
Tornillo del protector del motor de arranque	M6	8 Nm (5,9 lbf ft)
Tornillo para control del nivel de aceite en el cambio	M6	8 Nm (5,9 lbf ft)
Tuerca del tornillo de ajuste de la válvula de mando	M6	8 Nm (5,9 lbf ft)
Tornillo de la culata	M7	18 Nm (13,3 lbf ft)
Tornillo del pedal de arranque	M8	25 Nm (18,4 lbf ft) **Loctite®243™**
Tornillo del pie del cilindro	M8	20 Nm (14,8 lbf ft)
Tuerca del pie del cilindro	M8	23 Nm (17 lbf ft)
Tapón roscado de vaciado del aceite del cambio	M10x1	15 Nm (11,1 lbf ft)
Tuerca del rotor	M12x1	50 Nm (36,9 lbf ft)
Tapón roscado de vaciado del aceite del cambio con imán	M12x1,5	20 Nm (14,8 lbf ft)
Bujía	M14x1,25	25 Nm (18,4 lbf ft)
Tuerca de la corona primaria	M16LHx1,5	130 Nm (95,9 lbf ft) **Loctite®243™**

Tuerca del disco de arrastre del embrague	M18x1,5	100 Nm (73,8 lbf ft) **Loctite®243™**

22.3 Carburador

22.3.1 125 XC-W EU

Tipo de carburador	MIKUNI TMX 38
Índice del carburador	TMX 38 77
Posición de la aguja	2.ª posición desde arriba
Aguja del carburador	6BFY43-75 (6BFY42-75)
Chiclé principal	470 (460, 480, 490, 500)
Chiclé de ralentí	32.5 (30/35)
Boquilla de arranque	80
Boquilla de aguja	S-7
Tornillo de regulación del ralentí	
abierto	2 vueltas
Corredera	4

22.3.2 150 XC-W US

Tipo de carburador	MIKUNI TMX 38
Índice del carburador	TMX 38 79
Posición de la aguja	2.ª posición desde arriba
Aguja del carburador	6BFY43-74 (6BFY42-74)
Chiclé principal	470 (460, 480, 490)
Chiclé de ralentí	30 (32.5/35)
Boquilla de arranque	80
Boquilla de aguja	S-4
Tornillo de regulación del ralentí	
abierto	1,5 vueltas
Corredera	4

22.4 Reglaje del carburador

22.4.1 Reglaje del carburador (125 XC-W EU)

MIKUNI TMX 38

M/FT ASL ↓	TEMP →	-20°C ... -7°C *-2°F ... 20°F*	-6°C ... 5°C *19°F ... 41°F*	6°C ... 15°C *42°F ... 60°F*	16°C ... 24°C *61°F ... 78°F*	25°C ... 36°C *79°F ... 98°F*	37°C ... 49°C *99°F ... 120°F*
3.000 m *10,000 ft* ↑ 2.301 m *7,501 ft*	ASO IJ NDL POS MJ	2 32,5 43-75 2 470	2 30 43-75 2 460	2 32,5 42-75 2 470	2 32,5 42-75 2 460	2 30 42-75 2 450	
2.300 m *7,500 ft* ↑ 1.501 m *5,001 ft*	ASO IJ NDL POS MJ	2 35 43-75 2 480	2 32,5 43-75 2 470	2 30 43-75 2 460	2 32,5 42-75 2 470	1,5 30 42-75 2 460	2 30 42-75 2 450
1.500 m *5,000 ft* ↑ 751 m *2,501 ft*	ASO IJ NDL POS MJ	2 32,5 42-75 3 480	2 35 43-75 2 480	2 32,5 43-75 2 470	2 30 43-75 2 470	2 30 43-75 2 460	1,5 30 42-75 2 460
750 m *2,500 ft* ↑ 301 m *1,001 ft*	ASO IJ NDL POS MJ	2 32,5 42-75 3 490	2 35 43-75 2 490	2 32,5 43-75 2 470	2 32,5 43-75 2 470	2 30 43-75 2 470	2 30 43-75 2 460
300 m *1,000 ft* ↑ 0 m *0 ft*	ASO IJ NDL POS MJ	2 32,5 42-75 3 490	2 35 43-75 2 490	2 32,5 43-75 2 480	**2** **32,5** **43-75** **2** **470**	2 30 43-75 2 470	2 30 43-75 2 460

402816-01

M/FT ASL	Altitud sobre el nivel del mar
TEMP	Temperatura
ASO	Tornillo de regulación del ralentí abierto
IJ	Chiclé de ralentí
NDL	Aguja
POS	Posición de la aguja desde arriba
MJ	Chiclé principal

Información
No utilizar para terrenos arenosos.

22.4.2 Reglaje del carburador (150 XC-W US)

MIKUNI TMX 38

M/FT ASL ↓	TEMP →	-20°C ... -7°C *-2°F ... 20°F*	-6°C ... 5°C *19°F ... 41°F*	6°C ... 15°C *42°F ... 60°F*	16°C ... 24°C *61°F ... 78°F*	25°C ... 36°C *79°F ... 98°F*	37°C ... 49°C *99°F ... 120°F*
3.000 m *10,000 ft* ↑ 2.301 m *7,501 ft*	ASO IJ NDL POS MJ	2 32,5 43-74 2 470	2,5 30 43-74 2 460	2 32,5 42-74 2 460	2 30 42-74 2 460	2,5 30 42-74 2 450	
2.300 m *7,500 ft* ↑ 1.501 m *5,001 ft*	ASO IJ NDL POS MJ	1,5 32,5 43-74 2 480	2 30 43-74 2 470	2,5 30 43-74 2 460	2 32,5 42-74 2 460	2 30 42-74 2 460	2,5 30 42-74 2 450
1.500 m *5,000 ft* ↑ 751 m *2,501 ft*	ASO IJ NDL POS MJ	1,5 30 42-74 3 480	2 32,5 43-74 2 470	2 30 43-74 2 470	2,5 30 43-74 2 460	2 32,5 42-74 2 460	2 30 42-74 2 460
750 m *2,500 ft* ↑ 301 m *1,001 ft*	ASO IJ NDL POS MJ	1,5 30 42-74 3 490	1,5 32,5 43-74 2 480	1,5 30 43-74 2 470	2 30 43-74 2 470	2,5 30 43-74 2 460	2 32,5 42-74 2 460
300 m *1,000 ft* ↑ 0 m *0 ft*	ASO IJ NDL POS MJ	1,5 30 42-74 3 490	1,5 32,5 43-74 2 490	1,5 30 43-74 2 480	**1,5** **30** **43-74** **2** **470**	2 30 43-74 2 470	2,5 30 43-74 2 460

402818-01

M/FT ASL	Altitud sobre el nivel del mar
TEMP	Temperatura
ASO	Tornillo de regulación del ralentí abierto
IJ	Chiclé de ralentí
NDL	Aguja
POS	Posición de la aguja desde arriba
MJ	Chiclé principal

Información
No utilizar para terrenos arenosos.

22.5 Cantidades de llenado

22.5.1 Aceite del cambio

Aceite del cambio	0,80 l (0,85 qt.)	Aceite del motor (15W/50) (📖 pág. 163)

22.5.2 Líquido refrigerante

Líquido refrigerante	1,2 l (1,3 qt.)	Líquido refrigerante (📖 pág. 164)

22.5.3 Combustible

Capacidad total aprox. del depósito de combustible.	9,5 l (2,51 US gal)	Gasolina súper sin plomo (95 octanos) mezclada con aceite del motor de 2 tiempos (1:60) (📖 pág. 164)

Reserva aprox. de combustible.	1,5 l (1,6 qt.)

22.6 Chasis

Chasis	Chasis de tubo central formado por tubos de acero al cromo y molibdeno
Horquilla	**WP Performance SystemsXplor 48**
Recorrido de la suspensión	
Delante	300 mm (11,81 in)
Recorrido de la suspensión	
Detrás	310 mm (12,2 in)
Avance de la horquilla	22 mm (0,87 in)
Amortiguador	**WP Performance Systems** 5018 PDS DCC
Equipo de frenos	Frenos de disco, pinzas de freno de apoyo flotante
Discos de freno - Diámetro	
Delante	260 mm (10,24 in)
Detrás	220 mm (8,66 in)
Discos de freno - límite de desgaste	
Delante	2,5 mm (0,098 in)
Detrás	3,5 mm (0,138 in)
Presión de los neumáticos, todoterreno	
Delante	1,0 bar (15 psi)
Detrás	1,0 bar (15 psi)
Transmisión secundaria	13:50
Cadena	5/8 x 1/4"
Coronas de la cadena disponibles	38, 40, 42, 45, 48, 49, 50, 51, 52
Ángulo de la dirección	63,5°
Distancia entre ejes	1.471 ± 10 mm (57,91 ± 0,39 in)
Altura del asiento sin carga	960 mm (37,8 in)
Altura libre sobre el suelo sin carga	370 mm (14,57 in)
Peso aprox. sin combustible (125 XC-W EU)	91 kg (201 lb.)
Peso aprox. sin combustible (150 XC-W US)	91,5 kg (201,7 lb.)
Carga máxima admisible del eje delantero	145 kg (320 lb.)

Carga máxima admisible sobre el eje trasero	190 kg (419 lb.)
Peso máximo admisible	335 kg (739 lb.)

22.7 Sistema eléctrico

Batería (150 XC-W US)	HJTZ5S-FP	Batería de iones de litio Tensión de la batería: 12 V Capacidad nominal: 2,0 Ah Exenta de mantenimiento
Pila del cuadro de instrumentos	CR 2430	Tensión de la batería: 3 V
Fusible (150 XC-W US)	58011109110	10 A
Faro	HS1/portalámparas BX43t	12 V 35/35 W

22.8 Neumáticos

Validez	**Neumático delantero**	**Neumático trasero**
(125 XC-W EU)	**80/100 - 21 M/C 51M TT** MAXXIS Maxx EnduPro	**120/90 - 18 M/C 65R TT** MAXXIS Maxx EnduPro
(150 XC-W US)	**90/90 - 21 54M TT** Dunlop GEOMAX AT 81 F	**110/100 - 18 64M TT** Dunlop GEOMAX AT 81
Los neumáticos indicados representan uno de los posibles neumáticos de serie. Encontrará más información en la sección "Servicio" en: http://www.ktm.com		

22.9 Horquilla

Referencia de la horquilla	14.18.8S.61
Horquilla	**WP Performance SystemsXplor 48**
Amortiguación de la compresión	
Confort	18 clics
Estándar	15 clics
Sport	12 clics
Amortiguación de la extensión	
Confort	18 clics
Estándar	15 clics
Sport	12 clics
Longitud del muelle con casquillo(s) de pretensado	474 mm (18,66 in)
Característica elástica del muelle	
Peso del conductor: 65 ... 75 kg (143 ... 165 lb.)	3,8 N/mm (21,7 lb/in)
Peso del conductor: 75 ... 85 kg (165 ... 187 lb.)	4,0 N/mm (22,8 lb/in)
Peso del conductor: 85 ... 95 kg (187 ... 209 lb.)	4,2 N/mm (24 lb/in)
Longitud de la horquilla	928 mm (36,54 in)

Aceite por botella de la horquilla	632 ± 10 ml (21,37 ± 0,34 fl. oz.)	Aceite para la horquilla (SAE 4) (48601166S1) (📖 pág. 163)

22.10 Amortiguador

Número de artículo del amortiguador	12.18.7S.61
Amortiguador	**WP Performance Systems** 5018 PDS DCC
Amortiguación de la compresión Low Speed	
Confort	18 clics
Estándar	15 clics
Sport	12 clics
Amortiguación de la compresión High Speed	
Confort	2,5 vueltas
Estándar	2 vueltas
Sport	1 vuelta
Amortiguación de la extensión	
Confort	18 clics
Estándar	15 clics
Sport	12 clics
Pretensado del muelle	6 mm (0,24 in)
Característica elástica del muelle	
Peso del conductor: 65 ... 75 kg (143 ... 165 lb.)	54 ... 60 N/mm (308 ... 343 lb/in)
Peso del conductor: 75 ... 85 kg (165 ... 187 lb.)	57 ... 63 N/mm (325 ... 360 lb/in)
Peso del conductor: 85 ... 95 kg (187 ... 209 lb.)	60 ... 66 N/mm (343 ... 377 lb/in)
Longitud del muelle	225 mm (8,86 in)
Presión del gas	10 bar (145 psi)
Recorrido estático de la suspensión	35 mm (1,38 in)
Recorrido de la suspensión con conductor	110 mm (4,33 in)
Longitud de montaje	415 mm (16,34 in)
Aceite del amortiguador (📖 pág. 163)	SAE 2,5

22.11 Pares de apriete del chasis

Demás tornillos del chasis	**EJOT PT®** K60x25-Z	2 Nm (1,5 lbf ft)
Tornillo de la sujeción del asiento	**EJOT EJOFORM PT®** K60x23/18	2,5 Nm (1,84 lbf ft)
Tornillo del puño fijo	M4	5 Nm (3,7 lbf ft) **Loctite®243™**
Tuercas de los radios de la rueda delantera	M4,5	6 Nm (4,4 lbf ft)
Tuercas de los radios de la rueda trasera	M4,5	6 Nm (4,4 lbf ft)
Demás tornillos del chasis	M5	5 Nm (3,7 lbf ft)
Demás tuercas del chasis	M5	5 Nm (3,7 lbf ft)
Tornillo del anillo de ajuste del amortiguador	M5	5 Nm (3,7 lbf ft)
Tornillo del mando de las luces (125 XC-W EU)	M5	1 Nm (0,7 lbf ft)
Tornillo del polo de la batería (150 XC-W US)	M5	2,5 Nm (1,84 lbf ft)
Demás tornillos del chasis	M6	10 Nm (7,4 lbf ft)

Demás tuercas del chasis	M6	10 Nm (7,4 lbf ft)
Tornillo de la protección contra el deslizamiento de la cadena	M6	14 Nm (10,3 lbf ft) **Loctite®243™**
Tornillo de la rótula del vástago de presión en el cilindro del freno de pie	M6	10 Nm (7,4 lbf ft) **Loctite®243™**
Tornillo del colector al silentblock	M6	6 Nm (4,4 lbf ft)
Tornillo del disco de freno delantero	M6	14 Nm (10,3 lbf ft) **Loctite®243™**
Tornillo del disco de freno trasero	M6	14 Nm (10,3 lbf ft) **Loctite®243™**
Tornillo del puño del acelerador	M6	5 Nm (3,7 lbf ft)
Tornillo del silentblock al chasis	M6	6 Nm (4,4 lbf ft)
Tuerca del cable del motor de arranque (150 XC-W US)	M6	4 Nm (3 lbf ft)
Demás tornillos del chasis	M8	25 Nm (18,4 lbf ft)
Demás tuercas del chasis	M8	25 Nm (18,4 lbf ft)
Tornillo de fijación del caballete lateral	M8	35 Nm (25,8 lbf ft) **Loctite®2701™**
Tornillo de la brida del manillar	M8	20 Nm (14,8 lbf ft)
Tornillo de la pieza de deslizamiento de la cadena	M8	15 Nm (11,1 lbf ft)
Tornillo de la pinza del freno delantero	M8	25 Nm (18,4 lbf ft) **Loctite®243™**
Tornillo de la tija inferior	M8	15 Nm (11,1 lbf ft)
Tornillo de la tija superior	M8	20 Nm (14,8 lbf ft)
Tornillo de los tirantes del motor	M8	25 Nm (18,4 lbf ft) **Loctite®2701™**
Tornillo del portarruedas	M8	15 Nm (11,1 lbf ft)
Tornillo del subchasis	M8	35 Nm (25,8 lbf ft) **Loctite®2701™**
Tornillo del tubo de la tija, arriba	M8	20 Nm (14,8 lbf ft)
Tuerca del agarre de la cubierta	M8	12 Nm (8,9 lbf ft)
Tuerca del interruptor de plafón	M8	0,4 Nm (0,3 lbf ft)
Tuerca del pedal del freno	M8	15 Nm (11,1 lbf ft)
Tuerca del tope del pedal del freno	M8	20 Nm (14,8 lbf ft)
Tuerca del tornillo de la corona	M8	35 Nm (25,8 lbf ft) **Loctite®2701™**
Demás tornillos del chasis	M10	45 Nm (33,2 lbf ft)
Demás tuercas del chasis	M10	45 Nm (33,2 lbf ft)
Tornillo de soporte del motor	M10	60 Nm (44,3 lbf ft)
Tornillo de sujeción del manillar	M10	40 Nm (29,5 lbf ft) **Loctite®243™**
Tornillo del amortiguador, abajo	M12	80 Nm (59 lbf ft) **Loctite®2701™**
Tornillo del amortiguador, arriba	M12	80 Nm (59 lbf ft) **Loctite®2701™**
Tuerca del perno del basculante	M16x1,5	100 Nm (73,8 lbf ft)

Empalmes roscados del sistema de refrigeración	M20x1,5	12 Nm (8,9 lbf ft) **Loctite®243™**
Tornillo de la pipa de la dirección, arriba	M20x1,5	12 Nm (8,9 lbf ft)
Tornillo del eje de la rueda delantera	M20x1,5	35 Nm (25,8 lbf ft)
Tuerca del eje de la rueda trasera	M20x1,5	80 Nm (59 lbf ft)

Aceite del amortiguador (SAE 2,5) (50180751S1)

Norma / clasificación
– SAE (📖 pág. 167) (SAE 2,5)

Prescripción
– Hay que utilizar exclusivamente aceites conformes con la norma indicada (consultar las indicaciones en la etiqueta del recipiente), que posean las propiedades exigidas.

Aceite del motor (15W/50)

Norma / clasificación
– JASO T903 MA2 (📖 pág. 167)
– SAE (📖 pág. 167) (15W/50)

Prescripción
– Hay que utilizar exclusivamente aceites del motor conformes con la norma indicada (consultar las indicaciones en la etiqueta del recipiente), que posean las propiedades exigidas.

Proveedor recomendado
Motorex®
– **Top Speed 4T**

Aceite del motor de 2 tiempos

Norma / clasificación
– JASO FD (📖 pág. 167)

Prescripción
– Utilice únicamente aceite de motor de 2 tiempos de gran calidad y de buena marca.

Completamente sintético

Proveedor recomendado
Motorex®
– **Cross Power 2T**

Aceite para la horquilla (SAE 4) (48601166S1)

Norma / clasificación
– SAE (📖 pág. 167) (SAE 4)

Prescripción
– Utilizar exclusivamente aceites conformes con la norma indicada (consultar las indicaciones en la etiqueta del recipiente) y que posean las propiedades exigidas.

Gasolina súper sin plomo (95 octanos / RON 95 / PON 91)

Norma / clasificación
– DIN EN 228 (95 octanos / RON 95 / PON 91)

Prescripción
– Utilice únicamente gasolina súper sin plomo en conformidad con la norma indicada o equivalente.
– Una proporción de hasta el 10 % de etanol (combustible E10) no supone ningún problema.

Información
No utilice combustibles a base de metanol (p. ej. M15, M85, M100) ni con una proporción de etanol superior al 10 % (p. ej. E15, E25, E85, E100).

Gasolina súper sin plomo (95 octanos) mezclada con aceite del motor de 2 tiempos (1:60)

Norma / clasificación

– DIN EN 228

– JASO FD (📖 pág. 167) (1:60)

Relación de mezcla

1:60	Aceite del motor de 2 tiempos (📖 pág. 163) Gasolina súper sin plomo (95 octanos / RON 95 / PON 91) (📖 pág. 163)

Proveedor recomendado

Motorex®

– **Cross Power 2T**

Líquido de frenos DOT 4 / DOT 5.1

Norma / clasificación

– DOT

Prescripción

– Hay que utilizar exclusivamente líquido de frenos conforme con la norma indicada (consultar las indicaciones en la etiqueta del recipiente), que posea las propiedades exigidas.

Proveedor recomendado

Castrol

– **REACT PERFORMANCE DOT 4**

Motorex®

– **Brake Fluid DOT 5.1**

Líquido refrigerante

Prescripción

– Utilice únicamente líquido refrigerante de alta calidad sin silicato con aditivo anticorrosión para motores de aluminio. Los anticongelantes de calidad inferior e inadecuados producen corrosión, sedimentos y espuma.

– No utilice agua pura, puesto que los requisitos, como la protección anticorrosión y las propiedades de lubricación, solo se satisfacen con el líquido refrigerante.

– Utilice exclusivamente líquido refrigerante que sea conforme con las especificaciones indicadas (véanse las indicaciones del recipiente) y que posea las propiedades exigidas.

Protección anticongelante como mínimo hasta	−25 °C (−13 °F)

El porcentaje de mezcla se debe adaptar a la protección anticongelante necesaria. Utilice agua destilada si el líquido refrigerante debe diluirse.

Se recomienda el uso de líquido refrigerante premezclado.

Preste atención a las indicaciones del fabricante del líquido refrigerante respecto a la protección anticongelante, la dilución y la miscibilidad (compatibilidad) con otros líquidos refrigerantes.

Proveedor recomendado

Motorex®

– **COOLANT M3.0**

Aceite para filtros de aire de gomaespuma

Proveedor recomendado
Motorex®
– **Racing Bio Liquid Power**

Aditivo de combustible

Proveedor recomendado
Motorex®
– **Fuel Stabilizer**

Agente de limpieza para cadenas

Proveedor recomendado
Motorex®
– **Chain Clean**

Agente de limpieza para filtros de aire

Proveedor recomendado
Motorex®
– **Racing Bio Dirt Remover**

Agente de limpieza para motocicletas

Proveedor recomendado
Motorex®
– **Moto Clean**

Grasa de larga duración

Proveedor recomendado
Motorex®
– **Bike Grease 2000**

Grasa lubricante de alta viscosidad

Proveedor recomendado
SKF®
– **LGHB 2**

Limpiador especial para pintura mate y brillante, piezas metálicas y de plástico

Proveedor recomendado
Motorex®
– **Quick Cleaner**

Producto de conservación para pintura, metal y plástico

Proveedor recomendado
Motorex®
– **Moto Protect**

Spray de aceite universal

Proveedor recomendado
Motorex®
– **Joker 440 Synthetic**

Spray para cadenas (todoterreno)

Proveedor recomendado
Motorex®
– **Chainlube Offroad**

SAE

Las clases de viscosidad SAE fueron definidas por la Society of Automotive Engineers, y se utilizan para clasificar los aceites según su viscosidad. La viscosidad describe solamente una propiedad del aceite, y no es un indicador para su calidad.

JASO T903 MA2

A causa de las distintas tendencias en el desarrollo técnico, se precisa una especificación técnica propia para las motocicletas: la norma **JASO T903 MA2**.
Anteriormente, en las motocicletas se utilizaba el aceite del motor de los turismos, ya que no existía una especificación propia para las motocicletas.
Si se exigen intervalos de mantenimiento largos para los motores de los turismos, los motores de las motocicletas logran un alto rendimiento a altas revoluciones.
En la mayoría de los motores para motocicletas, la caja de cambios y del embrague se lubrican con el mismo aceite.
La norma **JASO T903 MA2** tiene en cuenta estos requisitos específicos.

JASO FD

JASO FD es una clasificación para un aceite para motores de 2 tiempos que ha sido desarrollado especialmente para las exigencias extremas de la competición. Gracias a sus ésteres sintéticos de primera calidad y a los aditivos adaptados especialmente a esta finalidad, también es posible disfrutar de una combustión perfecta incluso bajo condiciones extremas.

26 ÍNDICE DE ABREVIATURAS

aprox.	aproximadamente
ART. N.°	Número de artículo
etc.	etcétera
Nº	Número
p.ej.	por ejemplo
v.	véase

A

Accesorios 11

Aceite del cambio
- Completar 138
- Sustituir 136

Agentes de servicio 11

Ajuste del carburador 127

Ajuste del faro
- Comprobar 117

Almacenamiento 144

Amortiguación de la compresión
- Ajustar en la horquilla 60

Amortiguación de la compresión High Speed
- Ajustar en el amortiguador 55

Amortiguación de la compresión Low Speed
- Ajustar en el amortiguador 54

Amortiguación de la extensión
- Ajustar en el amortiguador 56
- Ajustar en la horquilla 61

Amortiguador
- Ajustar el pretensado del muelle 58
- Amortiguación de la compresión, generalidades 54
- Controlar el recorrido de la suspensión con conductor 58
- Controlar el recorrido estático de la suspensión 57
- Desmontar 73
- Montar 73
- Número de artículo 16

Arrancar el motor 46

Asiento
- Desmontar 74
- Montar 74

B

Basculante
- Comprobar 88

Batería
- Cargar 112
- Desmontar 111
- Montar 112
- Potencia de arranque 40

Bombilla del faro
- Sustituir 116

Botellas de la horquilla
- Desmontar 66
- Limpiar los manguitos guardapolvo 65
- Montar 67
- Purgar el aire 64

Botón de arranque en frío 21

Botón de parada 17-18

Botón del motor de arranque 19

C

Caballete lateral 22

Cadena
- Comprobar 85
- Limpiar 82

Caja del filtro de aire
- Limpieza 77
- Sellar 78

Cantidad de llenado
- Aceite del cambio 138, 158
- Combustible 50, 158

Cantidade de llenado
- Líquido refrigerante 158

Característica del motor
- Ajustar el muelle compensador 133
- Muelle compensador 133

Carburador
- Ajustar el ralentí 130
- Ralentí 129
- Reglaje 156
- Vaciar la cámara del flotador 135

Cojinete de la pipa de la dirección
- Engrasar 72

Condiciones extremas 40
- Altas temperaturas 43
- Baja temperatura 44
- Circular lentamente 43
- Nieve 44
- Tierra mojada 42
- Tierra seca 41
- Trayecto embarrado 43
- Trayecto mojado 43

Corona de la cadena
- Comprobar 85

Cuadro de instrumentos
- Ajustar 25
- Ajustar kilómetros o millas 24
- Ajustar la hora 26
- Sustituir la pila 118
- Visión general 24

Cubierta del faro con faro
- Desmontar 115
- Montar 116

Curva de encendido
- Conector 131
- Modificar 131

Chasis
- Comprobar 88

D

Datos técnicos
- Amortiguador 160
- Cantidades de llenado 158
- Carburador 155
- Chasis 158
- Horquilla 159
- Motor 149
- Neumáticos 159
- Pares de apriete del chasis 160
- Pares de apriete del motor 150
- Sistema eléctrico 159

Definición del uso previsto 7

Depósito de combustible
- Desmontar 80
- Montar 81

Diagnóstico del fallo 146-148

Discos de freno
- Comprobar 94

E

Embrague
- Cambiar líquido 91
- Controlar y corregir el nivel de líquido 90

Empuñadura de goma
- Comprobar 89

Estado de los neumáticos
- Comprobar 109

F

Faro
- Ajustar la distancia de alumbrado 117

Filtro de aire
- Desmontar 76
- Limpieza 77
- Montar 76

Funcionamiento seguro 8

Fusible
- Cambiar el fusible principal 114

Fusible principal
- Cambiar 114

G

Garantía 11
Garantía legal 11
Grifo de gasolina 20

Guardabarros delantero
- Desmontar 72
- Montar 72

Guía de la cadena
- Comprobar 85

H

Holgura del cable bowden del acelerador
- Ajustar 125
- Comprobar 125

Holgura del cojinete de la pipa de la dirección
- Ajustar 71
- Comprobar 70

Horquilla
- Comprobar el reglaje básico 60
- Número de artículo 16

I

Imágenes 11

L

Limpieza, cuidado 141-143

Líquido de frenos
- Rellenar en el freno de la rueda delantera . . . 95
- Rellenar en el freno trasero 101

Líquido refrigerante
- Llenar 123
- Vaciar 122

M

Mando de las luces 18

Maneta del embrague 17
- Ajustar la posición básica 90

Maneta del freno de mano 17
- Ajustar la carrera en vacío 93
- Ajustar la posición básica 94
- Comprobar la carrera en vacío 93

Manillar
- Bloquear 23
- Desbloquear 23

Mantenimiento 11
Manual de instrucciones 9
Medio ambiente 9
Medios auxiliares 11

Motocicleta
- Bajar del caballete elevador 64
- Levantar con un caballete elevador 64
- Limpieza 141

Motor
- Rodaje 40

N

Nivel de aceite de la caja de cambios
- Comprobar 136

Nivel de líquido de frenos
- Comprobar el freno de la rueda trasera 100
- Comprobar en el freno de la rueda delantera . . 95

Nivel de líquido refrigerante
Control 120-121
Normas de trabajo 9
Número de chasis 15
Número de la llave 15
Número del motor 15

O

Operación en invierno
Trabajos de revisión y cuidado 142

P

Pastillas de freno
Comprobar en el freno de la rueda delantera . . 96
Controlar en el freno trasero 102
Sustituir en el freno de la rueda delantera . . . 97
Sustituir en el freno trasero 102
Pedal de arranque 21
Pedal de cambio 21
Ajustar la posición básica 132
Controlar la posición básica 131
Pedal del freno 22
Ajustar la posición básica 99
Controlar la carrera en vacío 99
Piñón de la cadena
Comprobar 85
Placa de características 15
Posición del manillar 62
Ajustar 62
Potencia de arranque de las baterías de iones de litio con temperaturas bajas 40
Presión de inflado de los neumáticos
Control 109
Programa de servicio 51-53
Protección anticongelante
Control 120
Protector de la horquilla
Desmontar 65
Montar 66
Puesta en servicio
Después de un periodo de almacenamiento . 145
Indicaciones para la primera puesta en servicio 38
Trabajos de inspección y cuidado antes de cada puesta en servicio 45
Pulsador de la bocina 18
Puño del acelerador 17

R

Recambios 11
Recorrido de la suspensión con conductor
Ajustar 59
Reglaje básico del tren de rodaje
Adaptarlo al peso del conductor 54
Repostar
Combustible 49
Ropa de protección 9
Rueda delantera
Desmontar 105
Montar 106
Rueda trasera
Desmontar 106
Montar 107

S

Servicio de atención al cliente 12
Silenciador
Desmontar 78
Montar 78
Sustituir el relleno de vellón de fibra de vidrio 79
Sistema de refrigeración 120

T

Tapa de la caja del filtro de aire
Desmontar 75
Montar 75
Preparar para asegurar 77
Tapón del depósito
Abrir 19
Tapón del depósito de combustible
Cerrar 20
Tendido del cable bowden del gas
Controlar 88
Tensión de la cadena
Ajuste 84
Control 83
Tensión de los radios
Comprobar 110
Tija inferior de la horquilla
Desmontaje 67
Montar 68
Transporte 49

U

Uso conforme a lo previsto 7
Uso indebido 7

V

Visión general de los testigos de control 19
Vista del vehículo
Frontal izquierda 13
Trasera derecha 14

READY TO RACE
»www.ktm.com

3213852es

02/2018



KTM Sportmotorcycle GmbH
5230 Mattighofen/Austria
http://www.ktm.com

Foto: Mitterbauer/KTM