BEDIENUNGSANLEITUNG 2014

WWW.KTM.COM

1290 Super Duke R EU
1290 Super Duke R AUS
1290 Super Duke R FR

Art.-Nr. 3213109de

KTM

LIEBER KTM KUNDE

Wir möchten Sie recht herzlich zu Ihrer Entscheidung für ein KTM Motorrad beglückwünschen. Sie sind nun Besitzer eines modernen, sportlichen Motorrades, das Ihnen bestimmt viel Freude bereiten wird, wenn Sie es entsprechend warten und pflegen.

Wir wünschen Ihnen viel Freude beim Fahren!

Bitte tragen Sie unten die Seriennummern Ihres Fahrzeuges ein.

Fahrgestellnummer (☛ S. 20)	Händlerstempel
Motornummer (☛ S. 22)	
Schlüsselnummer (☛ S. 21)	

Die Bedienungsanleitung entsprach zum Zeitpunkt der Drucklegung dem neuesten Stand dieser Baureihe. Kleine Abweichungen, die sich aus der konstruktiven Weiterentwicklung ergeben, sind jedoch nie ganz auszuschließen.

Alle enthaltenen Angaben sind unverbindlich. Die KTM Motorrad AG behält sich insbesondere das Recht vor, technische Angaben, Preise, Farben, Formen, Materialien, Dienst- und Serviceleistungen, Konstruktionen, Ausstattungen und Ähnliches ohne vorherige Ankündigung und ohne Angabe von Gründen zu ändern bzw. ersatzlos zu streichen, sie an lokale Gegebenheiten anzupassen sowie die Fertigung eines bestimmten Modells ohne vorherige Ankündigung einzustellen. KTM übernimmt keine Haftung für Liefermöglichkeiten, Abweichungen von Abbildungen und Beschreibungen sowie Druckfehler und Irrtümer. Die abgebildeten Modelle enthalten zum Teil Sonderausstattungen, die nicht zum serienmäßigen Lieferumfang gehören.

© 2014 KTM Motorrad AG, Mattighofen Österreich
Alle Rechte vorbehalten
Nachdruck, auch auszugsweise sowie Vervielfältigungen jeder Art nur mit schriftlicher Genehmigung des Urhebers.

LIEBER KTM KUNDE

REG.NO. 12 100 6061

ISO 9001(12 100 6061)
Im Sinne der internationalen Qualitätsmanagement-Norm ISO 9001 wendet KTM Qualitätssicherungsprozesse an, die zu höchstmöglicher Produktqualität führen.
Ausgestellt durch: TÜV Management Service

KTM Motorrad AG
5230 Mattighofen, Österreich

INHALTSVERZEICHNIS

1 DARSTELLUNGSMITTEL ... 7
1.1 Verwendete Symbole ... 7
1.2 Benutzte Formatierungen ... 7
2 SICHERHEITSHINWEISE ... 8
2.1 Einsatzdefinition - Bestimmungsgemäßer Gebrauch ... 8
2.2 Sicherheitshinweise ... 8
2.3 Gefahrengrade und Symbole ... 9
2.4 Warnung vor Manipulationen ... 9
2.5 Sicherer Betrieb ... 10
2.6 Schutzkleidung ... 11
2.7 Arbeitsregeln ... 11
2.8 Umwelt ... 11
2.9 Bedienungsanleitung ... 12
3 WICHTIGE HINWEISE ... 13
3.1 Garantie, Gewährleistung ... 13
3.2 Betriebsstoffe, Hilfsstoffe ... 13
3.3 Ersatzteile, Zubehör ... 13
3.4 Service ... 14
3.5 Abbildungen ... 14
3.6 Kundendienst ... 14
4 FAHRZEUGANSICHT ... 16
4.1 Fahrzeugansicht vorne links (Symboldarstellung) ... 16
4.2 Fahrzeugansicht hinten rechts (Symboldarstellung) ... 18
5 SERIENNUMMERN ... 20
5.1 Fahrgestellnummer ... 20
5.2 Typenschild ... 20
5.3 Schlüsselnummer ... 21
5.4 Motornummer ... 22
5.5 Gabelartikelnummer ... 22
5.6 Federbeinartikelnummer ... 23
5.7 Lenkungsdämpferartikelnummer ... 23
6 BEDIENELEMENTE ... 24
6.1 Kupplungshebel ... 24
6.2 Handbremshebel ... 24
6.3 Gasdrehgriff ... 25
6.4 Schalter links am Lenker ... 25
6.4.1 Kombischalter ... 25
6.4.2 Lichtschalter ... 26
6.4.3 Warnblinkschalter ... 26
6.4.4 Menüschalter ... 27
6.4.5 Blinkerschalter ... 27
6.4.6 Hupentaster ... 28
6.5 Schalter rechts am Lenker ... 28
6.5.1 Not-Aus-Schalter ... 28
6.5.2 E-Starterknopf ... 29
6.6 Zünd-/Lenkschloss ... 29
6.7 Wegfahrsperre ... 30
6.8 Tankverschluss öffnen ... 31
6.9 Tankverschluss schließen ... 33
6.10 Sitzbankschloss ... 34
6.11 Gepäckschlaufen ... 34
6.12 Bordwerkzeug ... 35
6.13 Halteriemen ... 35
6.14 Helmsicherung ... 36
6.15 Beifahrerfußrasten ... 36

INHALTSVERZEICHNIS

6.16 Schalthebel ... 37
6.17 Fußbremshebel ... 38
6.18 Seitenständer ... 38
7 KOMBIINSTRUMENT ... 39
7.1 Übersicht ... 39
7.2 Aktivierung und Test ... 39
7.3 Matrixdisplay ... 40
7.4 Segmentdisplay ... 40
7.5 Kontrolllampen ... 41
7.6 Meldung am Matrixdisplay ... 42
7.7 Schaltblitz ... 43
7.8 Serviceanzeige ... 44
7.9 Matrixdisplay Menü ... 44
7.9.1 "Favorites" ... 44
7.9.2 "Trip 1" ... 45
7.9.3 "Trip 2" ... 45
7.9.4 "General Info" ... 46
7.9.5 "Set Favorites" ... 46
7.9.6 "Settings" ... 47
7.9.7 "Warning" ... 47
7.9.8 "Heat Grip" (optional) ... 48
7.9.9 "MTC/ABS" ... 48
7.9.10 "Drive Mod" ... 49
7.9.11 Menüübersicht ... 50
7.9.12 "Language" ... 51
7.9.13 "Distance" ... 52
7.9.14 "Temp" ... 52
7.9.15 "Pressure" ... 53
7.9.16 "Fuel Cons" ... 53
7.9.17 "Clock/Date" ... 54
7.9.18 "Shift Light" ... 54
7.9.19 "Heat Grip" ... 55
7.9.20 "DRL" ... 55
8 ERGONOMIE ... 56
8.1 Lenkerposition ... 56
8.2 Lenkerposition einstellen 🔧 ... 56
8.3 Grundeinstellung des Kupplungshebels einstellen ... 57
8.4 Grundstellung des Handbremshebels einstellen ... 58
8.5 Grundstellung des Fußbremshebels einstellen 🔧 ... 58
8.6 Auftritt des Fußbremshebels einstellen ... 59
8.7 Grundstellung des Schalthebels kontrollieren ... 60
8.8 Grundstellung des Schalthebels einstellen 🔧 ... 60
8.9 Schalthebelauftritt einstellen ... 61
9 INBETRIEBNAHME ... 62
9.1 Hinweise zur ersten Inbetriebnahme ... 62
9.2 Motor einfahren ... 63
9.3 Fahrzeug beladen ... 64
10 FAHRANLEITUNG ... 66
10.1 Kontroll- und Pflegearbeiten vor jeder Inbetriebnahme ... 66
10.2 Startvorgang ... 67
10.3 Anfahren ... 68
10.4 Schalten, Fahren ... 68
10.5 Abbremsen ... 72
10.6 Anhalten, Parken ... 74
10.7 Transport ... 76
10.8 Kraftstoff tanken ... 77

INHALTSVERZEICHNIS

11 SERVICEPLAN ... 79
11.1 Zusätzliche Informationen ... 79
11.2 Pflichtarbeiten ... 79
11.3 Empfohlene Arbeiten ... 81
12 FAHRWERKSABSTIMMUNG ... 82
12.1 Gabel/Federbein ... 82
12.2 Druckstufendämpfung der Gabel einstellen ... 82
12.3 Zugstufendämpfung der Gabel einstellen ... 83
12.4 Druckstufendämpfung Federbein ... 84
12.5 Druckstufendämpfung Low Speed des Federbeins einstellen ... 85
12.6 Druckstufendämpfung High Speed des Federbeins einstellen ... 86
12.7 Zugstufendämpfung des Federbeins einstellen ... 87
12.8 Federvorspannung des Federbeines einstellen 🔧 ... 88
13 SERVICEARBEITEN FAHRGESTELL ... 90
13.1 Motorrad mit Hebevorrichtung hinten aufheben ... 90
13.2 Motorrad von Hebevorrichtung hinten nehmen ... 90
13.3 Motorrad mit Hebevorrichtung vorne aufheben ... 91
13.4 Motorrad von Hebevorrichtung vorne nehmen ... 92
13.5 Beifahrersitzbank abnehmen ... 92
13.6 Beifahrersitzbank montieren ... 93
13.7 Fahrersitzbank abnehmen ... 93
13.8 Fahrersitzbank montieren ... 94
13.9 Helmsicherung am Fahrzeug montieren ... 94
13.10 Enddämpfer ausbauen 🔧 ... 95
13.11 Enddämpfer einbauen 🔧 ... 97
13.12 Kettenverschmutzung kontrollieren ... 98
13.13 Kette reinigen ... 98
13.14 Kettenspannung kontrollieren ... 100
13.15 Kettenspannung einstellen ... 101
13.16 Kette, Kettenrad, Kettenritzel und Kettenführung kontrollieren ... 102
13.17 Flüssigkeitsstand der hydraulischen Kupplung kontrollieren/berichtigen ... 105
14 BREMSANLAGE ... 107
14.1 ABS / Anti-Blockier-System ... 107
14.2 Bremsscheiben kontrollieren ... 109
14.3 Bremsflüssigkeitsstand der Vorderradbremse kontrollieren ... 110
14.4 Bremsflüssigkeit der Vorderradbremse nachfüllen 🔧 ... 110
14.5 Bremsbeläge der Vorderradbremse kontrollieren ... 112
14.6 Bremsflüssigkeitsstand der Hinterradbremse kontrollieren ... 113
14.7 Bremsflüssigkeit der Hinterradbremse nachfüllen 🔧 ... 114
14.8 Bremsbeläge der Hinterradbremse kontrollieren ... 116
15 RÄDER, REIFEN ... 117
15.1 Vorderrad ausbauen 🔧 ... 117
15.2 Vorderrad einbauen 🔧 ... 118
15.3 Hinterrad ausbauen 🔧 ... 120
15.4 Hinterrad einbauen 🔧 ... 122
15.5 Reifenzustand kontrollieren ... 124
15.6 Reifenluftdruck kontrollieren ... 126
16 ELEKTRIK ... 127
16.1 Tagfahrlicht ... 127

INHALTSVERZEICHNIS

16.2 Batterie ausbauen 🔧 ... 127
16.3 Batterie einbauen 🔧 ... 129
16.4 Batterie laden 🔧 ... 131
16.5 Hauptsicherung wechseln ... 135
16.6 Sicherungen im Sicherungskasten wechseln ... 138
16.7 Scheinwerferlampe wechseln ... 141
16.8 Scheinwerfereinstellung kontrollieren ... 144
16.9 Leuchtweite des Scheinwerfers einstellen ... 144
16.10 Zündschlüssel aktivieren/deaktivieren ... 146
17 KÜHLSYSTEM ... 151
17.1 Kühlflüssigkeitsstand im Ausgleichsbehälter kontrollieren ... 151
17.2 Kühlflüssigkeitsstand im Ausgleichsbehälter korrigieren ... 152
18 MOTOR ABSTIMMUNG ... 154
18.1 "Drive Mod" ... 154
18.2 MTC / Motorrad-Traktionskontrolle ... 154
19 SERVICEARBEITEN MOTOR ... 155
19.1 Motorölstand kontrollieren ... 155
19.2 Motoröl und Ölfilter wechseln, Ölsiebe reinigen 🔧 ... 156
19.3 Motoröl nachfüllen ... 160
20 REINIGUNG, PFLEGE ... 163
20.1 Motorrad reinigen ... 163
20.2 Kontroll- und Pflegearbeiten für den Winterbetrieb ... 165
21 LAGERUNG ... 167
21.1 Lagerung ... 167
21.2 Inbetriebnahme nach der Lagerung ... 168
22 FEHLERSUCHE ... 169
23 TECHNISCHE DATEN ... 171
23.1 Motor ... 171
23.2 Anzugsdrehmomente Motor ... 172
23.3 Füllmengen ... 176
23.3.1 Motoröl ... 176
23.3.2 Kühlflüssigkeit ... 176
23.3.3 Kraftstoff ... 176
23.4 Fahrgestell ... 177
23.5 Elektrik ... 178
23.6 Reifen ... 179
23.7 Gabel ... 179
23.8 Federbein ... 180
23.9 Anzugsdrehmomente Fahrgestell ... 181
24 BETRIEBSSTOFFE ... 186
25 HILFSSTOFFE ... 190
26 NORMEN ... 192
INDEXVERZEICHNIS ... 193

1 DARSTELLUNGSMITTEL

1.1 Verwendete Symbole

Nachfolgend wird die Verwendung von bestimmten Symbolen erklärt.

✓	Kennzeichnet eine erwartete Reaktion (z. B. eines Arbeitsschrittes oder einer Funktion).
✗	Kennzeichnet eine unerwartete Reaktion (z. B. eines Arbeitsschrittes oder einer Funktion).
🔧	Alle Arbeiten, die mit diesem Symbol gekennzeichnet sind, erfordern Fachkenntnisse und technisches Verständnis. Lassen Sie diese Arbeiten, im Interesse Ihrer eigenen Sicherheit, in einer autorisierten KTM-Fachwerkstatt durchführen! Dort wird Ihr Motorrad von speziell geschulten Fachkräften mit dem erforderlichen Spezialwerkzeug optimal betreut.
☛	Kennzeichnet einen Seitenverweis (Mehr Informationen sind auf der angegebenen Seite nachzulesen).

1.2 Benutzte Formatierungen

Nachfolgend werden die verwendeten Schriftformatierungen erklärt.

Eigenname	Kennzeichnet einen Eigennamen.
Name®	Kennzeichnet einen geschützten Namen.
Marke™	Kennzeichnet eine Marke im Warenverkehr.

2 SICHERHEITSHINWEISE

2.1 Einsatzdefinition - Bestimmungsgemäßer Gebrauch

KTM-Sportmotorräder sind so konzipiert und konstruiert, dass sie gängigen Beanspruchungen bei regulärem Straßenbetrieb als auch beim Einsatz auf der Rennstrecke standhalten, jedoch nicht für die Benutzung abseits asphaltierter Straßen.

Info

Das Motorrad ist nur in der homologierten Version für den öffentlichen Straßenverkehr zugelassen.

2.2 Sicherheitshinweise

Für einen sicheren Umgang mit dem Fahrzeug sind einige Sicherheitshinweise zu beachten. Lesen Sie deshalb diese Anleitung aufmerksam durch. Die Sicherheitshinweise sind im Text optisch hervorgehoben und an den relevanten Stellen verlinkt.

Info

Am Fahrzeug sind an gut sichtbaren Stellen verschiedene Hinweis-/Warnhinweisaufkleber angebracht. Entfernen Sie keine Hinweis-/Warnhinweisaufkleber. Fehlen diese, können Sie oder andere Personen Gefahren nicht erkennen und sich deshalb verletzen.

2.3 Gefahrengrade und Symbole

Gefahr
Hinweis auf eine Gefahr, die unmittelbar und mit Sicherheit zum Tod oder zu schweren bleibenden Verletzungen führt, wenn nicht die entsprechenden Vorkehrungen getroffen werden.

Warnung
Hinweis auf eine Gefahr, die wahrscheinlich zum Tod oder zu schweren Verletzungen führt, wenn nicht die entsprechenden Vorkehrungen getroffen werden.

Vorsicht
Hinweis auf eine Gefahr, die möglicherweise zu leichten Verletzungen führt, wenn nicht die entsprechenden Vorkehrungen getroffen werden.

Hinweis
Hinweis auf eine Gefahr, die zu erheblichen Maschinen- oder Materialschäden führt, wenn nicht die entsprechenden Vorkehrungen getroffen werden.

Warnung
Hinweis auf eine Gefahr, die zu Umweltschäden führt, wenn nicht die entsprechenden Vorkehrungen getroffen werden.

2.4 Warnung vor Manipulationen

Es ist verboten, Änderungen an Bauteilen der Geräuschdämpfung vorzunehmen. Folgende Maßnahmen oder das Herstellen der entsprechenden Zustände sind gesetzlich verboten:

1 Entfernen oder Außerkraftsetzen jeglicher der Geräuschdämpfung dienender Einrichtungen oder Bauteile eines Neufahrzeugs vor dessen Verkauf oder Auslieferung an den Endkunden oder während der Nutzungsdauer des Fahrzeugs zu anderen Zwecken als zur Wartung, Reparatur oder zum Austausch sowie

2 Nutzung des Fahrzeugs, nachdem eine derartige Einrichtung oder ein derartiges Bauteil entfernt oder außer Kraft gesetzt wurde.

Beispiele für gesetzwidrige Manipulation:

1 Entfernen oder Durchbohren von Enddämpfer, Prallblechen, Krümmern oder anderen Bauteilen, die Abgase leiten.
2 Entfernen oder Durchbohren von Teilen des Ansaugsystems.
3 Verwendung in nicht ordnungsgemäßem Wartungszustand.
4 Ersetzen beweglicher Teile des Fahrzeugs oder von Teilen der Auspuffanlage oder des Ansaugsystems durch vom Hersteller nicht zugelassene Teile.

2.5 Sicherer Betrieb

Gefahr

Unfallgefahr Gefahr durch mangelhafte Verkehrstüchtigkeit.

– Das Fahrzeug nicht in Betrieb nehmen, wenn Sie durch Konsumieren von Alkohol, Medikamenten oder Drogen verkehrsuntüchtig sind bzw. physisch als auch psychisch nicht in der Lage sind.

Gefahr

Vergiftungsgefahr Abgase sind giftig und können zu Bewusstlosigkeit und/oder zum Tode führen.

– Beim Betrieb des Motors stets für ausreichende Belüftung sorgen, Motor nicht in einem geschlossenen Raum starten oder laufen lassen ohne eine geeignete Absauganlage.

Warnung

Verbrennungsgefahr Einige Fahrzeugteile werden beim Betrieb des Fahrzeuges sehr heiß.

– Heiße Teile wie z. B. Auspuffanlage, Kühler, Motor, Stoßdämpfer und Bremsanlage nicht berühren. Bevor mit Arbeiten an diesen Teilen begonnen wird, Teile abkühlen lassen.

Das Fahrzeug nur in einem technisch einwandfreien Zustand, bestimmungsgemäß, sicherheits– und umweltbewusst betreiben.
Das Fahrzeug ist nur von eingewiesenen Personen zu verwenden. Im Straßenverkehr ist eine entsprechende Fahrerlaubnis notwendig.
Störungen, die die Sicherheit beeinträchtigen, umgehend in einer autorisierten KTM-Fachwerkstatt beseitigen lassen.
Am Fahrzeug angebrachte Hinweis-/Warnhinweisaufkleber beachten.

2.6 Schutzkleidung

Warnung

Verletzungsgefahr Fehlende oder mangelhafte Schutzkleidung stellt ein erhöhtes Sicherheitsrisiko dar.

– Schutzkleidung (Helm, Stiefel, Handschuhe, Hose und Jacke mit Protektoren) bei allen Fahrten tragen. Verwenden Sie immer Schutzkleidung, die sich in einwandfreiem Zustand befindet und den gesetzlichen Anforderungen entspricht.

Im Interesse Ihrer eigenen Sicherheit empfiehlt KTM das Betreiben des Fahrzeuges nur mit geeigneter Schutzkleidung.

2.7 Arbeitsregeln

Für einige Arbeiten sind Spezialwerkzeuge notwendig. Diese sind nicht Bestandteil des Fahrzeuges, können aber unter der angegebenen Nummer in Klammern bestellt werden. Bsp.: Lagerauszieher (15112017000)
Beim Zusammenbau müssen nicht wiederverwendbare Teile (z. B. selbstsichernde Schrauben und Muttern, Dichtungen, Dichtringe, O-Ringe, Splinte, Sicherungsbleche) durch neue Teile ersetzt werden.
Für einige Schraubfälle ist ein Schraubensicherungsmittel (z. B. **Loctite®**) erforderlich. Es müssen die spezifischen Hinweise des Herstellers bei der Verwendung eingehalten werden.
Teile, die nach dem Zerlegen wiederverwendet werden sollen, sind zu reinigen und auf Beschädigung bzw. Verschleiß zu kontrollieren. Beschädigte bzw. verschlissene Teile wechseln.
Nach Abschluss der Reparatur oder eines Service ist die Betriebssicherheit des Fahrzeuges sicherzustellen.

2.8 Umwelt

Ein verantwortungsvoller Umgang mit Ihrem Motorrad sorgt dafür, dass keine Probleme und Konflikte auftauchen müssen. Um die Zukunft des Motorradfahrens zu sichern, versichern Sie sich, dass Sie das Motorrad im Rahmen der Legalität benutzen, zeigen Sie Umweltbewusstsein und respektieren Sie die Rechte anderer.
Beachten Sie bei der Entsorgung von Altöl, anderen Betriebs- und Hilfsstoffen und Altteilen die jeweiligen Gesetze und Richtlinien des jeweiligen Landes.
Da Motorräder nicht der EU-Richtlinie für die Entsorgung von Altfahrzeugen unterliegen, gibt es keine gesetzliche Regelung zur Entsorgung eines Altmotorrads. Ihr autorisierter KTM-Händler hilft Ihnen gerne.

2.9 Bedienungsanleitung

Lesen Sie unbedingt diese Bedienungsanleitung genau und vollständig, bevor Sie die erste Ausfahrt unternehmen. Die Bedienungsanleitung enthält viele Informationen und Tipps, die Ihnen die Bedienung, Handhabung und Wartung erleichtern werden. Nur so erfahren Sie, wie Sie das Fahrzeug am besten für sich abstimmen und wie Sie sich vor Verletzungen schützen können.
Bewahren Sie die Bedienungsanleitung an einem gut zugänglichen Ort auf, damit sie bei Bedarf jederzeit nachschlagen können.
Falls Sie mehr über das Fahrzeug wissen wollen oder Unklarheiten beim Lesen auftreten, wenden Sie sich an einen autorisierten KTM-Händler.
Die Bedienungsanleitung ist ein wichtiger Bestandteil des Fahrzeuges und muss beim Verkauf an den neuen Eigentümer übergeben werden.

3 WICHTIGE HINWEISE

3.1 Garantie, Gewährleistung

Die im Serviceplan vorgeschriebenen Arbeiten müssen ausschließlich in einer autorisierten KTM-Fachwerkstatt durchgeführt und im Service & Garantieheft als auch im **KTM Dealer.net** bestätigt werden, da sonst jeglicher Garantieanspruch verloren geht. Bei Schäden und Folgeschäden, die durch Manipulationen und/oder Umbauten am Fahrzeug verursacht wurden, kann keine Garantie gewährt werden. Weiterführende Informationen zur Garantie oder Gewährleistung und deren Abwicklung entnehmen Sie bitte dem Service & Garantieheft.

3.2 Betriebsstoffe, Hilfsstoffe

Warnung

Umweltgefährdung Unsachgemäßer Umgang mit Kraftstoff gefährdet die Umwelt.

– Kraftstoff darf nicht in das Grundwasser, den Boden oder in die Kanalisation gelangen.

Es sind die in der Bedienungsanleitung genannten Betriebs- und Hilfsstoffe (z. B. Kraft- und Schmierstoffe) gemäß Spezifikation zu verwenden.

3.3 Ersatzteile, Zubehör

Verwenden Sie zu Ihrer eigenen Sicherheit nur Ersatzteile und Zubehörprodukte, die von KTM freigegeben und/oder empfohlen sind und lassen Sie diese in einer autorisierten KTM-Fachwerkstatt montieren. Für andere Produkte und daraus entstandene Schäden übernimmt KTM keine Haftung.
Einige Ersatzteile und Zubehörprodukte sind bei den jeweiligen Beschreibungen in Klammern angegeben. Ihr autorisierter KTM-Händler berät Sie gerne.

Die aktuellen **KTM PowerParts** für Ihr Fahrzeug finden Sie auf der KTM-Website.
Internationale KTM-Website: http://www.ktm.com

3.4 Service

Die Voraussetzung für den fehlerfreien Betrieb und die Vermeidung von vorzeitigem Verschleiß ist die Einhaltung der in der Bedienungsanleitung genannten Service–, Pflege- und Einstellarbeiten von Motor und Fahrwerk. Eine falsche Fahrwerksabstimmung kann Beschädigungen und Brüche an Fahrwerkskomponenten hervorrufen.
Der Einsatz des Fahrzeuges unter erschwerten Bedingungen, z. B. starker Regen, große Hitze oder hohe Zuladung, kann zu deutlich erhöhtem Verschleiß an Komponenten wie Antriebsstrang, Bremsanlagen oder Federungskomponenten führen. Darum kann eine Kontrolle oder der Austausch von Teilen schon vor Erreichen des nächsten Serviceintervalls erforderlich sein.
Beachten Sie unbedingt die vorgeschriebenen Einfahrzeiten und Serviceintervalle. Deren genaue Einhaltung trägt wesentlich zur Erhöhung der Lebensdauer Ihres Motorrades bei.

3.5 Abbildungen

Die in der Anleitung dargestellten Abbildungen enthalten zum Teil Sonderausstattungen.
Zur besseren Darstellung und Erklärung können einige Teile ausgebaut oder nicht abgebildet sein. Ein Ausbau für die jeweilige Beschreibung ist nicht immer zwingend notwendig. Beachten Sie die textlichen Angaben.

3.6 Kundendienst

Für Fragen zu Ihrem Fahrzeug und zu KTM steht Ihnen Ihr autorisierter KTM-Händler gerne zur Verfügung.

Die Liste der autorisierten KTM-Händler finden Sie auf der KTM-Website.
Internationale KTM-Website: http://www.ktm.com

4 FAHRZEUGANSICHT

4.1 Fahrzeugansicht vorne links (Symboldarstellung)

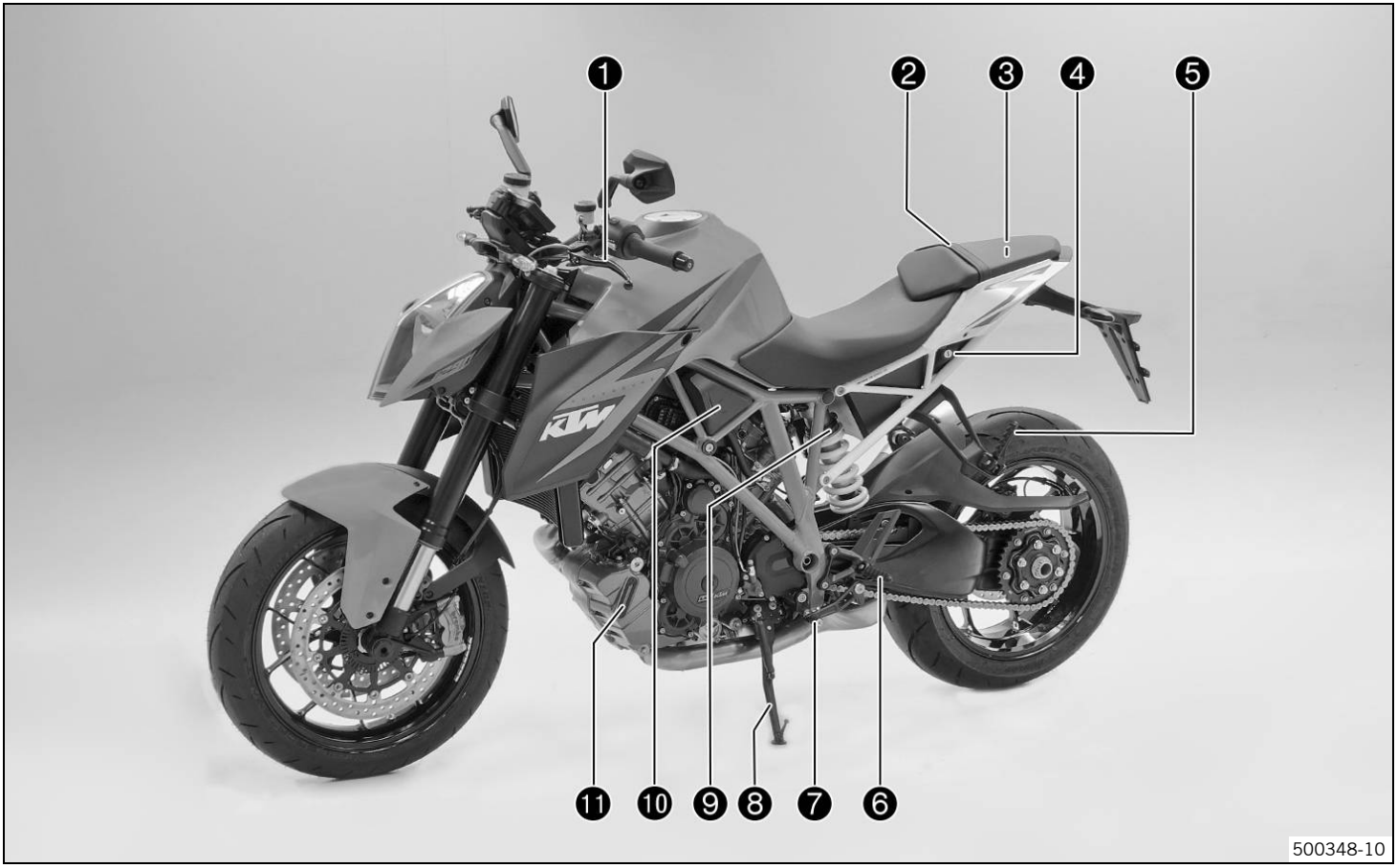

1	Kupplungshebel (☛ S. 24)
2	Halteriemen (☛ S. 35)
3	Bordwerkzeug (☛ S. 35)
4	Sitzbankschloss (☛ S. 34)
5	Beifahrerfußrasten (☛ S. 36)
6	Fahrerfußrasten
7	Schalthebel (☛ S. 37)
8	Seitenständer (☛ S. 38)
9	Federbein Einstellung Federvorspannung
10	Ausgleichsbehälter Kühlsystem
11	Motoröl-Schauglas

4.2 Fahrzeugansicht hinten rechts (Symboldarstellung)

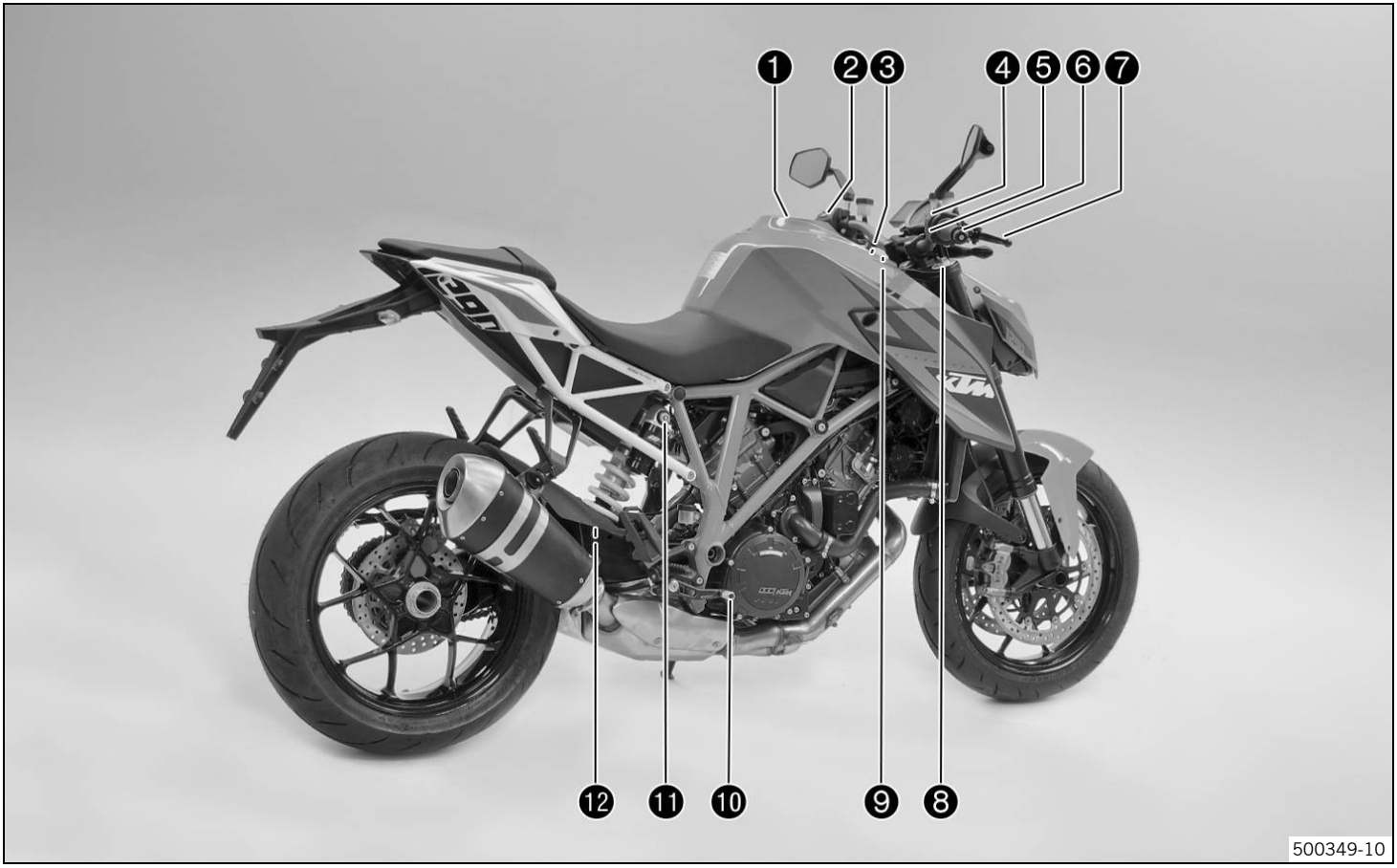

4 FAHRZEUGANSICHT

1	Tankverschluss
2	Kombischalter (☛ S. 25)
3	Zünd-/Lenkschloss (☛ S. 29)
4	Not-Aus-Schalter (☛ S. 28)
5	E-Starterknopf (☛ S. 29)
6	Gasdrehgriff (☛ S. 25)
7	Handbremshebel (☛ S. 24)
8	Gabel Druckstufeneinstellung
9	Gabel Zugstufeneinstellung
10	Fußbremshebel (☛ S. 38)
11	Druckstufendämpfung Federbein (☛ S. 84)
12	Federbein Zugstufeneinstellung

5 SERIENNUMMERN

5.1 Fahrgestellnummer

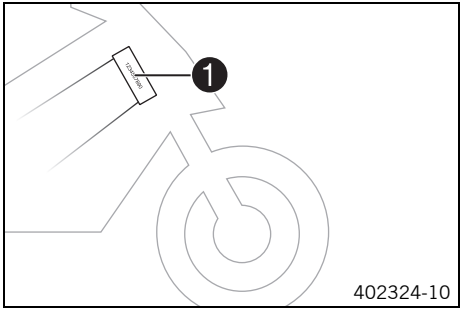

Die Fahrgestellnummer ❶ ist auf dem Steuerkopf rechts eingeprägt.
Die Fahrgestellnummer ist auch am Typenschild eingetragen.

5.2 Typenschild

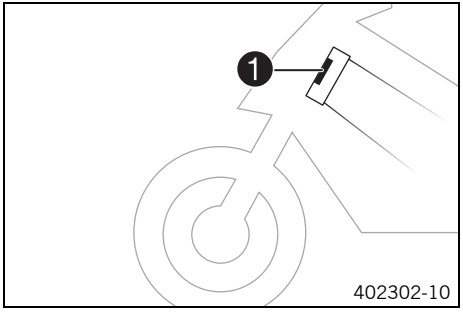

(1290 Super Duke R EU, 1290 Super Duke R FR)

Das Typenschild EU ❶ ist auf dem Steuerkopf links angebracht.

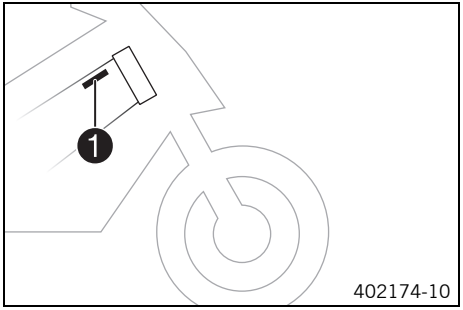

(1290 Super Duke R AUS)

Das Typenschild Australien ❶ ist am Rahmen rechts angebracht.

5.3 Schlüsselnummer

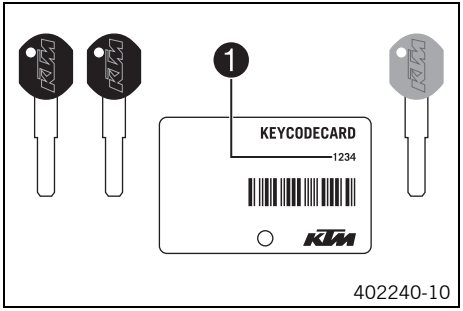

Die Schlüsselnummer **Code number** ❶ ist auf der **KEYCODECARD** angeführt.

Info

Sie benötigen die Schlüsselnummer zum Bestellen eines Ersatzschlüssels. Bewahren Sie die **KEYCODECARD** an einem sicheren Ort auf.
Mit dem orangen Programmierschlüssel aktivieren bzw. deaktivieren Sie die schwarzen Zündschlüssel. Bewahren Sie den orangen Programmierschlüssel an einem sicheren Ort auf, er darf nur für Lern- und Programmierfunktionen verwendet werden.

5.4 Motornummer

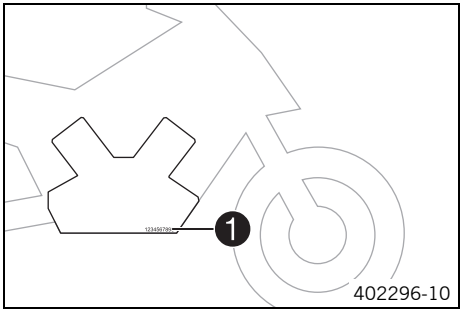

Die Motornummer ❶ ist an der rechten Motorseite eingeprägt.

5.5 Gabelartikelnummer

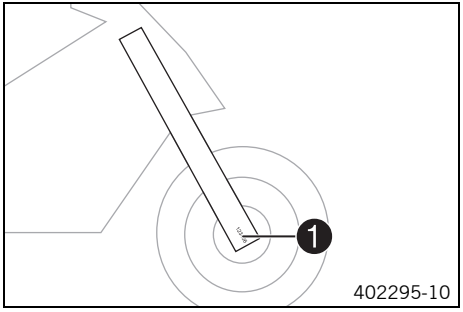

Die Gabelartikelnummer ❶ ist auf der Innenseite der Gabelfaust eingeprägt.

5.6 Federbeinartikelnummer

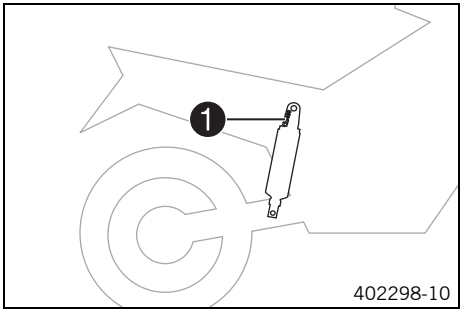

Die Federbeinartikelnummer ❶ ist am Federbeinoberteil über dem Einstellring zur Motorseite hin eingeprägt.

5.7 Lenkungsdämpferartikelnummer

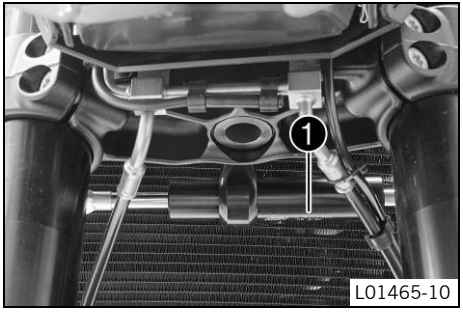

Die Lenkungsdämpferartikelnummer ❶ ist auf der Unterseite des Lenkungsdämpfers eingeprägt.

6 BEDIENELEMENTE

6.1 Kupplungshebel

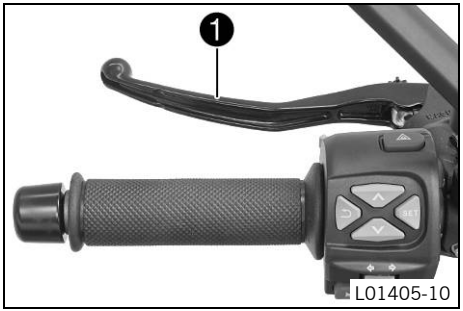

Der Kupplungshebel ❶ ist am Lenker links angebracht.
Die Kupplung wird hydraulisch betätigt und stellt sich automatisch nach.

6.2 Handbremshebel

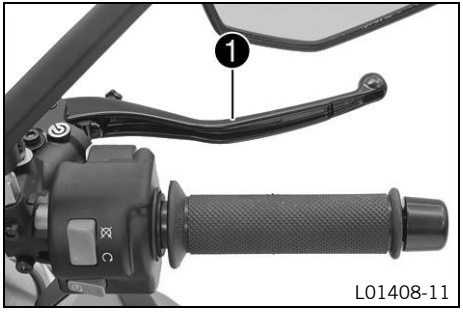

Der Handbremshebel ❶ ist am Lenker rechts angebracht.
Mit dem Handbremshebel wird die Vorderradbremse betätigt.

6.3 Gasdrehgriff

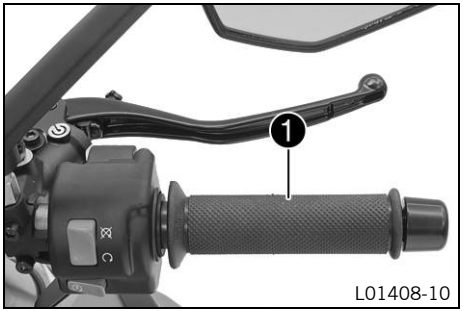

Der Gasdrehgriff ❶ ist am Lenker rechts angebracht.

6.4 Schalter links am Lenker

6.4.1 Kombischalter

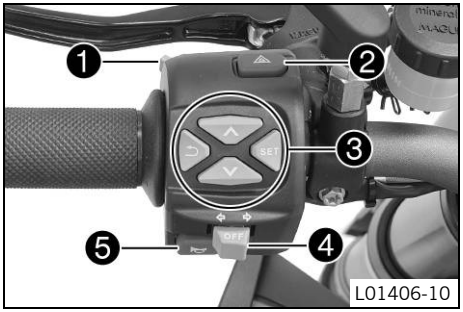

Der Kombischalter ist am Lenker links angebracht.

Übersicht Kombischalter links

1	Lichtschalter (☛ S. 26)
2	Warnblinkschalter (☛ S. 26)
3	Menüschalter (☛ S. 27)
4	Blinkerschalter (☛ S. 27)
5	Hupentaster (☛ S. 28)

6.4.2 Lichtschalter

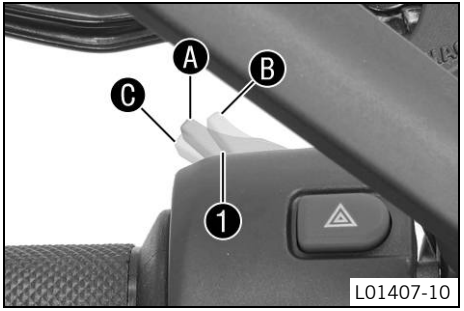

Der Lichtschalter ❶ ist am Kombischalter links angebracht.

Mögliche Zustände

	Abblendlicht ein – Lichtschalter in Stellung Ⓐ. In dieser Stellung sind Abblendlicht und Rücklicht eingeschaltet.
	Fernlicht ein – Lichtschalter in Stellung Ⓑ. In dieser Stellung sind Fernlicht und Rücklicht eingeschaltet.
	Lichthupe – Lichtschalter in Stellung Ⓒ drücken.

6.4.3 Warnblinkschalter

Der Warnblinkschalter ❶ ist am Kombischalter links angebracht.
Die Warnblinkanlage wird zum Anzeigen von Notsituationen verwendet.

Info
Die Warnblinkanlage kann bei eingeschalteter Zündung bzw. bis 60 Sekunden nach Ausschalten der Zündung ein- oder ausgeschaltet werden.
Warnblinkanlage nur so lange wie nötig verwenden, die Batterie wird dadurch entladen.

Mögliche Zustände

	Warnblinkanlage ein – Es blinken alle vier Blinker und die grünen Blinkerkontrolllampen im Kombiinstrument.

6.4.4 Menüschalter

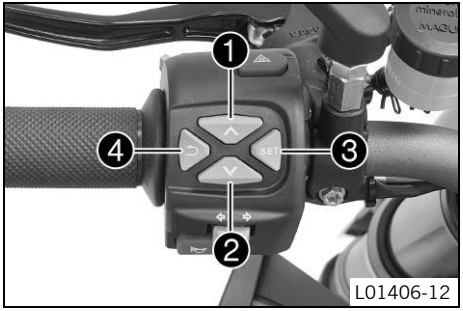

Der Menüschalter ist zentral am Kombischalter links angebracht.
Mit den Menütasten wird das Matrixdisplay am Kombiinstrument gesteuert.
Taste ❶ ist die **UP**-Taste.
Taste ❷ ist die **DOWN**-Taste.
Taste ❸ ist die **SET**-Taste.
Taste ❹ ist die **BACK**-Taste.

6.4.5 Blinkerschalter

Der Blinkerschalter ❶ ist am Kombischalter links angebracht.

Mögliche Zustände

OFF	Blinker aus – Blinkerschalter drücken.
⇦	Blinker links ein – Blinkerschalter nach links gedrückt. Der Blinkerschalter geht nach dem Betätigen in die Mittelstellung zurück.
⇨	Blinker rechts ein – Blinkerschalter nach rechts gedrückt. Der Blinkerschalter geht nach dem Betätigen in die Mittelstellung zurück.

Zum Ausschalten des Blinkers, den Blinkerschalter zum Schaltergehäuse drücken.

6.4.6 Hupentaster

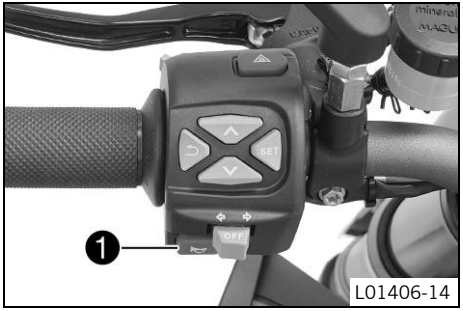

Der Hupentaster ❶ ist am Kombischalter links angebracht.

Mögliche Zustände

- Hupentaster in der Grundstellung.
- Hupentaster gedrückt – In dieser Stellung wird die Hupe betätigt.

6.5 Schalter rechts am Lenker

6.5.1 Not-Aus-Schalter

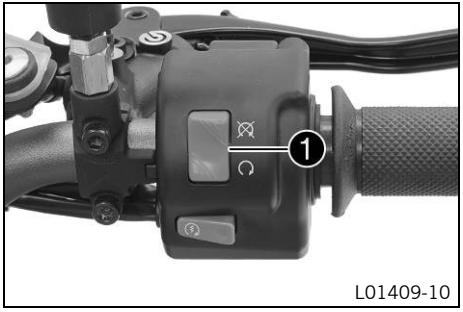

Der Not-Aus-Schalter ❶ ist am Lenker rechts angebracht.

Mögliche Zustände

	Not-Aus-Schalter aus – In dieser Stellung ist der Zündstromkreis unterbrochen, der laufende Motor geht aus, der Motor kann nicht gestartet werden. Eine Meldung im Matrixdisplay erscheint.
	Not-Aus-Schalter ein – Diese Stellung ist für den Betrieb notwendig, der Zündstromkreis ist geschlossen.

6.5.2 E-Starterknopf

Der E-Starterknopf ❶ ist am Lenker rechts angebracht.

Mögliche Zustände

- E-Starterknopf in der Grundstellung.
- E-Starterknopf gedrückt – In dieser Stellung wird der E-Starter betätigt.

6.6 Zünd-/Lenkschloss

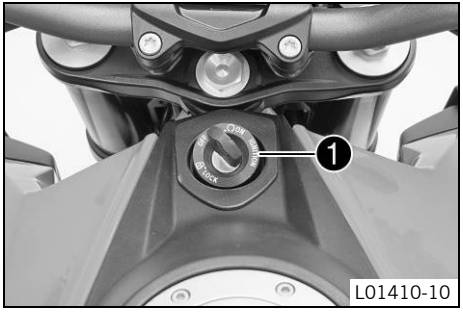

Das Zünd-/Lenkschloss ❶ befindet sich vor der oberen Gabelbrücke.

Info

Zum Einschalten der Zündung darf nur ein schwarzer Zündschlüssel verwendet werden.
Mit dem orangen Programmierschlüssel aktivieren bzw. deaktivieren Sie die schwarzen Zündschlüssel.

Mögliche Zustände

	Zündung aus **OFF** – In dieser Stellung ist der Zündstromkreis unterbrochen, der laufende Motor geht aus, der stehende Motor springt nicht an. Der schwarze Zündschlüssel kann abgezogen werden.
	Zündung ein **ON** – In dieser Stellung ist der Zündstromkreis geschlossen, der Motor kann gestartet werden.

	Lenkung blockiert – In dieser Stellung ist der Zündstromkreis unterbrochen und die Lenkung blockiert. Der schwarze Zündschlüssel kann abgezogen werden.

6.7 Wegfahrsperre

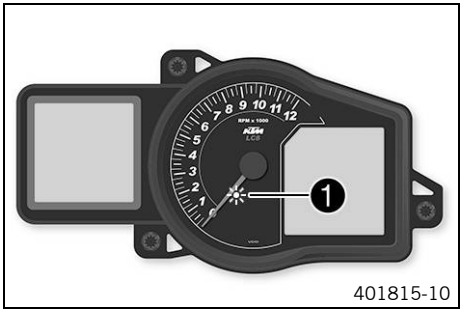

Die elektronische Wegfahrsperre sichert das Fahrzeug gegen unbefugte Benutzung.
Durch das Abziehen des Zündschlüssels wird die Wegfahrsperre automatisch aktiviert und die Motorelektronik gesperrt.
Die Kontrolllampe-Wegfahrsperre ❶ kann durch Blinken Fehler anzeigen.
Ist die optionale Alarmanlage verbaut, blinkt die Kontrolllampe-Wegfahrsperre ❶, wenn die Alarmanlage eingeschaltet ist.

Info

Die Zündschlüssel sind mit elektronischen Bauteilen bestückt. Nie mehrere Zündschlüssel an einem Schlüsselbund befestigen, sie können sich gegenseitig stören.

Ein verlorener schwarzer Zündschlüssel muss deaktiviert werden, um eine unbefugte Inbetriebnahme des Fahrzeuges zu verhindern.
Die schwarzen Zündschlüssel sind im Auslieferungszustand aktiviert.
Es können noch zwei weitere Ersatzzündschlüssel (Schlüsselnummer auf der **KEYCODECARD**) bei einer autorisierte KTM-Fachwerkstatt bestellt werden, diese müssen zur Verwendung aktiviert werden.

6.8 Tankverschluss öffnen

Gefahr

Brandgefahr Kraftstoff ist leicht entflammbar.

– Fahrzeug nicht in der Nähe von offenen Flammen bzw. brennenden Zigaretten tanken und den Motor immer abstellen. Darauf achten, dass kein Kraftstoff insbesondere auf heiße Teile des Fahrzeugs verschüttet wird. Verschütteten Kraftstoff sofort aufwischen.

– Der im Kraftstofftank vorhandene Kraftstoff dehnt sich bei Erwärmung aus und kann bei Überfüllung austreten. Angaben zum Kraftstofftanken beachten.

Warnung

Vergiftungsgefahr Kraftstoff ist giftig und gesundheitsschädlich.

– Kraftstoff nicht mit Haut, Augen und Kleidung in Berührung bringen. Kraftstoffdämpfe nicht einatmen. Bei Augenkontakt sofort mit Wasser spülen und einen Arzt aufsuchen. Kontaminierte Hautstellen sofort mit Wasser und Seife reinigen. Wurde Kraftstoff verschluckt sofort einen Arzt aufsuchen. Mit Kraftstoff kontaminierte Bekleidung wechseln. Kraftstoff ordnungsgemäß in einem geeigneten Kanister aufbewahren und von Kindern fernhalten.

Warnung

Umweltgefährdung Unsachgemäßer Umgang mit Kraftstoff gefährdet die Umwelt.

– Kraftstoff darf nicht in das Grundwasser, den Boden oder in die Kanalisation gelangen.

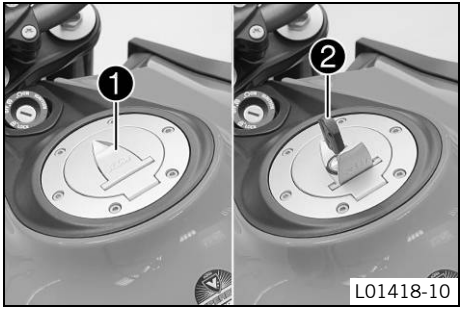

– Abdeckung ❶ am Tankverschluss hochklappen und Zündschlüssel ❷ in das Tankschloss stecken.

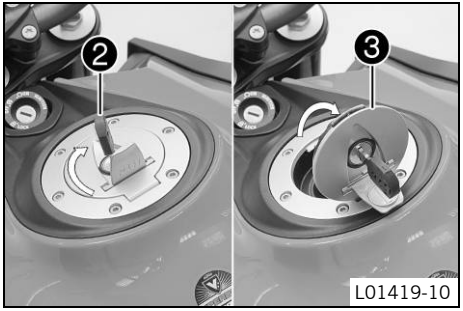

Hinweis

Beschädigungsgefahr Bruch des Zündschlüssels.

– Zur Entlastung des Zündschlüssels auf den Tankverschluss drücken. Beschädigte Zündschlüssel müssen erneuert werden.

– Zündschlüssel ❷ im Uhrzeigersinn drehen.
– Tankverschluss ❸ hochklappen.

6.9 Tankverschluss schließen

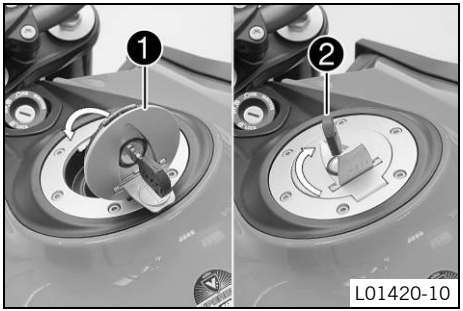

– Tankverschluss ❶ herunterklappen.
– Zündschlüssel ❷ im Uhrzeigersinn drehen.

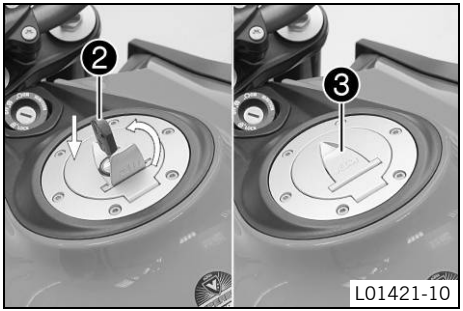

– Tankverschluss niederdrücken und Zündschlüssel ❷ zurückdrehen, bis das Tankschloss schließt.

Warnung

Brandgefahr Kraftstoff ist leicht entflammbar, giftig und gesundheitsschädlich.

– Tankverschluss nach dem Schließen auf eine korrekte Verriegelung kontrollieren. Mit Kraftstoff kontaminierte Bekleidung wechseln. Kontaktierte Hautstellen sofort mit Wasser und Seife reinigen.

– Zündschlüssel ❷ abziehen und Abdeckung ❸ herunterklappen.

6.10 Sitzbankschloss

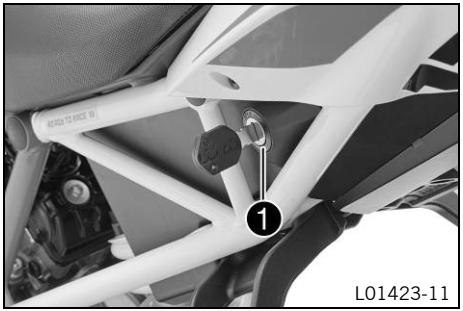

Das Sitzbankschloss ❶ befindet sich auf der linken Fahrzeugseite.
Es kann mit dem Zündschlüssel entriegelt werden.

6.11 Gepäckschlaufen

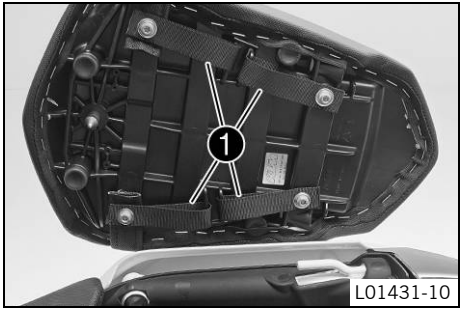

Die Gepäckschlaufen ❶ befinden sich an der Unterseite der Beifahrersitzbank.

Info
Wenn die Schlaufen nach außen gedreht werden, sind sie bei montierter Beifahrersitzbank zugänglich.

An die nach außen gedrehten Gepäckschlaufen darf maximal ein kleines Gepäckstück mit dem angegebenen Gewicht befestigt werden.

maximales Gepäckgewicht	5 kg

6.12 Bordwerkzeug

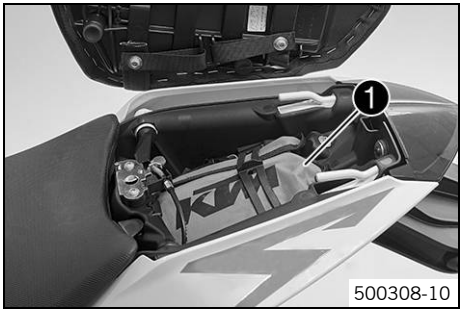

Im Staufach unter der Beifahrersitzbank befindet sich das Bordwerkzeug ❶.

6.13 Halteriemen

Der Halteriemen ❶ ist an der Beifahrersitzbank montiert.
Der Halteriemen dient zum Festhalten des Beifahrers.

6.14 Helmsicherung

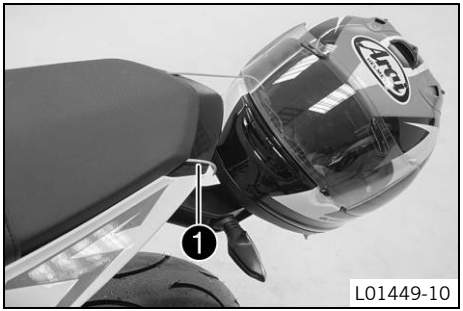

Warnung

Unfallgefahr Beeinträchtigung des Fahrverhaltens und der Fahrzeugbedienung durch eine montierte Helmsicherung bzw. Helm.

– Die Helmsicherung nicht zur Befestigung von einem Helm oder anderen Gegenständen während der Fahrt nutzen. Die Helmsicherung stets vor Fahrtantritt entfernen.

Mit dem Stahlseil ❶ aus dem Bordwerkzeug kann ein Helm am Fahrzeug gegen Diebstahl gesichert werden.

6.15 Beifahrerfußrasten

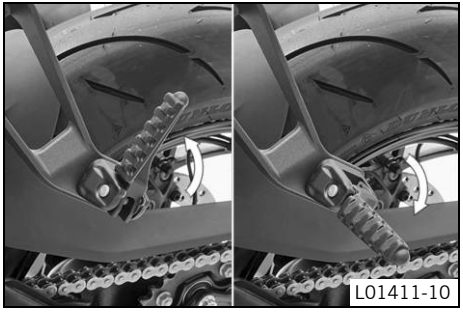

Die Beifahrerfußrasten sind klappbar ausgeführt.

Mögliche Zustände

- Beifahrerfußrasten eingeklappt – Für Betrieb ohne Beifahrer.
- Beifahrerfußrasten ausgeklappt – Für Betrieb mit Beifahrer.

6.16 Schalthebel

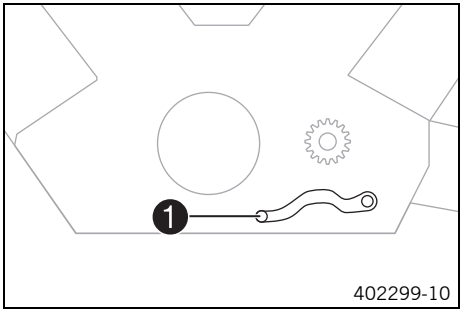

Der Schalthebel ❶ ist am Motor links angebracht.

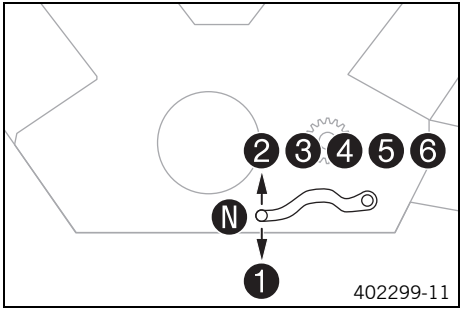

Die Lage der Gänge ist aus der Abbildung ersichtlich.
Der Leerlauf befindet sich zwischen 1. und 2. Gang.

6.17 Fußbremshebel

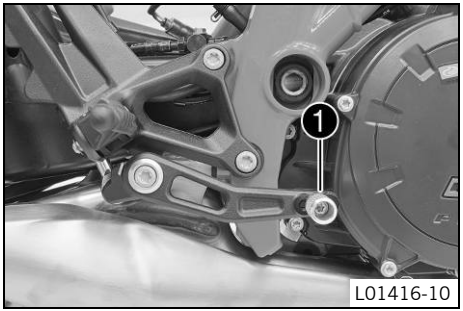

Der Fußbremshebel ❶ befindet sich vor der rechten Fußraste.
Mit dem Fußbremshebel wird die Hinterradbremse betätigt.

6.18 Seitenständer

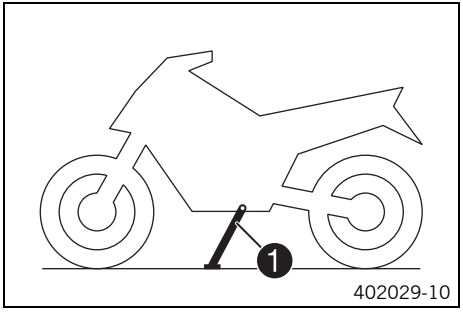

Der Seitenständer ❶ befindet sich an der linken Fahrzeugseite.
Der Seitenständer dient zum Abstellen des Motorrades.

Info
Während der Fahrt muss der Seitenständer eingeklappt sein.
Der Seitenständer ist mit dem Sicherheitsstartsystem gekoppelt, beachten Sie die Hinweise im Kapitel Anhalten, Parken.

Mögliche Zustände

- Seitenständer ausgeklappt – Fahrzeug kann auf dem Seitenständer abgestellt werden. Das Sicherheitsstartsystem ist aktiv.
- Seitenständer eingeklappt – Diese Stellung ist bei allen Fahrten notwendig. Das Sicherheitsstartsystem ist inaktiv.

7 KOMBIINSTRUMENT

7.1 Übersicht

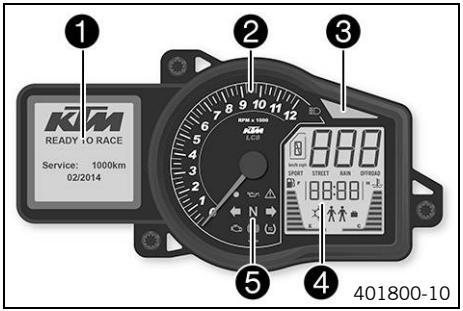

1	Matrixdisplay (☛ S. 40)
2	Drehzahlmesser
3	Schaltblitz (☛ S. 43)
4	Segmentdisplay
5	Kontrolllampen (☛ S. 41)

7.2 Aktivierung und Test

Aktivierung
Das Kombiinstrument wird mit der Zündung eingeschaltet.

Info
Die Helligkeit der Anzeigen wird von einem Helligkeitssensor im Kombiinstrument gesteuert.

Test
Das Segmentdisplay, die Kontrolllampen und der Drehzahlmesser werden für einen Funktionstest kurz angesteuert.
Im Matrixdisplay erscheint der Begrüßungstext und der Hinweis auf den nächsten Service (☛ S. 44).

Info
War die Batterie abgeklemmt, müssen die Uhrzeit und das Datum eingestellt werden.

7.3 Matrixdisplay

401821-01

Die Anzeige im Matrixdisplay wird mit dem Menüschalter (☛ S. 27) gesteuert.
Nach dem Einschalten der Zündung wird angezeigt, wann der nächste Service (☛ S. 44) erforderlich ist.
Leuchtet bei den Kontrolllampen (☛ S. 41) die Warnlampe-Allgemein ⚠ auf, wird die entsprechende Meldung im Matrixdisplay angezeigt. Mit der **Set**-Taste wird der Empfang der Information bestätigt und die Meldung wird ausgeblendet.

Meldungen erscheinen	10 s

7.4 Segmentdisplay

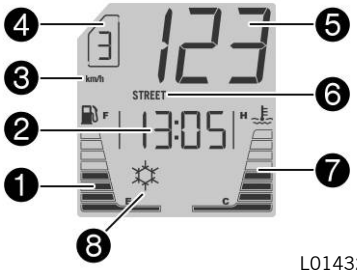

L01432-10

1	Kraftstoffstand
2	Uhrzeit
3	Einheit für die Geschwindigkeitsanzeige
4	Ganganzeige
5	Geschwindigkeit
6	**"Drive Mod"** (☛ S. 154)
7	Kühlmitteltemperatur
8	Glatteiswarnung

7.5 Kontrolllampen

Mögliche Zustände

	Fernlicht-Kontrolllampe leuchtet blau – Fernlicht ist eingeschaltet.
	Kontrolllampe-Wegfahrsperre leuchtet/blinkt rot – Status- oder Fehlermeldung bei der Wegfahrsperre/Alarmanlage.
	Öldruck-Warnlampe leuchtet rot – Motoröldruck ist zu niedrig.
	Warnlampe-Allgemein leuchtet gelb – Ein Hinweis/Warnhinweis für die Betriebssicherheit wurde erkannt. Dieser wird zusätzlich am Matrixdisplay dargestellt.
	Linke Blinkerlampe blinkt grün im Blinkrhythmus – Blinker links ist eingeschaltet.
	Leerlauf-Kontrolllampe leuchtet grün – Getriebe ist in Leerlauf geschaltet.
	Rechte Blinkerlampe blinkt grün im Blinkrhythmus – Blinker rechts ist eingeschaltet.
	Motorwarnlampe leuchtet/blinkt gelb – Das Motorsteuergerät hat einen Fehler erkannt.
	ABS-Lampe leuchtet/blinkt gelb – Das ABS ist nicht aktiv. Die ABS-Lampe leuchtet auch, wenn ein Fehler erkannt wird.
	TC-Lampe leuchtet/blinkt gelb – Die Traktionskontrolle ist nicht aktiv oder regelt gerade. Die TC-Lampe leuchtet auch, wenn ein Fehler erkannt wird.

7.6 Meldung am Matrixdisplay

401850-01

Mögliche Zustände

	Motorstörung – Das Motorsteuergerät hat einen Fehler erkannt. Autorisierte KTM-Fachwerkstatt aufsuchen.
	Allgemeine Meldung – Allgemeine Meldung zur Betriebssicherheit. Autorisierte KTM-Fachwerkstatt aufsuchen.
	ABS-Warnung – ABS-Funktion ist nicht verfügbar. Autorisierte KTM-Fachwerkstatt aufsuchen.
	Traktionstkontrolle – Die Traktionstkontrolle ist nicht verfügbar. Autorisierte KTM-Fachwerkstatt aufsuchen.
	Motoröldruck – Motoröldruck ist zu niedrig. Sofort den Motor abstellen. Autorisierte KTM-Fachwerkstatt kontaktieren.
	Motorölstand – Motorölstand ist zu niedrig. Motorölstand kontrollieren und korrigieren.
	Lichtanlage – Leuchtet, wenn ein Element der Lichtanlage ausgefallen ist. Defektes Leuchtmittel wechseln, oder eine autorisierte KTM-Fachwerkstatt aufsuchen.
	Kühlwassertemperatur – Kühlwassertemperatur ist zu hoch. Motor abstellen. Autorisierte KTM-Fachwerkstatt kontaktieren.
	Kraftstoffreserve – Kraftstoffvorrat geht zur Neige. Bei der nächsten Gelegenheit Kraftstoff tanken.
	Glatteissymbol – Glatteis ist möglich. Die Geschwindigkeit den geänderten Fahrbahnverhältnissen anpassen.
	Batteriespannung – Batteriespannung ist zu niedrig. Batterie mit einem geeigneten Ladegerät laden.

	Service – Der Service ist fällig. Autorisierte KTM-Fachwerkstatt kontaktieren.
	Not-Aus-Schalter – Der Not-Aus-Schalter ist aus.

Die Meldungen werden im Menü **"Warning"** angezeigt.

7.7 Schaltblitz

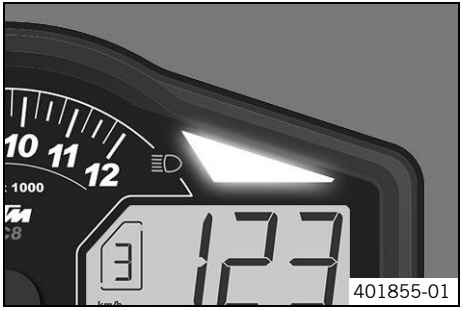

Der Schaltblitz blinkt oder leuchtet, wenn ein Schaltvorgang eingeleitet werden soll.
Im Menü **"Shift Light"** kann die Drehzahl für den Schaltblitz eingestellt werden. Bei **"RPM1"** blinkt der Schaltblitz und bei **"RPM2"** leuchtet er.

Motoröltemperatur	> 35 °C
"RPM1" Schaltblitz	blinkt
"RPM2" Schaltblitz	leuchtet

Motoröltemperatur	≤ 35 °C
Schaltblitz leuchtet immer bei	6.500 1/min

7.8 Serviceanzeige

401821-01

Nach dem Einschalten der Zündung wird die Serviceanzeige kurz eingeblendet.
Die Serviceintervalle sind weg- und zeitabhängig. Je nachdem, welches Ereignis zuerst eintritt.
Die genauen Serviceintervalle stehen im Serviceplan.

7.9 Matrixdisplay Menü

7.9.1 "Favorites"

L01440-10

- **UP** oder **DOWN**-Taste drücken, bis das Menü **"Favorites"** am Matrixdisplay erscheint. Durch Drücken der **SET**-Taste wird das Menü geöffnet.
- Mit der **UP** oder **DOWN**-Taste Menüpunkt auswählen und mit der **SET**-Taste ansteuern.
- Durch zweimaliges Drücken der **BACK**-Taste wechselt die Anzeige immer ins Menü **"Favorites"**.

Im Menü **"Favorites"** können fünf Menüs direkt angesteuert werden.
Im Menü **"Set Favorites"** wird das Menü **"Favorites"** konfiguriert.

7.9.2 "Trip 1"

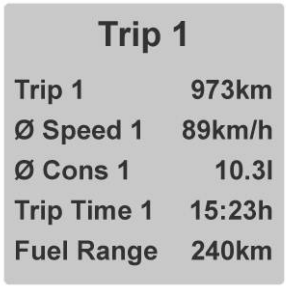

401826-01

– **UP** oder **DOWN**-Taste drücken, bis das Menü **"Trip 1"** am Matrixdisplay erscheint.

"Trip 1" zeigt die Wegstrecke seit der letzten Rückstellung an, zum Beispiel zwischen zwei Tankstopps. **"Trip 1"** läuft mit und zählt bis **9999**.
"Ø Speed 1" zeigt die Durchschnittsgeschwindigkeit auf Basis von **"Trip 1"** und **"Trip Time 1"** an.
"Ø Cons 1" zeigt den Durchschnittsverbrauch auf Basis von **"Trip 1"** und **"Trip Time 1"** an.
"Trip Time 1" zeigt die Fahrzeit auf Basis von **"Trip 1"** an und läuft, sobald ein Geschwindigkeitssignal kommt.
"Fuel Range" zeigt die mögliche Reichweite mit Kraftstoffreserve an.

Taste SET 3-5 Sekunden gedrückt halten.	Alle Einträge im Menü **"Trip 1"** werden gelöscht.

7.9.3 "Trip 2"

401825-01

– **UP** oder **DOWN**-Taste drücken, bis das Menü **"Trip 2"** am Matrixdisplay erscheint.

"Trip 2" zeigt die Wegstrecke seit der letzten Rückstellung an, zum Beispiel zwischen zwei Tankstopps. **"Trip 2"** läuft mit und zählt bis **9999**.
"Ø Speed 2" zeigt die Durchschnittsgeschwindigkeit auf Basis von **"Trip 2"** und **"Trip Time 2"** an.
"Ø Cons 2" zeigt den Durchschnittsverbrauch auf Basis von **"Trip 2"** und **"Trip Time 2"** an.
"Trip Time 2" zeigt die Fahrzeit auf Basis von **"Trip 2"** an und läuft, sobald es ein Geschwindigkeitssignal gibt.
"Fuel Range" zeigt die mögliche Reichweite mit Kraftstoffreserve an.

Taste SET 3-5 Sekunden gedrückt halten.	Alle Einträge im Menü **"Trip 2"** werden gelöscht.

7.9.4 "General Info"

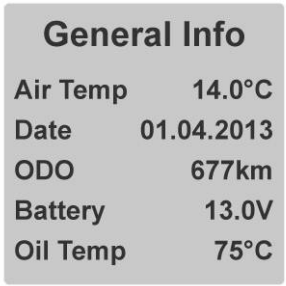

401824-01

– **UP** oder **DOWN**-Taste drücken, bis das Menü **"General Info"** am Matrixdisplay erscheint.

"Air Temp" zeigt die Umgebungslufttemperatur an.
"Date" zeigt das Datum an.
"ODO" zeigt die gefahrene Gesamtwegstrecke an.
"Battery" zeigt die Batteriespannung an.
"Oil Temp" zeigt die Motoröltemperatur an.

7.9.5 "Set Favorites"

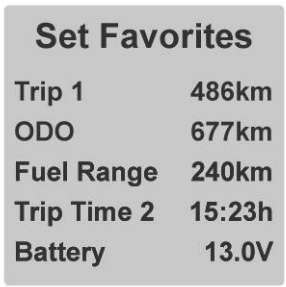

L01441-10

Bedingung

- Fahrzeug steht.

– **UP** oder **DOWN**-Taste drücken, bis das Menü **"Set Favorites"** am Matrixdisplay erscheint. Durch Drücken der **SET**-Taste wird das Menü geöffnet.

– Mit der **UP** oder **DOWN**-Taste Menü auswählen. Mit der **SET**-Taste das Menü für die Schnellauswahl einstellen.

Im Menü **"Set Favorites"** wird das Menü **"Favorites"** konfiguriert.

7.9.6 "Settings"

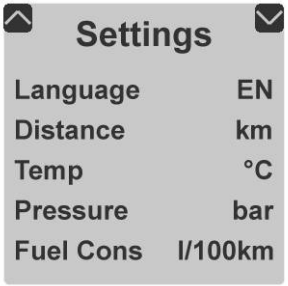

L01434-10

Bedingung

- Fahrzeug steht.

– **UP** oder **DOWN**-Taste drücken, bis das Menü **"Settings"** am Matrixdisplay erscheint. Durch Drücken der **SET**-Taste wird das Menü geöffnet.

Im Menü **"Settings"** werden Einstellungen für Einheiten oder verschiedene Werte vorgenommen. Einige Funktionen können aktiviert oder deaktiviert werden.

7.9.7 "Warning"

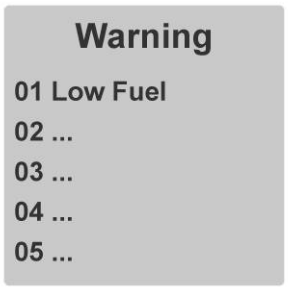

L01435-10

Bedingung

- Meldung oder Warnung

– **UP** oder **DOWN**-Taste drücken, bis das Menü **"Warning"** am Matrixdisplay erscheint. Durch Drücken der **SET**-Taste wird das Menü geöffnet.

– Mit der **UP** oder **DOWN**-Taste durch die Warnungen navigieren.

Im Menü **"Warning"** werden aufgetretenen Warnungen angezeigt und gespeichert, bis diese nicht mehr aktiv sind.

7.9.8 "Heat Grip" (optional)

401838-01

– **UP** oder **DOWN**-Taste drücken, bis das Menü **"Heat Grip"** am Matrixdisplay erscheint. Durch Drücken der **SET**-Taste wird das Menü geöffnet.

– Mit der **UP** oder **DOWN**-Taste durch das Menü navigieren. Mit der **SET**-Taste eine Heizstufe auswählen oder die Heizgriffe abschalten.

7.9.9 "MTC/ABS"

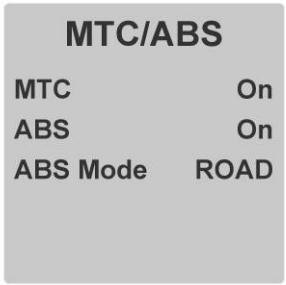

L01436-10

Bedingung

- Fahrzeug steht.

– **UP** oder **DOWN**-Taste drücken, bis das Menü **"MTC/ABS"** am Matrixdisplay erscheint.

Im Menü **"MTC/ABS"** können **"MTC"** und **"ABS"** abgeschaltet werden.
In **"ABS Mode"** kann zwischen **"ROAD"** und **"SUP MOT"** gewählt werden.

Info

Nach dem Einschalten der Zündung sind die Traktionskontrolle und das ABS wieder aktiv.
Im ABS-Mode **"ROAD"** kann das ABS an beiden Rädern regeln.
Im ABS-Mode **"SUP MOT"** regelt das ABS nur am Vorderrad. Am Hinterrad findet keine ABS-Regelung statt. Die ABS-Lampe blinkt langsam, um Sie an den aktiven ABS-Mode **"SUP MOT"** zu erinnern.
Im ABS-Mode **"SUP MOT"** kann das Hinterrad blockieren - Sturzgefahr.

7.9.10 "Drive Mod"

L01437-10

– **UP** oder **DOWN**-Taste drücken, bis das Menü **"Drive Mod"** am Matrixdisplay erscheint. Durch Drücken der **SET**-Taste wird das Menü geöffnet.

– Mit der **UP** oder **DOWN**-Taste durch das Menü navigieren. Mit der **SET**-Taste können aufeinander abgestimmte Einstellungen von Motor und Traktionskontrolle ausgewählt werden.

✔ SPORT - homologierte Leistung mit sehr direktem Ansprechverhalten, die Traktionskontrolle lässt einen erhöhten Schlupf am Hinterrad zu

✔ STREET - homologierte Leistung mit ausgeglichenem Ansprechverhalten, die Traktionskontrolle lässt normalen Schlupf am Hinterrad zu

✔ RAIN - reduzierte homologierte Leistung für bessere Fahrbarkeit, die Traktionskontrolle lässt normalen Schlupf am Hinterrad zu

7.9.11 Menüübersicht

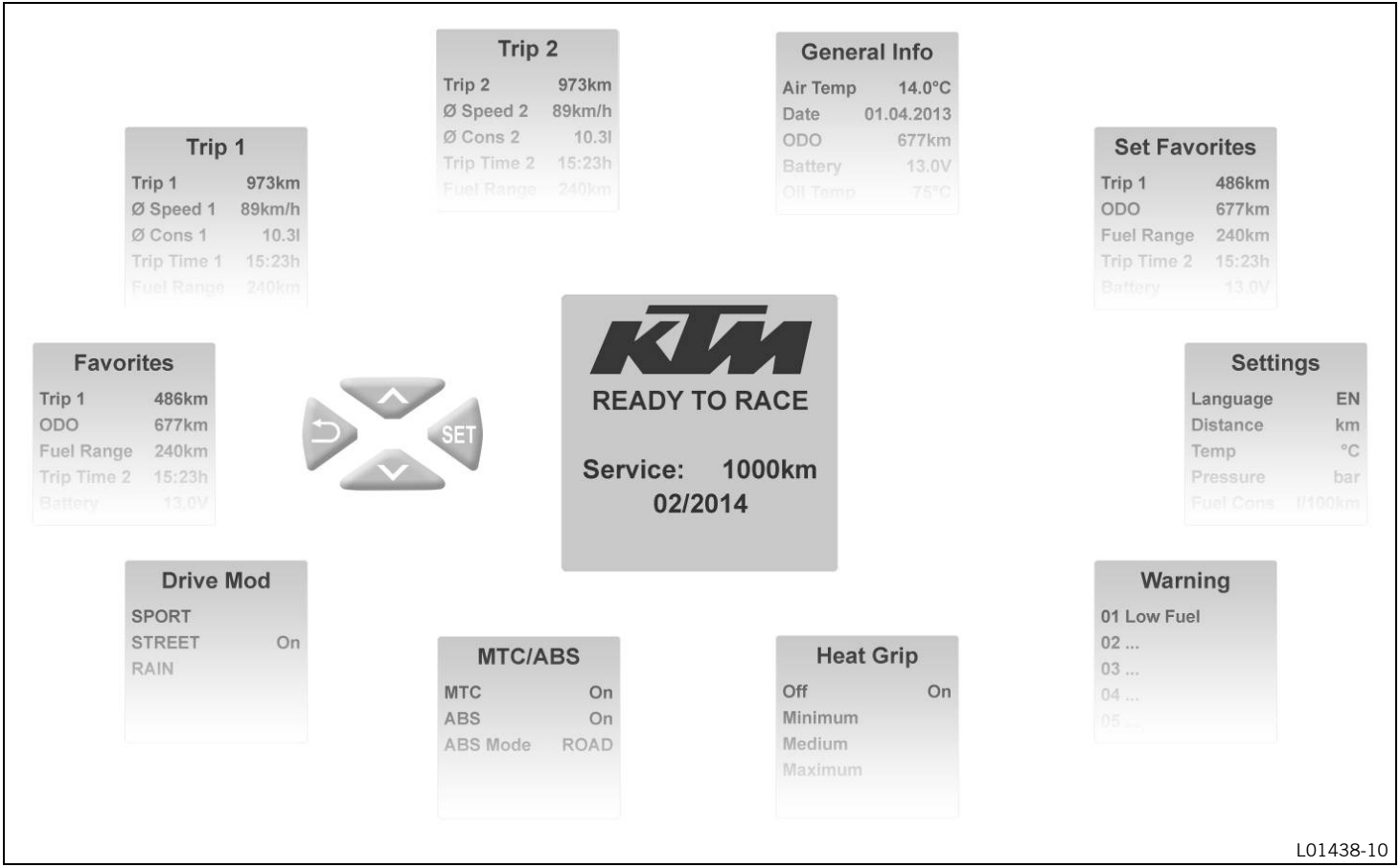

KTM Startbildschirm
Menütasten
"Favorites"
"Trip 1"
"Trip 2"
"General Info"
"Set Favorites"
"Settings"
"Warning" (nur aktiv, wenn Meldungen vorhanden sind)
"Heat Grip" (optional)
"MTC/ABS"
"Drive Mod"

7.9.12 "Language"

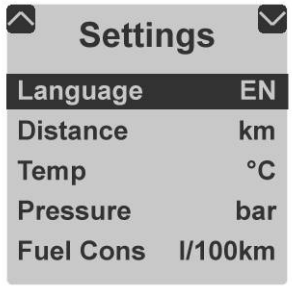

L01439-10

Bedingung

- Fahrzeug steht.

– **UP** oder **DOWN**-Taste drücken, bis das Menü **"Settings"** am Matrixdisplay erscheint. Durch Drücken der **SET**-Taste wird das Menü geöffnet.

– Durch erneutes Drücken der **SET**-Taste die Sprache auswählen.

Die Menüsprachen sind Englisch, Deutsch, Italienisch, Französisch und Spanisch.

7.9.13 "Distance"

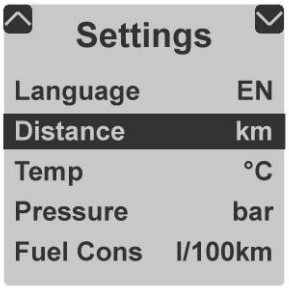

L01439-11

Bedingung

- Fahrzeug steht.

– **UP** oder **DOWN**-Taste drücken, bis das Menü **"Settings"** am Matrixdisplay erscheint. Durch Drücken der **SET**-Taste wird das Menü geöffnet.

– **UP** oder **DOWN**-Taste drücken, bis **"Distance"** am Matrixdisplay schwarz hinterlegt ist. Durch erneutes Drücken der **SET**-Taste wird die Einheit eingestellt.

Die Einheit Kilometer **"km"** oder Meilen **"mi"** für die Entfernung wählen.

7.9.14 "Temp"

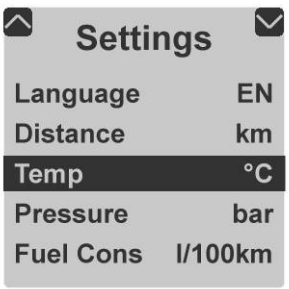

L01439-12

Bedingung

- Fahrzeug steht.

– **UP** oder **DOWN**-Taste drücken, bis das Menü **"Settings"** am Matrixdisplay erscheint. Durch Drücken der **SET**-Taste wird das Menü geöffnet.

– **UP** oder **DOWN**-Taste drücken, bis **"Temp"** am Matrixdisplay schwarz hinterlegt ist. Durch erneutes Drücken der **SET**-Taste wird die Einheit eingestellt.

Die Einheit **"°C"** oder **"°F"** für die Temperaturanzeige wählen.

7.9.15 "Pressure"

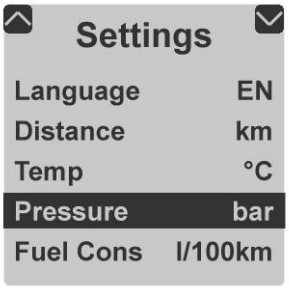

L01439-13

Bedingung

- Fahrzeug steht.

– **UP** oder **DOWN**-Taste drücken, bis das Menü **"Settings"** am Matrixdisplay erscheint. Durch Drücken der **SET**-Taste wird das Menü geöffnet.

– **UP** oder **DOWN**-Taste drücken, bis **"Pressure"** am Matrixdisplay schwarz hinterlegt ist. Durch erneutes Drücken der **SET**-Taste wird die Einheit eingestellt.

Die Einheit **"bar"** oder **"psi"** für die Reifendruckanzeige wählen.

7.9.16 "Fuel Cons"

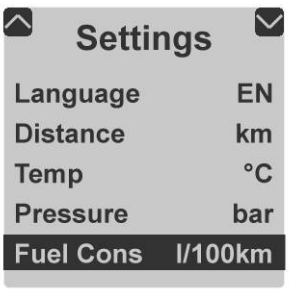

L01439-14

Bedingung

- Fahrzeug steht.

– **UP** oder **DOWN**-Taste drücken, bis das Menü **"Settings"** am Matrixdisplay erscheint. Durch Drücken der **SET**-Taste wird das Menü geöffnet.

– **UP** oder **DOWN**-Taste drücken, bis **"Fuel Cons"** am Matrixdisplay schwarz hinterlegt ist. Durch erneutes Drücken der **SET**-Taste wird die Einheit eingestellt.

Eine der möglichen Verbrauchsanzeigen wählen.

7.9.17 "Clock/Date"

401990-01

Bedingung

- Fahrzeug steht.

– **UP** oder **DOWN**-Taste drücken, bis das Menü **"Settings"** am Matrixdisplay erscheint. Durch Drücken der **SET**-Taste wird das Menü geöffnet.

– **UP** oder **DOWN**-Taste drücken, bis **"Clock/Date"** am Matrixdisplay schwarz hinterlegt ist. Durch erneutes Drücken der **SET**-Taste wird das Menü geöffnet.

– Mit der **UP** oder **DOWN**-Taste durch das Menü navigieren. Mit der **SET**-Taste werden die Uhrzeit oder das Datum eingestellt.

War die Batterie abgeklemmt, muss im Matrixdisplay die Uhrzeit und das Datum eingestellt werden.

7.9.18 "Shift Light"

L01433-10

Bedingung

- Fahrzeug steht.

– **UP** oder **DOWN**-Taste drücken, bis das Menü **"Settings"** am Matrixdisplay erscheint. Durch Drücken der **SET**-Taste wird das Menü geöffnet.

– **UP** oder **DOWN**-Taste drücken, bis **"Shift Light"** am Matrixdisplay schwarz hinterlegt ist. Durch erneutes Drücken der **SET**-Taste wird das Menü geöffnet.

– Mit der **UP** oder **DOWN**-Taste Funktion auswählen. Mit der **SET**-Taste wird die Drehzahl für den Schaltblitz eingestellt.

Erreicht die Motordrehzahl **"RPM 1"** blinkt der Schaltblitz.
Erreicht die Motordrehzahl **"RPM 2"** leuchtet der Schaltblitz.
Funktion **"Shift Light"** ein- oder ausschalten.

7.9.19 "Heat Grip"

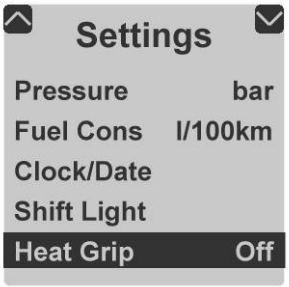

L01439-15

Bedingung

- Fahrzeug steht.

– **UP** oder **DOWN**-Taste drücken, bis das Menü **"Settings"** am Matrixdisplay erscheint. Durch Drücken der **SET**-Taste wird das Menü geöffnet.

– **UP** oder **DOWN**-Taste drücken, bis **"Heat Grip"** am Matrixdisplay schwarz hinterlegt ist. Durch erneutes Drücken der **SET**-Taste wird das Heizgriffmenü ein- oder ausgeschaltet.

Heizgriffmenü ein- oder ausschalten.

7.9.20 "DRL"

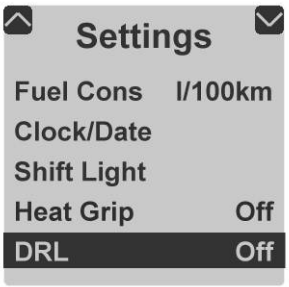

L01439-16

Bedingung

- Fahrzeug steht.

– **UP** oder **DOWN**-Taste drücken, bis das Menü **"Settings"** am Matrixdisplay erscheint. Durch Drücken der **SET**-Taste wird das Menü geöffnet.

– **UP** oder **DOWN**-Taste drücken, bis **"DRL"** am Matrixdisplay schwarz hinterlegt ist. Durch erneutes Drücken der **SET**-Taste wird das Tagfahrlicht ein- oder ausgeschaltet.

Tagfahrlicht ein- oder ausschalten.

Info
Beachten Sie die gesetzlichen Vorgaben zum Tagfahrlicht.

8.1 Lenkerposition

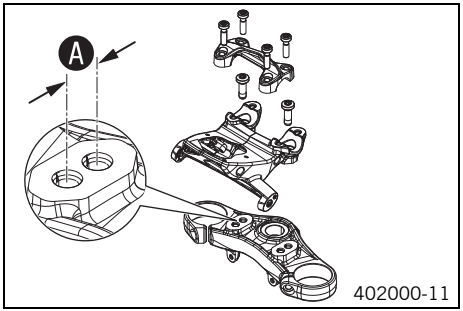

An der oberen Gabelbrücke befinden sich zwei Bohrungen im Abstand Ⓐ zueinander.

Bohrungsabstand Ⓐ	15 mm

Der Lenker kann in zwei verschiedenen Positionen montiert werden. Dadurch kann der Lenker in die für den Fahrer angenehmste Position gebracht werden.

Info
KTM empfiehlt beim Rennstreckenbetrieb die vordere Lenkerposition.

8.2 Lenkerposition einstellen

Warnung
Unfallgefahr Bruch des Lenkers.

– Wird der Lenker gebogen oder ausgerichtet, ermüdet das Material und der Lenker kann brechen. Lenker immer wechseln.

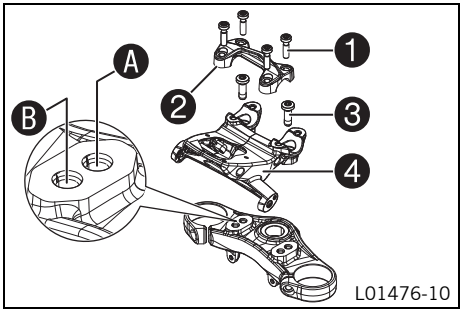

– Schrauben ❶ entfernen. Lenkerklemmbrücke ❷ abnehmen. Lenker so positionieren, dass die Schrauben ❸ zugänglich sind.

Info
Bauteile durch Abdecken vor Beschädigungen schützen.
Kabel und Leitungen nicht knicken.

– Schrauben ❸ entfernen. Instrumententräger ❹ abnehmen.
– Instrumententräger in die gewünschte Position Ⓐ oder Ⓑ bringen. Schrauben ❸ montieren und festziehen.

Vorgabe

Schraube Instrumententrä-ger	M10	40 Nm	**Loctite® 243™**

– Lenker positionieren.

Info
Auf die richtige Verlegung der Kabel und Leitungen achten.

– Lenkerklemmbrücke positionieren. Schrauben ❶ montieren und gleichmäßig festziehen.

Vorgabe

Schraube Lenkerklemmbrücke	M8	20 Nm

8.3 Grundeinstellung des Kupplungshebels einstellen

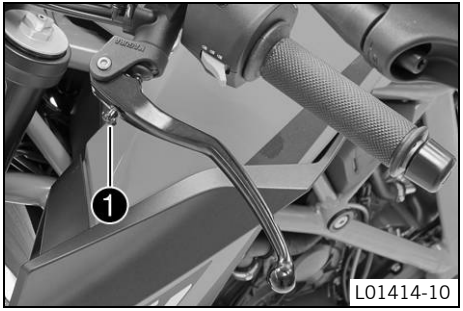

– Grundstellung des Kupplungshebels mit der Einstellschraube ❶ an die Handgröße anpassen.

Info
Wenn die Einstellschraube im Uhrzeigersinn gedreht wird, entfernt sich der Kupplungshebel vom Lenker.
Wenn die Einstellschraube gegen den Uhrzeigersinn gedreht wird, nähert sich der Kupplungshebel dem Lenker.
Der Verstellbereich ist begrenzt.
Drehen Sie die Einstellschraube nur mit der Hand und wenden Sie keine Gewalt an.
Kupplungshebel nach vorne drücken und Einstellrad verdrehen.
Einstellarbeiten nicht während der Fahrt durchführen.

8.4 Grundstellung des Handbremshebels einstellen

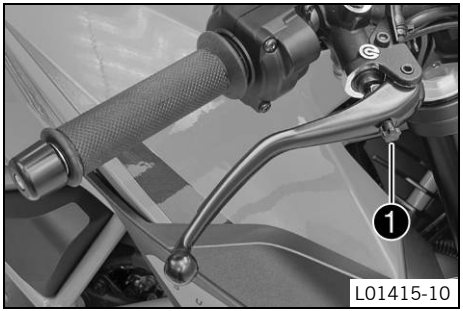

– Grundstellung des Handbremshebels mit dem Einstellrad ❶ an die Handgröße anpassen.

Info
Wenn die Einstellschraube im Uhrzeigersinn gedreht wird, entfernt sich der Handbremshebel vom Lenker.
Wenn die Einstellschraube gegen den Uhrzeigersinn gedreht wird, nähert sich der Handbremshebel dem Lenker.
Der Verstellbereich ist begrenzt.
Drehen Sie die Einstellschraube nur mit der Hand und wenden Sie keine Gewalt an.
Handbremshebel nach vorne drücken und Einstellrad verdrehen.
Einstellarbeiten nicht während der Fahrt durchführen.

8.5 Grundstellung des Fußbremshebels einstellen

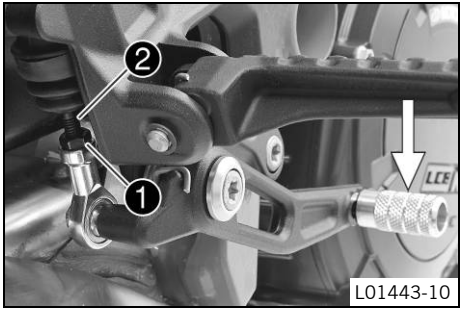

– Mutter ❶ lösen.
– Fußbremshebel nach unten drücken, um die Druckstange ❷ leichter drehen zu können.
– Druckstange drehen, bis sich der Fußbremshebel in der gewünschten Position befindet.

Info
Der Verstellbereich ist begrenzt.
Mindestens fünf Gewindegänge müssen im Kugelgelenk verschraubt sein.

– Mutter ❶ kontern.

8.6 Auftritt des Fußbremshebels einstellen

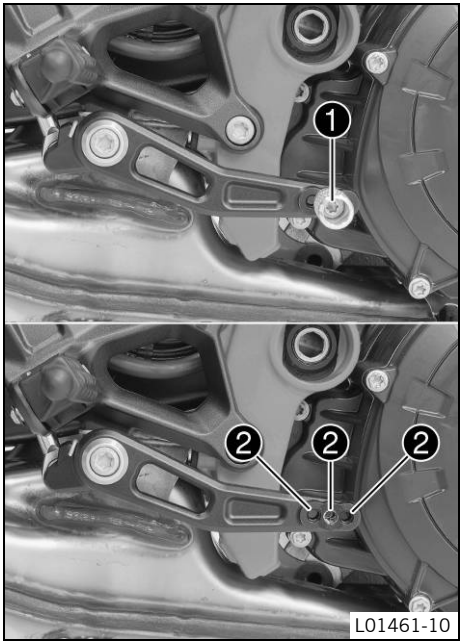

– Schraube ❶ samt Auftritt des Fußbremshebels entfernen.
– Um die Länge des Fußbremshebels einzustellen, den Auftritt des Fußbremshebels mithilfe der Schraube ❶ in einer Bohrung ❷ positionieren.

Vorgabe

Standard	mittlere Bohrung

– Schraube ❶ festziehen.

Vorgabe

Schraube Auftritt des Fußbremshebels	M6	10 Nm	**Loctite® 243™**

8.7 Grundstellung des Schalthebels kontrollieren

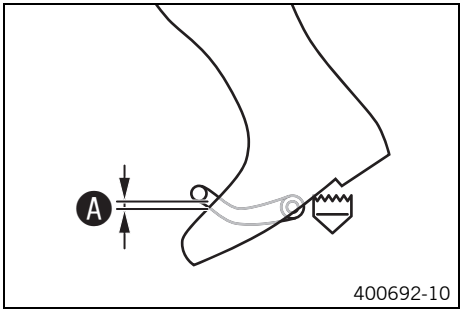

– In Fahrtposition auf das Fahrzeug setzen und den Abstand Ⓐ zwischen Stiefeloberkante und Schalthebel ermitteln.

Abstand Schalthebel zu Stiefeloberkante	10… 20 mm

» Wenn der Abstand nicht mit der Vorgabe übereinstimmt:
  – Grundstellung des Schalthebels einstellen. 🔧 (☛ S. 60)

8.8 Grundstellung des Schalthebels einstellen 🔧

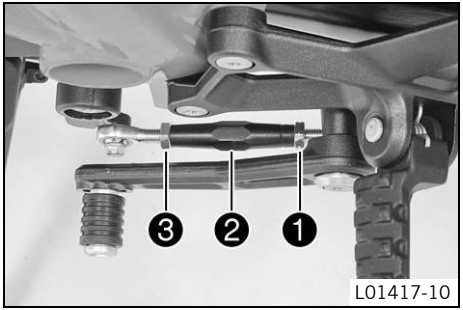

– Mutter ❶ lösen, dabei an der Gewindestange ❷ gegenhalten.

Info
Mutter ❶ hat ein Linksgewinde.

– Mutter ❸ lösen, dabei an der Gewindestange ❷ gegenhalten.
– Durch Drehen der Gewindestange ❷ Schalthebel einstellen.

Info
Der Verstellbereich ist begrenzt.
Der Schalthebel darf beim Schalten keine Bauteile des Fahrzeuges berühren.

– Mutter ❸ festziehen, dabei an der Gewindestange ❷ gegenhalten.

Vorgabe

Mutter Schaltstange	M8	12 Nm

– Mutter ❶ festziehen, dabei an der Gewindestange ❷ gegenhalten.

Vorgabe

Mutter Schaltstange	M8LH	12 Nm

8.9 Schalthebelauftritt einstellen

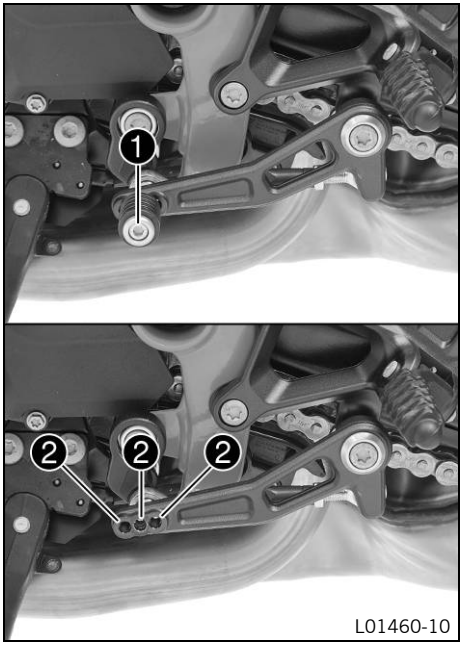

– Schraube ❶ mit Schalthebelauftritt entfernen.

– Schalthebelauftritt mit Schraube abhängig von der gewünschten Hebellänge in einer Bohrung ❷ positionieren.

Vorgabe

Standard	mittlere Bohrung

– Schraube festziehen.

Vorgabe

Schraube Schalthebelauf-tritt	M6	10 Nm	**Loctite® 243™**

9 INBETRIEBNAHME

9.1 Hinweise zur ersten Inbetriebnahme

Gefahr

Unfallgefahr Gefahr durch mangelhafte Verkehrstüchtigkeit.

– Das Fahrzeug nicht in Betrieb nehmen, wenn Sie durch Konsumieren von Alkohol, Medikamenten oder Drogen verkehrsuntüchtig sind bzw. physisch als auch psychisch nicht in der Lage sind.

Warnung

Verletzungsgefahr Fehlende oder mangelhafte Schutzkleidung stellt ein erhöhtes Sicherheitsrisiko dar.

– Schutzkleidung (Helm, Stiefel, Handschuhe, Hose und Jacke mit Protektoren) bei allen Fahrten tragen. Verwenden Sie immer Schutzkleidung, die sich in einwandfreiem Zustand befindet und den gesetzlichen Anforderungen entspricht.

Warnung

Sturzgefahr Beeinträchtigung des Fahrverhaltens durch unterschiedliche Reifenprofile an Vorder- und Hinterrad.

– Vorder- und Hinterrad dürfen nur mit Reifen gleichartiger Profilgestaltung bereift sein, sonst könnte das Fahrzeug unkontrollierbar werden.

Warnung

Unfallgefahr Unkontrollierbares Fahrverhalten durch nicht freigegebene und/oder empfohlene Reifen/Räder.

– Nur von KTM freigegebene und/oder empfohlene Reifen/Räder mit dem entsprechenden Geschwindigkeitsindex verwenden.

Warnung

Unfallgefahr Verminderte Bodenhaftung bei neuen Reifen.

– Neue Reifen haben eine glatte Lauffläche und daher nicht die volle Bodenhaftung. Die gesamte Lauffläche muss die ersten 200 Kilometer bei gemäßigter Fahrweise in wechselnden Schräglagen aufgeraut werden. Erst durch das "Einfahren" wird die volle Haftfähigkeit erreicht.

Warnung

Unfallgefahr Ausfall der Bremsanlage.

– Wird der Fußbremshebel nicht freigegeben, schleifen die Bremsbeläge ununterbrochen. Die Hinterradbremse kann durch Überhitzung ausfallen. Nehmen Sie den Fuß vom Fußbremshebel, wenn Sie nicht bremsen wollen.

Info

Bedenken Sie beim Betreiben Ihres Fahrzeugs, dass sich andere Menschen durch übermäßigen Lärm belästigt fühlen.

– Vergewissern Sie sich, dass die Arbeiten der Auslieferungsinspektion von einer autorisierten KTM-Fachwerkstatt durchgeführt wurden.
  ✓ Sie erhalten die Auslieferungsurkunde und das Service & Garantieheft bei der Fahrzeugübergabe.
– Lesen Sie vor der ersten Fahrt die gesamte Bedienungsanleitung aufmerksam durch.
– Machen Sie sich mit den Bedienungselementen vertraut.
– Stellen Sie das Motorrad auf Ihre Bedürfnisse, wie im Kapitel Ergonomie beschrieben, ein.
– Gewöhnen Sie sich auf einem geeigneten Gelände an das Handling des Motorrades, bevor Sie eine größere Ausfahrt machen. Versuchen Sie auch einmal möglichst langsam und im Stehen zu fahren, um mehr Gefühl für das Motorrad zu bekommen.
– Halten Sie während der Fahrt den Lenker mit beiden Händen fest und lassen Sie die Füße auf den Fußrasten.
– Motor einfahren.

9.2 Motor einfahren

– Während der Einlaufphase die angegebene Motordrehzahl nicht überschreiten.

Vorgabe

Maximale Motordrehzahl	
Während der ersten: 1.000 km	6.500 1/min
Nach den ersten: 1.000 km	10.250 1/min

Tipp
Während der Einlaufphase Schaltblitz auf die angegebene Motordrehzahl einstellen.

– Vollgasfahrten vermeiden!

9.3 Fahrzeug beladen

Warnung
Unfallgefahr Instabiles Fahrverhalten.

– Höchstzulässiges Gesamtgewicht und Achslasten nicht überschreiten. Das Gesamtgewicht ergibt sich aus: Motorrad betriebsbereit und vollgetankt, Fahrer und Beifahrer mit Schutzkleidung und Helm, Gepäck.

Warnung
Unfallgefahr Instabiles Fahrverhalten durch unsachgemäße Montage des Koffers und/oder des Tankrucksacks.

– Koffer und Tankrucksack gemäß Herstellervorschrift montieren und sichern.

Warnung
Unfallgefahr Instabiles Fahrverhalten bei hoher Geschwindigkeit.

– Passen Sie die Geschwindigkeit der Zuladung entsprechend an. Fahren Sie langsamer, wenn Ihr Motorrad mit Koffern oder anderem Gepäck beladen ist.

Höchstgeschwindigkeit mit Gepäck	130 km/h

Warnung
Unfallgefahr Zerstörung des Taschensystems.

– Wenn Sie Gepäcktaschen an Ihrem Motorrad montiert haben, die Herstellerangaben bezüglich maximaler Zuladung beachten.

Warnung

Unfallgefahr Schlechte Sichtbarkeit für andere Verkehrsteilnehmer durch verrutschte Gepäckstücke.

– Wenn das Rücklicht verdeckt ist, sind Sie für nachkommenden Verkehrsteilnehmer schlechter sichtbar, besonders in der Dunkelheit. Kontrollieren Sie die Befestigung des mitgeführten Gepäcks regelmäßig.

Warnung

Unfallgefahr Verändertes Fahrverhalten und längerer Bremsweg bei hoher Zuladung.

– Passen Sie die Geschwindigkeit der Zuladung entsprechend an.

Warnung

Unfallgefahr Instabiles Fahrverhalten durch verrutschte Gepäckstücke.

– Kontrollieren Sie die Befestigung des mitgeführten Gepäcks regelmäßig.

Warnung

Verbrennungsgefahr Heiße Auspuffanlage kann das Gepäck verbrennen.

– Befestigen Sie das Gepäck so, dass es nicht von der heißen Auspuffanlage verbrannt oder verschmort werden kann.

– Wenn Sie Gepäck mitnehmen, ist auf eine sichere Befestigung möglichst nahe an der Fahrzeugmitte und eine gleichmäßige Gewichtsverteilung auf Vorderrad und Hinterrad zu achten.
– Das höchstzulässige Gesamtgewicht und die höchstzulässigen Achslasten sind einzuhalten.

Vorgabe

Höchstzulässiges Gesamtgewicht	406 kg
Höchstzulässige Achslast vorne	160 kg
Höchstzulässige Achslast hinten	260 kg

10.1 Kontroll- und Pflegearbeiten vor jeder Inbetriebnahme

Info
Vor jeder Fahrt den Zustand des Fahrzeugs und die Verkehrssicherheit kontrollieren.
Das Fahrzeug muss beim Betrieb in einem technisch einwandfreien Zustand sein.

- Motorölstand kontrollieren. (☛ S. 155)
- Bremsflüssigkeitsstand der Vorderradbremse kontrollieren. (☛ S. 110)
- Bremsflüssigkeitsstand der Hinterradbremse kontrollieren. (☛ S. 113)
- Bremsbeläge der Vorderradbremse kontrollieren. (☛ S. 112)
- Bremsbeläge der Hinterradbremse kontrollieren. (☛ S. 116)
- Funktion der Bremsanlage kontrollieren.
- Kühlflüssigkeitsstand im Ausgleichsbehälter kontrollieren. (☛ S. 151)
- Kettenverschmutzung kontrollieren. (☛ S. 98)
- Kettenspannung kontrollieren. (☛ S. 100)
- Reifenzustand kontrollieren. (☛ S. 124)
- Reifenluftdruck kontrollieren. (☛ S. 126)
- Einstellung und Leichtgängigkeit aller Bedienelemente kontrollieren.
- Funktion der elektrischen Anlage kontrollieren.
- Gepäck auf korrekte Befestigung kontrollieren.
- Einstellung der Rückspiegel kontrollieren.
- Kraftstoffvorrat kontrollieren.

10.2 Startvorgang

Gefahr

Vergiftungsgefahr Abgase sind giftig und können zu Bewusstlosigkeit und/oder zum Tode führen.

– Beim Betrieb des Motors stets für ausreichende Belüftung sorgen, Motor nicht in einem geschlossenen Raum starten oder laufen lassen ohne eine geeignete Absauganlage.

Vorsicht

Unfallgefahr Wird das Fahrzeug mit entladener Batterie oder ohne Batterie betrieben, können elektronische Bauteile und Sicherheitsvorrichtungen beschädigt werden.

– Fahrzeug nie mit entladener Batterie oder ohne Batterie betreiben.

Hinweis

Motorschaden Hohe Drehzahlen bei kaltem Motor wirken sich negativ auf die Haltbarkeit des Motors aus.

– Motor immer mit niedriger Drehzahl warmfahren.

L01442-10

– Not-Aus-Schalter in die Stellung **ON** ○ drücken.
– Zündung einschalten, dazu den schwarzen Zündschlüssel in die Stellung **ON** ○ drehen.
  ✔ Nach dem Einschalten der Zündung ist ca. 2 Sekunden das Arbeitsgeräusch der Kraftstoffpumpe hörbar. Gleichzeitig wird die Funktionskontrolle des Kombiinstrumentes durchgeführt.
  ✔ Die ABS-Lampe leuchtet auf und geht nach dem Anfahren wieder aus.
– Getriebe in Leerlauf N schalten.
  ✔ Die grüne Leerlaufkontrolllampe N leuchtet.

L01409-01

– E-Starterknopf drücken.

Info
E-Starterknopf erst drücken, wenn die Funktionskontrolle des Kombiinstrumentes abgeschlossen ist.
Beim Starten **KEIN** Gas geben. Wenn während des Startvorganges Gas gegeben wird, wird vom Motormanagement kein Kraftstoff eingespritzt, der Motor kann dadurch nicht anspringen.
Maximal 5 Sekunden den E-Starterknopf drücken. Bis zum nächsten Startversuch mindestens 5 Sekunden warten.
Dieses Motorrad ist mit einem Sicherheitsstartsystem ausgerüstet. Der Motor kann nur gestartet werden, wenn das Getriebe auf Leerlauf geschaltet ist oder bei eingelegtem Gang der Kupplungshebel gezogen ist. Wenn Sie bei ausgeklapptem Seitenständer einen Gang einlegen, bleibt der Motor stehen.

– Motorrad vom Seitenständer nehmen.

10.3 Anfahren

– Kupplungshebel ziehen, 1. Gang einlegen, Kupplungshebel langsam freigeben und gleichzeitig vorsichtig Gas geben.

10.4 Schalten, Fahren

Warnung
Unfallgefahr Bei abruptem Lastwechsel kann das Fahrzeug außer Kontrolle geraten.

– Abrupte Lastwechsel und starke Bremsmanöver vermeiden, Geschwindigkeit den Fahrbahnverhältnissen anpassen.

Warnung
Unfallgefahr Zurückschalten bei hoher Motordrehzahl führt zum Blockieren des Hinterrades.

– Nicht bei hoher Motordrehzahl in einen kleineren Gang zurückschalten. Der Motor wird überdreht und das Hinterrad kann blockieren.

Warnung

Unfallgefahr Auslösen von Fehlfunktionen durch falsche Zündschlüsselstellung.

– Zündschlüsselstellung während der Fahrt nicht ändern.

Warnung

Unfallgefahr Ablenkung vom Verkehrsgeschehen durch Einstelltätigkeiten am Fahrzeug.

– Alle Einstelltätigkeiten bei Stillstand des Fahrzeuges vornehmen.

Warnung

Verletzungsgefahr Herunterfallen des Beifahrers.

– Der Beifahrer muss sich ordnungsgemäß auf die Beifahrersitzbank setzen und sich am Fahrer oder an den Haltegriffen festhalten. Die Füße auf die Beifahrerfußrasten stellen. Die Vorschriften über das Mindestalter für Beifahrer beachten.

Warnung

Unfallgefahr Unfallgefahr durch riskante Fahrweise.

– Befolgen Sie die Verkehrsvorschriften, fahren Sie defensiv und vorausschauend, um Gefahren möglichst früh zu erkennen.

Warnung

Unfallgefahr Verminderte Bodenhaftung bei kalten Reifen.

– Bei jeder Fahrt müssen die ersten Kilometer vorsichtig mit mäßiger Geschwindigkeit gefahren werden, bis die Reifen ihre Betriebstemperatur erreicht haben und optimale Bodenhaftung gewährleistet ist.

Warnung

Unfallgefahr Verminderte Bodenhaftung bei neuen Reifen.

– Neue Reifen haben eine glatte Lauffläche und daher nicht die volle Bodenhaftung. Die gesamte Lauffläche muss die ersten 200 Kilometer bei gemäßigter Fahrweise in wechselnden Schräglagen aufgeraut werden. Erst durch das "Einfahren" wird die volle Haftfähigkeit erreicht.

Warnung

Unfallgefahr Instabiles Fahrverhalten.

– Höchstzulässiges Gesamtgewicht und Achslasten nicht überschreiten. Das Gesamtgewicht ergibt sich aus: Motorrad betriebsbereit und vollgetankt, Fahrer und Beifahrer mit Schutzkleidung und Helm, Gepäck.

Warnung

Unfallgefahr Instabiles Fahrverhalten durch verrutschte Gepäckstücke.

– Kontrollieren Sie die Befestigung des mitgeführten Gepäcks regelmäßig.

Warnung

Unfallgefahr Fehlende Verkehrssicherheit.

– Nach einem Sturz ist das Fahrzeug wie vor jeder Inbetriebnahme zu kontrollieren.

Hinweis

Motorschaden Nicht gefilterte Ansaugluft wirkt sich negativ auf die Haltbarkeit des Motors aus.

– Fahrzeug nie ohne Luftfilter in Betrieb nehmen, da Staub und Schmutz in den Motor gelangen und zu erhöhtem Verschleiß führen kann.

Hinweis

Motorschaden Überhitzung des Motors.

– Beim Aufleuchten der Kühlflüssigkeitstemperatur-Warnlampe Fahrzeug anhalten und Motor abstellen. Motor abkühlen lassen und Kühlflüssigkeitsstand im Kühler kontrollieren bzw. berichtigen. Wird trotz leuchtender Kühlflüssigkeitstemperatur-Warnlampe weitergefahren, kommt es zum Motorschaden.

Info

Treten beim Betrieb betriebsunübliche Geräusche auf, ist sofort anzuhalten, der Motor abzustellen und eine autorisierte KTM-Fachwerkstatt zu kontaktieren.

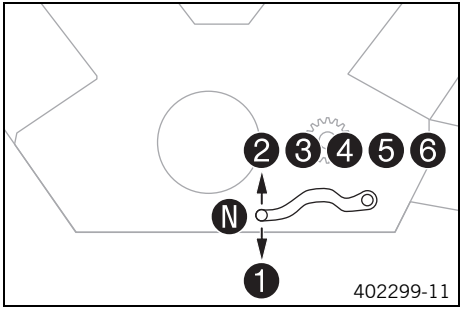

– Wenn die Verhältnisse (Steigung, Fahrsituation, usw.) es erlauben, können Sie in höhere Gänge schalten.
– Gas wegnehmen, gleichzeitig Kupplungshebel ziehen, nächsten Gang einlegen, Kupplungshebel freigeben und Gas geben.

Info
Die Lage der 6 Vorwärtsgänge ersehen Sie aus der Abbildung. Die Leerlaufstellung befindet sich zwischen dem 1. und 2. Gang. Der 1. Gang stellt den Anfahr- oder Berggang dar.

– Nach dem Erreichen der Höchstgeschwindigkeit durch volles Aufdrehen des Gasdrehgriffes, diesen auf ¾ Gas zurückdrehen. Die Geschwindigkeit verringert sich kaum, der Kraftstoffverbrauch geht jedoch stark zurück.
– Nur so viel Gas geben, wie es Fahrbahn und Witterungsverhältnisse erlauben. Besonders in Kurven sollte nicht geschaltet und nur sehr vorsichtig Gas gegeben werden.
– Zum Zurückschalten Motorrad nötigenfalls abbremsen und gleichzeitig Gas wegnehmen.
– Kupplungshebel ziehen und niedrigeren Gang einlegen, Kupplungshebel langsam freigeben und Gas geben oder nochmals schalten.
– Wenn zum Beispiel an einer Kreuzung der Motor abgewürgt wird, nur den Kupplungshebel ziehen und E-Starterknopf betätigen. Das Getriebe muss nicht in die Leerlaufstellung gebracht werden.
– Stellen Sie den Motor ab, wenn längerer Betrieb im Leerlauf oder im Stand bevorsteht.
– Beginnt während der Fahrt die Öldruck-Warnlampe zu leuchten, muss sofort angehalten und der Motor abgestellt werden. Autorisierte KTM-Fachwerkstatt kontaktieren.
– Beginnt während der Fahrt die Motorwarnlampe zu leuchten, möglichst bald eine autorisierte KTM-Fachwerkstatt kontaktieren.

Info
Aus dem Blinkrhythmus kann eine zweistellige Zahl, der sogenannte Blinkcode, ermittelt werden. Der Blinkcode gibt an, welches Bauteil von einer Störung betroffen ist.

– Beginnt während der Fahrt die Warnlampe-Allgemein zu leuchten, zeigt das Matrixdisplay eine Meldung für 10 Sekunden an.

Info
Besonders wichtige Meldungen werden im Menü **"Warning"** abgelegt.

– Erscheint das Glatteissymbol im Kombiinstrument ist Glatteis möglich. Die Geschwindigkeit den geänderten Fahrbahnverhältnissen anpassen.

10.5 Abbremsen

Warnung
Unfallgefahr Verminderte Bremswirkung durch nasse oder verschmutzte Bremsanlage.

– Verschmutzte oder nasse Bremsanlage vorsichtig sauber- bzw. trockenbremsen.

Warnung
Unfallgefahr Verringerte Bremswirkung durch schwammigen Druckpunkt der Vorder- bzw. Hinterradbremse.

– Bremsanlage kontrollieren, nicht weiterfahren. (Ihre autorisierte KTM-Fachwerkstatt hilft Ihnen gerne.)

Warnung
Unfallgefahr Ausfall der Bremsanlage.

– Wird der Fußbremshebel nicht freigegeben, schleifen die Bremsbeläge ununterbrochen. Die Hinterradbremse kann durch Überhitzung ausfallen. Nehmen Sie den Fuß vom Fußbremshebel, wenn Sie nicht bremsen wollen.

Warnung

Unfallgefahr Längerer Bremsweg durch höheres Gesamtgewicht.

– Berücksichtigen Sie den längeren Bremsweg, wenn Sie einen Beifahrer und Gepäck mitführen.

Warnung

Unfallgefahr Verzögerte Bremswirkung auf Straßen mit Streusalz.

– Streusalz kann sich auf den Bremsscheiben ablagern. Um die gewohnte Bremswirkung zu erzielen, müssen die Bremsscheiben vorher sauber gebremst werden.

Warnung

Unfallgefahr Verlängerter Bremsweg durch ABS.

– Die Bremsweise ist der Fahrsituation und den Fahrbahnverhältnissen anzupassen.

Warnung

Unfallgefahr Zu starkes Bremsen führt zum Blockieren der Räder.

– Die Wirksamkeit des ABS ist nur dann gewährleistet, wenn dieses auch eingeschaltet ist.

Warnung

Unfallgefahr Überschlagen des Fahrzeuges

– Ein Überschlagen des Fahrzeuges, bei extremen Fahrsituationen (z. B. Gepäckbeladung mit hohem Schwerpunkt, wechselnde Fahrbahnbeläge, steilen Abfahrten, Vollbremsungen ohne auszukuppeln), kann nicht immer verhindert werden. Passen Sie die Fahrweise den Fahrbahnverhältnissen und Ihrem Fahrkönnen an.

– Zum Bremsen Gas wegnehmen und mit Vorderrad- und Hinterradbremse gleichzeitig bremsen.

Info

Mit ABS können Sie sowohl bei einer Vollbremsung als auch bei geringer Bodenhaftung auf sandigem, regennassem oder rutschigem Untergrund die volle Bremskraft anwenden, ohne Gefahr zu laufen, dass die Räder blockieren.

Warnung

Unfallgefahr Blockieren des Rades durch die Bremswirkung des Motors.

– Ziehen Sie bei Notbremsungen, Vollbremsungen und beim Bremsen auf rutschigem Untergrund die Kupplung.

Warnung

Unfallgefahr Verminderte Bodenhaftung durch Bremsen in Schräglage oder Bremsen auf seitlich abschüssigem Untergrund.

– Bremsvorgang vor Kurvenbeginn abschließen.

– Der Bremsvorgang sollte immer vor Kurvenbeginn abgeschlossen sein. Schalten Sie dabei, der Geschwindigkeit entsprechend, in einen kleineren Gang.
– Nutzen Sie bei langen Talfahrten die Bremswirkung des Motors. Schalten Sie dazu einen oder zwei Gänge zurück, überdrehen Sie jedoch den Motor nicht. So brauchen Sie wesentlich weniger zu bremsen und die Bremsen werden nicht überhitzt.

10.6 Anhalten, Parken

Warnung

Entwendungsgefahr Benutzung durch Unbefugte.

– Fahrzeug nie unbeaufsichtigt stehen lassen solange der Motor läuft. Das Fahrzeug ist vor dem Zugriff Unbefugter zu sichern. Wird das Fahrzeug verlassen, Lenkung absperren und Zündschlüssel abziehen.

Warnung

Verbrennungsgefahr Einige Fahrzeugteile werden beim Betrieb des Fahrzeuges sehr heiß.

– Heiße Teile wie z. B. Auspuffanlage, Kühler, Motor, Stoßdämpfer und Bremsanlage nicht berühren. Bevor mit Arbeiten an diesen Teilen begonnen wird, Teile abkühlen lassen.

Hinweis

Beschädigungsgefahr Das abgestellte Fahrzeug kann wegrollen bzw. umfallen.

– Das Fahrzeug immer auf festem und ebenem Untergrund abstellen.

Hinweis

Brandgefahr Einige Fahrzeugteile werden beim Betrieb des Fahrzeuges sehr heiß.

– Fahrzeug nicht an Stellen mit leicht brennbaren und/oder entzündlichen Materialien abstellen. Keine Gegenstände über das betriebswarme Fahrzeug legen. Fahrzeug immer erst abkühlen lassen.

Hinweis

Materialschaden Beschädigung und Zerstörung von Bauteilen durch übermäßige Belastung.

– Der Seitenständer ist nur für das Gewicht des Motorrades ausgelegt. Setzen Sie sich nicht auf das Motorrad, wenn dieses auf dem Seitenständer steht. Der Seitenständer bzw. der Rahmen können beschädigt werden und das Motorrad kann umfallen.

– Motorrad abbremsen.
– Getriebe in Leerlauf N schalten.
– Zündung ausschalten, dazu den schwarzen Zündschlüssel in die Stellung **OFF** ⊗ drehen.

Info

Wenn der Motor mit dem Not-Aus-Schalter abgestellt wird und die Zündung am Zündschloss eingeschaltet bleibt, wird die Stromversorgung der meisten Stromverbraucher nicht unterbrochen. Dadurch wird die Batterie entladen. Motor daher immer mit dem Zündschloss abstellen, der Not-Aus-Schalter ist nur für Notsituationen vorgesehen.

– Motorrad auf festem Untergrund parken.
– Seitenständer mit dem Fuß bis zum Anschlag nach vorne schwenken und mit dem Fahrzeug belasten.
– Lenkung blockieren, dazu den Lenker nach links einschlagen, schwarzen Zündschlüssel in der Stellung **OFF** ⊗ niederdrücken und in die Stellung **LOCK** 🔒 drehen. Um das Einrasten der Lenksperre zu erleichtern, den Lenker ein kleines Stück hin- und herbewegen. Schwarzen Zündschlüssel abziehen.

10.7 Transport

Hinweis

Beschädigungsgefahr Das abgestellte Fahrzeug kann wegrollen bzw. umfallen.

– Das Fahrzeug immer auf festem und ebenem Untergrund abstellen.

Hinweis

Brandgefahr Einige Fahrzeugteile werden beim Betrieb des Fahrzeuges sehr heiß.

– Fahrzeug nicht an Stellen mit leicht brennbaren und/oder entzündlichen Materialien abstellen. Keine Gegenstände über das betriebswarme Fahrzeug legen. Fahrzeug immer erst abkühlen lassen.

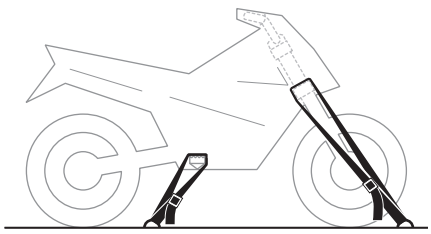

401475-01

– Motor abstellen.
– Motorrad mit Spanngurten oder anderen geeigneten Befestigungsvorrichtungen gegen Umfallen und Wegrollen sichern.

10.8 Kraftstoff tanken

Gefahr

Brandgefahr Kraftstoff ist leicht entflammbar.

- Fahrzeug nicht in der Nähe von offenen Flammen bzw. brennenden Zigaretten tanken und den Motor immer abstellen. Darauf achten, dass kein Kraftstoff insbesondere auf heiße Teile des Fahrzeugs verschüttet wird. Verschütteten Kraftstoff sofort aufwischen.
- Der im Kraftstofftank vorhandene Kraftstoff dehnt sich bei Erwärmung aus und kann bei Überfüllung austreten. Angaben zum Kraftstofftanken beachten.

Warnung

Vergiftungsgefahr Kraftstoff ist giftig und gesundheitsschädlich.

- Kraftstoff nicht mit Haut, Augen und Kleidung in Berührung bringen. Kraftstoffdämpfe nicht einatmen. Bei Augenkontakt sofort mit Wasser spülen und einen Arzt aufsuchen. Kontaminierte Hautstellen sofort mit Wasser und Seife reinigen. Wurde Kraftstoff verschluckt, sofort einen Arzt aufsuchen. Mit Kraftstoff kontaminierte Bekleidung wechseln.

Hinweis

Materialschaden Vorzeitiges Zusetzen des Kraftstofffilters.

- In einigen Ländern und Regionen kann es vorkommen, dass die verfügbare Kraftstoffqualität und -sauberkeit nicht ausreicht. Probleme im Kraftstoffsystem sind die Folge. (Ihre autorisierte KTM-Fachwerkstatt hilft Ihnen gerne.)
- Nur sauberen Kraftstoff tanken, der der angegebenen Norm entspricht.

Warnung

Umweltgefährdung Unsachgemäßer Umgang mit Kraftstoff gefährdet die Umwelt.

- Kraftstoff darf nicht in das Grundwasser, den Boden oder in die Kanalisation gelangen.

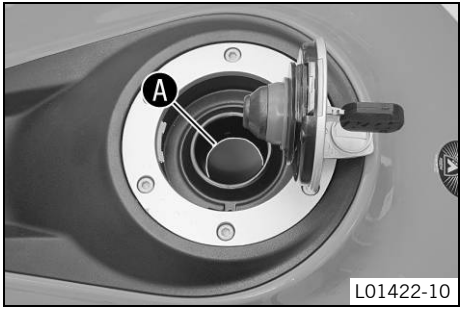

– Motor abstellen.
– Tankverschluss öffnen. (☛ S. 31)
– Kraftstofftank bis maximal an die Unterkante Ⓐ des Einfüllstutzens mit Kraftstoff auffüllen.

Kraftstofftankinhalt gesamt ca.	18 l	Superkraftstoff bleifrei (ROZ 95) (☛ S. 188)

– Tankverschluss schließen. (☛ S. 33)

11 SERVICEPLAN

11.1 Zusätzliche Informationen

Alle weiterführenden Arbeiten, die sich aus den Pflichtarbeiten bzw. aus den empfohlenen Arbeiten ergeben, sind gesondert zu beauftragen und werden gesondert verrechnet.

11.2 Pflichtarbeiten

	nach 1.000 km	nach 15.000 km / alle 15.000 km	alle 30.000 km	jedes Jahr	alle zwei Jahre
Fehlerspeicher mit KTM-Diagnosetool auslesen. 🔧	○	●	●	●	●
Kraftstoffdruck kontrollieren. 🔧		●	●	●	●
Funktion der elektrischen Anlage kontrollieren.	○	●	●	●	●
Motoröl und Ölfilter wechseln, Ölsiebe reinigen. 🔧 (☛ S. 156)	○	●	●	●	●
Bremsscheiben kontrollieren. (☛ S. 109)	○	●	●	●	●
Bremsbeläge der Vorderradbremse kontrollieren. (☛ S. 112)	○	●	●	●	●
Bremsbeläge der Hinterradbremse kontrollieren. (☛ S. 116)	○	●	●	●	●
Reifenzustand kontrollieren. (☛ S. 124)	○	●	●	●	●
Reifenluftdruck kontrollieren. (☛ S. 126)	○	●	●	●	●
Bremsflüssigkeitsstand der Hinterradbremse kontrollieren. (☛ S. 113)	○	●	●	●	
Federbein und Gabel auf Dichtheit kontrollieren. Gabelservice und Federbeinservice nach Bedarf und Einsatzzweck.	○	●	●	●	●
Staubmanschetten der Gabelbeine reinigen.		●	●		
Kette, Kettenrad, Kettenritzel und Kettenführung kontrollieren. (☛ S. 102)		●	●	●	●
Kettenspannung kontrollieren. (☛ S. 100)	○	●	●	●	●

11 SERVICEPLAN

	nach 1.000 km	nach 15.000 km / alle 15.000 km	alle 30.000 km	jedes Jahr	alle zwei Jahre
Bremsleitungen auf Beschädigung und Dichtheit kontrollieren.	○	●	●	●	●
Bremsflüssigkeitsstand der Vorderradbremse kontrollieren. (☛ S. 110)	○	●	●	●	
Hinterradmutter (rechte Seite) auf vorgeschriebenes Drehmoment kontrollieren.	○	●	●	●	●
Kühlflüssigkeitsstand im Ausgleichsbehälter kontrollieren. (☛ S. 151)	○	●	●	●	●
Funktion des Kühlerlüfters kontrollieren. 🔧	○	●	●	●	●
Luftfilter wechseln, Luftfilterkasten reinigen. 🔧		●	●		
Kabel auf Beschädigung und knickfreie Verlegung kontrollieren. (Kraftstofftank ausgebaut) 🔧		●	●	●	●
Zündkerzen wechseln (Luftfilter ausgebaut). 🔧			●		
Ventilspiel kontrollieren (Luftfilter ausgebaut). 🔧		○			
Ventilspiel kontrollieren (Luftfilter und Zündkerzen ausgebaut). 🔧			●		
SLS-Membranen wechseln. 🔧			●		
Bremsflüssigkeit der Vorderradbremse wechseln. 🔧					●
Bremsflüssigkeit der Hinterradbremse wechseln. 🔧					●
Steuerkopflagerspiel kontrollieren.	○	●	●	●	●
Scheinwerfereinstellung kontrollieren. (☛ S. 144)	○	●	●		
Endkontrolle: Fahrzeug auf Verkehrssicherheit kontrollieren und Probefahrt durchführen.	○	●	●	●	●
Fehlerspeicher mit KTM-Diagnosetool nach der Probefahrt auslesen. 🔧	○	●	●	●	●
CO-Anpassung mit KTM-Diagnosetool kontrollieren. 🔧	○	●	●		
Serviceintervallanzeige zurücksetzen.	○	●	●	●	●
Serviceeintrag im **KTM DEALER.NET** und im Service & Garantieheft durchführen. 🔧	○	●	●	●	●

○ einmaliges Intervall
● periodisches Intervall

11.3 Empfohlene Arbeiten

	nach 1.000 km	alle 15.000 km	jedes Jahr	alle zwei Jahre	alle vier Jahre
Öldüse zur Kupplungsschmierung kontrollieren/reinigen. 🔧	○	●			
Schwingarmlager kontrollieren.		●			
Radlager kontrollieren.		●			
Alle beweglichen Teile (z. B. Seitenständer, Handhebel, Kette, ...) schmieren und auf Leichtgängigkeit kontrollieren. 🔧	○	●	●	●	●
Alle Schläuche (z. B. Kraftstoff–, Kühl–, Entlüftungs–, Drainageschläuche, ...) und Manschetten auf Risse, Dichtheit und korrekte Verlegung kontrollieren. 🔧		●	●	●	●
Frostschutz kontrollieren. 🔧	○	●	●	●	●
Flüssigkeitsstand der hydraulischen Kupplung kontrollieren/berichtigen. (☛ S. 105)		●	●		
Flüssigkeit der hydraulischen Kupplung wechseln. 🔧				●	●
Schrauben und Muttern auf festen Sitz kontrollieren. 🔧	○	●	●	●	●
Kühlflüssigkeit wechseln. 🔧					●

○ einmaliges Intervall
● periodisches Intervall

12 FAHRWERKSABSTIMMUNG

12.1 Gabel/Federbein

500347-10

Gabel und Federbein bieten viele Möglichkeiten, um das Fahrwerk dem Fahrstil und der Zuladung entsprechend abzustimmen.

Info

Die Empfehlungen für die Fahrwerksabstimmung sind in der Tabelle ❶ zusammengefasst. Die Tabelle ist an der Unterseite der Fahrersitzbank angebracht.

Diese Einstellwerte sind Richtwerte und sollten immer die Basis für eine Fahrwerksabstimmung sein. Wird von den Richtwerten abgewichen, können sich die Fahreigenschaften, besonders im Hochgeschwindigkeitsbereich, verschlechtern.

12.2 Druckstufendämpfung der Gabel einstellen

Info

Die hydraulische Druckstufendämpfung bestimmt das Verhalten beim Einfedern der Gabel.

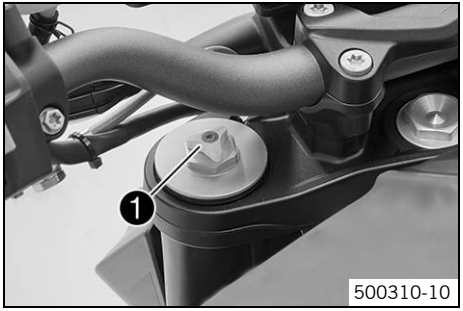

500310-10

– Weiße Einstellschraube ❶ bis zum Anschlag im Uhrzeigersinn drehen.

Info

Die Einstellschraube ❶ befindet sich am oberen Ende des linken Gabelbeines. Die Druckstufendämpfung befindet sich im linken Gabelbein **COMP** (weiße Einstellschraube). Die Zugstufendämpfung befindet sich im rechten Gabelbein **REB** (rote Einstellschraube).

– Dem Gabeltyp entsprechende Anzahl von Klicks gegen den Uhrzeigersinn drehen.

Vorgabe

Druckstufendämpfung	
Komfort	17 Klicks
Standard	12 Klicks
Sport	7 Klicks
volle Nutzlast	7 Klicks

Info
Drehen im Uhrzeigersinn erhöht die Dämpfung, Drehen gegen den Uhrzeigersinn verringert die Dämpfung beim Einfedern.

12.3 Zugstufendämpfung der Gabel einstellen

Info
Die hydraulische Zugstufendämpfung bestimmt das Verhalten beim Ausfedern der Gabel.

– Rote Einstellschraube ❶ bis zum Anschlag im Uhrzeigersinn drehen.

Info
Die Einstellschraube ❶ befindet sich am oberen Ende des rechten Gabelbeines.
Die Zugstufendämpfung befindet sich im rechten Gabelbein **REB** (rote Einstellschraube). Die Druckstufendämpfung befindet sich im linken Gabelbein **COMP** (weiße Einstellschraube).

– Dem Gabeltyp entsprechende Anzahl von Klicks gegen den Uhrzeigersinn drehen.

Vorgabe

Zugstufendämpfung	
Komfort	17 Klicks
Standard	12 Klicks
Sport	7 Klicks
volle Nutzlast	7 Klicks

Info
Drehen im Uhrzeigersinn erhöht die Dämpfung, Drehen gegen den Uhrzeigersinn verringert die Dämpfung beim Ausfedern.

12.4 Druckstufendämpfung Federbein

500313-01

Die Druckstufendämpfung des Federbeines ist in zwei Bereiche aufgeteilt, High Speed und Low Speed.
High- und Low Speed bezieht sich auf die Einfedergeschwindigkeit des Hinterrades und nicht auf die Fahrgeschwindigkeit.
Die High Speed Einstellung wirkt sich z. B. bei der Landung nach einem Sprung aus, das Hinterrad federt dabei schnell ein.
Die Low Speed Einstellung wirkt sich z. B. bei der Fahrt über lange Bodenwellen aus, das Hinterrad federt dabei langsam ein.
Diese zwei Bereiche sind getrennt einstellbar, der Übergang zwischen High- und Low Speed ist jedoch fließend. Demzufolge wirken sich Änderungen im High Speed Bereich der Druckstufe auch im Low Speed Bereich aus und umgekehrt.

12.5 Druckstufendämpfung Low Speed des Federbeins einstellen

Vorsicht

Unfallgefahr Das Zerlegen von druckbeaufschlagten Teilen kann Verletzungen verursachen.

– Das Federbein ist mit hochverdichtetem Stickstoff gefüllt. Beachten Sie die angegebene Beschreibung. (Ihre autorisierte KTM-Fachwerkstatt hilft Ihnen gerne.)

Info

Die Low Speed Einstellung zeigt ihre Wirkung beim langsamen bis normalen Einfedern des Federbeins.

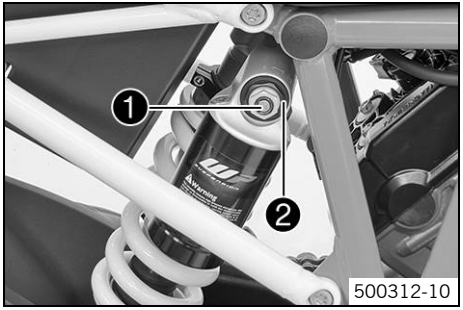

– Einstellschraube ❶ mit einem Schraubendreher bis zum letzten spürbaren Klick im Uhrzeigersinn drehen.

Info

Verschraubung ❷ nicht lösen!

– Dem Federbeintyp entsprechende Anzahl von Klicks gegen den Uhrzeigersinn drehen.

Vorgabe

Druckstufendämpfung Low Speed	
Komfort	18 Klicks
Standard	15 Klicks
Sport	10 Klicks
volle Nutzlast	10 Klicks

Info

Drehen im Uhrzeigersinn erhöht die Dämpfung, Drehen gegen den Uhrzeigersinn verringert die Dämpfung.

12.6 Druckstufendämpfung High Speed des Federbeins einstellen

Vorsicht

Unfallgefahr Das Zerlegen von druckbeaufschlagten Teilen kann Verletzungen verursachen.

– Das Federbein ist mit hochverdichtetem Stickstoff gefüllt. Beachten Sie die angegebene Beschreibung. (Ihre autorisierte KTM-Fachwerkstatt hilft Ihnen gerne.)

Info

Die High Speed Einstellung zeigt ihre Wirkung beim schnellen Einfedern des Federbeins.

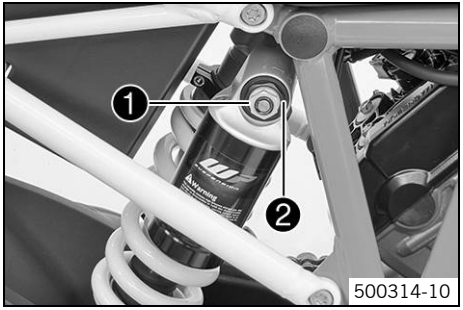

– Einstellschraube ❶ mit einem Steckschlüssel bis zum Anschlag im Uhrzeigersinn drehen.

Info

Verschraubung ❷ nicht lösen!

– Dem Federbeintyp entsprechende Anzahl von Umdrehungen gegen den Uhrzeigersinn drehen.

Vorgabe

Druckstufendämpfung High Speed	
Komfort	1,5 Umdrehungen
Standard	1,5 Umdrehungen
Sport	1 Umdrehung
volle Nutzlast	1 Umdrehung

Info
Drehen im Uhrzeigersinn erhöht die Dämpfung, Drehen gegen den Uhrzeigersinn verringert die Dämpfung.

12.7 Zugstufendämpfung des Federbeins einstellen

Vorsicht
Unfallgefahr Das Zerlegen von druckbeaufschlagten Teilen kann Verletzungen verursachen.

– Das Federbein ist mit hochverdichtetem Stickstoff gefüllt. Beachten Sie die angegebene Beschreibung. (Ihre autorisierte KTM-Fachwerkstatt hilft Ihnen gerne.)

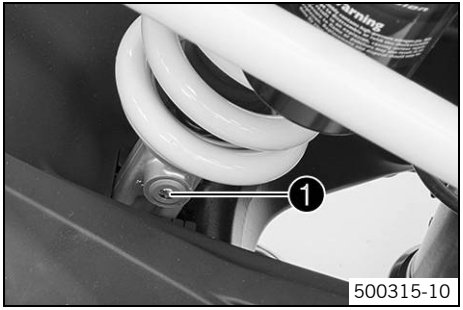

– Einstellschraube 1 bis zum letzten spürbaren Klick im Uhrzeigersinn drehen.
– Dem Federbeintyp entsprechende Anzahl von Klicks gegen den Uhrzeigersinn drehen.

Vorgabe

Zugstufendämpfung	
Komfort	15 Klicks
Standard	12 Klicks
Sport	9 Klicks
volle Nutzlast	9 Klicks

Info
Drehen im Uhrzeigersinn erhöht die Dämpfung, Drehen gegen den Uhrzeigersinn verringert die Dämpfung beim Ausfedern.

12.8 Federvorspannung des Federbeines einstellen

Warnung

Unfallgefahr Änderungen am Fahrwerk können das Fahrverhalten des Fahrzeuges stark verändern.

– Nach Änderungen zuerst langsam fahren, um das Fahrverhalten abschätzen zu können.

Info

Die Federvorspannung bestimmt die Ausgangslage des Federvorgangs am Federbein.
Eine optimal eingestellte Federvorspannung ist an das Fahrergewicht mit eventuellem Gepäck und Beifahrer angepasst und gewährleistet so einen Kompromiss zwischen Handlichkeit und Stabilität.

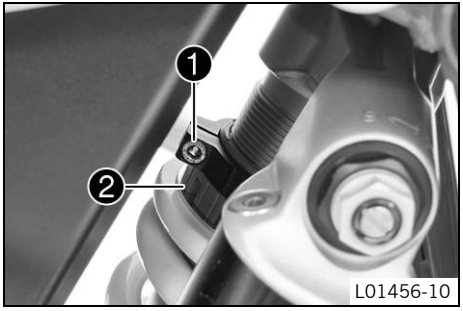

Vorarbeit

Bedingung

– Schwingarm ist entlastet.

Hauptarbeit

– Schraube ❶ lösen.

– Einstellring ❷ mit dem Hakenschlüssel aus dem Bordwerkzeug gegen den Uhrzeigersinn drehen, bis die Feder vollständig entspannt ist.

Hakenschlüssel Federbein (61329083000)

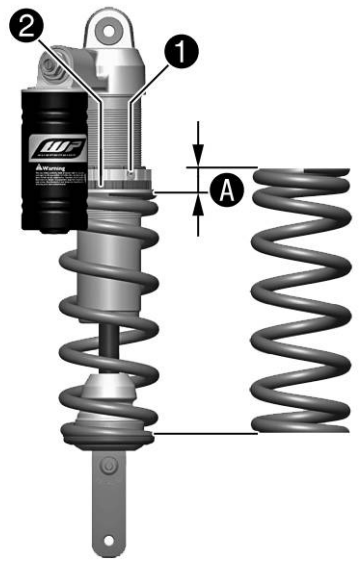

402002-10

– Feder durch Drehen des Einstellrings ❷ auf das vorgegebene Maß Ⓐ spannen.

Vorgabe

Federvorspannung	
Komfort	5 mm
Standard	5 mm
Sport	6 mm
volle Nutzlast	7 mm

Info
Drehen im Uhrzeigersinn erhöht die Vorspannung, drehen gegen den Uhrzeigersinn verringert die Vorspannung der Feder.

– Schraube ❶ festziehen.

Vorgabe

Schraube Einstellring Federbein	M5	5 Nm

13.1 Motorrad mit Hebevorrichtung hinten aufheben

Hinweis

Beschädigungsgefahr Das abgestellte Fahrzeug kann wegrollen bzw. umfallen.

– Das Fahrzeug immer auf festem und ebenem Untergrund abstellen.

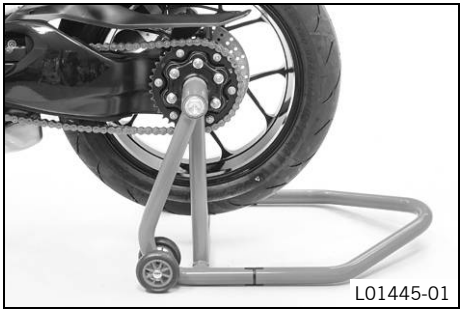

– Adapter in die Hebevorrichtung hinten einsetzen.

Hebevorrichtung hinten (61329955000)

– Motorrad senkrecht stellen, Hebevorrichtung in der Radachse positionieren und Motorrad aufheben.

13.2 Motorrad von Hebevorrichtung hinten nehmen

Hinweis

Beschädigungsgefahr Das abgestellte Fahrzeug kann wegrollen bzw. umfallen.

– Das Fahrzeug immer auf festem und ebenem Untergrund abstellen.

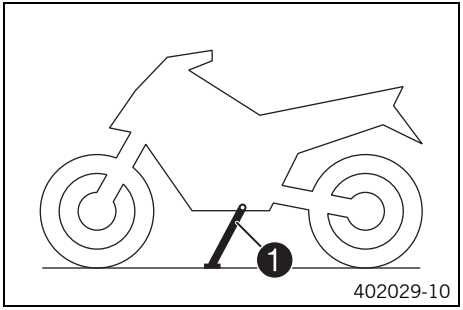

– Motorrad gegen Umfallen sichern.
– Hebevorrichtung hinten entfernen und Fahrzeug am Seitenständer ❶ abstellen.

13.3 Motorrad mit Hebevorrichtung vorne aufheben

Hinweis

Beschädigungsgefahr Das abgestellte Fahrzeug kann wegrollen bzw. umfallen.

– Das Fahrzeug immer auf festem und ebenem Untergrund abstellen.

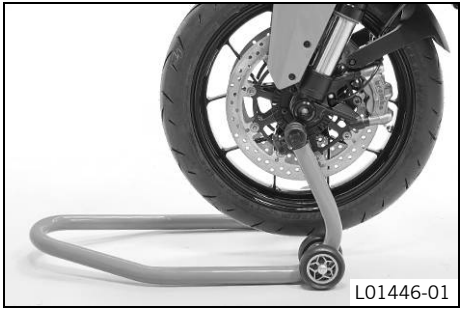

Vorarbeit

– Motorrad mit Hebevorrichtung hinten aufheben. (☛ S. 90)

Hauptarbeit

– Lenker in Geradeausstellung bringen. Hebevorrichtung vorne zu den Gabelbeinen ausrichten.

Hebevorrichtung vorne (61029055300)

Info
Motorrad immer hinten zuerst aufheben.

– Motorrad vorne aufheben.

13.4 Motorrad von Hebevorrichtung vorne nehmen

Hinweis

Beschädigungsgefahr Das abgestellte Fahrzeug kann wegrollen bzw. umfallen.

– Das Fahrzeug immer auf festem und ebenem Untergrund abstellen.

L01478-01

– Motorrad gegen Umfallen sichern.
– Hebevorrichtung vorne entfernen.

13.5 Beifahrersitzbank abnehmen

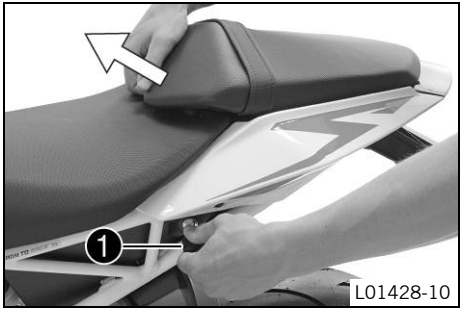

L01428-10

– Den Zündschlüssel in das Sitzbankschloss ❶ stecken und im Uhrzeigersinn drehen.
– Beifahrersitzbank vorne anheben und nach vorne aus der Halterung ziehen.
– Beifahrersitzbank abnehmen.
– Zündschlüssel abziehen.

13.6 Beifahrersitzbank montieren

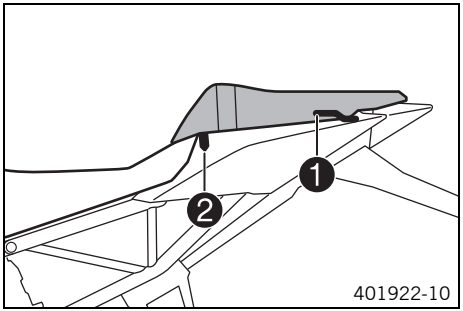

- Die Aussparungen der Beifahrersitzbank bei den Führungen ❶ einhängen, vorne absenken und gleichzeitig nach hinten schieben.
- Den Verriegelungsbolzen ❷ im Schlossgehäuse positionieren und Beifahrersitzbank vorne niederdrücken.

  ✔ Der Verriegelungsbolzen rastet mit einem hörbaren Klicken ein.
- Kontrollieren, ob die Beifahrersitzbank korrekt montiert ist.

13.7 Fahrersitzbank abnehmen

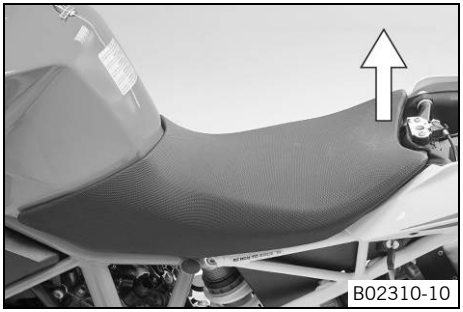

Vorarbeit

- Beifahrersitzbank abnehmen. (☛ S. 92)

Hauptarbeit

- Fahrersitzbank hinten anheben.
- Fahrersitzbank vorne aushängen und abnehmen.

13.8 Fahrersitzbank montieren

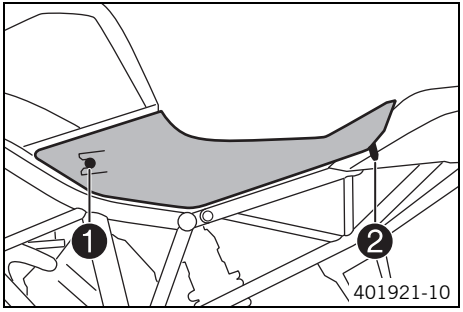

Hauptarbeit

– Aussparungen ❶ der Fahrersitzbank am Kraftstofftank einhängen, gleichzeitig Fahrersitzbank nach vorne schieben und hinten absenken.

  ✔ Die Nase ❷ befindet sich in der Aussparung.

– Kontrollieren, ob die Fahrersitzbank korrekt montiert ist.

Nacharbeit

– Beifahrersitzbank montieren. (☛ S. 93)

13.9 Helmsicherung am Fahrzeug montieren

Warnung

Unfallgefahr Beeinträchtigung des Fahrverhaltens und der Fahrzeugbedienung durch eine montierte Helmsicherung bzw. Helm.

– Die Helmsicherung nicht zur Befestigung von einem Helm oder anderen Gegenständen während der Fahrt nutzen. Die Helmsicherung stets vor Fahrtantritt entfernen.

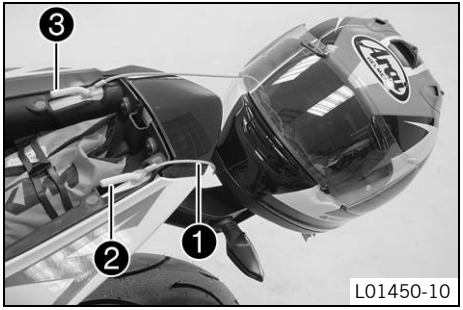

- Beifahrersitzbank abnehmen. (☛ S. 92)
- Das Stahlseil ❶ aus dem Bordwerkzeug mit der Schlinge auf der Nase ❷ positionieren.

Stahlseil (60012015000)

- Das Stahlseil durch die Helmöffnung führen.
- Die freie Schlinge des Stahlseils auf der Nase ❸ positionieren.
- Helm vorsichtig hinten am Fahrzeug positionieren.
- Beifahrersitzbank montieren. (☛ S. 93)

13.10 Enddämpfer ausbauen 🔧

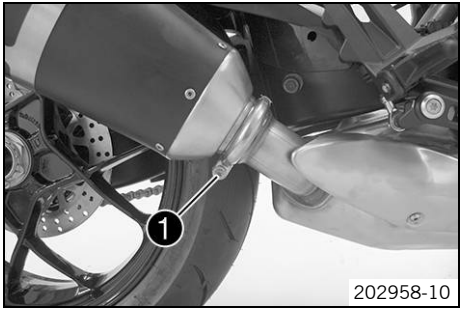

- Schraube ❶ entfernen.
- Auspuffschelle abnehmen.

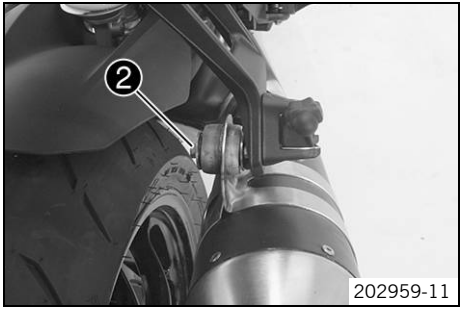

– Schraube ❷ mit Scheibe entfernen.
– Enddämpfer abnehmen.

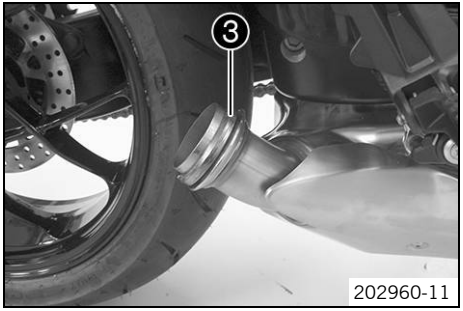

– Dichtring ❸ entfernen.

13.11 Enddämpfer einbauen

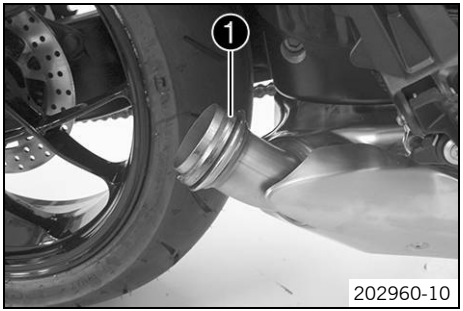

– Dichtring ❶ montieren.

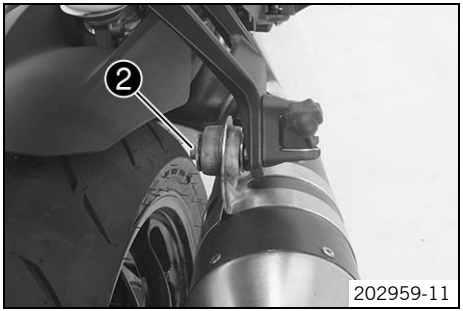

– Enddämpfer positionieren.
– Schraube ❷ mit Scheibe montieren, aber noch nicht festziehen.

Vorgabe

Restliche Schrauben Fahrgestell	M8	25 Nm

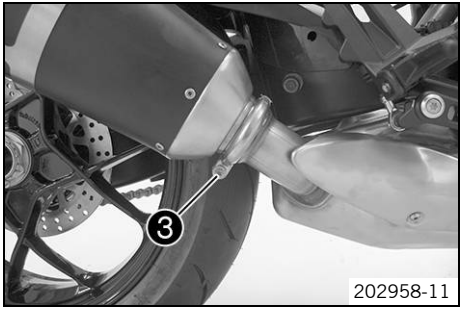

– Auspuffschelle positionieren.
– Schraube ❸ montieren und festziehen.

Vorgabe

Schraube Auspuffschelle am Enddämpfer	M6	8 Nm

– Schraube ❷ festziehen.

Vorgabe

Restliche Schrauben Fahrgestell	M8	25 Nm

13.12 Kettenverschmutzung kontrollieren

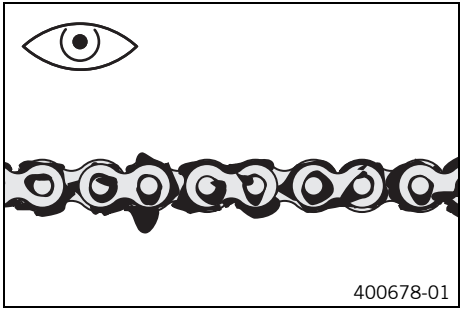

– Kette auf grobe Verschmutzung kontrollieren.
  » Wenn die Kette stark verschmutzt ist:
    – Kette reinigen. (☛ S. 98)

13.13 Kette reinigen

Warnung

Unfallgefahr Schmiermittel auf den Reifen verringert deren Haftfähigkeit.

– Schmiermittel mit einem geeigneten Reinigungsmittel entfernen.

Warnung

Unfallgefahr Verringerte Bremswirkung durch Öl oder Fett auf den Bremsscheiben.

– Bremsscheiben unbedingt öl- und fettfrei halten, bei Bedarf mit Bremsenreiniger reinigen.

Warnung

Umweltgefährdung Problemstoffe verursachen Umweltschäden.

– Öle, Fette, Filter, Kraftstoffe, Reinigungsmittel, Bremsflüssigkeit usw. ordnungsgemäß laut geltenden Vorschriften entsorgen.

Info

Die Lebensdauer der Kette hängt zum Großteil von der Pflege ab.

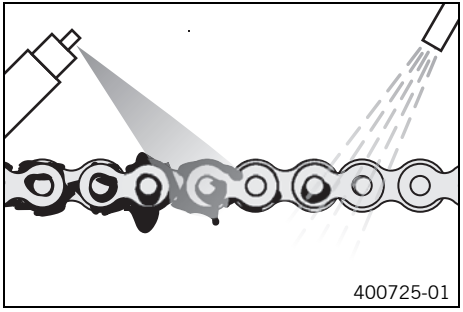

– Kette regelmäßig reinigen.
– Groben Schmutz mit weichem Wasserstrahl abspülen.
– Verbrauchte Schmierreste mit Kettenreinigungsmittel entfernen.

Kettenreinigungsmittel (☛ S. 190)

– Nach dem Trocknen Kettenspray auftragen.

Kettenspray Onroad (☛ S. 190)

13.14 Kettenspannung kontrollieren

Warnung

Unfallgefahr Gefährdung durch falsche Kettenspannung.

– Ist die Kette zu stark gespannt, werden die Komponenten der Sekundärkraftübertragung (Kette, Kettenritzel, Kettenrad, Lager im Getriebe und im Hinterrad) zusätzlich belastet. Neben vorzeitigem Verschleiß kann im Extremfall die Kette reißen oder die Abtriebswelle des Getriebes brechen. Ist die Kette hingegen zu locker, kann sie vom Kettenritzel bzw. Kettenrad fallen und das Hinterrad blockieren oder den Motor beschädigen. Auf korrekte Kettenspannung achten, ggf. einstellen.

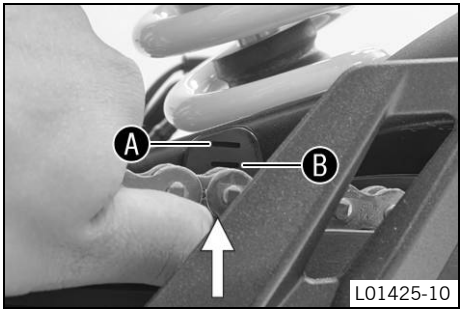

– Motorrad auf den Seitenständer stellen.
– Getriebe in Leerlauf N schalten.
– Beim Kettengleitschutz im Bereich der Markierungen A und B die Kette nach oben drücken und Kettenspannung ermitteln.

Info

Der untere Kettenteil muss dabei gespannt sein.
Ketten nutzen sich nicht immer gleichmäßig ab, die Messung an verschiedenen Stellen der Kette wiederholen.

Die Oberkante der Kette befindet sich zwischen den Markierungen A und B.

» Wenn die Kettenspannung nicht mit der Vorgabe übereinstimmt:
  – Kettenspannung einstellen. (☛ S. 101)

13.15 Kettenspannung einstellen

Warnung

Unfallgefahr Gefährdung durch falsche Kettenspannung.

– Ist die Kette zu stark gespannt, werden die Komponenten der Sekundärkraftübertragung (Kette, Kettenritzel, Kettenrad, Lager im Getriebe und im Hinterrad) zusätzlich belastet. Neben vorzeitigem Verschleiß kann im Extremfall die Kette reißen oder die Abtriebswelle des Getriebes brechen. Ist die Kette hingegen zu locker, kann sie vom Kettenritzel bzw. Kettenrad fallen und das Hinterrad blockieren oder den Motor beschädigen. Auf korrekte Kettenspannung achten, ggf. einstellen.

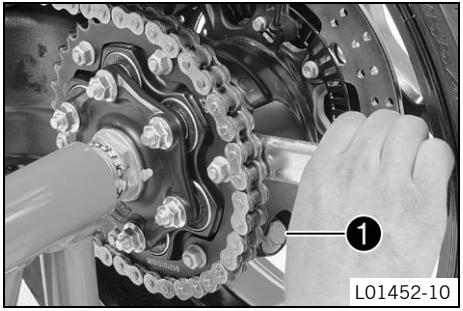

Vorarbeit

– Kettenspannung kontrollieren. (☛ S. 100)
– Motorrad mit Hebevorrichtung hinten aufheben. (☛ S. 90)

Hauptarbeit

– Schraube ❶ lösen.
– Kettenspannung durch Drehen des Nabengehäuses einstellen.

Hakenschlüssel (61329085000)
Griff für Ringschlüssel (60012060000)

Info

Drehen im Uhrzeigersinn erhöht die Kettenspannung, Drehen gegen den Uhrzeigersinn verringert die Kettenspannung.

– Kettenspannung kontrollieren. (☛ S. 100)

✓ Kettenspannung stimmt mit dem Vorgabewert überein.

Info

Ketten nutzen sich nicht immer gleichmäßig ab, kontrollieren Sie deshalb die Einstellung an verschiedenen Stellen der Kette.

– Schraube ❶ festziehen.

Vorgabe

Schraube Exzenter	M16	70 Nm

Nacharbeit

– Motorrad von Hebevorrichtung hinten nehmen. (☛ S. 90)

13.16 Kette, Kettenrad, Kettenritzel und Kettenführung kontrollieren

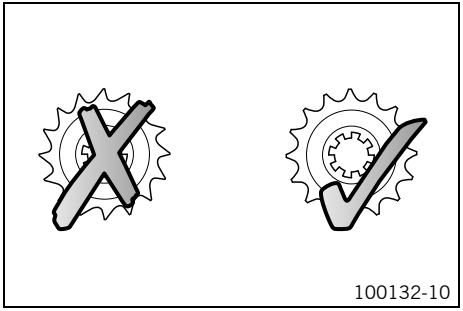

– Kettenrad und Kettenritzel auf Verschleiß kontrollieren.
  » Wenn Kettenrad bzw. Kettenritzel eingelaufen sind:
    – Antriebssatz wechseln. 🔧

Info
Kettenritzel, Kettenrad und Kette sollten nur zusammen gewechselt werden.

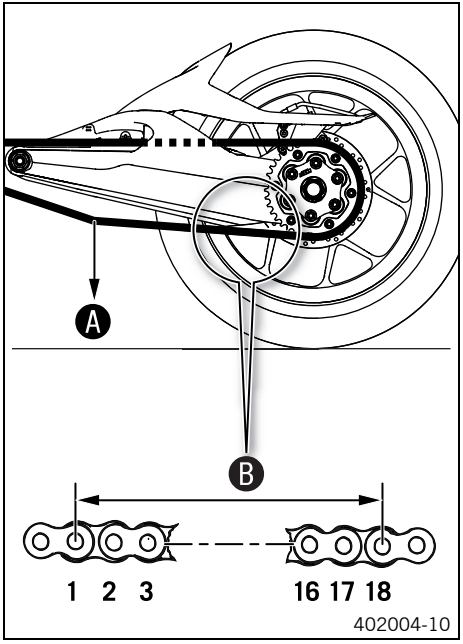

– Getriebe in Leerlauf N schalten.
– Am unteren Kettenteil mit dem angegebenen Gewicht A ziehen.

Vorgabe

Gewicht Kettenverschleißmessung	15 kg

– Den Abstand B von 18 Kettenrollen am unteren Kettenteil messen.

Info
Ketten nutzen sich nicht immer gleichmäßig ab, die Messung an verschiedenen Stellen der Kette wiederholen.

Maximaler Abstand B an der längsten Stelle der Kette	272 mm

» Wenn der Abstand B größer ist als das angegebene Maß:
  – Antriebssatz wechseln.

Info
Wenn eine neue Kette montiert wird, sollten auch das Kettenrad und Kettenritzel gewechselt werden.
Neue Ketten nutzen sich auf einem alten, eingelaufenen Kettenrad bzw. Kettenritzel schneller ab.
Die Kette besitzt aus Sicherheitsgründen kein Kettenschloss.

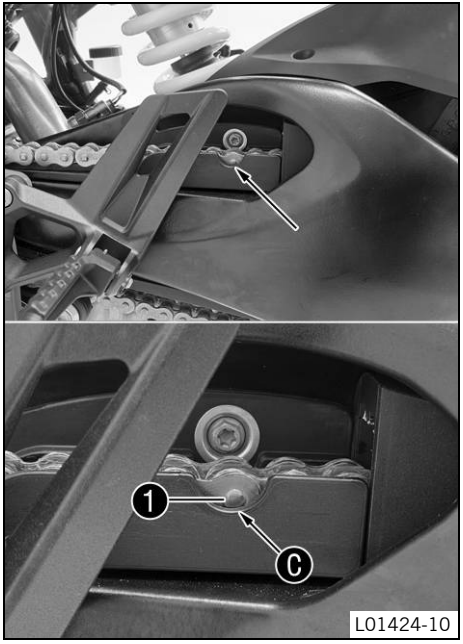

– Kettengleitschutz an der Aussparung auf Verschleiß kontrollieren.
  » Wenn die Niete ❶ der Kette nicht mehr an der Unterkante Ⓒ der Aussparung des Kettengleitschutzes zu sehen ist:
    – Kettengleitschutz wechseln. 🔧
– Kettengleitschutz auf festen Sitz kontrollieren.
  » Wenn der Kettengleitschutz lose ist:
    – Kettengleitschutz festziehen.

    Vorgabe

Schraube Kettengleitschutz	M5	5 Nm

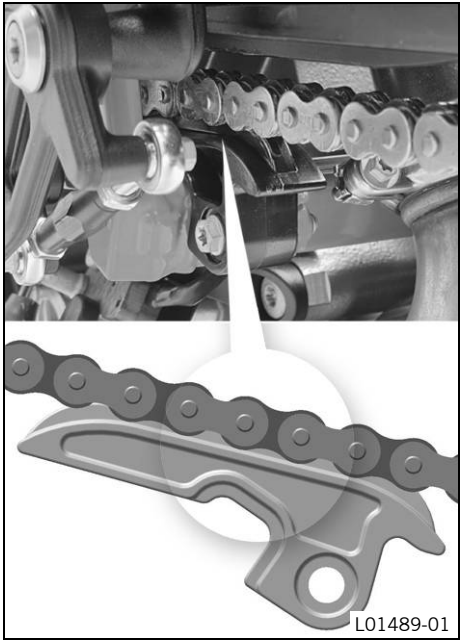

– Kettengleitstück auf Verschleiß kontrollieren.
  » Wenn sich die Unterkante der Kette auf Höhe oder unter dem Kettengleitstück befindet:
    – Kettengleitstück wechseln. 🔧
– Kettengleitstück auf festen Sitz kontrollieren.
  » Wenn das Kettengleitstück lose ist:
    – Kettengleitstück festziehen.

    Vorgabe

Restliche Schrauben Fahrgestell	M8	25 Nm

13.17 Flüssigkeitsstand der hydraulischen Kupplung kontrollieren/berichtigen

Info
Der Flüssigkeitsstand steigt mit zunehmendem Verschleiß der Kupplungsbelaglamellen.
Keine Bremsflüssigkeit verwenden.

– Den am Lenker montierten Vorratsbehälter der hydraulischen Kupplung in waagrechte Position bringen.

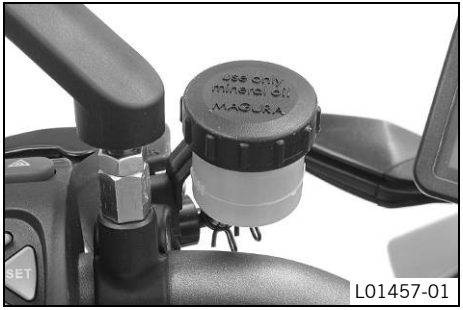

L01457-01

– Flüssigkeitsstand kontrollieren.

Der Flüssigkeitsstand muss zwischen der **MIN**- und **MAX**-Markierung sein.

» Wenn der Flüssigkeitsstand nicht mit der Vorgabe übereinstimmt:

– Schraubdeckel mit Membran entfernen.

– Flüssigkeitsstand der hydraulischen Kupplung berichtigen.

Hydrauliköl (15) (☛ S. 186)

– Schraubdeckel mit Membran montieren.

14.1 ABS / Anti-Blockier-System

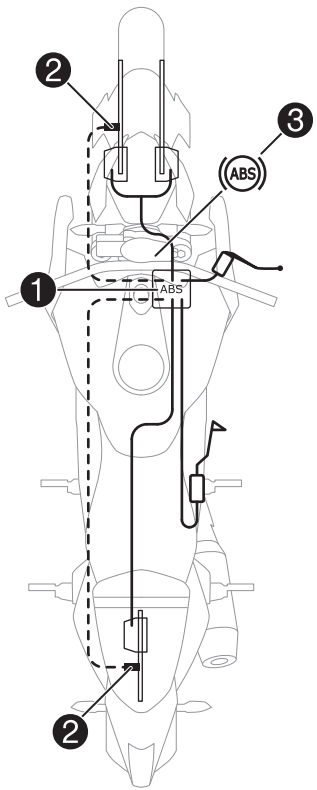

401999-10

Die ABS-Einheit ❶ bestehend aus Hydraulikeinheit, Bremsenelektronik-Steuergerät und Rückförderpumpe ist auf der rechten Fahrzeugseite unter dem Kraftstofftank verbaut. Jeweils ein Raddrehzahlgeber ❷ befindet sich am Vorder- und Hinterrad.

Warnung

Unfallgefahr Funktionsbeeinträchtigung des ABS

- Ein Durchdrehen des Hinterrades mit gezogener Vorderradbremse (Burn Out), darf nur mit ausgeschaltetem ABS durchgeführt werden.
- Bei Modifikationen wie verkürzte oder verlängerte Federwege, andere Felgendurchmesser, andere Reifen, falscher Reifenluftdruck, andere Bremsbeläge usw. kann das ABS nicht mehr optimal funktionieren. Die optimale Funktion des ABS ist nur gewährleistet, wenn an der Bremsanlage ausschließlich von KTM freigegebene und/oder empfohlene Ersatzteile und Reifen verwendet werden.
- Servicearbeiten und Reparaturen müssen fachgerecht durchgeführt werden. (Ihre autorisierte KTM-Fachwerkstatt hilft Ihnen gerne.)

Das ABS ist ein Sicherheitssystem, das das Blockieren der Räder bei Geradeausfahrt ohne Einwirkung von Seitenkräften verhindert.

Warnung

Unfallgefahr Überschlagen des Fahrzeuges

- Ein Überschlagen des Fahrzeuges, bei extremen Fahrsituationen (z. B. Gepäckbeladung mit hohem Schwerpunkt, wechselnde Fahrbahnbeläge, steilen Abfahrten, Vollbremsungen ohne auszukuppeln), kann nicht immer verhindert werden. Passen Sie die Fahrweise den Fahrbahnverhältnissen und Ihrem Fahrkönnen an.

Das ABS hat zwei Betriebsarten, den ABS-Mode **"ROAD"** und ABS-Mode **"SUP MOT"**.
Im ABS-Mode **"ROAD"** kann das ABS an beiden Rädern regeln.

Im ABS-Mode **"SUP MOT"** regelt das ABS nur am Vorderrad. Am Hinterrad findet keine ABS-Regelung statt. Die ABS-Lampe ❸ blinkt langsam, um Sie an den aktiven ABS-Mode **"SUP MOT"** zu erinnern.

Info
Im ABS-Mode **"SUP MOT"** kann das Hinterrad blockieren - Sturzgefahr.

Das ABS arbeitet mit zwei voneinander unabhängigen Bremskreisen (Vorderrad- und Hinterradbremse). Wenn das Bremsenelektronik-Steuergerät die Blockierneigung eines Rades erkennt, beginnt das ABS durch Regeln des Bremsdruckes zu arbeiten. Der Regelvorgang ist durch ein leichtes Pulsieren am Hand- bzw. Fußbremshebel spürbar.
Die ABS-Lampe ❸ muss nach dem Einschalten der Zündung aufleuchten und nach dem Anfahren erlöschen. Wenn sie nach dem Anfahren nicht erlischt oder während der Fahrt leuchtet, signalisiert das einen Fehler im ABS-System. Das ABS ist dann nicht mehr aktiv und die Räder können bei einer Bremsung blockieren. Die Bremsanlage selbst bleibt funktionsfähig, lediglich die ABS-Regelung entfällt.
Die ABS-Lampe kann auch aufleuchten, wenn bei extremen Fahrsituationen die Drehzahl von Vorder- und Hinterrad stark voneinander abweicht, z. B. bei einem Wheelie oder bei durchdrehendem Hinterrad. Dadurch wird das ABS abgeschaltet.
Um das ABS wieder zu aktivieren, ist das Fahrzeug anzuhalten und die Zündung auszuschalten. Wird das Fahrzeug wieder in Betrieb genommen, wird auch das ABS wieder aktiviert. Die ABS-Lampe erlischt nach dem Anfahren.
Im Menü **"MTC/ABS"** kann das ABS manuell abgeschaltet werden.

Info
Nach dem Einschalten der Zündung ist das ABS wieder aktiv.

14.2 Bremsscheiben kontrollieren

Warnung

Unfallgefahr Verringerte Bremswirkung durch abgenutzte Bremsscheibe(n).

– Abgenutzte Bremsscheibe(n) unverzüglich wechseln. (Ihre autorisierte KTM-Fachwerkstatt hilft Ihnen gerne.)

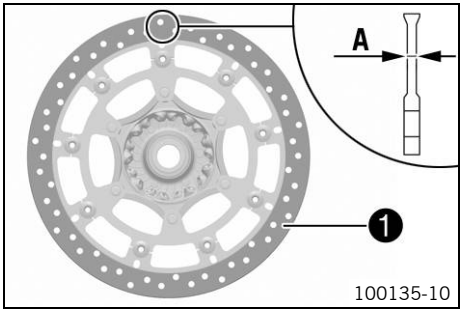

– Bremsscheibenstärke vorne und hinten, an mehreren Stellen der Bremsscheibe, auf das Maß A kontrollieren.

Info

Durch Verschleiß reduziert sich die Stärke der Bremsscheibe im Bereich der Anlagefläche 1 der Bremsbeläge.

Bremsscheiben - Verschleißgrenze	
vorne	4,5 mm
hinten	4,5 mm

» Wenn die Bremsscheibenstärke unter dem Vorgabewert liegt.

– Bremsscheibe wechseln.

– Bremsscheiben vorne und hinten auf Beschädigung, Rissbildung und Verformung kontrollieren.

» Wenn die Bremsscheibe Beschädigungen, Risse oder Verformungen aufweist:

– Bremsscheibe wechseln.

14.3 Bremsflüssigkeitsstand der Vorderradbremse kontrollieren

Warnung

Unfallgefahr Ausfall der Bremsanlage.

– Sinkt der Bremsflüssigkeitsstand unter die **MIN**-Markierung, deutet dies auf Undichtheit in der Bremsanlage bzw. total abgenutzte Bremsbeläge hin. Bremsanlage kontrollieren, nicht weiterfahren. (Ihre autorisierte KTM-Fachwerkstatt hilft Ihnen gerne.)

Warnung

Unfallgefahr Verringerte Bremswirkung durch überalterte Bremsflüssigkeit.

– Bremsflüssigkeit der Vorder- und Hinterradbremse entsprechend dem Serviceplan wechseln. (Ihre autorisierte KTM-Fachwerkstatt hilft Ihnen gerne.)

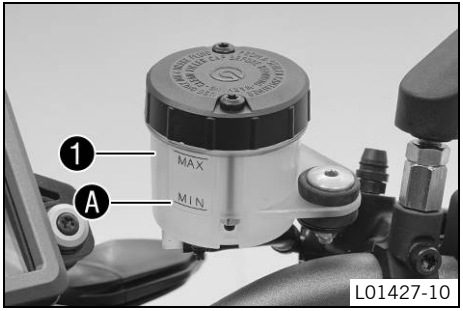

– Den am Lenker montierten Bremsflüssigkeitsbehälter in waagerechte Position bringen.
– Bremsflüssigkeitsstand am Bremsflüssigkeitsbehälter 1 kontrollieren.
  » Wenn der Bremsflüssigkeitsstand unter die **MIN**-Markierung A gesunken ist:
    – Bremsflüssigkeit der Vorderradbremse nachfüllen. 🔧 (☛ S. 110)

14.4 Bremsflüssigkeit der Vorderradbremse nachfüllen 🔧

Warnung

Unfallgefahr Ausfall der Bremsanlage.

– Sinkt der Bremsflüssigkeitsstand unter die **MIN**-Markierung, deutet dies auf Undichtheit in der Bremsanlage bzw. total abgenutzte Bremsbeläge hin. Bremsanlage kontrollieren, nicht weiterfahren. (Ihre autorisierte KTM-Fachwerkstatt hilft Ihnen gerne.)

Warnung

Hautreizungen Bremsflüssigkeit kann bei Kontakt Hautreizungen verursachen.

- Nicht mit Haut oder Augen in Berührung bringen, von Kindern fernhalten.
- Tragen Sie geeignete Schutzkleidung und eine Schutzbrille.
- Wenn Bremsflüssigkeit in die Augen gelangt, gründlich mit Wasser spülen und sofort einen Arzt aufsuchen.

Warnung

Unfallgefahr Verringerte Bremswirkung durch überalterte Bremsflüssigkeit.

- Bremsflüssigkeit der Vorder- und Hinterradbremse entsprechend dem Serviceplan wechseln. (Ihre autorisierte KTM-Fachwerkstatt hilft Ihnen gerne.)

Warnung

Umweltgefährdung Problemstoffe verursachen Umweltschäden.

- Öle, Fette, Filter, Kraftstoffe, Reinigungsmittel, Bremsflüssigkeit usw. ordnungsgemäß laut geltenden Vorschriften entsorgen.

Info

Keinesfalls Bremsflüssigkeit DOT 5 verwenden! Diese basiert auf Silikonöl und ist purpur gefärbt. Dichtungen und Bremsleitungen sind nicht für Bremsflüssigkeit DOT 5 ausgelegt.
Bringen Sie Bremsflüssigkeit nicht mit lackierten Teilen in Berührung, Bremsflüssigkeit greift Lack an!
Verwenden Sie nur saubere Bremsflüssigkeit aus einem dicht verschlossenen Behälter!

Vorarbeit

- Bremsbeläge der Vorderradbremse kontrollieren. (☛ S. 112)

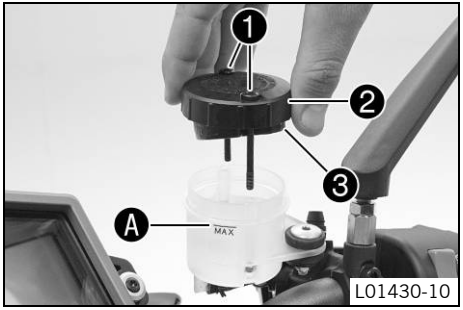

Hauptarbeit

– Den am Lenker montierten Bremsflüssigkeitsbehälter in waagerechte Position bringen.
– Schrauben ❶ entfernen.
– Deckel ❷ mit Membran ❸ abnehmen.
– Bremsflüssigkeit bis zur **MAX**-Markierung Ⓐ auffüllen.

Bremsflüssigkeit DOT 4 / DOT 5.1 (☛ S. 186)

– Deckel ❷ mit Membran ❸ positionieren.
– Schrauben ❶ montieren und festziehen.

Info
Übergelaufene oder verschüttete Bremsflüssigkeit sofort mit Wasser abwaschen.

14.5 Bremsbeläge der Vorderradbremse kontrollieren

Warnung
Unfallgefahr Verminderte Bremswirkung durch abgenutzte Bremsbeläge.

– Abgenutzte Bremsbeläge unverzüglich wechseln. (Ihre autorisierte KTM-Fachwerkstatt hilft Ihnen gerne.)

Hinweis
Unfallgefahr Verringerte Bremswirkung durch beschädigte Bremsscheiben.

– Werden die Bremsbeläge zu spät gewechselt, schleifen die Bremsbelagträger aus Stahl an der Bremsscheibe. Die Bremswirkung wird stark vermindert und die Bremsscheiben werden zerstört. Bremsbeläge regelmäßig kontrollieren.

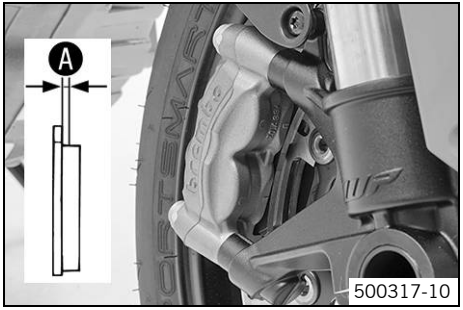

– Alle Bremsbeläge an beiden Bremszangen auf ihre Mindestbelagstärke Ⓐ kontrollieren.

Mindestbelagstärke	≥ 1 mm

» Ist die Mindestbelagstärke unterschritten:
  – Bremsbeläge der Vorderradbremse wechseln. 🔧

– Alle Bremsbeläge an beiden Bremszangen auf Beschädigung und Rissbildung kontrollieren.

» Wenn Beschädigungen oder Risse vorhanden sind:
  – Bremsbeläge der Vorderradbremse wechseln. 🔧

14.6 Bremsflüssigkeitsstand der Hinterradbremse kontrollieren

Warnung

Unfallgefahr Ausfall der Bremsanlage.

– Sinkt der Bremsflüssigkeitsstand unter die **MIN**-Markierung, deutet dies auf Undichtheit in der Bremsanlage bzw. total abgenutzte Bremsbeläge hin. Bremsanlage kontrollieren, nicht weiterfahren. (Ihre autorisierte KTM-Fachwerkstatt hilft Ihnen gerne.)

Warnung

Unfallgefahr Verringerte Bremswirkung durch überalterte Bremsflüssigkeit.

– Bremsflüssigkeit der Vorder- und Hinterradbremse entsprechend dem Serviceplan wechseln. (Ihre autorisierte KTM-Fachwerkstatt hilft Ihnen gerne.)

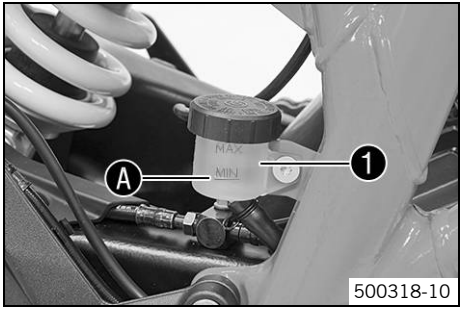

– Fahrzeug senkrecht stellen.
– Bremsflüssigkeitsstand am Bremsflüssigkeitsbehälter 1 kontrollieren.
  » Wenn der Flüssigkeitsstand die **MIN**-Markierung A erreicht hat:
    – Bremsflüssigkeit der Hinterradbremse nachfüllen. 🔧 (☛ S. 114)

14.7 Bremsflüssigkeit der Hinterradbremse nachfüllen 🔧

Warnung
Unfallgefahr Ausfall der Bremsanlage.

– Sinkt der Bremsflüssigkeitsstand unter die **MIN**-Markierung, deutet dies auf Undichtheit in der Bremsanlage bzw. total abgenutzte Bremsbeläge hin. Bremsanlage kontrollieren, nicht weiterfahren. (Ihre autorisierte KTM-Fachwerkstatt hilft Ihnen gerne.)

Warnung
Hautreizungen Bremsflüssigkeit kann bei Kontakt Hautreizungen verursachen.

– Nicht mit Haut oder Augen in Berührung bringen, von Kindern fernhalten.
– Tragen Sie geeignete Schutzkleidung und eine Schutzbrille.
– Wenn Bremsflüssigkeit in die Augen gelangt, gründlich mit Wasser spülen und sofort einen Arzt aufsuchen.

Warnung
Unfallgefahr Verringerte Bremswirkung durch überalterte Bremsflüssigkeit.

– Bremsflüssigkeit der Vorder- und Hinterradbremse entsprechend dem Serviceplan wechseln. (Ihre autorisierte KTM-Fachwerkstatt hilft Ihnen gerne.)

Warnung

Umweltgefährdung Problemstoffe verursachen Umweltschäden.

– Öle, Fette, Filter, Kraftstoffe, Reinigungsmittel, Bremsflüssigkeit usw. ordnungsgemäß laut geltenden Vorschriften entsorgen.

Info

Keinesfalls Bremsflüssigkeit DOT 5 verwenden! Diese basiert auf Silikonöl und ist purpur gefärbt. Dichtungen und Bremsleitungen sind nicht für Bremsflüssigkeit DOT 5 ausgelegt.
Bringen Sie Bremsflüssigkeit nicht mit lackierten Teilen in Berührung, Bremsflüssigkeit greift Lack an!
Verwenden Sie nur saubere Bremsflüssigkeit aus einem dicht verschlossenen Behälter!

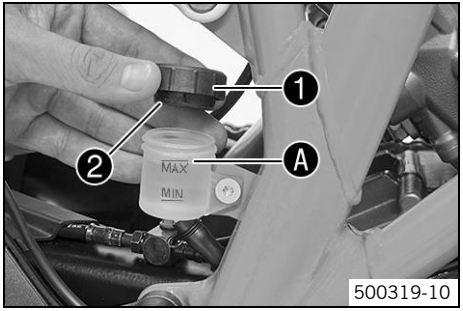

Vorarbeit

– Bremsbeläge der Hinterradbremse kontrollieren. (☛ S. 116)

Hauptarbeit

– Fahrzeug senkrecht stellen.
– Schraubdeckel ❶ mit Membran ❷ entfernen.
– Bremsflüssigkeit bis zur **MAX**-Markierung Ⓐ auffüllen.

Bremsflüssigkeit DOT 4 / DOT 5.1 (☛ S. 186)

– Schraubdeckel ❶ mit Membran ❷ montieren und festziehen.

Info

Übergelaufene oder verschüttete Bremsflüssigkeit sofort mit Wasser abwaschen.

14.8 Bremsbeläge der Hinterradbremse kontrollieren

Warnung

Unfallgefahr Verminderte Bremswirkung durch abgenutzte Bremsbeläge.

– Abgenutzte Bremsbeläge unverzüglich wechseln. (Ihre autorisierte KTM-Fachwerkstatt hilft Ihnen gerne.)

Hinweis

Unfallgefahr Verringerte Bremswirkung durch beschädigte Bremsscheiben.

– Werden die Bremsbeläge zu spät gewechselt, schleifen die Bremsbelagträger aus Stahl an der Bremsscheibe. Die Bremswirkung wird stark vermindert und die Bremsscheiben werden zerstört. Bremsbeläge regelmäßig kontrollieren.

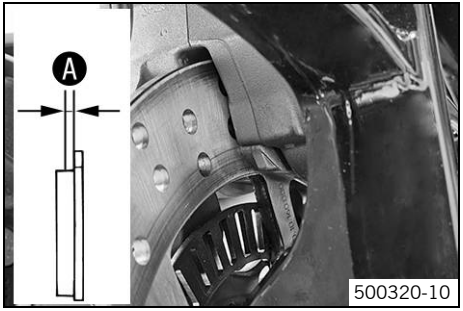

– Bremsbeläge auf ihre Mindestbelagstärke A kontrollieren.

Mindestbelagstärke A	≥ 1 mm

» Ist die Mindestbelagstärke unterschritten:

– Bremsbeläge der Hinterradbremse wechseln. 🔧

– Bremsbeläge auf Beschädigung und Rissbildung kontrollieren.

» Wenn Beschädigungen oder Risse vorhanden sind:

– Bremsbeläge der Hinterradbremse wechseln. 🔧

15.1 Vorderrad ausbauen

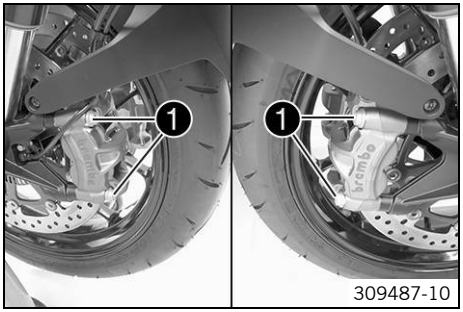

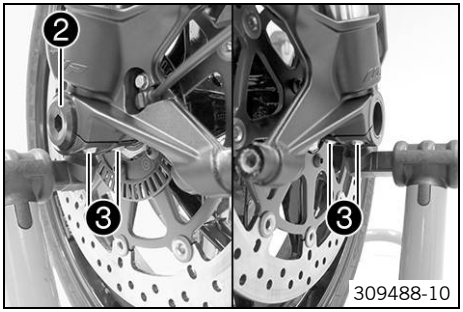

Vorarbeit

– Motorrad mit Hebevorrichtung hinten aufheben. (☛ S. 90)
– Motorrad mit Hebevorrichtung vorne aufheben. (☛ S. 91)

Hauptarbeit

– Schrauben ❶ an beiden Bremszangen entfernen.
– Bremsbeläge durch leichtes seitliches Kippen der Bremszangen auf der Bremsscheibe zurückdrücken. Bremszangen vorsichtig nach hinten von den Bremsscheiben ziehen und zur Seite hängen.

Info
Handbremshebel bei abgenommenen Bremszangen nicht betätigen.

– Schraube ❷ und Schrauben ❸ lösen.
– Schraube ❷ ca. 6 Umdrehungen lösen, mit der Hand auf die Schraube drücken, um die Steckachse aus der Gabelfaust zu schieben. Schraube ❷ entfernen.

Warnung
Unfallgefahr Verringerte Bremswirkung durch beschädigte Bremsscheiben.
– Das Rad immer so ablegen, dass die Bremsscheiben nicht beschädigt werden.

– Vorderrad halten und Steckachse herausziehen. Vorderrad aus der Gabel nehmen.

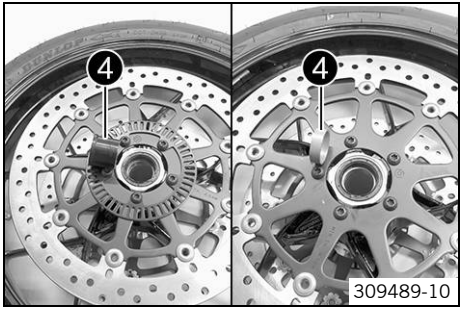

– Distanzbuchsen ❹ entfernen.

15.2 Vorderrad einbauen 🔧

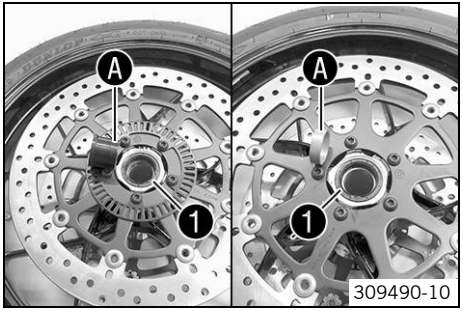

– Radlager auf Beschädigung und Verschleiß kontrollieren.
  » Wenn das Radlager beschädigt bzw. verschlissen ist:
    – Radlager vorne wechseln. 🔧
– Wellendichtringe ❶ und Laufflächen Ⓐ der Distanzbuchsen reinigen und fetten.

Langzeitfett (☛ S. 190)

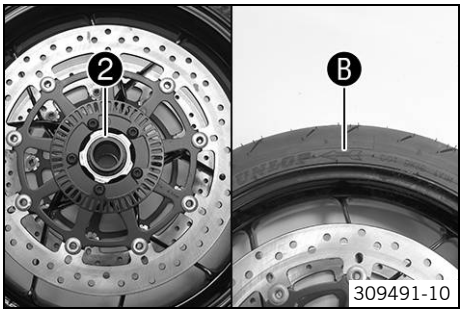

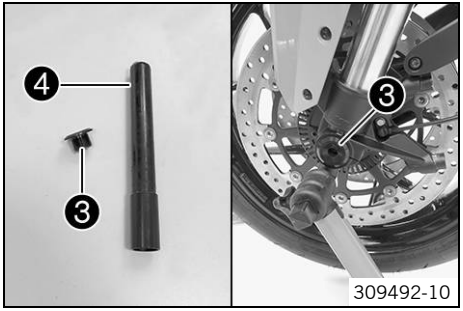

– Die breite Distanzbuchse ❷ in Laufrichtung links einsetzen.

Info
Der Pfeil Ⓑ gibt die Laufrichtung des Vorderrades an.

– Die schmale Distanzbuchse in Laufrichtung rechts einsetzen.

Warnung
Unfallgefahr Verringerte Bremswirkung durch Öl oder Fett auf den Bremsscheiben.
– Bremsscheiben unbedingt öl- und fettfrei halten, bei Bedarf mit Bremsenreiniger reinigen.

– Schraube ❸ und Steckachse ❹ reinigen.
– Vorderrad in die Gabel heben, positionieren und Steckachse einsetzen.
– Schraube ❸ montieren und festziehen.

Vorgabe

Schraube Steckachse vorne	M25x1,5	45 Nm	Gewinde gefettet

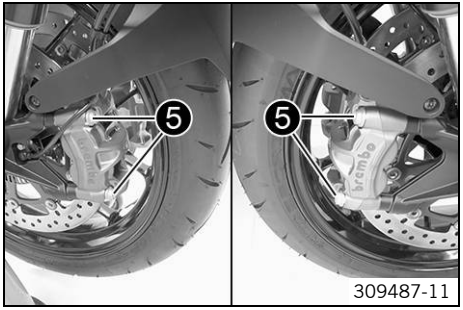

- Bremszangen positionieren und dabei auf korrekten Sitz der Bremsbeläge achten.
- Schrauben ❺ an beiden Bremszangen montieren, aber noch nicht festziehen.
- Handbremshebel mehrmals betätigen, bis die Bremsbeläge an der Bremsscheibe anliegen und ein Druckpunkt vorhanden ist. Handbremshebel betätigt fixieren.
  - ✓ Bremszangen richten sich aus.
- Schrauben ❺ an beiden Bremszangen festziehen.

  Vorgabe

Schraube Bremszange vorne	M10	45 Nm	**Loctite® 243™**

- Fixierung des Handbremshebels entfernen.
- Motorrad von Hebevorrichtung vorne nehmen. (☛ S. 92)
- Motorrad von Hebevorrichtung hinten nehmen. (☛ S. 90)
- Vorderradbremse betätigen und Gabel einige Male kräftig einfedern.
  - ✓ Gabelbeine richten sich aus.
- Schrauben ❻ festziehen.

  Vorgabe

Schraube Gabelfaust	M8	15 Nm

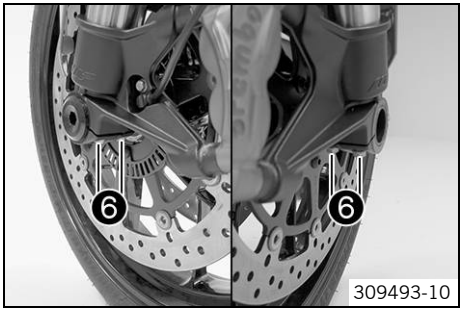

15.3 Hinterrad ausbauen 🔧

Vorarbeit

- Motorrad mit Hebevorrichtung hinten aufheben. (☛ S. 90)
- Enddämpfer ausbauen. 🔧 (☛ S. 95)

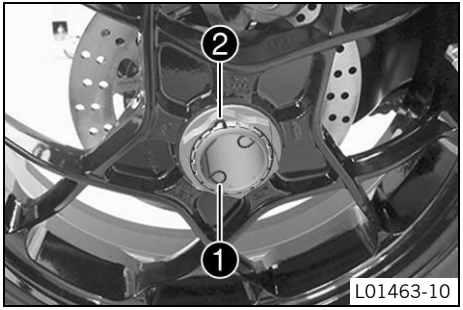

Hauptarbeit

– Inneren Sicherungsdraht ❶ entfernen.
– Äußeren Sicherungsdraht ❷ entfernen.

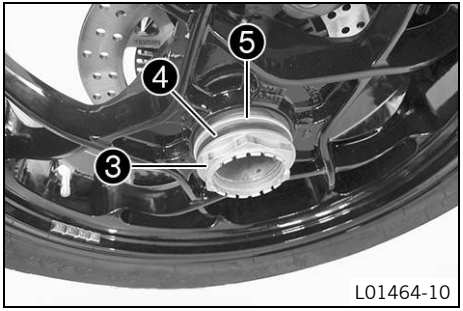

– Hinterradbremse von einem Helfer betätigen lassen.
– Mutter ❸ lösen und mit Scheibe ❹ und Konusring ❺ entfernen.

– Hinterrad abnehmen.

15.4 Hinterrad einbauen

Warnung

Unfallgefahr Verringerte Bremswirkung durch Öl oder Fett auf den Bremsscheiben.

– Bremsscheiben unbedingt öl- und fettfrei halten, bei Bedarf mit Bremsenreiniger reinigen.

Warnung

Unfallgefahr Keine Bremswirkung beim Betätigen der Hinterradbremse.

– Nach dem Einbauen des Hinterrades immer Fußbremse betätigen, bis der Druckpunkt vorhanden ist.

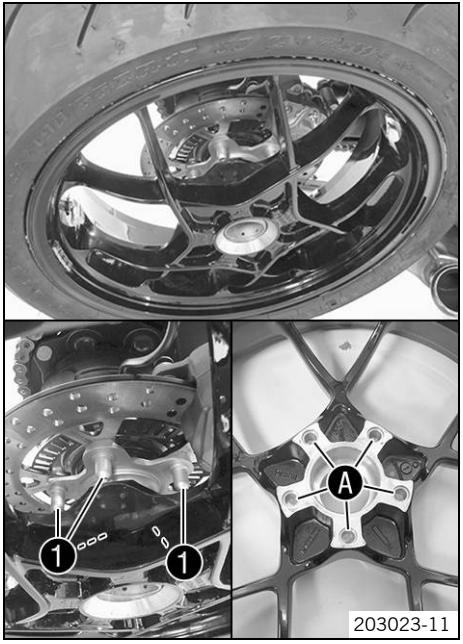

Hauptarbeit

– Hinterradlagerung auf Beschädigung und Verschleiß kontrollieren.
  » Wenn die Hinterradlagerung beschädigt bzw. verschlissen ist:
    – Radlager hinten wechseln. 🔧
– Gewinde der Radachse und der Achsmutter reinigen und fetten.

Langzeitfett (☛ S. 190)

– Hinterrad auf die Radachse schieben.
  ✔ Die Mitnehmerbolzen ❶ greifen in die Bohrungen Ⓐ der Felge ein.

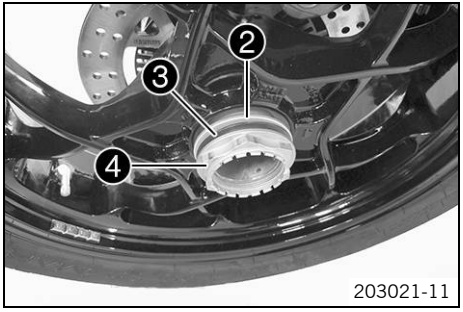

– Konusring ❷, Scheibe ❸ und Mutter ❹ montieren.
– Hinterradbremse von einem Helfer betätigen lassen.
– Mutter ❹ festziehen.

Vorgabe

Mutter Radachse hinten	M50x1,5	250 Nm	Sicherungsdraht mit Sicherungslack versiegeln

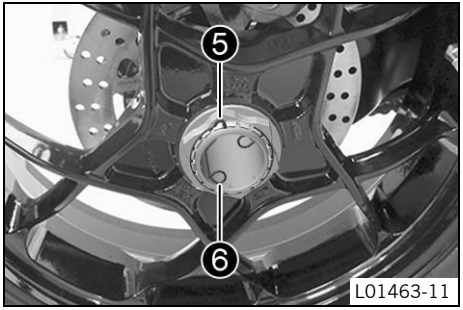

– Äußeren Sicherungsdraht ❺ montieren.
– Inneren Sicherungsdraht ❻ montieren.
  ✔ Die Stifte der Sicherungsdrähte greifen in die Bohrungen der Radachse ein.

Nacharbeit
– Motorrad von Hebevorrichtung hinten nehmen. (☛ S. 90)
– Enddämpfer einbauen. 🔧 (☛ S. 97)

15.5 Reifenzustand kontrollieren

Warnung
Unfallgefahr Unkontrollierbares Fahrverhalten durch das Platzen eines Reifens.

– Beschädigte oder abgefahrene Reifen im Interesse der Sicherheit sofort wechseln. (Ihre autorisierte KTM-Fachwerkstatt hilft Ihnen gerne.)

Warnung
Sturzgefahr Beeinträchtigung des Fahrverhaltens durch unterschiedliche Reifenprofile an Vorder- und Hinterrad.

– Vorder- und Hinterrad dürfen nur mit Reifen gleichartiger Profilgestaltung bereift sein, sonst könnte das Fahrzeug unkontrollierbar werden.

Warnung
Unfallgefahr Unkontrollierbares Fahrverhalten durch nicht freigegebene und/oder empfohlene Reifen/Räder.

– Nur von KTM freigegebene und/oder empfohlene Reifen/Räder mit dem entsprechenden Geschwindigkeitsindex verwenden.

Warnung

Unfallgefahr Verminderte Bodenhaftung bei neuen Reifen.

– Neue Reifen haben eine glatte Lauffläche und daher nicht die volle Bodenhaftung. Die gesamte Lauffläche muss die ersten 200 Kilometer bei gemäßigter Fahrweise in wechselnden Schräglagen aufgeraut werden. Erst durch das "Einfahren" wird die volle Haftfähigkeit erreicht.

Info

Reifentyp, Reifenzustand und Reifenluftdruck beeinflussen das Brems- und Fahrverhalten des Fahrzeuges.
Abgefahrene Reifen wirken sich besonders auf nassem Untergrund ungünstig aus.

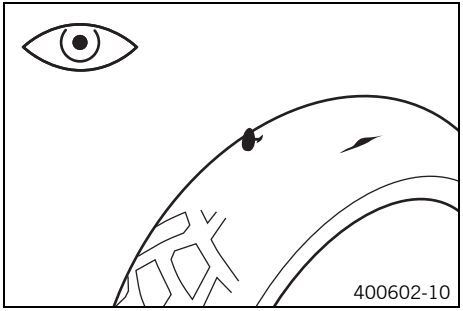

– Vorder- und Hinterreifen auf Schnitte, eingefahrene Gegenstände und andere Beschädigungen kontrollieren.
  » Wenn der Reifen Schnitte, eingefahrene Gegenstände oder andere Beschädigungen aufweist:
    – Reifen wechseln.
– Profiltiefe kontrollieren.

Info

Beachten Sie die gesetzliche landesspezifische Mindestprofiltiefe.

Mindestprofiltiefe	≥ 2 mm

  » Wenn die Mindestprofiltiefe unterschritten ist:
    – Reifen wechseln.
– Reifenalter kontrollieren.

Info

Das Herstellungsdatum der Reifen ist üblicherweise in der Reifenbeschriftung enthalten und wird mit den letzten vier Ziffern der **DOT** Bezeichnung gekennzeichnet. Die ersten beiden Ziffern weisen auf die Herstellungswoche und die letzten beiden Ziffern auf das Herstellungsjahr hin.
KTM empfiehlt einen Wechsel der Reifen, unabhängig vom tatsächlichen Verschleiß, spätestens nach 5 Jahren.

» Wenn der Reifen älter als 5 Jahre ist:
  – Reifen wechseln.

15.6 Reifenluftdruck kontrollieren

Info

Zu geringer Reifenluftdruck führt zu abnormalem Verschleiß und zur Überhitzung des Reifens.
Richtiger Reifenluftdruck gewährleistet optimalen Fahrkomfort und maximale Lebensdauer des Reifens.

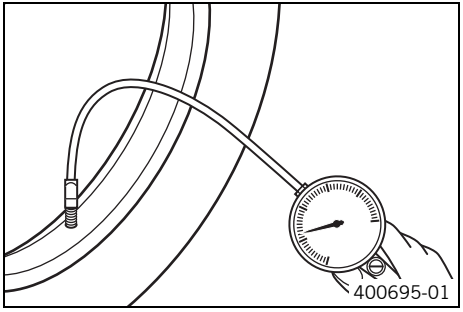

– Staubkappe entfernen.
– Reifenluftdruck bei kalten Reifen kontrollieren.

Reifenluftdruck Solo / mit Beifahrer / volle Nutzlast	
vorne: bei kaltem Reifen	2,5 bar
hinten: bei kaltem Reifen	2,9 bar

» Wenn der Reifenluftdruck nicht mit der Vorgabe übereinstimmt:
  – Reifenluftdruck berichtigen.
– Staubkappe montieren.

16.1 Tagfahrlicht

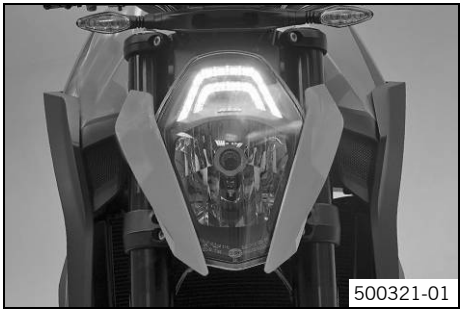

Das Tagfahrlicht/Begrenzungslicht ist in den Hauptscheinwerfer integriert.
Das Tagfahrlicht kann bei guten Sichtverhältnissen eingeschaltet werden. Aktivieren Sie das Tagfahrlicht im Kombiinstrument. Die Steuerung übernimmt der Helligkeitssensor im Kombiinstrument. Herrschen gute Sichtverhältnisse, wird das Abblendlicht abgeschaltet und das Tagfahrlicht wird eingeschaltet. Es leuchtet viermal heller als das Begrenzungslicht. Wenn das Tagfahrlicht abgeschaltet ist, dient es als Begrenzungslicht.

Info
Beachten Sie die gesetzlichen Vorgaben zum Tagfahrlicht.

16.2 Batterie ausbauen

Warnung
Verletzungsgefahr Batteriesäure und Batteriegase verursachen schwere Verätzungen.

- Batterien außer Reichweite von Kindern halten.
- Tragen Sie geeignete Schutzkleidung und eine Schutzbrille.
- Kontakt mit Batteriesäure und Batteriegasen vermeiden.
- Funken oder offene Flammen von der Batterie fernhalten. Laden nur in gut belüfteten Räumen.
- Bei Hautkontakt mit reichlich Wasser abspülen. Wenn Batteriesäure in die Augen gelangt, mindestens 15 Minuten lang mit Wasser ausspülen und einen Arzt aufsuchen.

Vorsicht
Unfallgefahr Wird das Fahrzeug mit entladener Batterie oder ohne Batterie betrieben, können elektronische Bauteile und Sicherheitsvorrichtungen beschädigt werden.

- Fahrzeug nie mit entladener Batterie oder ohne Batterie betreiben.

Vorarbeit

– Alle Stromverbraucher ausschalten und Motor abstellen.
– Beifahrersitzbank abnehmen. (☛ S. 92)
– Fahrersitzbank abnehmen. (☛ S. 93)

Hauptarbeit

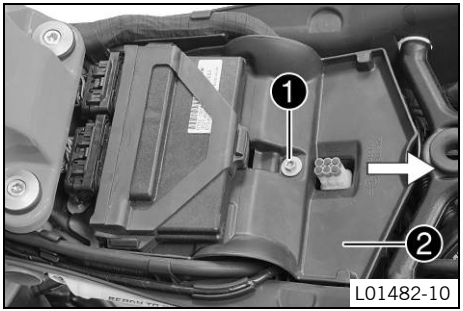

L01482-10

– Schraube ❶ entfernen.
– Abdeckung ❷ hinten anheben und nach hinten ziehen.
– Abdeckung hochklappen.

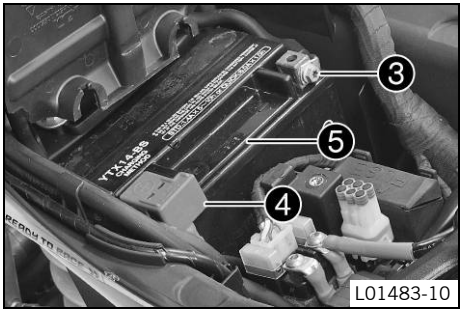

L01483-10

– Minuskabel ❸ von der Batterie trennen.
– Pluspolabdeckung ❹ entfernen und Pluskabel von der Batterie trennen.
– Batterie ❺ aus dem Batteriefach nehmen.

16.3 Batterie einbauen

Warnung

Verletzungsgefahr Batteriesäure und Batteriegase verursachen schwere Verätzungen.

- Batterien außer Reichweite von Kindern halten.
- Tragen Sie geeignete Schutzkleidung und eine Schutzbrille.
- Kontakt mit Batteriesäure und Batteriegasen vermeiden.
- Funken oder offene Flammen von der Batterie fernhalten. Laden nur in gut belüfteten Räumen.
- Bei Hautkontakt mit reichlich Wasser abspülen. Wenn Batteriesäure in die Augen gelangt, mindestens 15 Minuten lang mit Wasser ausspülen und einen Arzt aufsuchen.

Vorsicht

Unfallgefahr Wird das Fahrzeug mit entladener Batterie oder ohne Batterie betrieben, können elektronische Bauteile und Sicherheitsvorrichtungen beschädigt werden.

- Fahrzeug nie mit entladener Batterie oder ohne Batterie betreiben.

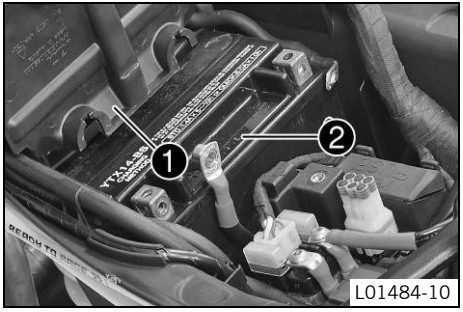

Hauptarbeit

- Abdeckung ❶ hochklappen.
- Batterie ❷ in das Batteriefach einsetzen.

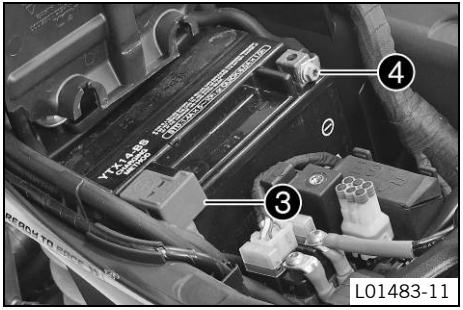

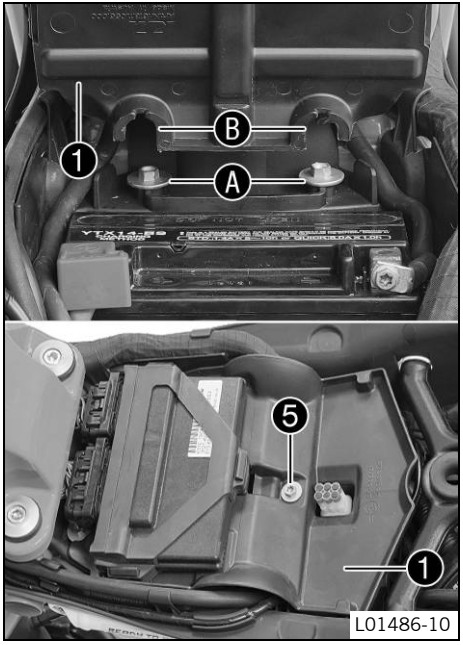

– Pluskabel positionieren, Schraube montieren und festziehen.

Vorgabe

Schraube Batteriepol	M6	4,5 Nm

– Pluspolabdeckung ❸ montieren.

– Minuskabel ❹ positionieren, Schraube montieren und festziehen.

Vorgabe

Schraube Batteriepol	M6	4,5 Nm

– Abdeckung ❶ positionieren.

✔ Schraubenköpfe Ⓐ greifen in den Aussparungen Ⓑ ein.

– Schraube ❺ montieren und festziehen.

Nacharbeit

- Fahrersitzbank montieren. (☛ S. 94)
- Beifahrersitzbank montieren. (☛ S. 93)
- Uhrzeit und Datum einstellen.

16.4 Batterie laden

Warnung

Verletzungsgefahr Batteriesäure und Batteriegase verursachen schwere Verätzungen.

- Batterien außer Reichweite von Kindern halten.
- Tragen Sie geeignete Schutzkleidung und eine Schutzbrille.
- Kontakt mit Batteriesäure und Batteriegasen vermeiden.
- Funken oder offene Flammen von der Batterie fernhalten. Laden nur in gut belüfteten Räumen.
- Bei Hautkontakt mit reichlich Wasser abspülen. Wenn Batteriesäure in die Augen gelangt, mindestens 15 Minuten lang mit Wasser ausspülen und einen Arzt aufsuchen.

Warnung

Umweltgefährdung Bau- und Bestandteile der Batterie belasten die Umwelt.

- Batterien nicht in den Hausmüll werfen. Entsorgen Sie eine defekte Batterie umweltgerecht. Geben Sie die Batterie bei Ihrem autorisierten KTM-Händler oder bei einer Rücknahmestelle für Altbatterien ab.

Warnung

Umweltgefährdung Problemstoffe verursachen Umweltschäden.

- Öle, Fette, Filter, Kraftstoffe, Reinigungsmittel, Bremsflüssigkeit usw. ordnungsgemäß laut geltenden Vorschriften entsorgen.

Info

Auch wenn die Batterie nicht belastet wird, verliert sie täglich an Ladung.
Sehr wichtig für die Lebensdauer der Batterie ist der Ladezustand und die Art der Ladung.
Schnellladungen mit höherem Ladestrom wirken sich negativ auf die Lebensdauer aus.
Werden Ladestrom, Ladespannung und Ladezeit überschritten, entweicht Elektrolyt über die Sicherheitsventile. Dadurch verliert die Batterie an Kapazität.
Wenn die Batterie leergestartet wurde, ist sie unverzüglich zu laden.
Bei längerer Standzeit in entladenem Zustand tritt Tiefentladung und Sulfatierung ein und die Batterie wird zerstört.
Die Batterie ist wartungsfrei, das heißt, die Kontrolle des Säurestandes entfällt.
Wenn die Batterie nicht mit dem KTM-Batterieladegerät geladen wird, ist die Batterie zur Ladung auszubauen. Durch Überspannung können sonst elektronische Bauteile beschädigt werden. Batterie laut Angaben auf dem Batteriegehäuse laden.

Vorarbeit

– Alle Stromverbraucher ausschalten und Motor abstellen.
– Beifahrersitzbank abnehmen. (☛ S. 92)
– Fahrersitzbank abnehmen. (☛ S. 93)

Hauptarbeit

– Schraube ❶ entfernen.
– Abdeckung ❷ hinten anheben und nach hinten ziehen.
– Abdeckung hochklappen.

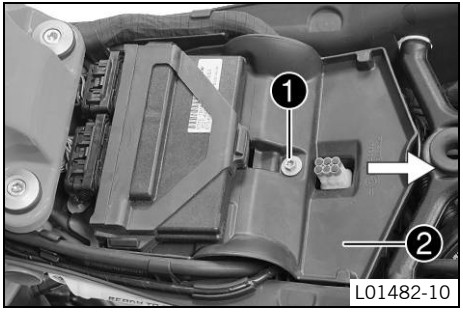

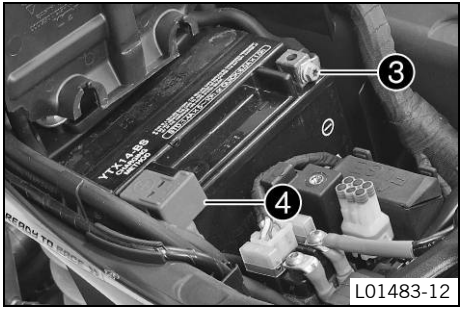

L01483-12

– Minuskabel ❸ von der Batterie trennen, um Schäden an der Bordelektronik zu vermeiden.
– Pluspolabdeckung ❹ entfernen.

602678-01

– Ladegerät an die Batterie anklemmen. Ladegerät einschalten.

Batterieladegerät (58429074000)

Zusätzlich können Sie mit diesem Ladegerät Ruhespannung, Startfähigkeit der Batterie und den Generator testen. Außerdem ist mit diesem Gerät ein Überladen der Batterie unmöglich.

Info

Batterie mit maximal 10 % der Kapazität, die auf dem Batteriegehäuse angegeben ist, laden.

– Ladegerät nach dem Laden ausschalten und von der Batterie trennen.

Vorgabe

Ladestrom, Ladespannung und Ladezeit dürfen nicht überschritten werden.	
Batterie regelmäßig nachladen, wenn das Motorrad nicht in Betrieb genommen wird	3 Monate

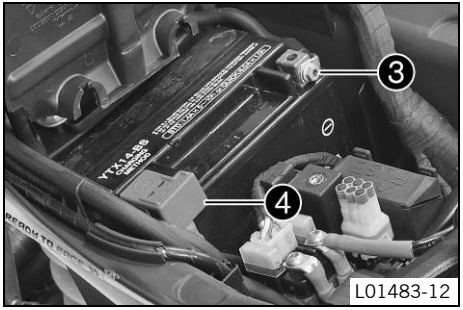

L01483-12

- Pluspolabdeckung ❹ montieren.
- Minuskabel ❸ positionieren, Schraube montieren und festziehen.

  Vorgabe

Schraube Batteriepol	M6	4,5 Nm

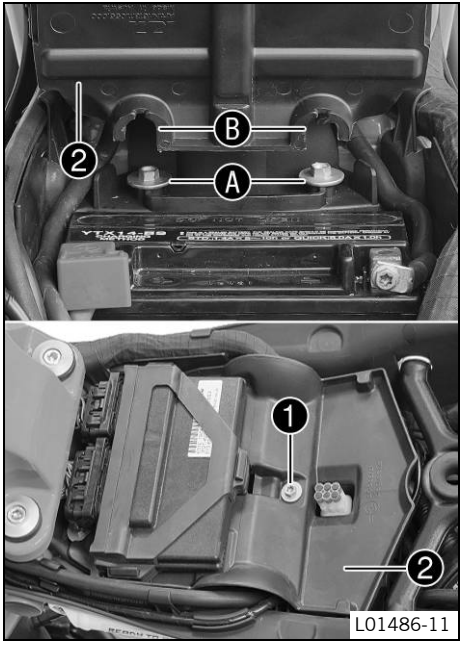

L01486-11

- Abdeckung ❷ positionieren.

  ✔ Schraubenköpfe Ⓐ greifen in den Aussparungen Ⓑ ein.
- Schraube ❶ montieren und festziehen.

Nacharbeit

- Fahrersitzbank montieren. (☛ S. 94)
- Beifahrersitzbank montieren. (☛ S. 93)
- Uhrzeit und Datum einstellen.

16.5 Hauptsicherung wechseln

Warnung

Brandgefahr Durch die Verwendung falscher Sicherungen kann die elektrische Anlage überlastet werden.

- Nur Sicherungen mit der vorgeschriebenen Ampere-Zahl verwenden. Sicherungen niemals überbrücken oder instandsetzen.

Vorarbeit

- Alle Stromverbraucher ausschalten und Motor abstellen.
- Beifahrersitzbank abnehmen. (☛ S. 92)
- Fahrersitzbank abnehmen. (☛ S. 93)

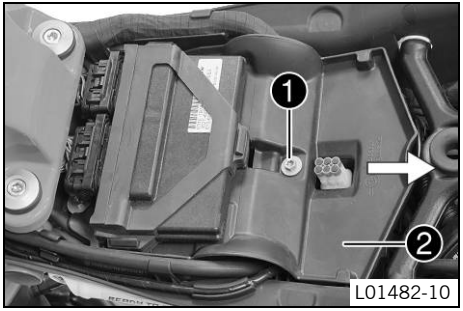

Hauptarbeit

- Schraube ❶ entfernen.
- Abdeckung ❷ hinten anheben und nach hinten ziehen.
- Abdeckung hochklappen.

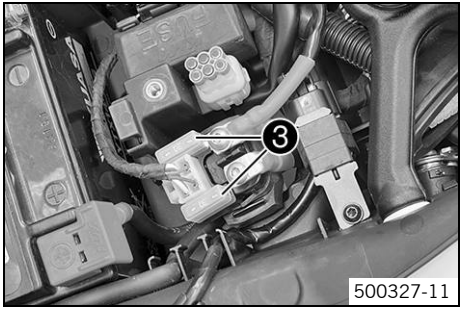

– Schutzkappen ❸ abnehmen.

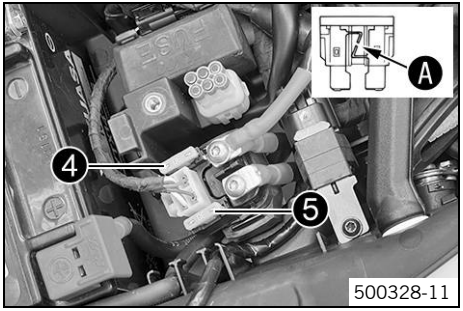

– Defekte Hauptsicherung ❹ entfernen.

Info

Eine defekte Sicherung erkennen Sie am unterbrochenen Schmelzdraht Ⓐ.
Im Startrelais steckt eine Ersatzsicherung ❺.
Mit der Hauptsicherung sind alle Stromverbraucher des Fahrzeuges abgesichert.

– Neue Hauptsicherung einsetzen.

Sicherung (58011109130) (☛ S. 178)

– Funktion der elektrischen Anlage kontrollieren.
– Schutzkappen montieren.

Tipp

Neue Ersatzsicherung in das Startrelais einsetzen, um sie bei Bedarf verfügbar zu haben.

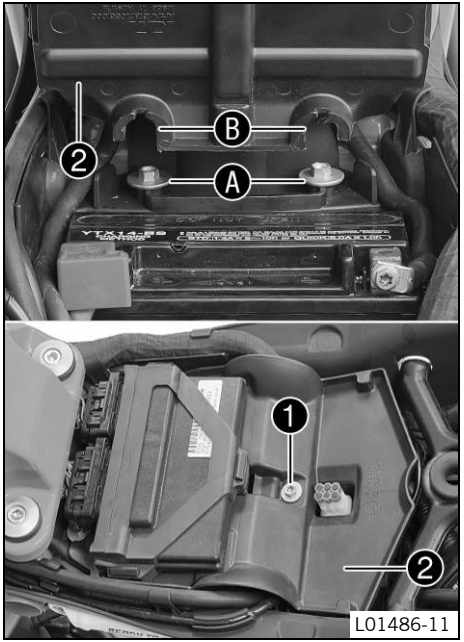

– Abdeckung ❷ positionieren.
  ✔ Schraubenköpfe Ⓐ greifen in den Aussparungen Ⓑ ein.
– Schraube ❶ montieren und festziehen.

Nacharbeit

– Fahrersitzbank montieren. (☛ S. 94)
– Beifahrersitzbank montieren. (☛ S. 93)
– Uhrzeit und Datum einstellen.

16.6 Sicherungen im Sicherungskasten wechseln

Warnung

Brandgefahr Durch die Verwendung falscher Sicherungen kann die elektrische Anlage überlastet werden.

– Nur Sicherungen mit der vorgeschriebenen Ampere-Zahl verwenden. Sicherungen niemals überbrücken oder instandsetzen.

Info

Der Sicherungskasten mit den Sicherungen der einzelnen Stromverbraucher befindet sich unter der Sitzbank.

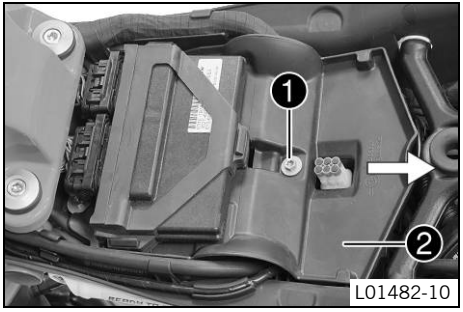

Vorarbeit

– Alle Stromverbraucher ausschalten und Motor abstellen.
– Beifahrersitzbank abnehmen. (☛ S. 92)
– Fahrersitzbank abnehmen. (☛ S. 93)

Hauptarbeit

– Schraube ❶ entfernen.
– Abdeckung ❷ hinten anheben und nach hinten ziehen.
– Abdeckung hochklappen.

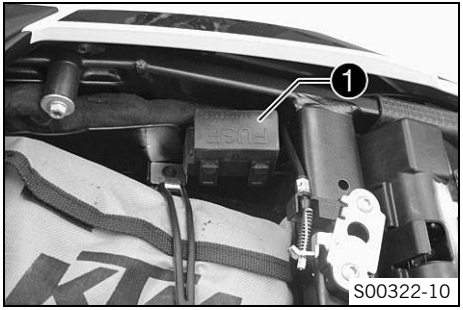

– Sicherungskastendeckel ❸ öffnen.

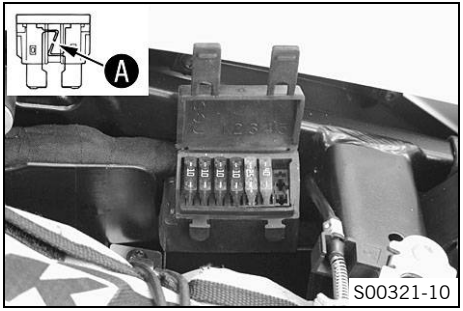

– Sicherungen kontrollieren.

Info
Eine defekte Sicherung erkennen Sie am unterbrochenen Schmelzdraht Ⓐ.

– Defekte Sicherung entfernen.

Vorgabe

Sicherung **res** - 10 A - Ersatzsicherungen
Sicherung **1** - 10 A - Spannungsversorgung, Steuergeräte und Komponenten
Sicherung **2** - 10 A - Dauerplus für Zusatzgeräte (ACC1)
Sicherung **3** - 15 A - ABS-Hydraulikeinheit
Sicherung **4** - 25 A - ABS-Rückförderpumpe
Sicherung **5** - nicht belegt
Sicherung **res** - 15 A - Ersatzsicherung
Sicherung **res** - 25 A - Ersatzsicherung

– Ersatzsicherung in passender Stärke einsetzen.

Sicherung (58011109110) (☛ S. 178)

Sicherung (58011109115) (☛ S. 178)
Sicherung (58011109125) (☛ S. 178)

Tipp
Neue Ersatzsicherung einsetzen, um sie bei Bedarf verfügbar zu haben.

– Funktion des Stromverbrauchers kontrollieren.
– Sicherungskastendeckel schließen.
– Abdeckung ❷ positionieren.
  ✔ Schraubenköpfe Ⓐ greifen in den Aussparungen Ⓑ ein.
– Schraube ❶ montieren und festziehen.

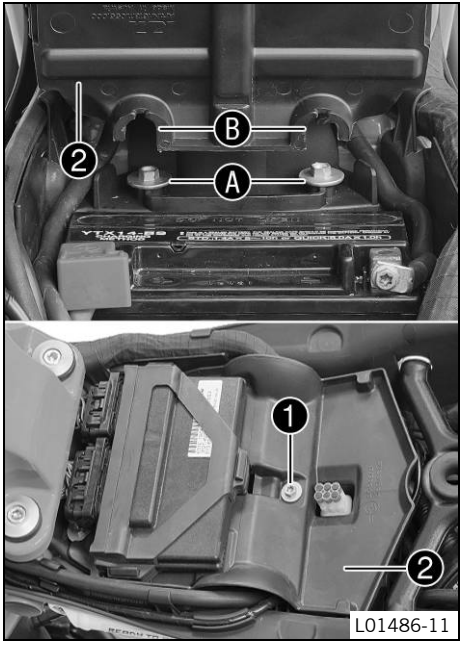

Nacharbeit

– Fahrersitzbank montieren. (☛ S. 94)
– Beifahrersitzbank montieren. (☛ S. 93)

16.7 Scheinwerferlampe wechseln

Hinweis

Schaden am Reflektor Verringerte Leuchtstärke.

– Fett am Glaskolben der Lampe verdampft durch die Hitze und setzt sich am Reflektor fest. Glaskolben vor der Montage reinigen und fettfrei halten.

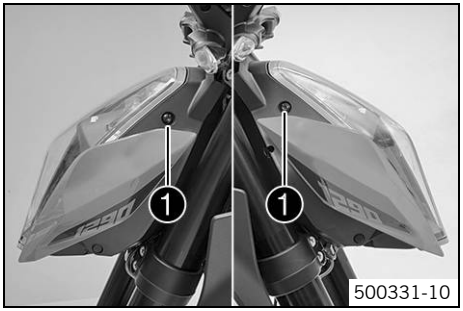

– Schrauben ❶ entfernen.
– Scheinwerfermaske nach vorne schwenken.

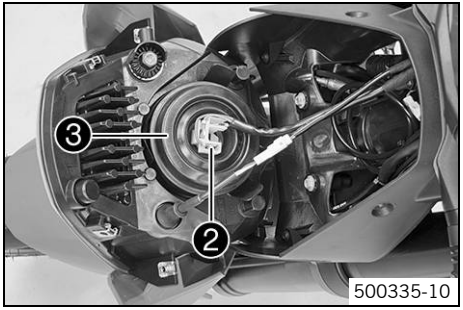

– Stecker ❷ abstecken.
– Gummikappe ❸ abnehmen.

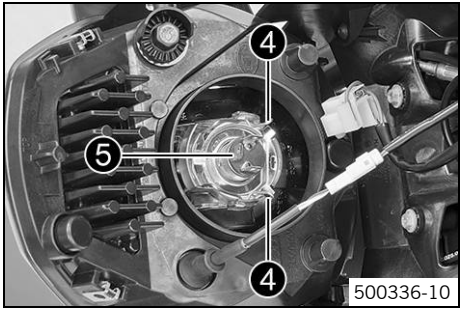

– Bügel ❹ aushängen.
– Lampe ❺ entfernen.
– Neue Lampe im Scheinwerfergehäuse positionieren.

Abblendlicht/Fernlicht (H4 / Sockel U37R) (☛ S. 178)

Info
Scheinwerferlampe so einsetzen, dass die Nasen in den Aussparungen eingreifen.

– Bügel ❹ einhängen.

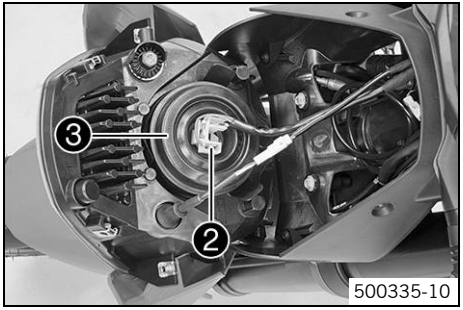

500335-10

- Gummikappe ❸ montieren.
- Stecker ❷ anstecken.

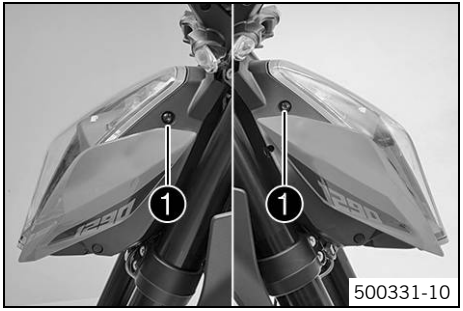

500331-10

- Scheinwerfermaske nach oben schwenken.
- Schrauben ❶ montieren und festziehen.

  Vorgabe

Restliche Schrauben Fahrgestell	M5	5 Nm

16.8 Scheinwerfereinstellung kontrollieren

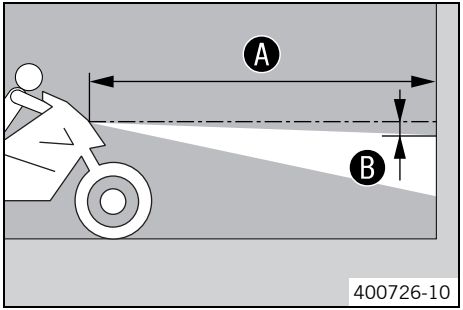

– Fahrzeug auf einer waagrechten Fläche vor einer hellen Mauer abstellen und in Höhe der Scheinwerfermitte des Abblendlichts eine Markierung anbringen.
– Eine weitere Markierung mit dem Abstand B unterhalb der ersten Markierung anbringen.

  Vorgabe

Abstand B	5 cm

– Fahrzeug im Abstand A senkrecht vor die Mauer stellen und das Abblendlicht einschalten.

  Vorgabe

Abstand A	5 m

– Nun setzt sich der Fahrer, gegebenenfalls mit Gepäck und Beifahrer, auf das Motorrad.
– Scheinwerfereinstellung kontrollieren.

Die Hell-Dunkel-Grenze muss beim einsatzfertigen Motorrad mit Fahrer, eventuellem Gepäck und Beifahrer, genau auf der unteren Markierung liegen.

» Wenn die Hell-Dunkel-Grenze nicht mit der Vorgabe übereinstimmt:
  – Leuchtweite des Scheinwerfers einstellen. (☛ S. 144)

16.9 Leuchtweite des Scheinwerfers einstellen

Vorarbeit

– Scheinwerfereinstellung kontrollieren. (☛ S. 144)

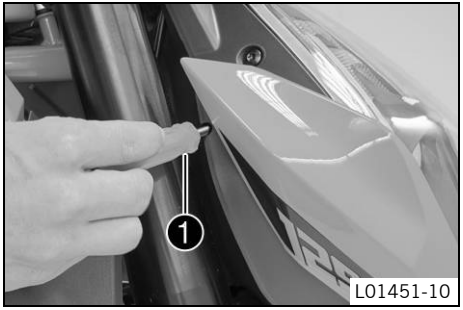

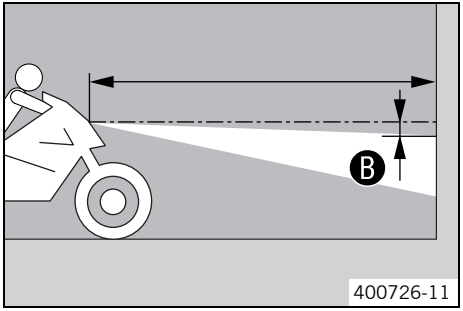

Hauptarbeit

– Mit dem Kreuzschraubendreher ❶ aus dem Bordwerkzeug die Leuchtweite des Scheinwerfers einstellen.

Kreuzschraubendreher (53012024100)

Info

Drehen im Uhrzeigersinn erhöht die Leuchtweite, Drehen gegen den Uhrzeigersinn reduziert die Leuchtweite.
Zuladung kann möglicherweise eine Korrektur der Leuchtweite des Scheinwerfers erfordern.

– Scheinwerfer auf Markierung Ⓑ einstellen.

Vorgabe

Die Hell-Dunkel-Grenze muss beim einsatzfertigen Motorrad mit Fahrer, eventuellem Gepäck und Beifahrer, genau auf der unteren Markierung Ⓑ liegen.

16.10 Zündschlüssel aktivieren/deaktivieren

Info

Der orange Programmierschlüssel darf ausschließlich zum Aktivieren/Deaktivieren verwendet werden!
Bei Verlust bzw. Ersatz eines schwarzen Zündschlüssels müssen die einzelnen schwarzen Zündschlüssel mit dem orangen Programmierschlüssel aktiviert bzw. deaktiviert werden. Dadurch wird auch eine unbefugte Inbetriebnahme des Fahrzeuges mit dem verlorenen schwarzen Zündschlüssel verhindert.
Bis zu vier schwarze Zündschlüssel können aktiviert/deaktiviert werden. Nur die während eines Aktivierungsvorgangs angelernten schwarzen Zündschlüssel sind gültig. Alle nicht in dem Aktivierungsvorgang angelernten schwarzen Zündschlüssel sind ungültig, können aber bei einem weiteren Aktivierungsvorgang wieder angelernt werden.

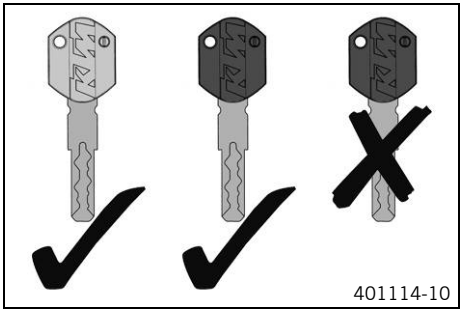

Verlust eines schwarzen Zündschlüssels (weitere schwarze Zündschlüssel sind vorhanden):

Durch den folgenden Vorgang werden alle aktivierten schwarzen Zündschlüssel deaktiviert, die in diesem Vorgang nicht einbezogen werden.

– Not-Aus-Schalter in die Stellung **ON** ❍ drücken.

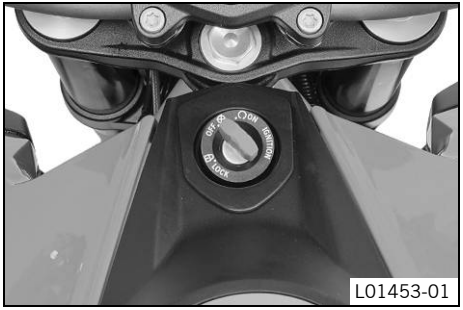

L01453-01

- Orangen Programmierschlüssel ins Zündschloss stecken.
- Zündung einschalten, dazu den orangen Programmierschlüssel in die Stellung **ON** ❍ drehen.
  - ✔ Kontrolllampe-Wegfahrsperre ◘ geht an.
- Zündung ausschalten, dazu den orangen Programmierschlüssel in die Stellung **OFF** ⊗ drehen.
- Orangen Programmierschlüssel abziehen.
- Schwarzen Zündschlüssel ins Zündschloss stecken.
- Zündung einschalten, dazu den schwarzen Zündschlüssel in die Stellung **ON** ❍ drehen.
  - ✔ Kontrolllampe-Wegfahrsperre ◘ geht an.
- Zündung ausschalten, dazu den schwarzen Zündschlüssel in die Stellung **OFF** ⊗ drehen.
- Schwarzen Zündschlüssel abziehen.
- Orangen Programmierschlüssel ins Zündschloss stecken.
- Zündung einschalten, dazu den orangen Programmierschlüssel in die Stellung **ON** ❍ drehen.
  - ✔ Kontrolllampe-Wegfahrsperre ◘ blinkt entsprechend der Anzahl der funktionsfähigen schwarzen Zündschlüssel einschließlich des orangen Programmierschlüssels. In diesem Fall zweimal.
- Zündung ausschalten, dazu den orangen Programmierschlüssel in die Stellung **OFF** ⊗ drehen.
- Orangen Programmierschlüssel abziehen.
  - ✔ Der verlorengegangene schwarze Zündschlüssel ist deaktiviert.
  - ✔ Der vorhandene schwarze Zündschlüssel ist neu aktiviert.

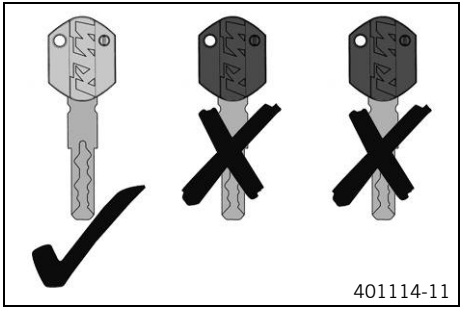
401114-11

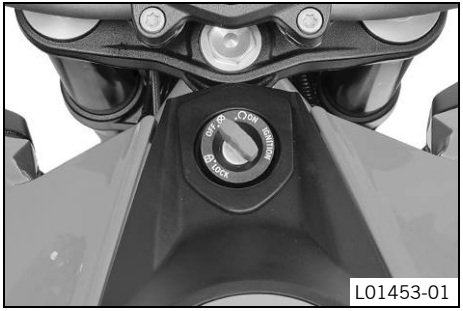

L01453-01

Verlust aller schwarzer Zündschlüssel (kein schwarzer Zündschlüssel mehr vorhanden):

Dieser Vorgang ist notwendig, um eine missbräuchliche Verwendung durch die verlorengegangenen schwarzen Zündschlüssel zu verhindern.

– Not-Aus-Schalter in die Stellung **ON** ❍ drücken.

– Orangen Programmierschlüssel ins Zündschloss stecken.

– Zündung einschalten, dazu den orangen Programmierschlüssel in die Stellung **ON** ❍ drehen.

  ✔ Kontrolllampe-Wegfahrsperre ◘ geht an.

– Zündung ausschalten, dazu den orangen Programmierschlüssel in die Stellung **OFF** ⊠ drehen.

– Zündung einschalten, dazu den orangen Programmierschlüssel in die Stellung **ON** ❍ drehen.

  ✔ Kontrolllampe-Wegfahrsperre ◘ blinkt entsprechend der Anzahl der funktionsfähigen schwarzen Zündschlüssel einschließlich des orangen Programmierschlüssels. In diesem Fall einmal, da alle schwarzen Zündschlüssel deaktiviert sind.

– Zündung ausschalten, dazu den orangen Programmierschlüssel in die Stellung **OFF** ⊠ drehen.

– Orangen Programmierschlüssel abziehen.

  ✔ Alle schwarzen Zündschlüssel sind deaktiviert.

– Neuen schwarzen Zündschlüssel nach der Schlüsselnummer auf der **KEYCODECARD** bestellen und aktivieren.

Bis zu drei schwarze Zündschlüssel aktivieren:

- Not-Aus-Schalter in die Stellung **ON** ❍ drücken.
- Orangen Programmierschlüssel ins Zündschloss stecken.
- Zündung einschalten, dazu den orangen Programmierschlüssel in die Stellung **ON** ❍ drehen.
  - ✔ Kontrolllampe-Wegfahrsperre ◘ geht an.
- Zündung ausschalten, dazu den orangen Programmierschlüssel in die Stellung **OFF** ⊗ drehen.
- Orangen Programmierschlüssel abziehen.
- Schwarzen Zündschlüssel ins Zündschloss stecken.
- Zündung einschalten, dazu den schwarzen Zündschlüssel in die Stellung **ON** ❍ drehen.
  - ✔ Kontrolllampe-Wegfahrsperre ◘ geht an.
- Zündung ausschalten, dazu den schwarzen Zündschlüssel in die Stellung **OFF** ⊗ drehen.
- Schwarzen Zündschlüssel abziehen.
- Sollten zwei weitere schwarze Zündschlüssel aktiviert werden, sind die letzten Arbeitsschritte mit dem jeweiligen Zündschlüssel zu wiederholen.
- Ist die Aktivierung des letzten schwarzen Zündschlüssels erfolgt, den orangen Programmierschlüssel ins Zündschloss stecken.
- Zündung einschalten, dazu den orangen Programmierschlüssel in die Stellung **ON** ❍ drehen.
  - ✔ Kontrolllampe-Wegfahrsperre ◘ blinkt entsprechend der Anzahl der funktionsfähigen schwarzen Zündschlüssel einschließlich des orangen Programmierschlüssels.
- Zündung ausschalten, dazu den orangen Programmierschlüssel in die Stellung **OFF** ⊗ drehen.
- Orangen Programmierschlüssel abziehen.

Info
Die Aktivierung der Zündschlüssel ist abgeschlossen.

Vier schwarze Zündschlüssel aktivieren:

- Not-Aus-Schalter in die Stellung **ON** ❍ drücken.
- Orangen Programmierschlüssel ins Zündschloss stecken.
- Zündung einschalten, dazu den orangen Programmierschlüssel in die Stellung **ON** ❍ drehen.
  - ✔ Kontrolllampe-Wegfahrsperre ◘ geht an.
- Zündung ausschalten, dazu den orangen Programmierschlüssel in die Stellung **OFF** ⊗ drehen.
- Orangen Programmierschlüssel abziehen.
- Schwarzen Zündschlüssel ins Zündschloss stecken.
- Zündung einschalten, dazu den schwarzen Zündschlüssel in die Stellung **ON** ❍ drehen.
  - ✔ Kontrolllampe-Wegfahrsperre ◘ geht an.
- Zündung ausschalten, dazu den schwarzen Zündschlüssel in die Stellung **OFF** ⊗ drehen.
- Schwarzen Zündschlüssel abziehen.
- Sollten drei weitere schwarze Zündschlüssel aktiviert werden, sind die letzten Arbeitsschritte mit dem jeweiligen Zündschlüssel zu wiederholen.

Info
Ist der vierte schwarze Zündschlüssel aktiviert, ist der Programmiervorgang abgeschlossen.

17.1 Kühlflüssigkeitsstand im Ausgleichsbehälter kontrollieren

Warnung

Verbrühungsgefahr Kühlflüssigkeit wird beim Betrieb des Motorrades sehr heiß und steht unter Druck.

– Kühler, Kühlerschläuche und sonstige Bauteile des Kühlsystems nicht bei betriebswarmem Motor öffnen. Motor und Kühlsystem abkühlen lassen. Bei Verbrühung die Stellen sofort unter lauwarmes Wasser halten.

Warnung

Vergiftungsgefahr Kühlflüssigkeit ist giftig und gesundheitsschädlich.

– Kühlflüssigkeit nicht mit Haut, Augen und Kleidung in Berührung bringen. Bei Augenkontakt sofort mit Wasser spülen und einen Arzt aufsuchen. Kontaminierte Hautstellen sofort mit Wasser und Seife reinigen. Wurde Kühlflüssigkeit verschluckt sofort einen Arzt aufsuchen. Mit Kühlflüssigkeit kontaminierte Bekleidung wechseln. Kühlflüssigkeit außer Reichweite von Kindern halten.

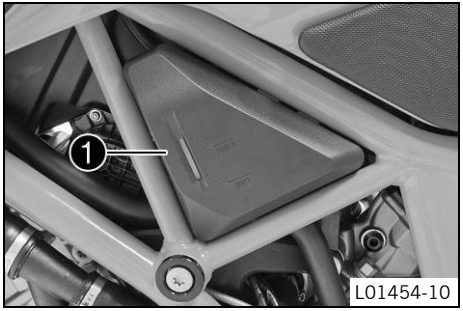

Bedingung

Motor ist kalt.
Kühler ist vollständig gefüllt.

– Motorrad auf einer waagrechten Fläche abstellen.
– Kühlflüssigkeitsstand im Ausgleichsbehälter ❶ kontrollieren.

Der Kühlflüssigkeitsstand muss zwischen **MIN** und **MAX** sein.

» Wenn sich im Ausgleichsbehälter keine Kühlflüssigkeit befindet:
  – Kühlsystem auf Dichtheit kontrollieren. 🔧

Info

Motorrad nicht in Betrieb nehmen!

  – Kühlflüssigkeit einfüllen / Kühlsystem entlüften. 🔧

» Wenn der Kühlflüssigkeitsstand im Ausgleichsbehälter nicht mit der Vorgabe übereinstimmt, aber noch nicht leer ist:

– Kühlflüssigkeitsstand im Ausgleichsbehälter korrigieren. (☛ S. 152)

17.2 Kühlflüssigkeitsstand im Ausgleichsbehälter korrigieren

Warnung

Verbrühungsgefahr Kühlflüssigkeit wird beim Betrieb des Motorrades sehr heiß und steht unter Druck.

– Kühler, Kühlerschläuche und sonstige Bauteile des Kühlsystems nicht bei betriebswarmem Motor öffnen. Motor und Kühlsystem abkühlen lassen. Bei Verbrühung die Stellen sofort unter lauwarmes Wasser halten.

Warnung

Vergiftungsgefahr Kühlflüssigkeit ist giftig und gesundheitsschädlich.

– Kühlflüssigkeit nicht mit Haut, Augen und Kleidung in Berührung bringen. Bei Augenkontakt sofort mit Wasser spülen und einen Arzt aufsuchen. Kontaminierte Hautstellen sofort mit Wasser und Seife reinigen. Wurde Kühlflüssigkeit verschluckt sofort einen Arzt aufsuchen. Mit Kühlflüssigkeit kontaminierte Bekleidung wechseln. Kühlflüssigkeit außer Reichweite von Kindern halten.

Bedingung

Motor ist kalt.
Kühler ist vollständig gefüllt.

Vorarbeit

– Kühlflüssigkeitsstand im Ausgleichsbehälter kontrollieren. (☛ S. 151)

Hauptarbeit

– Ausgleichsbehälter unten abziehen und ausfädeln.

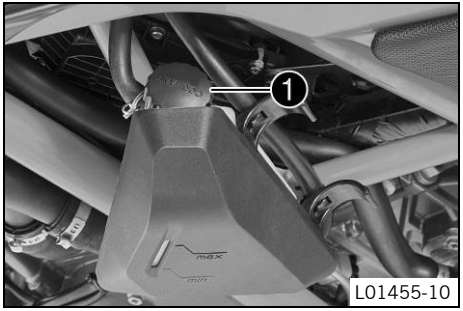

– Deckel ❶ des Ausgleichsbehälters entfernen.
– Kühlflüssigkeit bis zur **MAX** Markierung einfüllen.

Kühlflüssigkeit (☛ S. 187)

– Deckel des Ausgleichsbehälters montieren.
– Ausgleichsbehälter montieren.

18.1 "Drive Mod"

L01437-10

Mögliche Zustände

- SPORT – homologierte Leistung mit sehr direktem Ansprechverhalten, die Traktionskontrolle lässt einen erhöhten Schlupf am Hinterrad zu
- STREET – homologierte Leistung mit ausgeglichenem Ansprechverhalten, die Traktionskontrolle lässt normalen Schlupf am Hinterrad zu
- RAIN – reduzierte homologierte Leistung für bessere Fahrbarkeit, die Traktionskontrolle lässt normalen Schlupf am Hinterrad zu

Im Menü **"Drive Mod"** können verschiedene Abstimmungen für das Fahrzeug ausgewählt werden. Es gibt **"SPORT"**, **"STREET"** und **"RAIN"**.
Der zuletzt ausgewählte Fahrmodus wird im Segmentdisplay rechts angezeigt.

Info
Die Auswahl des Fahrmodus hat keinen Einfluss auf das ABS.

18.2 MTC / Motorrad-Traktionskontrolle

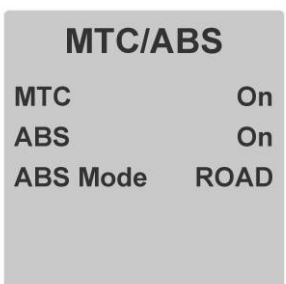

L01436-10

Die Traktionskontrolle verringert das Drehmoment bei Traktionsverlust am Hinterrad.

Info
Bei abgeschalteter Traktionskontrolle kann das Hinterrad bei starker Beschleunigung oder auf Oberflächen mit geringer Haftung durchdrehen - Sturzgefahr.
Nach dem Einschalten der Zündung ist die Traktionskontrolle wieder aktiv.

Im Kombiinstrument wird die Traktionskontrolle über das Menü **"Drive Mod"** (☛ S. 154) gesteuert. Im Menü **"MTC/ABS"** kann die Traktionskontrolle abgeschaltet werden.

Info
Wenn die Traktionskontrolle regelt, blinkt die TC-Lampe.
Ist die Traktionskontrolle abgeschaltet, leuchtet die TC-Lampe.

19.1 Motorölstand kontrollieren

Info
Der Ölverbrauch ist abhängig von der Fahrweise und den Einsatzbedingungen.

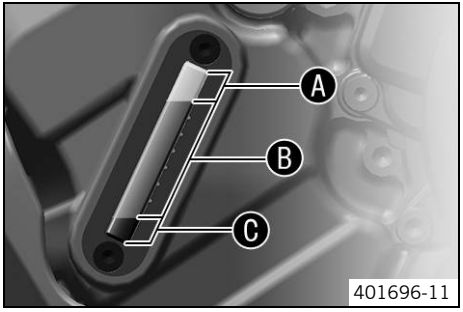

Bedingung
Motor ist betriebswarm.

Vorarbeit
– Motorrad auf einer waagrechten Fläche senkrecht stellen.

Hauptarbeit
– Motorölstand im Motoröl-Schauglas kontrollieren.

Info
Nach dem Abstellen des Motors eine Minute warten und erst dann kontrollieren.

Der Motorölstand sollte im oberen Bereich B des Motoröl-Schauglases sein.

» Wenn der Motorölstand im Motoröl-Schauglas im Bereich A ist:
  – Kein Motoröl nachfüllen.

» Wenn der Motorölstand im Motoröl-Schauglas im Bereich B ist:
  – Motoröl kann nachgefüllt werden.

» Wenn der Motorölstand im Motoröl-Schauglas im Bereich C ist:
  – Motoröl nachfüllen. (☛ S. 160)

19.2 Motoröl und Ölfilter wechseln, Ölsiebe reinigen

Warnung

Verbrühungsgefahr Motoröl bzw. Getriebeöl wird beim Betrieb des Motorrades sehr heiß.

– Geeignete Schutzkleidung und Schutzhandschuhe tragen. Bei Verbrühung die Stellen sofort unter lauwarmes Wasser halten.

Warnung

Umweltgefährdung Problemstoffe verursachen Umweltschäden.

– Öle, Fette, Filter, Kraftstoffe, Reinigungsmittel, Bremsflüssigkeit usw. ordnungsgemäß laut geltenden Vorschriften entsorgen.

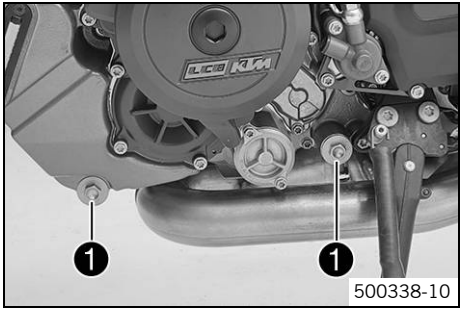

Hauptarbeit

– Motorrad auf waagrechter Fläche am Seitenständer abstellen.
– Geeignetes Gefäß unter dem Motor bereitstellen.
– Ölablassschrauben ❶ mit Magnet, O-Ringen und Ölsieb entfernen.

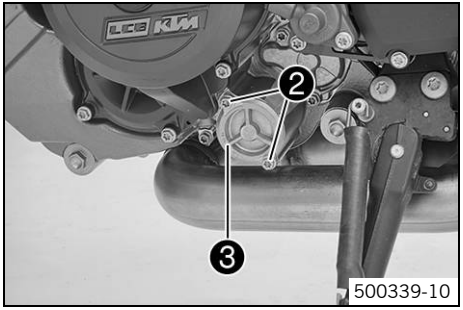

– Schrauben ❷ entfernen. Ölfilterdeckel ❸ mit O-Ring abnehmen.

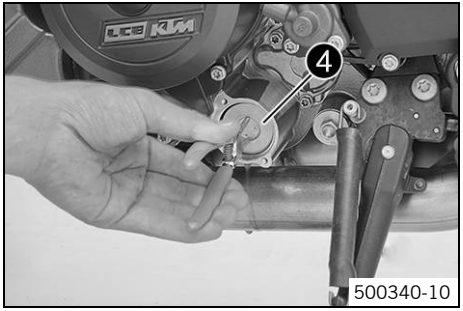

– Ölfilter ❹ aus dem Ölfiltergehäuse ziehen.

Seegerringzange verkehrt (51012011000)

– Motoröl vollständig ablaufen lassen.
– Teile und Dichtfläche gründlich reinigen.

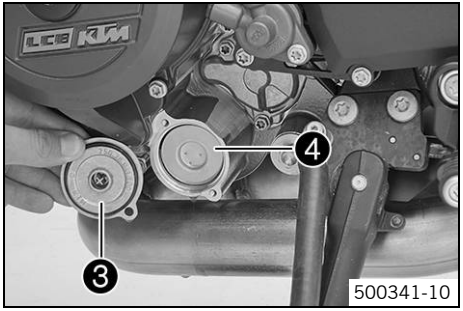

– Neuen Ölfilter ❹ einsetzen.
– O-Ring des Ölfilterdeckels ölen. Ölfilterdeckel ❸ montieren.

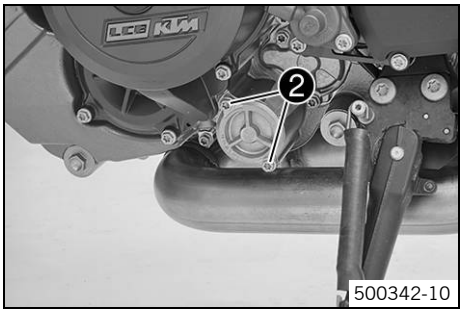

– Schrauben ❷ montieren und festziehen.

Vorgabe

Restliche Schrauben Motor	M5	6 Nm

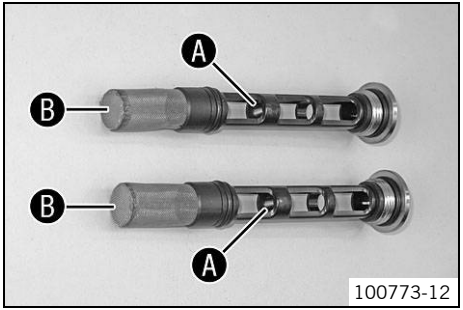

– Magnet Ⓐ und Ölsieb Ⓑ der Ölablassschrauben gründlich reinigen.

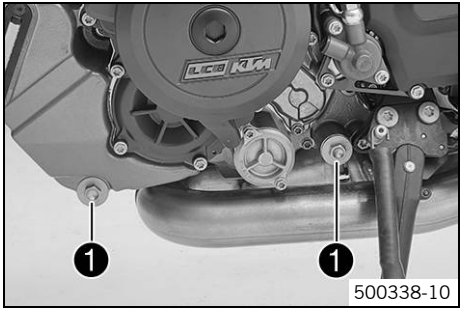

– Ölablassschrauben ❶ mit Magnet, O-Ringen und Ölsieb montieren und festziehen.

Vorgabe

Ölablassschraube	M20x1,5	20 Nm

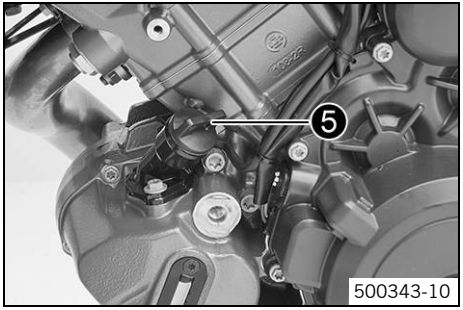

– Die Ölmenge ist in zwei Arbeitsschritten einzufüllen.

Motoröl	3,60 l	Außentemperatur: ≥ 0 °C	Motoröl (SAE 10W/50) (☛ S. 187)
		Außentemperatur: < 0 °C	Motoröl (SAE 5W/40) (☛ S. 188)

– Verschlussschraube ❺ entfernen und Motoröl einfüllen.

Motoröl (1.Teilmenge) ca.	3,0 l	Außentemperatur: ≥ 0 °C	Motoröl (SAE 10W/50) (☛ S. 187)
		Außentemperatur: < 0 °C	Motoröl (SAE 5W/40) (☛ S. 188)

– Verschlussschraube ❺ montieren.

Gefahr

Vergiftungsgefahr Abgase sind giftig und können zu Bewusstlosigkeit und/oder zum Tode führen.

– Beim Betrieb des Motors stets für ausreichende Belüftung sorgen, Motor nicht in einem geschlossenen Raum starten oder laufen lassen ohne eine geeignete Absauganlage.

– Motor starten und auf Dichtheit kontrollieren.

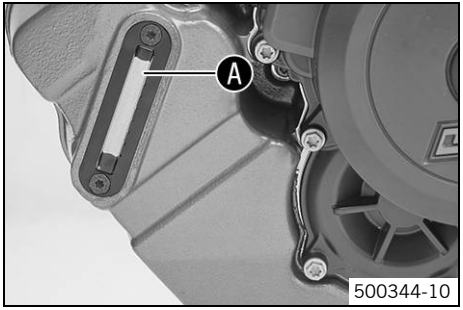

– Verschlussschraube entfernen und restliches Motoröl bis zur obersten Markierung A am Motoröl-Schauglas einfüllen.
– Verschlussschraube montieren.

Gefahr

Vergiftungsgefahr Abgase sind giftig und können zu Bewusstlosigkeit und/oder zum Tode führen.

– Beim Betrieb des Motors stets für ausreichende Belüftung sorgen, Motor nicht in einem geschlossenen Raum starten oder laufen lassen ohne eine geeignete Absauganlage.

– Motor starten und auf Dichtheit kontrollieren.

Nacharbeit

– Motorölstand kontrollieren. (☛ S. 155)

19.3 Motoröl nachfüllen

Info

Zu wenig Motoröl oder qualitativ minderwertiges Motoröl führt zu vorzeitigem Verschleiß des Motors.
Zu hoher Motorölstand kann zu Motorschaden führen.

Bedingung

Motor ist betriebswarm.

Vorarbeit

– Motorrad auf einer waagrechten Fläche senkrecht stellen.
– Motorölstand kontrollieren. (☛ S. 155)

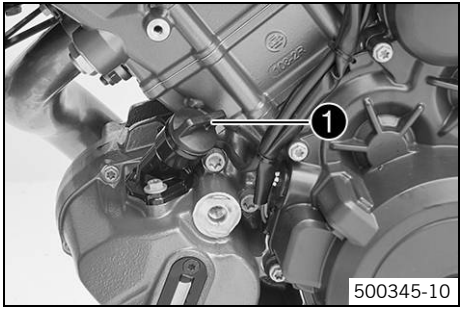

Hauptarbeit

– Verschlussschraube ❶ entfernen.

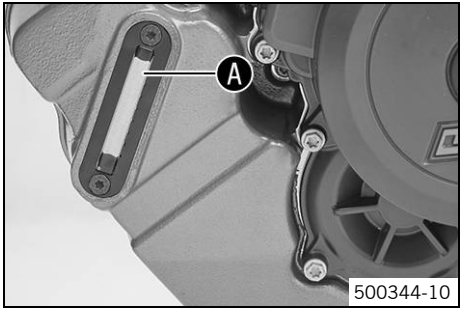

– Motoröl bis zur obersten Markierung Ⓐ am Motoröl-Schauglas einfüllen.

Bedingung

Außentemperatur: ≥ 0 °C

Motoröl (SAE 10W/50) (☛ S. 187)

Bedingung

Außentemperatur: < 0 °C

Motoröl (SAE 5W/40) (☛ S. 188)

Info

Für die optimale Leistungsfähigkeit des Motoröls ist es nicht ratsam, unterschiedliche Motoröle zu mischen.
KTM empfiehlt gegebenenfalls einen Motorölwechsel durchzuführen.

– Verschlussschraube montieren.

Gefahr

Vergiftungsgefahr Abgase sind giftig und können zu Bewusstlosigkeit und/oder zum Tode führen.

– Beim Betrieb des Motors stets für ausreichende Belüftung sorgen, Motor nicht in einem geschlossenen Raum starten oder laufen lassen ohne eine geeignete Absauganlage.

– Motor starten und auf Dichtheit kontrollieren.

Nacharbeit

– Motorölstand kontrollieren. (☛ S. 155)

20.1 Motorrad reinigen

Hinweis

Materialschaden Beschädigung und Zerstörung von Bauteilen durch Hochdruckreiniger.

– Beim Reinigen des Fahrzeuges mit einem Hochdruckreiniger, den Wasserstrahl nicht direkt auf elektrische Bauteile, Stecker, Bowdenzüge, Lager usw. richten. Einen Mindestabstand von 60 cm zwischen der Düse des Hochdruckreinigers und dem Bauteil einhalten. Zu hoher Druck kann Störungen verursachen bzw. zur Zerstörung dieser Teile führen.

Warnung

Umweltgefährdung Problemstoffe verursachen Umweltschäden.

– Öle, Fette, Filter, Kraftstoffe, Reinigungsmittel, Bremsflüssigkeit usw. ordnungsgemäß laut geltenden Vorschriften entsorgen.

Info

Reinigen Sie das Motorrad regelmäßig, der Wert und die Optik bleiben so über eine lange Zeit erhalten.
Direkte Sonneneinstrahlung auf das Motorrad während der Reinigung vermeiden.

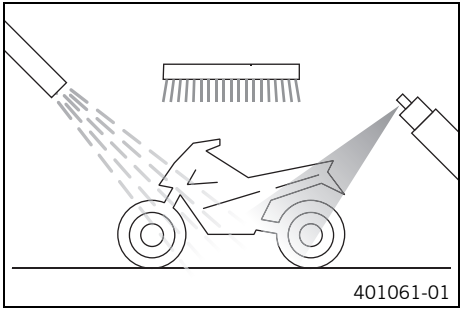

– Auspuffanlage verschließen, um das Eindringen von Wasser zu verhindern.
– Groben Schmutz vorher mit einem weichen Wasserstrahl entfernen.
– Stark verschmutzte Stellen mit einem handelsüblichen Motorradreiniger einsprühen und zusätzlich mit einem Pinsel bearbeiten.

Motorradreiniger (☛ S. 191)

Info

Warmes Wasser, dem ein handelsüblicher Motorradreiniger zugesetzt ist und einen weichen Schwamm verwenden.
Motorradreiniger nie auf das trockene Fahrzeug auftragen, vorher immer mit Wasser abspülen.
Wurde das Fahrzeug im Streusalz betrieben, ist es mit kaltem Wasser zu reinigen. Warmes Wasser würde die Salzwirkung verstärken.

– Nachdem das Motorrad gründlich mit einem weichen Wasserstrahl abgespült wurde, sollte es gut trocknen.
– Verschluss der Auspuffanlage entfernen.

Warnung

Unfallgefahr Verminderte Bremswirkung durch nasse oder verschmutzte Bremsanlage.

– Verschmutzte oder nasse Bremsanlage vorsichtig sauber- bzw. trockenbremsen.

– Nach der Reinigung ein kurzes Stück fahren, bis der Motor die Betriebstemperatur erreicht hat.

Info

Durch die Wärme verdunstet das Wasser auch an den unzugänglichen Stellen des Motors und der Bremsanlage.

– Schutzkappen von den Lenkerarmaturen zurückschieben, damit das eingedrungene Wasser verdunsten kann.
– Nach dem Abkühlen des Motorrades alle Gleit- und Lagerstellen schmieren.
– Kette reinigen. (☛ S. 98)
– Blanke Metallteile (Ausnahme Bremsscheiben und Auspuffanlage) mit Korrosionsschutzmittel behandeln.

Konservierungsmittel für Lacke, Metall und Gummi (☛ S. 190)

– Lackierte Teile mit einem milden Lackpflegemittel behandeln.

Perfect Finish und Hochglanz-Politur für Lacke (☛ S. 191)

Info
Im Auslieferungszustand matte Kunststoffteile nicht polieren, da die Materialqualität sonst stark beeinträchtigt wird.

– Kunststoffteile und pulverbeschichteten Teile mit einem milden Reinigungs- und Pflegemittel behandeln.

Spezialreiniger für glänzende und matte Lacke, Metall- und Kunststoffflächen (☛ S. 191)

– Zünd-/Lenkschloss, Tankschloss und Sitzbankschloss ölen.

Universal Ölspray (☛ S. 191)

20.2 Kontroll- und Pflegearbeiten für den Winterbetrieb

Info
Wird das Motorrad auch im Winter benutzt, muss mit Salzstreuung auf den Straßen gerechnet werden. Es müssen daher Vorkehrungen gegen das aggressive Streusalz getroffen werden.
Wurde das Fahrzeug im Streusalz betrieben, ist es nach Fahrtende mit kaltem Wasser zu reinigen. Warmes Wasser würde die Salzwirkung verstärken.

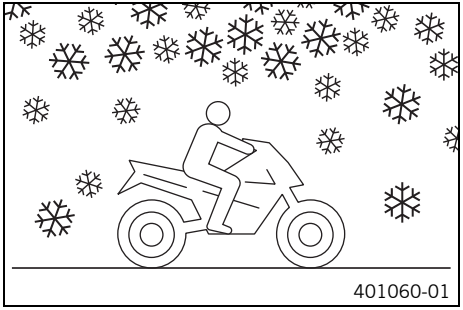

– Motorrad reinigen. (☛ S. 163)
– Bremsen reinigen.

Info
Nach **JEDEM** Fahrtende auf gesalzenen Straßen sind die Bremszangen und Bremsbeläge, im abgekühlten und eingebauten Zustand, gründlich mit kaltem Wasser zu reinigen und gut zu trocknen.
Nach Fahrten auf gesalzenen Straßen ist das Motorrad gründlich mit kaltem Wasser zu reinigen und gut zu trocknen.

– Motor, Schwingarm und alle anderen blanken oder verzinkten Teile (Bremsscheiben ausgenommen) mit Korrosionsschutzmittel auf Wachsbasis behandeln.

Info
Es darf kein Korrosionsschutzmittel auf die Bremsscheiben gelangen. Die Bremswirkung wird dadurch stark vermindert.

– Kette reinigen. (☛ S. 98)

21 LAGERUNG

21.1 Lagerung

Info

Wenn Sie das Motorrad für längere Zeit stilllegen wollen, sollten Sie folgende Maßnahmen durchführen oder durchführen lassen. Kontrollieren Sie vor der Stilllegung des Motorrades alle Teile auf Funktion und Verschleiß. Wenn Servicearbeiten, Reparaturen oder Umbauten notwendig sind, sollten diese während der Stilllegung (geringere Auslastung der Werkstätten) durchgeführt werden. So können Sie lange Wartezeiten in den Werkstätten zu Saisonbeginn vermeiden.

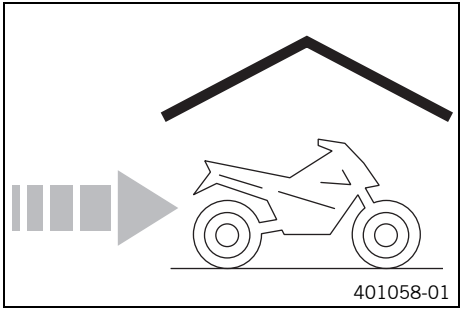

– Beim letzten Auftanken vor der Stilllegung des Motorrades, Kraftstoffzusatz beimengen.

Kraftstoffzusatz (☛ S. 190)

– Kraftstoff tanken. (☛ S. 77)
– Motorrad reinigen. (☛ S. 163)
– Motoröl und Ölfilter wechseln, Ölsiebe reinigen. 🔧 (☛ S. 156)
– Kühlflüssigkeitsstand und Frostschutz kontrollieren. 🔧
– Reifenluftdruck kontrollieren. (☛ S. 126)
– Batterie ausbauen. 🔧 (☛ S. 127)

Vorgabe

Lagertemperatur der Batterie ohne direkte Sonneneinstrahlung	0… 35 °C

– Batterie laden. 🔧 (☛ S. 131)
– Fahrzeug an einem trockenen Lagerplatz, der keinen großen Temperaturschwankungen unterliegt, abstellen.

Info

KTM empfiehlt, das Motorrad aufzuheben.

– Motorrad mit Hebevorrichtung hinten aufheben. (☛ S. 90)

– Motorrad mit Hebevorrichtung vorne aufheben. (☛ S. 91)
– Das Motorrad mit einer luftdurchlässigen Plane oder Decke abdecken.

Info
Luftundurchlässige Materialien sollten keinesfalls verwendet werden, da Feuchtigkeit nicht entweichen kann und dadurch Korrosion entsteht.
Es ist sehr schlecht, den Motor des stillgelegten Motorrades kurzzeitig laufen zu lassen. Da der Motor dabei nicht genügend warm wird, kondensiert der beim Verbrennungsvorgang entstehende Wasserdampf und bringt Ventile und Auspuff zum Rosten.

21.2 Inbetriebnahme nach der Lagerung

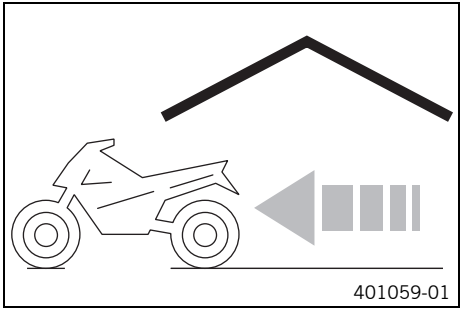

– Motorrad von Hebevorrichtung vorne nehmen. (☛ S. 92)
– Motorrad von Hebevorrichtung hinten nehmen. (☛ S. 90)
– Batterie einbauen. 🔧 (☛ S. 129)

Info
War die Batterie abgeklemmt, müssen die Uhrzeit und das Datum eingestellt werden.

– Kontroll- und Pflegearbeiten vor jeder Inbetriebnahme durchführen. (☛ S. 66)
– Probefahrt durchführen.

Fehler	Mögliche Ursache	Maßnahme
Kombiinstrument zeigt nichts im Display an	Sicherung **1** durchgeschmolzen	– Sicherungen im Sicherungskasten wechseln. (☛ S. 138)
	Hauptsicherung durchgeschmolzen	– Hauptsicherung wechseln. (☛ S. 135)
	Batterie entladen	– Batterie laden. 🔧 (☛ S. 131) – Ruhestrom kontrollieren. 🔧
	Zünd-/Lenkschloss defekt	– Zünd-/Lenkschloss kontrollieren. 🔧
Motor dreht beim Betätigen des E-Starterknopfes nicht durch	Not-Aus-Schalter ist aus	– Not-Aus-Schalter in die Stellung **ON** ○ drücken.
	Bedienungsfehler	– Arbeitsschritte zum Startvorgang durchführen. (☛ S. 67)
	Batterie entladen	– Batterie laden. 🔧 (☛ S. 131) – Ruhestrom kontrollieren. 🔧
	Sicherheit-Startsystem defekt	– Fehlerspeicher mit KTM-Diagnosetool auslesen. 🔧
	Fehlfunktion CAN-Bus Kommunikation	– Fehlerspeicher mit KTM-Diagnosetool auslesen. 🔧
	EFI-Steuergerät hat einen Fehler.	– Fehlerspeicher mit KTM-Diagnosetool auslesen. 🔧
	MCU-Steuergerät hat einen Fehler.	– Fehlerspeicher mit KTM-Diagnosetool auslesen. 🔧
Motor dreht nur durch, wenn der Kupplungshebel gezogen ist	Ein Gang ist eingelegt	– Getriebe in Leerlauf N schalten.
	Sicherheit-Startsystem defekt	– Fehlerspeicher mit KTM-Diagnosetool auslesen. 🔧
Motor dreht durch, obwohl ein Gang eingelegt ist	Sicherheit-Startsystem defekt	– Fehlerspeicher mit KTM-Diagnosetool auslesen. 🔧
Motor dreht durch, springt aber nicht an	Kupplung der Kraftstoffschlauchverbindung nicht zusammengesteckt	– Kupplung der Kraftstoffschlauchverbindung zusammenstecken.

Fehler	Mögliche Ursache	Maßnahme
Motor dreht durch, springt aber nicht an	Fehler im Kraftstoffeinspritzsystem	– Fehlerspeicher mit KTM-Diagnosetool auslesen. 🔧
	Kraftstoffqualität ist nicht ausreichend	– Geeigneten Kraftstoff einfüllen.
Motor geht während der Fahrt aus	Kraftstoffmangel	– Kraftstoff tanken. (☛ S. 77)
	Fehler im Kraftstoffeinspritzsystem	– Fehlerspeicher mit KTM-Diagnosetool auslesen. 🔧
Motorwarnlampe leuchtet bzw. blinkt	Fehler im Kraftstoffeinspritzsystem	– Fehlerspeicher mit KTM-Diagnosetool auslesen. 🔧
ABS-Warnlampe leuchtet	Sicherung ABS durchgeschmolzen	– Sicherungen im Sicherungskasten wechseln. (☛ S. 138)
	Raddrehzahl von Vorder- und Hinterrad stark abweichend	– Anhalten, Zündung ausschalten, erneut starten.
	Fehlfunktion im ABS	– Fehlerspeicher mit KTM-Diagnosetool auslesen. 🔧
hoher Ölverbrauch	Motorölstand zu hoch	– Motorölstand kontrollieren. (☛ S. 155)
	zu dünnflüssiges Motoröl (Viskosität)	– Motoröl und Ölfilter wechseln, Ölsiebe reinigen. 🔧 (☛ S. 156)
Batterie entladen	Warnblinkanlage ist eingeschaltet	– Warnblinkanlage abschalten. – Batterie laden. 🔧 (☛ S. 131)
	Batterie wird vom Generator nicht geladen	– Ladespannung kontrollieren. 🔧
	Zündung beim Abstellen des Fahrzeuges nicht ausgeschaltet	– Batterie laden. 🔧 (☛ S. 131)

23 TECHNISCHE DATEN

23.1 Motor

Bauart	2-Zylinder 4-Takt Otto-Motor, 75° V-Anordnung, flüssigkeitsgekühlt
Hubraum	1.301 cm³
Hub	71 mm
Bohrung	108 mm
Verdichtung	13,2:1
Leerlaufdrehzahl	1.300... 1.500 1/min
Steuerung	DOHC, 4 Ventile pro Zylinder, Antrieb über Kette
Ventil - Durchmesser Ventilschaft	
Einlass	42 mm
Auslass	34 mm
Ventilspiel	
Auslass bei: 20 °C	0,25... 0,30 mm
Einlass bei: 20 °C	0,10... 0,15 mm
Kurbelwellenlager	Gleitlager
Pleuellager	Gleitlager
Kolben	Leichtmetall geschmiedet
Kolbenring	1 Rechteckring, 1 Nasenminutenring, 1 Ölabstreifring
Motorschmierung	Trockensumpfschmierung mit 3 Rotorpumpen
Primärübersetzung	40:76
Kupplung	Antihopping-Kupplung im Ölbad / hydraulisch betätigt
Getriebe	6-Gang klauengeschaltet
Getriebeübersetzung	

1. Gang	12:35
2. Gang	15:32
3. Gang	18:30
4. Gang	20:27
5. Gang	24:27
6. Gang	27:26
Gemischaufbereitung	elektronisch gesteuerte Kraftstoffeinspritzung
Zündanlage	kontaktlos gesteuerte vollelektronische Zündanlage mit digitaler Zündverstellung
Generator	12 V, 450 W
Zündkerze	
innere Zündkerze	NGK LKAR9BI9
äußere Zündkerze	NGK LMAR7A-9
Elektrodenabstand Zündkerze	0,9 mm
Kühlung	Flüssigkeitskühlung, permanente Umwälzung der Kühlflüssigkeit durch Wasserpumpe
Starthilfe	E-Starter

23.2 Anzugsdrehmomente Motor

Schraube Dämpfungsblech	**EJOT ALtracs®** M6x10	10 Nm	**Loctite® 243™**
Schraube Halteblech Ventildeckel hinten	**EJOT ALtracs®** M6x10	10 Nm	–
Schlauchschelle Ansaugflansch	M4	1,5 Nm	–
Restliche Schrauben Motor	M5	6 Nm	–
Schraube Gangerkennungssensor	M5	6 Nm	**Loctite® 243™**

Schraube Impulsgeber	M5	6 Nm	**Loctite® 243™**
Schraube Lagerschalenhalteblech	M5	6 Nm	**Loctite® 243™**
Schraube Lagersicherung	M5	6 Nm	**Loctite® 243™**
Schraube Motoröl-Schauglas	M5	4 Nm	–
Entlüftungsschraube Wasserpumpen-deckel	M6	10 Nm	–
Mutter Zylinderkopf	M6	9 Nm	–
Restliche Schrauben Motor	M6	10 Nm	–
Schraube Arretierhebel	M6	10 Nm	**Loctite® 243™**
Schraube Freilaufhalter	M6	10 Nm	**Loctite® 243™**
Schraube Freilaufring	M6 – 10.9	15 Nm	**Loctite® 648™**
Schraube Kühlmittelanschluss am Zylin-derkopf	M6	10 Nm	–
Schraube Kupplungsdeckel	M6	10 Nm	–
Schraube Kupplungsfeder	M6	12 Nm	–
Schraube Motorgehäuse	M6x60	10 Nm	–
Schraube Motorgehäuse	M6x80	10 Nm	–
Schraube Motorgehäuse	M6x90	10 Nm	–
Schraube Nockenwellenlagerbrücke	M6 – 10.9	10 Nm	–
Schraube Ölpumpendeckel	M6	10 Nm	**Loctite® 243™**
Schraube Schaltarretierung	M6	10 Nm	**Loctite® 243™**
Schraube Schalthebel	M6	10 Nm	**Loctite® 243™**
Schraube Startermotor	M6	10 Nm	–
Schraube Stator	M6	10 Nm	**Loctite® 243™**
Schraube Ventildeckel	M6	10 Nm	–

Schraube Wasserpumpendeckel	M6	10 Nm	–
Schraube Wasserpumpenrad	M6	10 Nm	**Loctite® 243™**
Stiftschraube Kettenschacht	M6	8 Nm	–
Unterdruckanschluss	M6	2,5 Nm	**Loctite® 243™**
Verschlussschraube Unterdruckanschluss	M6	5 Nm	**Loctite® 243™**
Düse 100	M6x0,75	4 Nm	**Loctite® 243™**
Öldüse	M6x0,75	4 Nm	**Loctite® 243™**
Schraube Motorgehäuse	M8	18 Nm	–
Schraube Nockenwellenlagerbrücke	M8 – 10.9	1. Stufe 10 Nm 2. Stufe 18 Nm	–
Schraube Steuerkettenführungsschiene	M8	15 Nm	**Loctite® 243™**
Schraube Steuerkettenspannschiene	M8	15 Nm	**Loctite® 243™**
Stiftschraube Auspuffflansch	M8	10 Nm	–
Verschlussschraube Kurbelwellenfixierung	M8	15 Nm	–
Schraube Motorträger	M10	45 Nm	–
Öldruckschalter	M10x1	10 Nm	–
Schraube Entriegelung für Steuerkettenspanner	M10x1	10 Nm	–

Schraube Pleuellager	M10x1	1. Stufe 25 Nm 2. Stufe 30 Nm 3. Stufe 90°	–
Verschlussschraube Kupplungsschmierung	M10x1	10 Nm	–
Verschlussschraube Schlepphebelachse	M10x1	15 Nm	–
Verschlussschraube Spreitztriebarretierung	M10x1	12 Nm	–
Zündkerze	M10x1	11 Nm	–
Schraube Zylinderkopf	M11x1,5	Anzugsreihenfolge: über Kreuz 1. Stufe 15 Nm 2. Stufe 30 Nm 3. Stufe 90° 4. Stufe 90°	geölt mit Motoröl
Schraube Rotor	M12x1,5	90 Nm	–
Temperatursensor-Kühlflüssigkeit	M12x1,5	12 Nm	–
Zündkerze	M12x1,5	18 Nm	–
Mutter Kettenritzel	M20x1,5	100 Nm	**Loctite® 243™**
Ölablassschraube	M20x1,5	20 Nm	–
Mutter Kupplungsmitnehmer	M22x1,5	130 Nm	**Loctite® 243™**

Schraube im Generatordeckel	M24x1,5	8 Nm	–
Verschlussschraube Steuerkettenspanner	M24x1,5	25 Nm	–
Mutter Primärrad	M33LHx1,5	130 Nm	**Loctite® 243™**

23.3 Füllmengen

23.3.1 Motoröl

Motoröl	3,60 l	Außentemperatur: ≥ 0 °C	Motoröl (SAE 10W/50) (☛ S. 187)
		Außentemperatur: < 0 °C	Motoröl (SAE 5W/40) (☛ S. 188)

23.3.2 Kühlflüssigkeit

Kühlflüssigkeit	3,20 l	Kühlflüssigkeit (☛ S. 187)
		Kühlflüssigkeit (☛ S. 187)

23.3.3 Kraftstoff

Kraftstofftankinhalt gesamt ca.	18 l	Superkraftstoff bleifrei (ROZ 95) (☛ S. 188)

Kraftstoffreserve ca.	3,5 l

23.4 Fahrgestell

Rahmen	Gitterrohrrahmen aus Chrom-Molybdän-Stahlrohren, pulverbeschichtet
Gabel	**WP Suspension** 4860 ROTA SPLIT
Federbein	**WP Suspension** 4618 BAVP DCC
Federweg	
vorne	125 mm
hinten	156 mm
Bremsanlage	
vorne	Doppelscheibenbremse mit radial verschraubten Vierkolben-Bremszangen, Bremsscheiben schwimmend gelagert
hinten	Einscheibenbremse mit Zweikolben-Bremszange, Bremsscheibe fest gelagert
Bremsscheiben - Durchmesser	
vorne	320 mm
hinten	240 mm
Bremsscheiben - Verschleißgrenze	
vorne	4,5 mm
hinten	4,5 mm
Reifenluftdruck Solo / mit Beifahrer / volle Nutzlast	
vorne: bei kaltem Reifen	2,5 bar
hinten: bei kaltem Reifen	2,9 bar
Sekundärübersetzung	17:38
Kette	5/8 x 5/16” (525) X-Ring
Steuerkopfwinkel	65,1°

Radstand	1.482 mm
Sitzhöhe unbelastet	835 mm
Bodenfreiheit unbelastet	141 mm
Gewicht ohne Kraftstoff ca.	189 kg
Höchstzulässige Achslast vorne	160 kg
Höchstzulässige Achslast hinten	260 kg
Höchstzulässiges Gesamtgewicht	406 kg

23.5 Elektrik

Batterie	YTX14-BS	Batteriespannung: 12 V Nennkapazität: 12 Ah wartungsfrei
Sicherung	58011109110	10 A
Sicherung	58011109115	15 A
Sicherung	58011109125	25 A
Sicherung	58011109130	30 A
Abblendlicht/Fernlicht	H4 / Sockel U37R	12 V 60/55 W
Begrenzungslicht	LED	
Instrumentenbeleuchtung und Kontrolllampen	LED	
Blinker	LED	
Rücklicht	LED	
Bremslicht	LED	
Kennzeichenbeleuchtung	LED	

23.6 Reifen

Reifen vorne	Reifen hinten
120/70 ZR 17 M/C 58W TL Dunlop Sportmax Sportsmart²	**190/55 ZR 17 M/C 75W TL** Dunlop Sportmax Sportsmart²
Weitere Informationen finden Sie im Bereich Service unter: http://www.ktm.com	

23.7 Gabel

Gabelartikelnummer	14.18.8N.22
Gabel	**WP Suspension** 4860 ROTA SPLIT
Druckstufendämpfung	
Komfort	17 Klicks
Standard	12 Klicks
Sport	7 Klicks
volle Nutzlast	7 Klicks
Zugstufendämpfung	
Komfort	17 Klicks
Standard	12 Klicks
Sport	7 Klicks
volle Nutzlast	7 Klicks
Federlänge mit Vorspannbuchse(n)	253 mm
Federrate	
mittel (Standard)	9,5 N/mm
Gabellänge	776 mm

Luftkammerlänge	110^{+10}_{-30} mm

Gabelöl pro Gabelbein	660 ml	Gabelöl (SAE 4) (48601166S1) (☛ S. 186)

23.8 Federbein

Federbeinartikelnummer	15.18.7N.22
Federbein	**WP Suspension** 4618 BAVP DCC
Druckstufendämpfung Low Speed	
Komfort	18 Klicks
Standard	15 Klicks
Sport	10 Klicks
volle Nutzlast	10 Klicks
Druckstufendämpfung High Speed	
Komfort	1,5 Umdrehungen
Standard	1,5 Umdrehungen
Sport	1 Umdrehung
volle Nutzlast	1 Umdrehung
Zugstufendämpfung	
Komfort	15 Klicks
Standard	12 Klicks
Sport	9 Klicks
volle Nutzlast	9 Klicks
Federvorspannung	
Komfort	5 mm
Standard	5 mm

Sport	6 mm
volle Nutzlast	7 mm
Federrate	
mittel (Standard)	170 N/mm
Federlänge	185 mm
Gasdruck	10 bar
Fahrtdurchhang	45 mm
Statischer Durchhang (Standard)	24 mm
Statischer Durchhang (Rennstreckenbetrieb)	18 mm
Einbaulänge	383 mm
Stoßdämpferöl (☛ S. 188)	SAE 2,5

23.9 Anzugsdrehmomente Fahrgestell

Restliche Schrauben Fahrgestell	**EJOT PT®** K50x12	1 Nm	–
Restliche Schrauben Fahrgestell	**EJOT PT®** K50x14	1 Nm	–
Restliche Schrauben Fahrgestell	**EJOT PT®** K50x16	2 Nm	–
Restliche Schrauben Fahrgestell	**EJOT PT®** K50x18	2 Nm	–
Schraube Kraftstofftankabdeckung Schnellverschlussnippel	**EJOT PT®** K60	2 Nm	–
Schraube Rücklicht	**EJOT PT®** K50x14	2,5 Nm	–
Schraube Kombischalter links	M4	2,5 Nm	–
Schraube Seitenständerschalter	M4	2 Nm	–
Restliche Muttern Fahrgestell	M5	5 Nm	–
Restliche Schrauben Fahrgestell	M5	5 Nm	–

Schraube Einstellring Federbein	M5	5 Nm	–
Schraube Kabelkanal	M5	5 Nm	–
Schraube Kettengleitschutz	M5	5 Nm	–
Schraube Kombischalter rechts	M5	3,5 Nm	–
Schraube Kraftstoffstandsgeber	M5	3 Nm	–
Schraube Tankverschluss	M5	3 Nm	–
Schraube Verkleidungsteil	M5x12	3,5 Nm	–
Masseverschraubung an Rahmen	M6	10 Nm	–
Mutter Befestigung ABS-Einheit	M6	5 Nm	–
Mutter Kabel an Startermotor	M6	4 Nm	–
Restliche Muttern Fahrgestell	M6	10 Nm	–
Restliche Schrauben Fahrgestell	M6	10 Nm	–
Schraube Auftritt des Fußbremshebels	M6	10 Nm	**Loctite® 243™**
Schraube Auspuffschelle am Enddämpfer	M6	8 Nm	–
Schraube Auspuffschelle am Krümmer	M6	8 Nm	–
Schraube Batteriepol	M6	4,5 Nm	–
Schraube Fußbremszylinder	M6	10 Nm	**Loctite® 243™**
Schraube Kennzeichenhalter an Heckunterteil	M6	12 Nm	–
Schraube Kraftstoffpumpe	M6	6 Nm	–
Schraube Kugelgelenk Druckstange am Fußbremszylinder	M6	5 Nm	**Loctite® 243™**
Schraube Kühlerhalteblech	M6	7 Nm	–
Schraube Kupplungsarmatur	M6	5 Nm	**Loctite® 243™**

Schraube Lenkungsdämpfer Halter an Rahmen	M6	8 Nm	**Loctite® 243™**
Schraube Raddrehzahlgeber hinten	M6	4 Nm	–
Schraube Raddrehzahlgeber vorne	M6	4 Nm	–
Schraube Schalthebelauftritt	M6	10 Nm	**Loctite® 243™**
Schraube Schaltstange	M6	5 Nm	**Loctite® 243™**
Schraube Schaltwellenumlenkung an Schaltwelle	M6	18 Nm	**Loctite® 243™**
Schraube Scheinwerfermaske Rückwand	M6	5 Nm	–
Schraube Schlauchbinder Kühlerschläuche	M6	3 Nm	–
Schraube Seitenständerauftritt	M6	6 Nm	**Loctite® 243™**
Schraube Sensorbox	M6	6 Nm	**Loctite® 243™**
Schraube Verbindungsstück Bremsleitung hinten	M6	10 Nm	**Loctite® 243™**
Mutter Kettenrad	M8	36 Nm	–
Mutter Krümmer an Zylinderkopf	M8	Anzugsreihenfolge: Muttern gleichmäßig anziehen. Blech nicht verbiegen. 25 Nm	–
Mutter Schaltstange	M8	12 Nm	–
Mutter Schaltstange	M8LH	12 Nm	–
Mutter Ventil abgewinkelt	M8	4 Nm	–
Restliche Muttern Fahrgestell	M8	25 Nm	–
Restliche Schrauben Fahrgestell	M8	25 Nm	–
Schraube Bremsscheibe hinten	M8	30 Nm	**Loctite® 243™**

Schraube Bremsscheibe vorne	M8	30 Nm	**Loctite® 2701™**
Schraube Bremszange hinten	M8	25 Nm	**Loctite® 2701™**
Schraube Fahrerfußrastenträger	M8	25 Nm	**Loctite® 243™**
Schraube Fußbremshebel	M8	20 Nm	**Loctite® 243™**
Schraube Gabelbrücke oben	M8	15 Nm	–
Schraube Gabelbrücke unten	M8	12 Nm	–
Schraube Gabelfaust	M8	15 Nm	–
Schraube Lenkerklemmbrücke	M8	20 Nm	–
Schraube Lenkungsdämpfer an Gabelbrücke	M8	8 Nm	**Loctite® 243™**
Schraube Lenkungsdämpfer an Halter	M8	8 Nm	**Loctite® 243™**
Schraube Schalthebel an Fußrastenträger	M8	20 Nm	**Loctite® 243™**
Schraube Schaltwellenumlenkung an Rahmen	M8	10 Nm	**Loctite® 243™**
Schraube Seitenständerfeder	M8	15 Nm	**Loctite® 2701™**
Schraube Seitenständerkonsole	M8	25 Nm	**Loctite® 243™**
Schraube Zündschloss (Einwegschraube)	M8	25 Nm	–
Restliche Muttern Fahrgestell	M10	45 Nm	–
Restliche Schrauben Fahrgestell	M10	45 Nm	–
Schraube Bremszange vorne	M10	45 Nm	**Loctite® 243™**
Schraube Instrumententräger	M10	40 Nm	**Loctite® 243™**
Schraube Motorträger	M10	45 Nm	**Loctite® 243™**
Schraube Seitenständer	M10	35 Nm	**Loctite® 243™**
Schraube Seitenständeraufnahmeblech	M10	45 Nm	**Loctite® 243™**

Schraube Seitenständerkonsole	M10	45 Nm	**Loctite® 243™**
Hohlschraube Bremsleitung	M10x1	25 Nm	–
Hohlschraube Bremsleitung Verbindungsstück hinten	M10x1	15 Nm	–
Mutter Ruckdämpferträger	M10x1,25	45 Nm	**Loctite® 243™**
Lambdasonde	M12x1,25	25 Nm	–
Schraube Federbein oben	M14x1,5	80 Nm	Gewinde gefettet
Schraube Federbein unten	M14x1,5	80 Nm	Gewinde gefettet
Schraube Exzenter	M16	70 Nm	–
Mutter Schwingarmbolzen	M19x1,5	130 Nm	Gewinde gefettet
Mutter Sitzbankschloss	M22x1,5	6 Nm	–
Schraube Steuerkopf oben	M22x1,5	50 Nm	–
Schraube Steckachse vorne	M25x1,5	45 Nm	Gewinde gefettet
Mutter Steuerkopf	M28x1,0	1. Stufe 10 Nm 2. Stufe (lösen, gegen den Uhrzeigersinn) 60°	–
Mutter Radachse hinten Ruckdämpferseite	M35x1,5	200 Nm	**Loctite® 262™** / Sicherungsdraht mit Sicherungslack versiegeln
Mutter Radachse hinten	M50x1,5	250 Nm	Sicherungsdraht mit Sicherungslack versiegeln

Bremsflüssigkeit DOT 4 / DOT 5.1

Norm / Klassifizierung

– DOT

Vorgabe

– Verwenden Sie nur Bremsflüssigkeit, welche der angegebenen Norm entspricht (siehe Angaben auf dem Behälter) und die entsprechenden Eigenschaften besitzt.

Empfohlener Lieferant

Castrol

– **RESPONSE BRAKE FLUID SUPER DOT 4**

Motorex®

– **Brake Fluid DOT 5.1**

Gabelöl (SAE 4) (48601166S1)

Norm / Klassifizierung

– SAE (☛ S. 192) (SAE 4)

Vorgabe

– Verwenden Sie nur Öle, welche den angegebenen Normen entsprechen (siehe Angaben auf dem Behälter) und die entsprechenden Eigenschaften besitzen.

Hydrauliköl (15)

Norm / Klassifizierung

– ISO VG (15)

Vorgabe

– Verwenden Sie nur Hydrauliköl, welches der angegebenen Norm entspricht (siehe Angaben auf dem Behälter) und die entsprechenden Eigenschaften besitzt.

Empfohlener Lieferant
Motorex®
– **Hydraulic Fluid 75**

Kühlflüssigkeit

Vorgabe
– Verwenden Sie nur hochwertige Kühlflüssigkeit mit Korrosionsschutz-Additiv für Aluminiummotoren (auch in Ländern mit hohen Temperaturen). Bei minderwertigen Frostschutzmitteln kann es zu Korrosion und Schaumbildung kommen.

Mischungsverhältnis

Gefrierschutz: −25… −45 °C	Korrosions-/Frostschutzmittel destilliertes Wasser

Empfohlener Lieferant
Motorex®
– **COOLANT M3.0**

Motoröl (SAE 10W/50)

Norm / Klassifizierung
– JASO T903 MA (☛ S. 192)
– SAE (☛ S. 192) (SAE 10W/50)

Vorgabe
– Verwenden Sie nur Motoröle, welche den angegebenen Normen entsprechen (siehe Angaben auf dem Behälter) und die entsprechenden Eigenschaften besitzen.

vollsynthetisches Motoröl

Empfohlener Lieferant
Motorex®
– **Power Synt 4T**

Motoröl (SAE 5W/40)

Norm / Klassifizierung

– JASO T903 MA (☛ S. 192)
– SAE (☛ S. 192) (SAE 5W/40)

Vorgabe

– Verwenden Sie nur Motoröle, welche den angegebenen Normen entsprechen (siehe Angaben auf dem Behälter) und die entsprechenden Eigenschaften besitzen.

vollsynthetisches Motoröl

Empfohlener Lieferant
Motorex®

– **Power Synt 4T**

Stoßdämpferöl (SAE 2,5) (50180751S1)

Norm / Klassifizierung

– SAE (☛ S. 192) (SAE 2,5)

Vorgabe

– Verwenden Sie nur Öle, welche den angegebenen Normen entsprechen (siehe Angaben auf dem Behälter) und die entsprechenden Eigenschaften besitzen.

Superkraftstoff bleifrei (ROZ 95)

Norm / Klassifizierung

– DIN EN 228 (ROZ 95)

Vorgabe

– Verwenden Sie nur bleifreien Superkraftstoff, welcher der angegebenen Norm entspricht oder gleichwertig ist.
– Ein Anteil von bis zu 10 % Ethanol (E10 Kraftstoff) ist dabei unbedenklich.

Info

Verwenden Sie **keinen** Kraftstoff aus Methanol (z. B. M15, M85, M100) oder mit einem Anteil von mehr als 10 % Ethanol (z. B. E15, E25, E85, E100).

Kettenreinigungsmittel

Empfohlener Lieferant
Motorex®
– **Chain Clean**

Kettenspray Onroad

Vorgabe

Empfohlener Lieferant
Motorex®
– **Chainlube Road**

Konservierungsmittel für Lacke, Metall und Gummi

Empfohlener Lieferant
Motorex®
– **Moto Protect**

Kraftstoffzusatz

Empfohlener Lieferant
Motorex®
– **Fuel Stabilizer**

Langzeitfett

Empfohlener Lieferant
Motorex®
– **Bike Grease 2000**

Motorradreiniger

Empfohlener Lieferant
Motorex®
– **Moto Clean**

Perfect Finish und Hochglanz-Politur für Lacke

Empfohlener Lieferant
Motorex®
– **Moto Polish & Shine**

Spezialreiniger für glänzende und matte Lacke, Metall- und Kunststoffflächen

Empfohlener Lieferant
Motorex®
– **Quick Cleaner**

Universal Ölspray

Empfohlener Lieferant
Motorex®
– **Joker 440 Synthetic**

SAE

Die SAE-Viskositätsklassen wurden von der Society of Automotive Engineers festgelegt und dienen der Einteilung der Öle nach ihrer Viskosität. Die Viskosität beschreibt nur eine Eigenschaft eines Öls und enthält keinerlei Aussage zur Qualität.

JASO T903 MA

Unterschiedliche technische Entwicklungsrichtungen erforderten eine eigene Spezifikation für 4-Takt Motorräder - die JASO T903 MA Norm. Früher wurden für 4-Takt Motorräder Motoröle aus dem PKW Bereich eingesetzt, weil es keine eigene Motorradspezifikation gab. Werden bei PKW Motoren lange Serviceintervalle gefordert, so stehen bei Motorrad Motoren hohe Leistungsausbeute bei hohen Drehzahlen im Vordergrund. Bei den meisten Motorrad Motoren wird auch das Getriebe und die Kupplung mit dem gleichen Öl geschmiert. Die JASO MA Norm geht auf diese speziellen Anforderungen ein.

INDEXVERZEICHNIS

A

Abbildungen 14
Abbremsen 72
ABS 107
Anhalten 74
Anti-Blockier-System 107
Arbeitsregeln 11
Auftritt des Fußbremshebels
einstellen 59

B

Batterie
ausbauen 127
einbauen 129
laden 131
Bedienungsanleitung 12
Beifahrerfußrasten 36
Beifahrersitzbank
abnehmen 92
montieren 93
Bestimmungsgemäßer Gebrauch 8
Betriebsstoffe 13
Blinkerschalter 27
Bordwerkzeug 35
Bremsanlage 107-116
Bremsbeläge
der Hinterradbremse kontrollieren 116
der Vorderradbremse kontrollieren 112
Bremsen 72
Bremsflüssigkeit
der Hinterradbremse nachfüllen 114
der Vorderradbremse nachfüllen 110
Bremsflüssigkeitsstand
der Hinterradbremse kontrollieren 113
der Vorderradbremse kontrollieren 110
Bremsscheiben
kontrollieren 109

E

Einsatzdefinition 8
Enddämpfer
ausbauen 95
einbauen 97
Ersatzteile 13
E-Starterknopf 29

F

Fahren **68**
Anfahren 68
Fahrersitzbank
abnehmen 93
montieren 94
Fahrgestellnummer 20
Fahrwerksabstimmung 82-89

INDEXVERZEICHNIS

Fahrzeug
beladen 64

Fahrzeugansicht
hinten rechts 18
vorne links 16

Federbein 82
Druckstufendämpfung Allgemein 84
Druckstufendämpfung High Speed einstellen 86
Druckstufendämpfung Low Speed einstellen 85
Federvorspannung einstellen 88
Zugstufendämpfung einstellen 87

Federbeinartikelnummer 23
Fehlersuche 169-170

Füllmenge
Kraftstoff 78, 176
Kühlflüssigkeit 176
Motoröl 159, 176

Fußbremshebel 38
Grundstellung einstellen 58

G

Gabel 82
Druckstufe einstellen 82
Zugstufe einstellen 83

Gabelartikelnummer 22
Garantie 13
Gasdrehgriff 25
Gepäck 64
Gepäckschlaufen 34
Gewährleistung 13

H

Halteriemen 35

Handbremshebel 24
Grundstellung einstellen 58

Hauptsicherung
wechseln 135

Helmsicherung 36
am Fahrzeug montieren 94

Hilfsstoffe 13

Hinterrad
ausbauen 120
einbauen 122

Hupentaster 28

I

Inbetriebnahme
Hinweise zur ersten Inbetriebnahme 62
Kontroll- und Pflegearbeiten vor jeder Inbetriebnahme 66
nach der Lagerung 168

K

Kette
kontrollieren 102
reinigen 98
Verschmutzung kontrollieren 98

INDEXVERZEICHNIS

Kettenführung
kontrollieren 102
Kettenrad
kontrollieren 102
Kettenritzel
kontrollieren 102
Kettenspannung
einstellen 101
kontrollieren 100
Kombiinstrument 39-55
"ABS" 48
Aktivierung und Test 39
"Clock/Date" 54
"Distance" 52
"Drive Mod" 49, 154
"DRL" 55
"Favorites" 44
"Fuel Cons" 53
"General Info" 46
"Heat Grip" 55
"Heat Grip" Menü 48
Kontrolllampen 41
"Language" 51
Matrixdisplay 40
Meldung am Matrixdisplay 42
Menüübersicht 50
"MTC" 48
"Pressure" 53
Schaltblitz 43
Segmentdisplay 40
Serviceanzeige 44
"Set Favorites" 46
"Settings" 47
"Shift Light" 54
"Temp" 52
"Trip 1" 45
"Trip 2" 45
Übersicht 39
"Warning" 47
Kombischalter 25
Übersicht 25
Kühlflüssigkeitsstand
im Ausgleichsbehälter kontrollieren 151
im Ausgleichsbehälter korrigieren 152
Kundendienst 14
Kupplung
Flüssigkeitsstand kontrollieren/berichtigen 105
Kupplungshebel 24
einstellen 57

L

Lagerung 167
Lenkerposition 56
einstellen 56
Lenkschloss 29
Lenkungsdämpferartikelnummer 23

INDEXVERZEICHNIS

Lichtschalter 26

M

Matrixdisplay
Menü 44

Motor
einfahren 63

Motornummer 22

Motoröl
nachfüllen 160
wechseln 156

Motorölstand
kontrollieren 155

Motorrad
mit Hebevorrichtung hinten aufheben 90
mit Hebevorrichtung vorne aufheben 91
reinigen 163
von Hebevorrichtung hinten nehmen 90
von Hebevorrichtung vorne nehmen 92

Motorrad-Traktionskontrolle 154

MTC 154

N

Not-Aus-Schalter 28

O

Ölfilter
wechseln 156

Ölsiebe
reinigen 156

P

Parken 74

R

Reifenluftdruck
kontrollieren 126

Reifenzustand
kontrollieren 124

S

Schalten 68

Schalter
am Lenker links 25
am Lenker rechts 28

Schalthebel 37
Grundstellung einstellen 60
Grundstellung kontrollieren 60

Schalthebelauftritt
einstellen 61

Scheinwerfer
Leuchtweite einstellen 144
Tagfahrlicht 127

Scheinwerfereinstellung
kontrollieren 144

INDEXVERZEICHNIS

Scheinwerferlampe
wechseln 141
Schlüsselnummer 21
Schutzkleidung 11
Seitenständer 38
Service 14
Serviceplan 79-81
Sicherer Betrieb 10
Sicherungen
im Sicherungskasten wechseln 138
Sitzbankschloss 34
Startvorgang 67

T

Tanken
Kraftstoff 77
Tankverschluss
öffnen 31
schließen 33
Technische Daten
Anzugsdrehmomente Fahrgestell 181
Anzugsdrehmomente Motor 172
Elektrik 178
Fahrgestell 177
Federbein 180
Füllmengen 176
Gabel 179
Motor 171-185
Reifen 179
Transport 76
Typenschild 20

U

Umwelt 11

V

Vorderrad
ausbauen 117
einbauen 118

W

Warnblinkanlage 26
Warnblinkschalter 26
Wegfahrsperre 30
Winterbetrieb
Kontroll- und Pflegearbeiten 165

Z

Zubehör 13
Zündschloss 29
Zündschlüssel
aktivieren/deaktivieren 146

WWW.KTM.COM

3213109de
10/2014

KTM Motorrad AG
5230 Mattighofen/Österreich
http://www.ktm.com

KTM Group Partner

Foto: Mitterbauer/KTM